NÁVOD NA POUŽITIE SK

ICM 3764

Všeobecné bezpečnostné pokyny

Pred použitím vozidla si pozorne prečítajte návod na obsluhu a uschovajte ho na bezpečnom mieste spolu so záručným listom, pokladničným dokladom a, ak je to možné, balením a vnútorným obalom obalu. Ak zariadenie odovzdáte tretím stranám, odovzdajte im aj tieto návody na obsluhu.

• Tento spotrebič používajte iba na súkromné použitie a na určený účel. Tento prístroj nie je určený na komerčné použitie. Nepoužívajte zariadenie vonku. Chráňte ho pred teplom, priamym slnečným žiarením, vlhkosťou (za žiadnych okolností ho neponorte do kvapalín) a kontaktom s ostrými hranami. Nepoužívajte prístroj, ak máte mokré ruky. Ak spotrebič navlhne alebo navlhne, okamžite vytiahnite zástrčku zo zásuvky.

• Spotrebič vždy vypnite a vytiahnite zástrčku zo zásuvky, keď ju nepoužívate, alebo keď chcete namontovať príslušenstvo, pri čistení alebo v prípade poruchy (ťahajte iba zástrčku, nikdy nie kábel).

• Nedovoľte, aby bol spotrebič ponechaný bez dozoru. Ak musíte opustiť pracovisko, vždy vypnite spotrebič alebo vytiahnite zástrčku zo zásuvky (vždy ťahajte za zástrčku, nikdy nie za kábel).

• Pravidelne kontrolujte napájací kábel spotrebiča. Ak má zariadenie poruchu, nepoužívajte ho.

• Neopravujte spotrebič sami, ale vyhľadajte autorizovaného servisu. Aby ste sa vyhli riziku, nechajte poškodený napájací kábel vymeniť za kábel rovnakej hodnoty iba výrobcovi, nášmu zákazníckemu centru alebo inej kvalifikovanej osobe.

• Používajte iba originálne príslušenstvo a náhradné diely.

• Dodržujte, prosím, nasledujúce "špeciálne bezpečnostné pokyny".

Deti a slabí
• Aby ste zaistili bezpečnosť svojich detí, nenechávajte v ich dosahu žiadne obalové predmety (plastové vrecká, kartón, polystyrén atď.).
•Oznámené! Nedovoľte, aby sa malé deti hrali s fóliou. Existuje riziko udusenia. Nebezpečenstvo udusenia!
• V záujme ochrany detí a chorých osôb pred nebezpečenstvom elektrického náradia zabezpečte, aby sa spotrebič používal iba pod dohľadom. Toto zariadenie nie je hračka! Nedovoľte, aby sa s ním hrali malé deti.
Tento spotrebič môžu používať deti vo veku 8 rokov a staršie a osoby so zníženými fyzickými, zmyslovými alebo duševnými schopnosťami alebo nedostatkom skúseností a znalostí, ak boli pod dohľadom alebo dostali pokyny týkajúce sa bezpečného používania spotrebiča a chápu súvisiace riziká. Deti sa so spotrebičmi nesmú hrať. Čistenie a údržbu používateľom nesmú vykonávať deti, pokiaľ nie sú staršie ako 8 rokov a staršie ako 8 rokov pod dohľadom. Spotrebič a jeho zásobu uchovávajte mimo dosahu detí mladších ako 8 rokov.

Symboly použité v tomto návode na obsluhu

⚠ **VÝSTRAHA!**
Varuje před nebezpečím pro vaše zdraví a upozorňuje na možná rizika zranění.

⚠ **POZOR!**
Upozorňuje na možná nebezpečí pro přístroj či jiné předměty.

ℹ **UPOZORNĚNÍ**:
Upozorňuje vás na tipy a informace.

Dôležité upozornenia pre vašu bezpečnosť sú špeciálne označené. Dodržiavajte tieto upozornenia, aby ste predišli nehodám a poškodeniu zariadenia.

· Nezapájajte spotrebič, kým nie sú správne nainštalované všetky časti, ako je hriadeľ, metly, ochranné kryty alebo kryty motora!
· Počas prevádzky nikdy neodstraňujte ochranný kryt!
· Zariadenie je vybavené bezpečnostným spínačom. Nepoužívajte zariadenie, ak nefunguje správne alebo ak je bezpečnostný spínač akýmkoľvek spôsobom poškodený!
· Pred vybratím zmiešaného roztoku z nádoby počkajte, kým sa metla úplne nezastaví!
· Pred výmenou alebo odpojením náradia a príslušenstva (hriadeľ, metla alebo vidlice) vypnite spotrebič a odpojte napájací kábel zo sieťovej zásuvky.
· Stroj používajte iba na výrobu zmrzliny, jogurtu a ovocných štiav!
· Nepoužívajte vonku!
· Prístroj je určený na prípravu malých množstiev (max. 800 ml). Preto neprekračujte maximálne povolené množstvo vyznačené na miešacej miske!
· Do miešacej misky nevkladajte žiadne tvrdé predmety ako ľad, tvrdé ovocie, kôstky atď.
· Nepokúšajte sa sami demontovať spotrebič alebo pridať chladiacu kvapalinu.
· Do miešacej misky nelejte horúce tekutiny.

· Počas používania nepremiestňujte spotrebič z miesta na miesto; najskôr vypnite spotrebič a odpojte napájací kábel zo sieťovej zásuvky. Pri prenášaní držte zariadenie oboma rukami!
· Pri čistení postupujte podľa pokynov v kapitole "Čistenie".

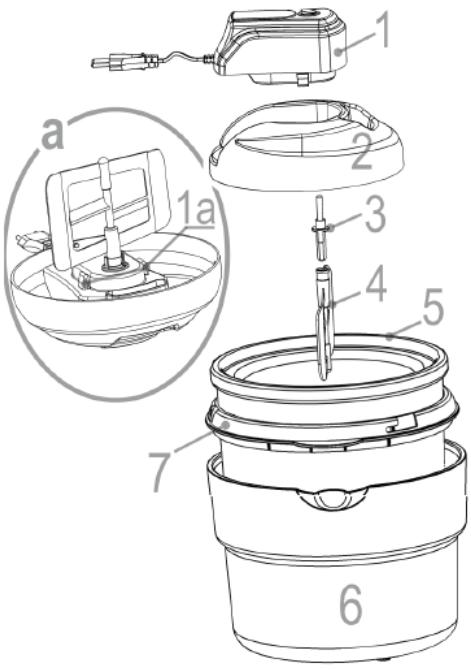

1. motor
1a. Pohonná jednotka
2. úkryt
3. hriadeľ
4. Metlou
5. Zmiešavacia nádoba
6. báza
7. nádoba

Rozbalenie zariadenia

Vyberte zariadenie a príslušenstvo z krabice. Obalový materiál nevyhadzujte; Uschovajte si ho spolu so záručným listom. V prípade potreby použite originálny obalový materiál.

• Nainštalujte zariadenie na rovný a stabilný povrch.

VAROVANIE!

Ak spotrebič nie je úplne zmontovaný, nevkladajte napájací kábel do sieťovej zásuvky.

• Pred prvým použitím kryt a príslušenstvo opláchnite pod tečúcou vodou.

• Kryt, kryt motora a vnútro misy na miešanie utrite mierne navlhčenou handričkou. Nepoužívajte čistiace prostriedky.

• Po vyčistení všetky časti osušte handričkou.

POZNÁMKY K BEZPEČNOSTNÉMU SPÍNAČU

- Zariadenie je vybavené bezpečnostným spínačom, ktorý zabraňuje neúmyselnému spusteniu. Zariadenie nie je možné zapnúť pri otvorenom kryte. Existuje riziko zranenia.
- Spínací kontakt bezpečnostného spínača je umiestnený na zostave motora a okraji zmiešavacej nádoby. Keď sú obe časti zmontované, kontakt bezpečnostného spínača je uzavretý a zariadenie je možné zapnúť.
- Ak sa spotrebič nedá zapnúť, skontrolujte, či sú obe časti správne spojené.

Rady a poznámky týkajúce sa výroby zmrzliny alebo ovocnej dužiny (sorbetov)

Pred vložením miešacieho nástroja (6) do nádoby a počas výroby zmrzliny dodržiavajte nasledujúce pokyny.

- Uistite sa, že cukor je v zmesi úplne rozpustený.
- Všetky zložky musia byť dobre premiešané.
- Používajte iba mäkké a dobre zrelé ovocie. Umyte ovocie a odstráňte šupky, semená, kôstky atď. Potom ovocie nakrájajte na malé kúsky.
- Na zlepšenie chuti môžete použiť aj ovocné šťavy.
- Nalejte zmes (maximálne 800 ml) do zmiešavacej nádoby. Zmes sa nebude dokonale miešať, ak naplníte nádobu viac, ako je odporúčané.
- Pred výrobou zmrzliny vložte nádobu so zmesou do mrazničky najmenej na 12 hodín.

Prvé použitie

NOTA:

Pred prípravou zmrzliny vložte nádobu na miešanie do mrazničky najmenej na 12 hodín pri –18 °C.

1. Nádobu položte na suchý, rovný a stabilný povrch. Umiestnite ho tak, aby ste ho nemohli prevrátiť.
2. Umiestnite hriadeľ na miešací nástroj.
3. Vložte motor do tela spotrebiča a uistite sa, že je motor správne namontovaný. Pri správnej montáži budete počuť "cvaknutie".
4. Namontujte miešací nástroj na spodnú stranu motora. Uistite sa, že je miešací nástroj dokonale vložený.
5. Zmes premiešajte podľa želania alebo podľa pokynov v recepte. Vyberte nádobu z mrazničky. Nalejte zmes do miešacej misy. Miešaciu misku nepreplňujte. Maximálna náplň je 800 ml. Cez lievik môžete pridať ďalšie prísady.
6. Položte kryt s motorom a miešacím nástrojom na miešaciu misu.
7. Zamknite kryt otočením doľava.
8. Zapojte sieťovú zástrčku do uzemnenej sieťovej zásuvky 230 V 50 Hz.
9. Nastavte časovač na požadovaný čas. Časovač odpočítava a otáča sa dozadu smerom k polohe OFF.

Príprava vanilkovej zmrzliny

Zloženie: 4 žĺtky, 200 ml mlieka, 60 g jemného kryštálového cukru, 1 lyžička vanilkového cukru, 125 ml nesladenej smotany.
Žĺtky, kryštálový cukor a vanilkový cukor zmiešame do peny. Zmes musí byť takmer biela. Granulovaný cukor je rozpustnejší ako bežný cukor. Pridáme smotanu. Zohrejte mlieko a pridajte zmes vaječného žĺtka a cukru. Ohrievajte ešte asi 2 minúty. Nevarte! Zmes sa nechá vychladnúť. Potom ho vložte do mrazničky na 20 minút. Už nebráni tvorbe kryštálov. Potom zmes ešte raz premiešajte a nalejte do miešacej misy. Zmes miešajte asi 30-40 minút v stroji na zmrzlinu. Zmes môže byť spočiatku hrudkovitá. Pri stálom miešaní však hrudky zmiznú.

Mrazený jogurt

Zloženie: 500 ml jogurtu, 125 g cukru, 1 lyžička vanilkového extraktu, 3 vaječné bielky.
Nalejte asi 1 liter odtučneného jogurtu do sita vyloženého tenkou vrstvou. Na vrch sita položte priehľadnú platňu so závažiami a nechajte jogurt odtiecť najmenej 6 hodín. Jogurt by mal mať konzistenciu tvarohu alebo mäkkej síry. Jogurt zmiešame s cukrom a vanilkovým extraktom. Porazte vaječné bielky do pevnej peny a opatrne zložte do zmesi. Naplňte miešaciu misku zmesou a zapnite stroj na zmrzlinu. Nechajte to bežať 30-40 minút. V závislosti od vašich chuťových preferencií si môžete zvoliť kratší čas varenia alebo môžete zmeniť proces varenia podľa svojich predstáv: Do základnej zmesi môžete pridať 250 gramov ovocného pyré, banánov alebo bobúľ atď. (pozri vyššie). Záleží len na vašom vkuse
POZNÁMKA: Pridajte ďalšie prísady do základnej zmesi a vložte zmes do mrazničky: To lepšie mieša chute, ale zmrzlina je rýchlejšia v stroji.

Vápenná dužina (sorbet)

zloženie: 200 g kryštálového cukru, 200 ml vody,
7 limetiek, pomarančov, 1 vaječný bielok.
Do misy vložte kryštálový cukor (rozpustnejší ako bežný cukor) a 200 ml vody. Miešajte drevenou lyžicou, kým sa všetok cukor nerozpustí. Potom priveďte do varu a varte asi 1 minútu. Nechajte roztok vychladnúť. Zmiešajte šťavu zo 7 limetiek (asi 175 ml) so šťavou z polovice pomaranča. Pridáme cukor a sirup. Porazte vaječný bielok (z malého vajíčka alebo polovice veľkého vajca), kým nebude pevnejší a vmiešajte do zmesi. Zmes sa nechá vychladnúť. Potom vložte zmes do mrazničky na 20 minút (nie dlhšie), aby sa zabránilo tvorbe kryštálov. Potom zmes odoberte, ľahko premiešajte a zmes vložte do miešacej misy. Zmes miešajte asi 30 minút v stroji na zmrzlinu. Odporúčame konzumovať ovocnú dužinu rýchlo, pretože sa rýchlo rozpúšťa. Tento recept stačí na výrobu asi 800 ml sorbetu. Viac receptov nájdete v kuchárskych knihách alebo na internete.

Čistenie a skladovanie zariadenia

- Pred čistením vždy odpojte napájací kábel zo sieťovej zásuvky.
- Nepoužívajte abrazívne roztoky ani drôtené kefy.
- Nikdy nepoužívajte ostré alebo abrazívne materiály.

VAROVANIE!
Pri čistení nikdy neponárajte motor do vody alebo iných tekutín. Hrozí nebezpečenstvo úrazu elektrickým prúdom alebo požiaru

- Pred čistením a používaním spotrebiča sa uistite, že je napájací kábel odpojený!
- Vyčistite kryt motora suchou handričkou bez použitia čistiacich roztokov.
- Odnímateľné časti, ktoré prichádzajú do styku so zmesou, opláchnite pod tečúcou vodou.
- Priehľadný kryt, základňu a miešacie nástroje opláchnite pod tečúcou vodou. Môžete použiť komerčne dostupný prostriedok na umývanie riadu.
- Po vyčistení všetky časti osušte handričkou.

Umývačka riadu

V umývačke riadu neumývajte žiadne časti spotrebiča.

Model:..... ICM 3764
Sila:..... 220 – 240 V, 50 Hz
Príkon:..... 12 W
Trieda ochrany: II
Čistá hmotnosť: ..... Ca.. 2,3 kg

Vyhlásenie o zhode

Toto zariadenie bolo testované, testované a vyrobené v súlade s platnými smernicami CE pre elektromagnetickú kompatibilitu a nízke napätie, ako aj s najnovšími bezpečnostnými predpismi. Dizajn a technické parametre sa môžu zmeniť bez predchádzajúceho upozornenia!

Záruka

Na nami predávaný výrobok poskytujeme záruku po dobu 24 mesiacov od dátumu predaja (príjmového dokladu). Počas záručnej doby odstránime všetky chyby výrobku alebo príslušenstva, ktoré vzniknú v dôsledku chýb materiálu alebo spracovania, bezplatne opravou alebo podľa nášho uváženia výmenou. Reklamácie nemajú za následok predĺženie záručnej doby, ani vás neoprávňujú na novú záruku! Doklad o kúpe slúži ako doklad o záruke. Bez tohto dokumentu nie je možné vykonať žiadnu bezplatnú výmenu alebo opravu. V prípade reklamácie odovzdajte kompletný výrobok v originálnom obale spolu s účtenkou predajcovi. Na chyby spotrebného materiálu alebo opotrebovaných dielov, ako aj na čistenie, údržbu alebo výmenu opotrebovaných dielov sa záruka nevzťahuje, a preto musia byť vrátené. Záruka zaniká v prípade zásahu neoprávnenou osobou.

Po uplynutí záruky

Po uplynutí záručnej doby je možné vykonať opravy za poplatok
v príslušnom špecializovanom stredisku obchodu alebo služieb.

Spoznám symbol "smetného koša"

Chráňte naše životné prostredie, elektrické spotrebiče nepatria do domového odpadu. Na konci životnosti zariadenia odneste zariadenie do zberného strediska na odbornú likvidáciu. Pomôže to predchádzať možným negatívnym dôsledkom na životné prostredie a ľudské zdravie, ktoré by sa mohli vyskytnúť v dôsledku nesprávnej likvidácie. Tým prispejete k zhodnocovaniu, recyklácii a iným formám zhodnocovania starých elektronických a elektrických spotrebičov. Informácie o tom, kde je možné tieto pomôcky zlikvidovať, získate od miestnych orgánov alebo miestnych orgánov.