NOTHING (R)

ear (3a)

SAFETY INFORMATION & WARRANTY INFORMATION

安全指南 & 售后信息
安全指南 & 售後信息

MODEL 型号 型號 : B190

Quick Start Guide
For more information, please download the complete guide on https://nothing.tech/pages/support-product-help

Trademarks and Permissions
The Bluetooth® word mark and logos are registered trademarks owned by Bluetooth SIG, Inc.
“Hi-Res Audio Wireless” logo is used under license from Japan Audio Society.
LDAC and LDAC logo are trademarks of Sony Corporation.
Other trademarks, product, or service and company names mentioned may be the property of their respective owners.

Precautions for using the device
Please read the safety information carefully before using to ensure safe and proper operation. Download the latest user manual at https://nothing.tech

• Do not modify the device or replace the battery by yourself which may damage the device and battery, and cause short circuit, overheating, fire, and injuries.
• The device can be charged through adapter or PC. Adapters must comply with local or international safety standards (eg: IEC 62368-1). Using any Third-party power adapter that does not comply with the above safety standards may result in injury. Using a damaged power cable may cause a fire, electric shock, injury, or property loss.
• To avoid choking or any other injury, do not swallow any of the parts of this product. Keep the device out of reach of children.
• Clean the microphone hole and sound mesh on the device regularly to avoid blockage. Use a soft and lint-free cloth to clean the device. Improper cleaning of the device may result in ear infections. Stop using the device if a skin problem occurs and consult a doctor.
• Ideal temperature:0 °C to 35 °C for operating, -20 °C to 45 °C for storage.
• Avoid using the device in dusty, damp, or dirty environments, or near sources of magnetic interference.
• Keep a minimum distance of 15 cm between a wireless device and an electronic implant (pacemaker, insulin pumps, neurostimulators, etc.). If wearing an electronic implant, hold the device on the side opposite the implant.
• Do not use the device when driving and obey all locals. Be sure to obey all local traffic laws and regulations.
• Please check all laws and regulations when using the device, especially in hospitals, medical institutions, schools, gas stations, when near fuel or chemical substances and when in aircrafts.
• Keep the device away from the belly of pregnant women and lower abdomen of adolescents.
• Children and adolescents should make reasonable use of the device. Limit the frequency and duration of use.
• Use the device under good reception conditions to reduce the RF exposure.
•To prevent possible hearing damage, do not listen at high volume levels for long periods.
• Keep the device and battery away from excessive heat and direct

sunlight. Do not place them on or in heating devices, such as microwave ovens, stoves, or radiators. The battery must not be dismantled, impacted, forced out or exposed to fire, which can result in an explosion.
• A battery subjected to extremely low air pressure or extremely high temperature may result in an explosion or the leakage of flammable liquid or gas.
• Please do not continue to use the product if the battery appears to be swollen.
• Please dispose of the battery in accordance with local regulations. Do not dispose of the battery as a household refuse.
• The power delivered by the charger must be between min 2.5 Watts required by the radio equipment, and max 5.0 Watts in order to achieve the maximum charging speed.

RF Exposure Information (SAR)

Specific Absorption Rate (SAR) refers to the rate at which the body absorbs RF energy. This equipment has been tested and meets applicable limits for radio frequency (RF) exposure. During testing, device radios are set to their highest transmission levels and placed in positions that simulate use near the head, with 0 mm separation. Accessories with metal parts may change the RF performance of the device and use such accessories should be avoided.
The SAR limit is 1.6 W/kg over 1 gram of tissue in US/Canada. The SAR limit of Europe is 2.0 W/kg over 10 gram of tissue.

Bezpečnostní opatření pro použití tohoto zařízení

Před použitím si pečlivě přečtěte tyto bezpečnostní informace, aby byl zajištěn bezpečný a řádný provoz zařízení. Nejnovější uživatelskou příručku si můžete stáhnout na adrese https://nothing.tech.
• Zařízení neupravujte ani sami nevyměňujte baterie, protože by to mohlo vést k poškození zařízení a baterie a způsobit přehřátí, požár a zranění.
• Zařízení lze nabíjet pomocí adaptéru nebo PC. Adaptéry musí splňovat místní či mezinárodní bezpečnostní normy (např. IEC 62368-1). Použití jakéhokoli napájecího adaptéru třetí strany nesplňujícího výše uvedené bezpečnostní normy může způsobit zranění. Použití poškozeného napájecího kabelu může způsobit požár, úraz elektrickým proudem, zranění nebo škody na majetku.
• Nepolykejte žádné součásti tohoto produktu, aby nedošlo k udušení či jinému zranění. Zařízení držte mimo dosah dětí.
• Otvor mikrofonu a zvukovou membránu zařízení pravidelně čistěte, aby se neucpala. K čištění zařízení používejte jemnou látku, která nepouští vlákna. Nevhodné čistění zařízení může způsobit ušní infekce. Dojde-li k problému s podrážděním pokožky, přestaňte zařízení používat a poraďte se s lékařem.
• Optimální teplota činí 0–35 °C pro používání a -20–40 °C pro skladování.
• Zařízení nepoužívejte v prašném, vlhkém či špinavém prostředí nebo v blízkosti zdrojů magnetického rušení.
• Mezi bezdrátovým zařízením a elektronickým implantátem

(kardiostimulátorem, inzulínovou pumpou, neurostimulátorem atd.) udržujte minimální vzdálenost 15 cm. Pokud máte v těle nebo na něm elektronický implantát, mějte zařízení na opačné straně než implantát.
• Nepoužívejte zařízení při řízení, myslete především na bezpečnost. Nezapomeňte dodržovat všechny místní dopravní předpisy.
• Při používání zařízení, zejména v nemocnicích a zdravotních ústavech, ve školách, na čerpacích stanicích, v blízkosti paliv či chemikálií a v letadle, se seznamte se všemi příslušnými zákony a nařízeními.
• Nedávejte zařízení do blízkosti břicha těhotných žen a podbříšku dospívajících.
• Děti a dospívající by měli zařízení používat pouze v rozumné míře. Omezte jejich četnost a dobu použití.
• Zařízení používejte za dobrých podmínek pro příjem, abyste snížili ozáření. Udržujte spojení blíže, můžete snížit množství záření.

Aby nedošlo k poškození sluchu, neposlouchejte dlouhodobě při vysoké úrovni hlasitosti.
• Držte zařízení a baterii mimo zdroje nadměrného tepla a přímé sluneční záření. Neumísťujte je na nebo do zařízení, která se zahřívají (např. mikrovlnné trouby, kamna či radiátory). Je zakázáno demontovat, narážet, vytahovat nebo vystavovat baterii ohni, protože by mohlo dojít k výbuchu.
• Vystavení baterie extrémně nízkému tlaku vzduchu či extrémně vysokým teplotám může mít za následek výbuch nebo únik hořlavé kapaliny či plynu.
• Nepoužívejte dál produkt, pokud je baterie nafouklá.
• Baterii odstraňte v souladu s místními předpisy. Nevyhazujte ji do komunálního odpadu.
• Příkon dodávaný nabíjecím zařízením musí být mezi minimálně 2,5 watty požadovanými rádiovým zařízením a maximálně 5,0 watty nezbytnými k dosažení maximální rychlosti nabíjení.

Informace o expozici RF (specifická míra absorpce, SAR)

Specifická míra absorpce (SAR) označuje míru, při jaké tělo absorbuje RF energii. Toto zařízení bylo testováno a splňuje platné limity pro expozici rádiové frekvenci (RF). Během testování jsou rádia zařízení nastavena na nejvyšší úroveň přenosu a umístěna do polohy, která simuluje použití v blízkosti hlavy, se separací 0 mm. Příslušenství s kovovými součástmi mohou měnit výkon RF zařízení a použití těchto příslušenství je třeba se vyhnout.
Limit SAR činí v Evropě 2,0 W/kg na 10 gramů tělní tkáně.

Vorsichtsmaßnahmen bei Verwendung des Geräts

Bitte lesen Sie sich die Sicherheitsinformationen sorgfältig durch, bevor Sie das Gerät verwenden, um einen sicheren und ordnungsgemäßen Betrieb zu gewährleisten. Laden Sie sich die aktuelle Version der Bedienungsanleitung unter https://nothing.tech herunter.
• Sie dürfen das Gerät nicht modifizieren oder den Akku selbst austauschen, da dies das Gerät und den Akku beschädigen und zu Überhitzung, Bränden und Verletzungen führen kann.
• Sie dürfen das Gerät nicht modifizieren oder den Akku selbst

austauschen, da dies das Gerät und den Akku beschädigen und zu Überhitzung, Bränden und Verletzungen führen kann.
• Das Gerät kann über ein Netzteil oder einen PC aufgeladen werden. Netzteile müssen lokalen oder internationalen Sicherheitsstandards entsprechen (z. B. IEC 62368-1). Die Verwendung von Drittanbieter-Netzteilen, die nicht den oben genannten Sicherheitsstandards entsprechen, kann zu Verletzungen führen. Die Verwendung eines beschädigten Netzkabels kann zu Bränden, Stromschlägen, Verletzungen oder Sachschäden führen.
• Verschlucken Sie keine Bestandteile dieses Produkts, um Ersticken oder andere Verletzungen zu vermeiden. Bewahren Sie das Gerät außerhalb der Reichweite von Kindern auf.
• Reinigen Sie die Mikrofonöffnung und die Lautsprecherabdeckung des Geräts regelmäßig, um Verunreinigungen zu entfernen. Verwenden Sie zum Reinigen des Geräts ein weiches, fusselfreies Tuch. Eine unsachgemäße Reinigung des Geräts kann zu Ohrentzündungen führen. Stellen Sie die Verwendung des Geräts ein, falls ein Hautproblem auftritt, und suchen Sie einen Arzt auf.
• Optimale Temperaturen: 0 bis 35 °C für den Betrieb, -20 bis 40 °C für die Aufbewahrung.
• Verwenden Sie das Gerät nicht in staubigen, feuchten oder schmutzigen Umgebungen oder in der Nähe von magnetischen Störquellen.
• Zwischen drahtlosen Geräten und elektronischen Implantaten wie Herzschrittmachern, Insulinpumpen und Neurostimulatoren muss ein Mindestabstand von 15 cm eingehalten werden. Wenn Sie ein elektronisches Implantat haben, halten Sie das Gerät auf der Seite, die dem Implantat gegenüberliegt.
• Verwenden Sie das Gerät nicht beim Autofahren. Die Sicherheit sollte hier Vorrang haben. Halten Sie sich an die örtlichen Verkehrsvorschriften und -regeln.
• Bitte beachten Sie alle Gesetze und Vorschriften, wenn Sie das Gerät verwenden, insbesondere in Krankenhäusern oder medizinischen Einrichtungen, in Schulen, an Tankstellen oder in der Nähe von Kraftstoff oder Chemikalien sowie in Flugzeugen.
• Halten Sie das Gerät vom Bauch schwangerer Frauen und vom Unterleib Jugendlicher fern.
• Kinder und Jugendliche sollten das Gerät in angemessener Weise nutzen. Häufigkeit und Dauer der Verwendung sollten begrenzt werden.
• Verwenden Sie das Gerät bei guten Empfangsbedingungen, um die Strahlenbelastung zu verringern. Halten Sie die Verbindung enger, um die Strahlungsmenge zu reduzieren.

Um mögliche Hörschäden zu vermeiden, darf das Gerät nicht über einen längeren Zeitraum mit hoher Lautstärke verwendet werden.
• Schützen Sie das Gerät und den Akku vor Überhitzung und direkter Sonneneinstrahlung. Sie dürfen nicht auf oder in Heizgeräten wie Mikrowellen, Herden oder Heizkörpern platziert werden. Der Akku darf nicht auseinandergebaut, Stößen ausgesetzt, gewaltsam entfernt oder einer offenen Flamme ausgesetzt werden, da dies zu einer Explosion führen kann.
• Wird ein Akku einem extrem niedrigen Luftdruck oder einer extrem

hohen Temperatur ausgesetzt, kann es zu einer Explosion oder zum Austreten entflammbarer Flüssigkeiten oder Gase kommen.
• Bitte verwenden Sie das Produkt nicht weiter, wenn der Akku aufgebläht ist.
• Bitte entsorgen Sie den Akku in Übereinstimmung mit den örtlichen Vorschriften. Er darf nicht im Hausmüll entsorgt werden.
• Die Leistung des Ladegeräts muss zwischen 2,5 Watt und maximal 5,0 Watt liegen, um die maximale Ladegeschwindigkeit zu erreichen.

Informationen zur Hochfrequenzstrahlung (SAR)

Die spezifische Absorptionsrate (SAR) bezieht sich auf die Geschwindigkeit, mit der der Körper Hochfrequenzenergie absorbiert. Dieses Gerät wurde getestet und entspricht den geltenden Grenzwerten für die Belastung durch Hochfrequenzstrahlung. Im Rahmen der Tests werden die Funkgeräte auf die höchste Sendeleistung eingestellt und an Positionen platziert, die eine Verwendung am Kopf mit einem Abstand von 0 mm simulieren. Zubehör mit Metallteilen kann die Hochfrequenzleistung des Geräts beeinträchtigen und sollte daher nicht verwendet werden.
In Europa liegt er bei 2,0 W/kg je 10 g Gewebe.

Precauciones para el uso del dispositivo

Lee la información de seguridad atentamente antes de su uso para garantizar un funcionamiento seguro y adecuado. Descarga el último manual de usuario en https://nothing.tech
• No modifiques el dispositivo ni sustituyas la batería por tu cuenta, ya que podrían dañarse el dispositivo y la batería y provocar sobrecalentamiento, fuego y lesiones.
• El dispositivo puede cargarse con un adaptador o con el PC. Los adaptadores deben cumplir los estándares de seguridad locales o internacionales (por ejemplo, IEC 62368-1). El uso de adaptadores de terceros que no cumplan los estándares de seguridad anteriores puede causar lesiones. El uso de un cable de alimentación dañado puede provocar incendios, descargas eléctricas o daños materiales.
• Para evitar asfixias o cualquier otra lesión, no ingieras ninguna de las piezas de este producto. Mantén el dispositivo fuera del alcance de los niños.
• Limpia el orificio del micrófono y la malla de sonido del dispositivo con frecuencia para evitar que se obstruya. Usa un paño suave sin pelusas para limpiar el dispositivo. Una limpieza inadecuada del dispositivo puede causar infecciones en los oídos. Deja de usar el dispositivo si se produce un problema en la piel y consulta a un médico.
• Temperatura ideal: de 0 a 35 °C en funcionamiento y de -20 a 40 °C en almacenamiento.
• Evita usar el dispositivo en entornos con polvo, húmedos o sucios, o cerca de fuentes de interferencia magnética.
• Mantén una distancia mínima de 15 cm entre un dispositivo inalámbrico y un implante electrónico (marcapasos, bombas de insulina, neuroestimuladores, etc.). Si llevas un implante electrónico, sujeta el dispositivo en el lado opuesto al implante.
• No uses el dispositivo mientras conduces; la seguridad es la

prioridad. Asegúrate de respetar las leyes y normativas de tráfico locales.
• Comprueba todas las leyes y normativas cuando uses el dispositivo, especialmente en hospitales o instituciones médicas, colegios, estaciones de gas o cerca de combustible o químicos y en un avión.
• Mantén el dispositivo alejado del vientre de las mujeres embarazadas y del bajo vientre de los adolescentes.
• Los niños y los adolescentes deben hacer un uso razonable del dispositivo. Limita la frecuencia y la duración de uso.
• Usa el dispositivo en buenas condiciones de recepción para reducir la radiación de exposición. Mantener la conexión más cerca puede reducir la cantidad de radiación.Para evitar posibles daños de audición, no escuches a un volumen alto durante largos periodos de tiempo.
• Mantén el dispositivo y la batería alejados del calor excesivo o la luz directa. No los pongas sobre dispositivos calientes ni dentro de los mismos; por ejemplo, microondas, estufas o radiadores. La batería no debe desmontarse, golpearse, sacarse ni exponerse a las llamas, ya que podría provocar una explosión.
• Una batería sujeta a una presión de aire demasiado baja o demasiado alta puede tener como consecuencia una explosión o el vertido de líquido o gas inflamable.
• No sigas usando el producto si parece que la batería está hinchada.
• Elimina la batería de acuerdo con la normativa local. No elimines la batería como basura doméstica.
• La operación de este equipo está sujeta a las siguientes dos condiciones: (1) es posible que este equipo o dispositivo no cause interferencia perjudicial y (2) este equipo o dispositivo debe aceptar cualquier interferencia, incluyendo la que pueda causar su operación no deseada.
• Especificaciones Eléctricas: 3.87 Vcc
• La potencia suministrada por el cargador debe ser de entre un mínimo de 2,5 vatios
requeridos por el equipo radioeléctrico y un máximo de 5,0 vatios a fin de alcanzar la máxima velocidad de carga.

Información sobre exposición a radiofrecuencia (SAR)

La tasa de absorción específica (SAR) hace referencia a la tasa en la cual el cuerpo absorbe energía de RF. Este equipo ha pasado las pruebas correspondientes y cumple los límites aplicables de exposición a radiofrecuencia (RF). Durante la prueba, se fijan dispositivos de radio a sus máximos niveles de transmisión y se colocan en posiciones que simulen el uso cerca de la cabeza, con una separación de 0 mm. Los accesorios con partes metálicas cambian el rendimiento de RF del dispositivo, por lo que debe evitarse el uso de este tipo de dispositivos.
El límite SAR es de 1,6 W/kg por 1 gramo de tejido en EE. UU. y Canadá. El límite SAR de Europa es de 2,0 W/kg por 10 gramos de tejido.

Mesures de sécurité pour utiliser cet appareil

Veuillez lire attentivement les informations relatives à la sécurité

avant la première utilisation afin de garantir un usage sûr et correct. Téléchargez le guide utilisateur le plus récent à l'adresse https://nothing.tech

• Ne modifiez pas l'appareil ou ne remplacez pas la batterie vous-même. Cela pourrait endommager l'appareil et la batterie, et entraîner une surchauffe, un départ de feu ou des blessures.

• Vous pouvez recharger l'appareil avec l'adaptateur ou sur PC. Les adaptateurs doivent être conformes aux normes de sécurité locales ou internationales (par exemple : IEC 62368-1). L'utilisation d'un adaptateur électrique tiers n'étant pas conforme aux normes de sécurité mentionnées ci-dessus pourrait entraîner des blessures. L'utilisation d'un câble d'alimentation endommagé pourrait entraîner un départ de feu, une électrocution, des blessures ou une perte matérielle.

• Pour éviter une électrocution ou toute autr e blessure, n'avalez aucune pièce de ce produit. Conservez cet appareil hors de portée des enfants.

• Nettoyez régulièrement le trou du microphone et le haut-parleur de l'appareil pour éviter toute obstruction. Pour nettoyer l'appareil, utilisez un chiffon doux non pelucheux. Un mauvais nettoyage de l'appareil pourrait entraîner des otites. Si vous constatez un problème cutané, arrêtez d'utiliser l'appareil et consultez un médecin.

• Température idéale : 0 °C à 35 °C pour l'utilisation, -20 °C à 40 °C pour le stockage.

• Évitez d'utiliser l'appareil dans des environnements poussiéreux, humides ou sales, ou près de sources d'interférences électromagnétiques.

• Gardez une distance minimale de 15 cm entre l'appareil sans fil et les implants électroniques (stimulateur cardiaque, pompes à insuline, neurostimulateurs, etc.). Si vous portez un implant électronique, tenez toujours l'appareil à l'opposé des implants.

• Lorsque vous conduisez, pensez à votre sécurité et n'utilisez pas l'appareil. Veillez à respecter toutes les règles de circulation locales.

• Lorsque vous utilisez cet appareil, veuillez consulter toutes les lois et réglementations en vigueur, notamment si vous vous trouvez dans un hôpital ou un établissement médical, dans une école, dans une station-service, près de carburant ou de produits chimiques, ou dans un avion.

• N'approchez pas l'appareil du ventre d'une femme enceinte ni de la partie inférieure de l'abdomen chez les adolescents.

• Les enfants et les adolescents doivent utiliser cet appareil de manière responsable. Limitez la fréquence et la durée de l'utilisation.

• Pour réduire l'exposition à la radiation,
utilisez l'appareil dans de bonnes conditions de réception du réseau. Gardez la connexion plus proche peut réduire la quantité de rayonnement.



Pour éviter d'éventuelles lésions auditives, ne vous exposez pas

à un volume élevé pendant de longues périodes.
• Conservez l'appareil et la batterie loin de toute chaleur excessive et de la lumière directe du soleil. Ne les posez pas sur des appareils chauffants tels qu'un micro-ondes, un four, un poêle ou encore un radiateur. La batterie ne doit pas être démontée, endommagée, retirée de force ni exposée à un incendie. Cela pourrait entraîner une explosion.
• Une batterie soumise à une pression atmosphérique extrêmement basse ou à des températures extrêmement élevées peut entraîner une explosion, ou une fuite de liquide inflammable ou de gaz.
• Veuillez arrêter d'utiliser le produit si la batterie semble gonflée.
• Veuillez éliminer la batterie conformément aux réglementations locales. Ne jetez pas la batterie avec les ordures ménagères.
• La puissance fournie par le chargeur doit être de minimum 2,5 Watts requis par l'équipement radio et, au maximum 5,0 Watts pour atteindre la vitesse de chargement maximale.

Informations sur l'exposition RF (DAS)

Le débit d'absorption spécifique (DAS) renvoie au débit avec lequel le corps absorbe l'énergie RF. Cet équipement a été testé et est conforme aux limites applicables en termes d'exposition aux radiofréquences (RF). Pendant le test, les appareils radios sont configurés à leur niveau de transmission le plus élevé et placez dans une position simulant une utilisation près de la tête, avec 0 mm de séparation. Les accessoires possédant des pièces métalliques peuvent modifier la performance RF de l'appareil. L'utilisation de ces accessoires est donc déconseillée.
La limite DAS est de 1,6 W/kg pour 1 gramme de tissu aux États-Unis/ au Canada. La limite DAS en Europe est de 2,0 W/kg pour 10 grammes de tissu.



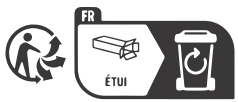

Precauzioni per l'uso del dispositivo

Leggere attentamente le informazioni di sicurezza prima dell'uso per garantire un funzionamento sicuro e appropriato. Scaricare il manuale dell'utente aggiornato all'indirizzo https://nothing.tech
• Non modificare il dispositivo né sostituire la batteria da soli poiché ciò potrebbe danneggiare il dispositivo e la batteria, causare surriscaldamenti, incendi e lesioni.
• Il dispositivo può essere caricato tramite caricabatterie o PC. I caricabatterie devono essere conformi agli standard di sicurezza locali e internazionali (ad esempio IEC 62368-1). L'utilizzo di qualsiasi caricabatterie di terza parte non conforme ai suddetti standard di sicurezza può causare lesioni. L'utilizzo di un cavo di alimentazione danneggiato può causare incendi, scosse elettriche, lesioni o danneggiamenti del dispositivo.
• Per evitare il rischio di soffocamento o altre lesioni, non

ingoiare alcun componente del prodotto. Mantere il dispositivo fuori dalla portata dei bambini.
• Pulire regolarmente il foro del microfono ela griglia del diffusore del dispositivo per evitare ostruzioni. Utilizzare un panno morbido e privo di lanugine per pulire il dispositivo. Una pulizia impropria del dispositivo può causare infezioni dell'orecchio. In caso si manifestino problemi cutanei, interrompere l'uso del dispositivo e consultare un medico.
• Temperatura ottimale: da 0 °C a 35 °C per il funzionamento da -20 °C a 40 °C per la conservazione.
• Evitare di utilizzare il dispositivo in ambienti polverosi, umidi o sporchi, oppure in prossimità di sorgenti di interferenze magnetiche.
• Mantenere una distanza minima di 15 cm tra dispositivi wireless e impianti medici elettronici (quali pacemaker, microinfusori insulinici, neurostimolatori e così via). Se si porta un impianto elettrico, mantenere il dispositivo sul lato opposto dell'impianto.
• Non utilizzare il dispositivo durante la guida e prestare la massima attenzione alla sicurezza. Accertarsi di attenersi a tutte le norme del codice della strada vigenti.
• Verificare tutte le leggi e normative relative all'uso del dispositivo, in particolare in ospedali o strutture mediche, scuole, stazioni di servizio, in prossimità di carburanti o sostanze chimiche e in aereo.
• Mantenere il dispositivo distante dall'addome di donne in gravidanza e dal basso ventre degli adolescenti.
• Bambini e adolescenti devono utilizzare il dispositivo in modo ragionevole. Limitare la frequenza e la durata di utilizzo.
• Utilizzare il dispositivo in buone condizioni di ricezione per ridurre l'esposizione a radiazioni. Mantenere la connessione più stretta può ridurre la quantità di radiazioni.
⚠ Per evitare possibili danni all'udito, non ascoltare a volumi elevati per periodi prolungati.
• Mantenere il dispositivo e la batteria al
riparo da calore eccessivo e dalla luce solare diretta. Non posizionarli sopra o all'interno di dispositivi riscaldanti quali forni a microonde, stufe o radiatori. La batteria non deve essere smontata, sottoposta a urti, estratta a forza o esposta al fuoco, tale comportamento potrebb e causarne l'esplosione.
• Una batteria sottoposta a una pressioneatmosferica estremamente bassa o a una temperatura estremamente alta potrebbe esplodere o presentare perdite di liquido o gas infiammabile.
• Interrompere l'uso del prodotto se la batteria risulta rigonfia.
• Smaltire la batteria in conformità alle norme locali. Non smaltirla nei rifiuti domestici.
• NOTHING ha adottato le etichette ambientali digitali ai sensi del Decreto n. 116/2020 per il corretto smaltimento degli imballaggi dei propri prodotti. Per informazioni sulla raccolta dell’imballaggio leggi https://it.nothing.tech/pages/ambiente
• La potenza fornita dal caricabatterie deve essere compresa tra i 2,5 watt minimi richiesti dall’apparecchiatura radio e i 5,0 watt massimi

necessari a raggiungere la massima velocità di ricarica.

Informazioni sull'esposizione a radiofrequenze (SAR)

Il tasso di assorbimento specifico (SAR, Specific Absorption Rate) si riferisce al tasso a cui il corpo assorbe energia a radiofrequenza. Questa apparecchiatura è stata testata e soddisfa i limiti applicabili di esposizione alle radiofrequenze. Durante il test, i radiotrasmettitori del dispositivo sono stati impostati ai livelli di trasmissione massima e collocati in posizioni che simulano l'uso in prossimità della testa, con separazione di 0 mm. Gli accessori con parti metalliche possono modificare le prestazioni delle radiofrequenze del dispositivo e l'uso di tali accessori deve essere evitato.

Il limite SAR in Europa è di 2,0 W/kg su 10 grammo di tessuto.

Środki ostrożności podczas korzystania z urządzenia

Przed użyciem prosimy o dokładne zapoznanie się z informacjami dotyczącymi bezpieczeństwa w celu zapewnienia bezpiecznego i prawidłowego użytkowania. Najnowsza wersja instrukcji obsługi dostępna do pobrania pod adresem https://nothing.tech

• Nie należy modyfikować urządzenia, ani samodzielnie wymieniać baterii, ponieważ może to skutkować uszkodzeniem urządzenia lub baterii i spowodować przegrzanie, pożar lub obrażenia.

• Urządzenie można ładować przy użyciu zasilacza lub komputera. Zasilacze muszą spełniać lokalne lub międzynarodowe normy bezpieczeństwa (np. IEC 62368-1). Stosowanie zasilaczy innych firm, które nie są zgodne z powyższymi standardami bezpieczeństwa, może spowodować uszczerbek na zdrowiu. Korzystanie z uszkodzonych przewodów może spowodować pożar, porażenie prądem, obrażenia lub utratę mienia.

• Aby uniknąć zadławienia i innych obrażeń, nie wolno połykać żadnych części produktu. Urządzenie należy trzymać poza zasięgiem dzieci.

• Zalecane jest regularne czyszczenie otworu na mikrofon i siatki głośnika, aby zapobiec ich zablokowaniu. Do czyszczenia należy używać miękkiej i niepylącej ściereczki. Nieprawidłowe czyszczenie urządzenia może wywołać infekcję ucha. W przypadku wystąpienia reakcji skórnych należy zaprzestać korzystania z urządzenia i skonsultować się z lekarzem.

• Optymalna temperatura pracy urządzenia wynosi od 0 °C do 35 °C, a przechowywania od -20 °C do 40 °C.

• Należy unikać korzystania z urządzenia w zakurzonych, wilgotnych lub brudnych miejscachoraz w pobliżu źródeł zakłóceń pola magnetycznego.

• Należy zachować minimalną odległość 15 cm pomiędzy urządzeniem bezprzewodowym a implantem elektronicznym (rozrusznik serca, pompa insulinowa, neurosymulatory itd.). W przypadku noszenia implantu elektronicznego, należy trzymać urządzenie po przeciwnej stronie niż implant.

• Podczas prowadzenia pojazdu nie wolno korzystać z urządzenia i należy kierować się względami bezpieczeństwa. Należy przestrzegać lokalnych praw i przepisów ruchu drogowego.

• Należy sprawdzać, jakie obowiązują prawa i przepisy dotyczące

korzystania z urządzenia, przede wszystkim w szpitalach i placówkach medycznych, szkołach, na stacjach benzynowych lub w pobliżu paliw i środków chemicznych oraz w samolocie.
• Urządzenie należy trzymać z daleka od brzuchów ciężarnych i podbrzuszy dorastających osób.
• Dzieciom i nastolatkom zaleca się rozsądne korzystanie z urządzenia. Należy ograniczać czas i częstotliwość stosowania.
• Należy korzystać z urządzenia w warunkach dobrego zasięgu, aby ograniczać ekspozycję na promieniowanie. Bliższe połączenie może zmniejszyć ilość promieniowania.

Aby zapobiec potencjalnemu uszkodzeniu słuchu, należy unikać długiego słuchania na wysokim poziomie głośności.
• Nie należy wystawiać urządzenia ani baterii na działanie nadmiernie wysokiej temperatury i bezpośrednich promieni słonecznych. Nie wolno umieszczać ich na ani w urządzeniach grzewczych, takich jak kuchenki mikrofalowe, kuchenki czy grzejniki. Baterii nie wolno demontować, uderzać, zgniatać, ani trzymać w pobliżu ognia, ponieważ grozi to wybuchem.
• Bateria narażona na działanie ekstremalnie niskiego ciśnienia atmosferycznego lub ekstremalnie wysokich temperatur grozi wybuchem lub wyciekiem cieczy łatwopalnejalbo gazu.
• Należy zaprzestać korzystania z urządzenia, jeżeli bateria wygląda na spęczniałą.
• Bateria musi być zutylizowana zgodnie z lokalnymi przepisami. Nie należy utylizować baterii razem z odpadkami domowymi.
• Moc generowana przez ładowarkę musi wynosić od min. 2,5 W wymaganych przez urządzenie radiowe do maks. 5,0 W, aby osiągnąć maksymalną prędkość ładowania.

Informacje o ekspozycji na promieniowanie radiowe (SAR)

Współczynnik absorpcji swoistej (SAR) odnosi się do tempa pochłaniania przez ciało energii fal radiowych. Niniejszy sprzęt został przetestowany i spełnia wymogi dotyczące limitów ekspozycji na fale radiowe (RF). W czasie testów emitery fal radiowych urządzenia zostały ustawione na maksymalny poziom emisji i umieszczone w miejscach symulujących korzystanie z urządzenia przy głowie w odległości 0 mm. Akcesoria z metalowymi elementami mogą zmieniać wydajność emiterów fal radiowych, toteż powinno się unikać ich stosowania.
W Europie limit wartości SAR wynosi 2,0 W/kg na 10 g tkanki.

Măsuri de precauție pentru utilizarea dispozitivului

Înainte de utilizare, vă rugăm să citiți cu atenție informațiile privind siguranța, pentru a asigura utilizarea sigură și corectă. Descărcați cel mai recent manual de utilizare de la https://nothing.tech
• Nu modificați dispozitivul și nu înlocuiți bateria pe cont propriu, întrucât acest lucru poate deteriora dispozitivul și bateria și poate cauza supraîncălzire, incendiu și vătămare corporală.
• Dispozitivul poate fi încărcat prin intermediul adaptorului sau PC-ului. Adaptoarele trebuie să respecte standardelelocale sau internaționale privind siguranța

(de ex. IEC 62368-1). Utilizarea unui adaptor de alimentare de la terți, care nu respectă standardele de siguranță de mai sus, poate provoca vătămare corporală. Utilizarea unui cablu de alimentare deteriorat poate provoca incendiu, electrocutare, vătămare corporală sau pierderi de proprietăți.
• Pentru a evita înecarea sau alte vătămări corporale, nu înghițiți nicio componentă a acestui produs. Nu lăsați dispozitivul la îndemâna copiilor.
• Curățați orificiul microfonului și plasa de sunet de pe dispozitiv în mod regulat, pentru a evita înfundarea. Utilizați o cârpă moale și fărăscame pentru a curăța dispozitivul. Curățarea necorespunzătoare a dispozitivului poate provocainfecții ale urechii. Încetați utilizarea dispozitivului dacă apare o problemă dermatologică și consultați un doctor.
• Temperatura ideală: de la 0 °C la 35 °C pentru utilizare, de la -20 °C la 40 °C pentru depozitare.
• Evitați utilizarea dispozitivului în medii prăfoase, umede sau murdare ori lângă surse de interferențe magnetice.
• Păstrați o distanță minimă de 15 cm între un dispozitiv wireless și un implant electronic (stimulator cardiac, pompe de insulină, neurostimulatoare etc.). Dacă aveți un implant electronic, țineți dispozitivul pe partea opusă față de implanturi.
• Nu utilizați dispozitivul în timp ce conduceți, iar siguranța trebuie să aibă prioritate. Asigurați-vă că respectați toate legile și reglementările locale privind traficul.
• Respectați toate legile și reglementările când utilizați dispozitivul, în special îninstituții spitalicești sau medicale, școli, benzinării sau în apropierea combustibiluluiori substanțelor chimice, precum și în avion.
• Nu apropiați dispozitivul de burta femeilor însărcinate și de partea de jos a abdomenului adolescenților.
• Copiii și adolescenții trebuie să utilizeze dispozitivul în mod rezonabil. Limitați frecvența și durata utilizării.
• Utilizați dispozitivul în condiții de recepție bună, pentru a reduce expunerea la radiații. Menținerea conexiunii mai aproape poate reduce cantitatea de radiații.
Pentru a preveni eventuala deteriorare a auzului, nu ascultați perioade îndelungate la volum ridicat.
• Nu apropiați dispozitivul și bateria de căldură excesivă și de lumina directă a soarelui. Nu le așezați pe sau în dispozitive de încălzire, cumar fi cuptoare cu microunde, sobe sau radiatoare. Bateria nu trebuie să fie demontată, lovită,scoasă cu forța sau expusă la foc, întrucât acest lucru poate provoca o explozie.
• O baterie supusă la o presiune extrem de scăzută a aerului sau la o temperatură extrem de înaltă poate provoca o explozie sau pierderi de lichid ori gaz inflamabil.
• Nu continuați utilizarea produsului dacă bateria pare umflată.
• Salubrizați bateria conform reglementărilor locale. Nu salubrizați bateria ca gunoi menajer.
• Puterea furnizată de încărcător trebuie să se situeze între minimum

2,5 waţi, cât are nevoie echipamentul radio, şi maximum 5,0 waţi pentru a atinge viteza maximă de încărcare.

Informaţii legate de expunerea la radiaţii de radiofrecvenţă (SAR)

Rata specifică de absorbţie (SAR) se referă la viteza cu care corpul absoarbe energia radiaţiilor de radiofrecvenţă. Acest echipament a fost testat şi îndeplineşte limitele aplicabile pentru expunerea la radiaţii de radiofrecvenţă (RF). În cursul testării, undele radio ale dispozitivului sunt setate la cele mai ridicate niveluri de transmisie şi plasate în poziţii care simulează utilizarea lângă cap, cu separare de 0 mm. Accesoriile cu componente metalice pot modifica performanţa radiaţiilor RF ale dispozitivului, iar utilizarea acestor accesorii ar trebui evitată.

Limita SAR în Europa este de 2 W/kg pe 10 grame de ţesut.

Bezpečnostné opatrenia pri používaní zariadenia

Pred použitím si pozorne prečítajte bezpečnostné informácie, aby ste zaistili bezpečnú a správnu prevádzku. Stiahnite si najnovšiu používateľskú príručku na adrese https://nothing.tech

• Svojpomocne neupravujte zariadenie ani nevymieňajte batériu. Mohlo by to spôsobiť poškodenie zariadenia alebo batérie a prehriatie,požiar alebo zranenie.

• Zariadenie možno nabíjať prostredníctvom adaptéraalebo počítača. Adaptéry musia spĺňať miestne alebo medzinárodné bezpečnostné normy (napr. IEC 62368-1). Používanie akéhokoľvek napájacieho adaptéra tretej strany, ktorý nespĺňa bezpečnostné normy uvedené vyššie, môže viesť k zraneniu. Použitie poškodeného napájacieho kábla môže spôsobiť požiar, úrazelektrickým prúdom, zranenie alebo stratu na majetku.

• Neprehĺtajte žiadnu časť tohto produktu, aby ste predišli uduseniu alebo akémukoľvek inému zraneniu. Zariadenie uchovávajte mimo dosahu detí.

• Pravidelne čistite otvor mikrofónu a zvukovú mriežku na zariadení, aby ste predišli ich upchatiu. Na čistenie zariadenia používajte mäkkú handričku, ktorá nepúšťa vlákna. Nesprávne čistenie zariadenia môže viesť k infekciám uší. Ak sa vyskytne problém s pokožkou, zariadenie prestaňte používať aporaďte sa s lekárom.

• Ideálna teplota: 0 °C až 35 °C pri prevádzke, −20 °C až 40 °C pri skladovaní.

• Nepoužívajte zariadenie v prašnom, vlhkom alebo znečistenom prostredí ani v blízkosti zdrojov magnetického rušenia.

• Dodržiavajte minimálnu vzdialenosť 15 cm medzi bezdrôtovým zariadením a elektronickým implantátom (kardiostimulátor, inzulínová pumpa, neurostimulátor atď.). Ak nosíte elektronický implantát, zariadenie držte na opačnej strane ako implantát.

• Pri šoférovaní zariadenie nepoužívajte, pretože prvoradá by mala byť bezpečnosť. Dodržiavajte všetky miestne zákony a nariadenia týkajúce sa cestnej premávky.

• Pri používaní zariadenia, najmä v nemocniciach alebo zdravotníckych zariadeniach, školách, na čerpacích staniciach alebo v blízkosti palív či chemikálií a v lietadle, sa oboznámte so všetkými zákonmi

a nariadeniami.
• Zariadenie držte mimo brucha tehotných žien a podbruška dospievajúcich.
• Deti a mladiství by mali zariadenie používať primeraným spôsobom. Obmedzte frekvenciu a trvanie používania.
• Zariadenie používajte pri dobrom príjme signálu, aby ste znížili vystavenie žiareniu.Udržiavajte pripojenie bližšie, môžete znížiť množstvo žiarenia.

Nepočúvajte dlhší čas pri vysokej hlasitosti, aby ste predišli možnému poškodeniu sluchu.
• Zariadenie a batériu držte mimo nadmerného tepla a priameho slnečného žiarenia. Neumiestňujte ich na povrch ani do vnútra vykurovacích zariadení, ako sú mikrovlnné rúry, sporáky alebo radiátory. Batéria sa nesmie rozoberať, vystaviť nárazu, nasilu tlačiť von ani vystavovať ohňu, pretože to môže spôsobiť výbuch.
• Vystavenie batérie extrémne nízkemu tlaku vzduchu alebo extrémne vysokej teplote môže viesť k výbuchu alebo úniku horľavej kvapaliny alebo plynu.
• Ak sa zdá, že batéria sa zväčšila, produkt ďalej nepoužívajte.
• Batériu zlikvidujte v súlade s miestnymi predpismi. Batériu nelikvidujte ako domový odpad.
• Výkon nabíjačky musí byť najmenej 2,5 wattov požadovaných rádiovým zariadením a najviac 5,0 wattov, aby sa dosiahla maximálna rýchlosť nabíjania.

Informácie o vystavení vysokofrekvenčnému žiareniu (SAR)

Špecifická miera absorpcie (SAR) označuje rýchlosť, akou telo absorbuje vysokofrekvenčnú energiu. Toto zariadenie bolo testované a spĺňa príslušné limity pre vystavenie vysokofrekvenčnej energii (RF). Počas testovania sú vysielačky zariadenia nastavené na najvyššie úrovne vysielania a umiestnené v pozíciách, ktoré simulujú používanie v blízkosti hlavy s odstupom 0 mm. Príslušenstvo s kovovými časťami môže zmeniť vysokofrekvenčný výkon zariadenia. Takéto príslušenstvo by sa nemalo používať.
V Európe má limit SAR hodnotu 2,0 W/kg na 10 gramov tkaniva.

EU/UK Regulatory Conformance

CE Statement

Hereby. NOTHING TECHNOLOGY LIMITED declares that this device is in compliance with Directive 2014/53/EU, Directive 2011/65/EU and its amendments. The full text of the EU declaration of conformity is available at the following internet address:https://nothing.tech/pages/support-product-help

UK Statement

Hereby, NOTHING TECHNOLOGY LIMITED declares that this device is in compliance with
the 2023 No. 1007 CONSUMER PROTECTION The Product Security and Telecommunications Infrastructure (Security Requirements for Relevant Connectable Products) Regulations 2023. The full text of the UK declaration of conformity (UK-DoC) is available at the following internet address: https://nothing.tech/pages/support-product-help

Correct disposal of this product



The crossed-out wheelie bin symbol on your product, battery, literature or packaging indicates that the product and its electronic accessories should not be disposed of with household waste. To safely recycle your device, please use local return and collection systems or contact the retailer where the device was originally purchased. Please delete your personal data on the devices to be disposed of.

Frequency Bands and Power

The frequency bands and maximum transmitting power (radiated and/or conducted) nominal limits applicable to this radio equipment are as follows:

Bluetooth(2.4GHz): <20dBm

Prohlášení o označení CE

Tímto společnost NOTHING TECHNOLOGY LIMITED prohlašuje, že toto zařízení splňuje požadavky směrnice 2014/53/EU, směrnice 2011/65/EU a jejích změn. Úplné znění prohlášení o shodě EU je k dispozici na webové adrese https://nothing.tech/pages/support-product-help.



Řádné odstranění tohoto produktu

Symbol na produktu, na baterii, v dokumentaci nebo na obalu značí, žetento produkt a jeho elektronická příslušenství nesmí být odstraněn v rámci komunálního odpadu. K bezpečné recyklaci zařízení použijte místní systémy vracení a sběru nebo se obraťte na prodejce, u kterého jste produkt původně zakoupili.Prosím, smažte své osobní údaje na zařízeních, která chcete zlikvidovat.

Frekvenční pásma a výkon

Frekvenční pásma a nominální limity maximální přenášené energie (zářením či vedením) platné pro toto rádiové zařízení jsou následující:

Bluetooth (2,4 GHz): < 20 dBm

CE-Konformitätserklärung

Hiermit erklärt NOTHING TECHNOLOGY LIMITED, dass dieses Gerät die Anforderungen der Richtlinie 2014/53/EU, der Richtlinie 2011/65/EU und der entsprechenden Änderungen erfüllt. Der vollständige Text der EU-Konformitätserklärung kann unter https://nothing.tech/pages/support-product-help eingesehen werden.



Korrekte Entsorgung des Produkts

Das Symbol auf dem Produkt, dem Akku, der Dokumentation oder der Verpackung weist darauf hin, dass das Produkt und sein elektronisches Zubehör nicht im Hausmüll entsorgt werden dürfen. Zum sicheren Recycling des Geräts müssen die örtlichen Rückgabe- und Sammelsysteme genutzt oder der Händler, bei dem das Gerät ursprünglich gekauft wurde, kontaktiert werden.Bitte löschen Sie Ihre persönlichen Daten auf den zu entsorgenden Geräten.

Frequenzbänder und Leistung

Für diese Funkanlage gelten die folgenden Frequenzbänder und maximalen Nennwerte für die Sendeleistung (leitungsgebundene und/oder abgestrahlte Emissionen):

Bluetooth (2,4 GHz): < 20 dBm

Declaración CE
Por la presente, NOTHING TECHNOLOGY LIMITED declara que este dispositivo cumple la Directiva 2014/53/UE, la Directiva 2011/65/UE y sus enmiendas. El texto completo de la declaración de conformidad de la UE está disponible en la siguiente dirección de Internet https://nothing.tech/pages/support-product-help



Eliminación correcta de este productoEl símbolo de tu producto, la batería, la documentación o el embalaje indican queel producto y sus accesorios electrónicos no debe n eliminarse como basura doméstica. Para reciclar de manera segura tu dispositivo, usa los sistemas de devolución y recogida locales o ponte en contacto con el distribuidor en el que adquiriste el dispositivo.Por favor, elimine sus datos personales de los dispositivos que se van a desechar.

Bandas de frecuencia y potencia
Los límites nominales aplicables de las bandas de frecuencia y la potencia máxima de transmisión (radiada y/o conducida) de este equipo de radio son los siguientes:
Bluetooth(2,4 GHz): <20 dBm

Déclaration CE
Par la présente. NOTHING TECHNOLOGY LIMITED déclare que cet appareil est conforme aux directives 2014/53/EU et 2011/65/EU, ainsi qu'à ses amendements. L'intégralité du texte de la déclaration CE/UE de conformité est disponible à l'adresse Internet suivante : https://nothing.tech/pages/support-product-help



Élimination correcte de ce produit Le symbole qui se trouve sur le produit, la batterie, le texte ou l'emballage indiquent que ce produit et ses accessoires électroniques ne doivent pas être jetés avec les ordures ménagères. Pour recycler votre appareil en toute sécurité, veuillez opter pour les systèmes de retour et de collecte proposés près de chez vous, ou contactez le commerçant auprès duquel vous avez initialement acheté l'appareil.Veuillez supprimer vos données personnelles sur les appareils à mettre au rebut.

Bandes de fréquences et puissanceLes limites nominales applicables des bandes de fréquences et de la puissance de transmission maximale (rayonnée et/ou conduite) de ce matériel radio sont les suivantes :Bluetooth(2.4 GHz) : <20 dBm

Dichiarazione di conformità CE
Con la presente, NOTHING TECHNOLOGY LIMITED dichiara che il dispositivo è conforme alla Direttiva 2014/53/EU, alla Direttiva 2011/65/EU e ai relativi emendamenti. Il testo completo della dichiarazione di conformità UE è disponibile all'indirizzo seguente https://nothing.tech/pages/support-product-help



Smaltimento corretto del prodotto Il simbolo riportato su prodotto, batteria, documentazione o imballaggio indica che il prodotto include componenti elettronici e non deve essere smaltito con i rifiuti domestici. Per riciclare in modo sicuro il dispositivo, servirsi dei sistemi locali di restituzione e raccolta o contattare il rivenditore presso

cui il dispositivo è stato acquistato originariamente.Si prega di eliminare i dati personali dai dispositivi da smaltire.

Bande di frequenza e potenza

Le bande di frequenza e i limiti nominali di potenza massima di trasmissione (irradiata e/o condotta) applicabili a questa apparecchiatura radio sono i seguenti:Bluetooth (2,4 GHz): <20 dBm

Deklaracja zgodności CE

Niniejszym firma NOTHING TECHNOLOGY LIMITED oświadcza, że to urządzenie jest zgodne z dyrektywą 2014/53/UE, dyrektywą 2011/65/UE i jej poprawkami. Pełny tekst deklaracji zgodności UE można znaleźć pod następującym adresem internetowym https://nothing.tech/pages/support-product-help.



Właściwa utylizacja sprzętu

Symbol na etykiecie produktu, na baterii, w dokumentacji lub na opakowaniu wskazuje, że produktu i dołączonych akcesoriów elektronicznych nie należy wyrzucać do domowych pojemników na odpadki. Aby bezpiecznie poddać urządzenie recyklingowi, należy skorzystać z miejscowych punktów zwrotu i zbiórki lub skontaktować się ze sprzedawcą, u którego sprzęt został pierwotnie nabyty.Proszę usunąć swoje dane osobowe z urządzeń przeznaczonych do utylizacji.

Pasma częstotliwości i moc

Pasma częstotliwości i znamionowe maksymalne limity mocy transmisji (wypromieniowanej i/lub przewodzonej) stosuje się do tego sprzętu radiowego następująco:

Bluetooth(2,4 GHz): <20 dBm

Declarația de conformitate CE

Prin prezenta, NOTHING TECHNOLOGY LIMITED declară că acest dispozitiv este conform cu Directiva 2014/53/UE, Directiva 2011/65/UE și cu amendamentele acestora. Textul integral al declarației de conformitate UE este disponibil la următoarea adresă de internet: https://nothing.tech/pages/support-product-help



Salubrizarea corectă a acestui produs

Simbolul de pe produs, baterie, literatură sau ambalaj indică faptul că produsul și accesoriile sale electronice nu trebuie aruncate împreună cu deșeurile menajere. Pentru a recicla în siguranță dispozitivul, vă rugăm să folosiți sistemele locale de returnare și colectare sau să contactați retailerul de unde a fost achiziționat inițial dispozitivul.Vă rugăm să ștergeți datele dumneavoastră personale de pe dispozitivele care urmează să fie eliminate.

Benzile de frecvență și puterea

Limitele nominale pentru benzile de frecvență și puterea maximă de transmisie (radiată și/sau condusă), aplicabile acestui echipament radio, sunt următoarele:

Bluetooth (2,4 GHz): <20 dBm

Vyhlásenie CE

Spoločnosť NOTHING TECHNOLOGY LIMITED týmto vyhlasuje, že toto zariadenie je v súlade so smernicou 2014/53/EÚ, smernicou 2011/65/EÚ a jej zmenami a doplneniami. Úplné znenie vyhlásenia o zhode EÚ je k dispozícii na tejto internetovej adrese: https://nothing.tech/

pages/support-product-help



Správna likvidácia tohto produktu

Symbol na produkte, batérii, dokumente alebo obale znamená, že produkt a jeho elektron ické príslušenstvo sa nesmú likvidovať spolu s domovým odpadom. Ak chcete zariadenie bezpečne recyklovať, použite miestny systém na odovzdanie a zber alebo kontaktujte predajcu, u ktorého bolo zariadenie pôvodne zakúpené. Prosím, vymažte svoje osobné údaje na zariadeniach, ktoré chcete zlikvidovať.

Frekvenčné pásma a napájanie

Nominálne limity pre frekvenčné pásma a maximálny vysielací výkon (vyžarovaný a/alebo prenášaný vedením) platné pre toto rádiové zariadenie sú nasledujúce:

Bluetooth (2,4 GHz): < 20 dBm

India E-waste information

The products manufactured by NOTHING comply with E-waste Rules 2022 and its amendments. The content of hazardous substances is as follows:

1. Lead (Pb) - not over 0.1% by weight;
2. Cadmium (Cd) - not over 0.01% by weight;
3. Mercury (Hg) - not over 0.1% by weight;
4. Hexavalent chromium (Cr6+) - not over 0.1% by weight;
5. Polybrominated biphenyls (PBBs) - not over 0.1% by weight.
6. Polybrominated diphenyl ethers (PBDEs) - not over 0.1% by weight



For the purpose of recycling and reducing the harmful effects on the environment, the Electrical & Electronic Equipments should not be disposed of with other household waste. Please separate these items from other types of wastes and recycle them through an authorized e-waste company. As a part of the e-waste recycling initiative, NOTHING has partnered with an authorized e-waste company named Karo Sambhav. You can contact Karo Sambhav to recycle your e-waste products. For further information, you can contact Karo Sambhav at:

Karo Sambhav Private Limited
Website: www.karosambhav.com
Toll-Free No: 1800-2121-434

USA/Canada Regulatory Conformance Statement

• Remove and immediately recycle or dispose of used batteries according to local regulations and keep away from children. Do NOT dispose of batteries in household trash or incinerate.
• Do not force discharge, recharge, disassemble, heat above 35°C or incinerate. Doing so may result in injury due to venting, leakage or explosion resulting in chemical burns.
• Even used batteries may cause severe injury or death.
• The device contains non-replaceable batteries.
• Call a local poison control center for treatment information.
• The compatible battery is Rechargeable Lithium-Ion batteries. The nominal battery voltage is 3.87V.

This device complies with part 15 of the FCC Rules and contains licence-exempt transmitter(s)/receiver(s) that comply with

Innovation, Science and Economic Development Canada's licence-exempt RSS(s). Operation is subject to the following two conditions:
(1) This device may not cause harmful interference, and
(2) This device must accept any interference received, including interference that may cause undesired operation.
This device has been tested and found to comply with the limits for a Class B digital device. pursuant to Part 15 of the FCC Rules. These limits are designed to provide reasonable protection against harmful interference in a residential installation. This equipment generates, uses and can radiate radio frequency energy and, if not installed and used in accordance with the instructions, may cause harmful interference to radio communications. However, there is no guarantee that interference will not occur in a particular installation. If this equipment does cause harmful interference to radio or television reception, which can be determined by turning the equipment off and on, the user is encouraged to try to correct the interference by one or more of the following measures.
-Reorient or relocate the receiving antenna
-Increase the separation between the equipment and receiver.
-Connect the equipment into an outlet on a circuit different from that to which the receiver is connected.
-Consult the dealer or an experienced radio/TV technician for help
Caution:Changes or modifications not expressly approved by the party responsible for compliance could void the user's authority to operate the equipment.
Responsible Party(Contact for FCC matters only)
WAGMI Amercia,Corp.
Address: 19901, Kent, Dover, 108 Lakeland Avenue, Delaware, USA
https://us.nothing.tech/pages/contact-support

⚠WARNING

• **INGESTION HAZARD:** THIS PRODUCT CONTAINS A BUTTON CELL OR COIN BATTERY.
• **DEATH** OR SERIOUS INJURY CAN OCCUR IF INGESTED.
• A SWALLOWED BUTTON CELL OR COIN BATTERY CAN CAUSE **INTERNAL CHEMICAL BURNS** IN AS LITTLE AS **2 HOURS**.
• **KEEP** NEW AND USED BATTERIES **OUT OF REACH OF CHILDREN**
• **SEEK IMMEDIATE MEDICAL ATTENTION** IF A BATTERY IS SUSPECTED TO BE SWALLOWED OR INSERTED INSIDE ANY PART OF THE BODY.



Product Name: Wireless Earphone	FCC ID: 2AZEQ-B190L, 2AZEQ-B190R
HVIN: B190L, B190R	IC: 27102-B190L, 27102-B190R

L'émetteur/récepteur exempt de licence contenu dans le présent appareil est conforme aux CNR d'Innovation, Sciences et Développement économique Canada applicables aux appareils radio exempts de licence. L'exploitation est autorisée aux deux conditions suivantes :(1) L'appareil ne doit pas produire de brouillage; (2)L'appareil doit

accepter tout brouillage radioélectrique subi, même si le brouillage est susceptible d'en compromettre le fonctionnement.

使用注意事项

使用前，请仔细阅读安全信息，以确保安全和正确操作产品。

在 https://nothing.tech 下载最新用户手册。

• 请勿自行改装设备或更换电池，否则可能会损坏设备和电池，并导致过热，火灾和人身伤害。

• 设备可以通过适配器或 PC 充电，适配器必须符合 CCC 标准。使用任何不符合上述安全标准的第三方适配器可能会导致人身伤害。使用损坏的数据线可能会导致火灾，触电，受伤或财产损失。

• 为避免窒息或其他伤害，请勿吞食本产品的任何部件，并将设备放在儿童接触不到的地方。

• 定期清理设备上的麦克风孔和声网，以免堵塞。请使用柔软的无尘布清洁设备。清洁不当可能会导致耳朵感染。如果出现皮肤问题，请停止使用该设备并咨询医生。

• 工作温度：0 ° C 至 35 ° C，存储温度：-20 ° C 至 40 ° C 。

• 避免在多尘、潮湿或脏乱的环境或靠近磁干扰源的环境中使用设备。

• 请将设备和电子植入物（起搏器、胰岛素泵、神经刺激器等）之间，至少保持 15 厘米的距离。如果佩戴电子植入物，请将设备放在植入物对面的一侧。

• 驾驶时请勿使用该设备。请遵守当地交通法规。

• 使用设备时，请查看所有法律法规，尤其是在医院或医疗机构、学校、加油站或靠近燃料或化学品的地方以及在飞机上。

• 将设备和电池远离过热和阳光直射。请勿放在加热设备上或加热设备中，例如微波炉、火炉或加热器。电池不得拆卸、撞击、強行取出或暴露于火中，否则可能导致爆炸。

• 电池承受极低气压或极高温度，可能导致爆炸或易燃液体或气体泄露。

• 如果电池出现肿胀，请不要继续使用本产品。

• 请按照当地法规处理电池。请勿将电池作为家庭垃圾处理。

• 电池浸水后禁止使用。

避免长时间高音量使用，以免损伤听力。

产品中有害物质的名称及含量										
部件名称	有害物质或元素									
	Pb	Hg	Cd	Cr(VI)	PBBs	PBDEs	DBP	DIBP	BBP	DEHP
印刷电路板组件	X	○	○	○	○	○	○	○	○	○
塑料	○	○	○	○	○	○	○	○	○	○
金属	X	○	○	○	○	○	○	○	○	○
附件	X	○	○	○	○	○	○	○	○	○
电池	○	○	○	○	○	○	○	○	○	○

注 1：○：表示该有害物质在该部件所有均质材料中的含量均不超出电器电子产品有害物质限制使用国家标准要求。
X：表示该有害物质至少在该部件的某一均质材料中的含量超出电器电子产品有害物质限制使用国家标准要求。
注 2: 以上未列出的部件 , 表明其有害物质含量均不超出电器电子产品有害物质限制使用国家标准要求。

本标识内数字表示产品在正常使用状态下的环保使用期限为 10 年。某些部件可能有环保使用期限标识并与产品环保使用期限不同，以部件标识内数字为准。因型号不同产品可能不包括除主机外的以上所有部件，请以实际销售配置为准。

設備名稱：無線耳機

使用設備的注意事項

請在使用前仔細閱讀安全信息，以確保安全和正確操作。在 https://nothing.tech 下載最新的用戶手冊。
• 請勿自行改裝設備或更換電池，否則可能會損壞設備和電池，並導致過熱、火災和人身傷害。
• 設備可以通過適配器或 PC 充電。適配器必須符合當地或國際安全標準（例如：IEC 62368-1）。使用任何不符合上述安全標準的第三方電源適配器可能會導致人身傷害。使用損壞的電源線可能會導致火災、觸電、受傷或財產損失。
• 為避免窒息或任何其他傷害，請勿吞食本產品的任何部件。將設備放在兒童接觸不到的地方。
• 定期清潔設備上的麥克風孔和聲網，以免堵塞。使用柔軟的無絨布清潔設備。設備清潔不當可能會導致耳朵感染。如果出現皮膚問題，請停止使用該設備並諮詢醫生。
• 工作溫度：0 ° C 至 35 ° C，存儲溫度：-20 ° C 至 40 ° C 。
• 避免在多塵、潮濕或骯髒的環境或靠近磁干擾源的環境中使用設備。
• 無線設備和電子植入物（起搏器、胰島素泵、神經刺激器等）之間至少保持 15 厘米的距離。如果佩戴電子植入物，請將設備放在植入物對面的一側。
• 駕駛時應優先考慮安全，請勿使用該設備。請務必遵守所有當地交通法規。
• 使用設備時，請查看所有法律法規，尤其是在醫院或醫療機構、學校、加油站或靠近燃料或化學品的地方以及在飛機上。
• 將設備和電池遠離過熱和陽光直射。請勿將它們放在加熱設備上或加熱設備中，例如微波爐、火爐或散熱器。電池不得拆卸、撞擊、強行取出或暴露於火中，否則可能導致爆炸。
• 電池承受極低氣壓或極高溫度，可能導致爆炸或易燃液體或氣體洩漏。
• 如果電池出現腫脹，請不要繼續使用本產品。

為保護環境安全，廢棄電池應進行回收處置。

避免長時間高音量使用，以免損傷聽力。

• 取得審驗證明之低功率射頻器材，非經核准，公司、商號或使用者均不得擅自變更頻率、加大功率或變更原設計之特性及功能。
• 低功率射頻器材之使用不得影響飛航安全及干擾合法通信；經發現有干擾現象時，應立即停用，並改善至無干擾時方得繼續使用。
• 前述合法通信，指依電信管理法規定作業之無線電通信。
• 低功率射頻器材須忍受合法通信或工業、科學及醫療用電波輻射性電機設備之干擾。

環保說明						
單元	限用物質及其化學符號					
	鉛 (Pb)	汞 (Hg)	鎘 (Cd)	六價鉻 (Cr^{+6})	多溴聯苯 (PBB)	多溴二苯醚 (PBDE)
印刷電路板組件	-	○	○	○	○	○
塑料	○	○	○	○	○	○
金屬	-	○	○	○	○	○
附件	-	○	○	○	○	○

備考 1. 〝超出 0.1 wt %〞及〝超出 0.01 wt %〞係指限用物質之百分比含量超出百分比含量基準值。
備考 2. 〝○〞係指該項限用物質之百分比含量未超出百分比含量基準值。
備考 3. 〝—〞係指該項限用物質為排除項目。

デバイスのご使用にあたっての注意事項
安全かつ適切に操作していただけるよう、ご使用の前に安全上の注意事項をよくお読みください。最新のユーザーマニュアルは https://nothing.tech からダウンロードいただけます。
• ご自身でデバイスの改造やバッテリの交換を行わないでください。デバイスやバッテリが損傷し、過熱や

発火が生じたり、怪我を負ったりするおそれがあります。
・ デバイスはアダプタまたは PC 経由で充電できます。アダプタは現地の安全基準または国際的な安全基準 (IEC 62368-1 など) に準拠している必要があります。上記の安全基準に準拠しないサードパーティ製の電源アダプタを使用すると、怪我を負うおそれがあります。損傷した状態の電源ケーブルを使用すると、発火や感電が生じたり、怪我や物的損害を負ったりするおそれがあります。
・ 窒息やその他の怪我を避けるため、本製品のいかなる部品も口に入れないようにしてください。デバイスは子どもの手が届かない場所に保管してください。
・ デバイスのマイクホールとサウンドメッシュの部分は、詰まりを防ぐため定期的に清掃してください。デバイスの清掃には柔らかいリントフリーの布をお使いください。デバイスの清掃が適切に行われない場合、耳の感染症を引き起こすおそれがあります。皮膚に問題が生じた際は、デバイスの使用を中止し、医療機関にご相談ください。
・ 最適な温度は、動作時 0 ° C ～ 35 ° C、保管時 -20 ° C ～ 40 ° C です。
・ 埃、湿気、汚れにさらされる環境や、磁気の発生源が近くにある環境でデバイスを使用することは避けてください。
・ ワイヤレスデバイスと埋め込み型電子機器 (ペースメーカー、インスリンポンプ、神経刺激装置など) の間は、少なくとも 15 cm の距離を保ってください。埋め込み型電子機器を装着している場合は、電子機器とは逆の側にデバイスを持つようにしてください。
・ 運転中はデバイスを使用せず、安全を最優先してください。現地のすべての交通法規に必ず従ってください。
・ デバイスを使用する際は、該当するすべての法律および規制をご確認ください。特に、病院などの医療機関、学校、ガスステーション、燃料や化学物質に近い場所、および航空機内ではご注意ください。
・ 妊娠している女性の腹部や未成年者の下腹部にデバイスを近づけないようにしてください。
・ 子どもや未成年者によるデバイスの使用は、適正に行う必要があります。使用の頻度および時間を制限してください。
・ 放射線への暴露を軽減するため、デバイスは良好な受信条件下でご使用ください。

Li-ion

Ⓡ 217-263172

聴覚障害を防ぐため、長時間大音量で聴かないでください。
・ デバイスおよびバッテリは、過度の高温や直射日光にさらさないでください。デバイスやバッテリを加熱装置 (電子レンジ、ストーブ、ラジエータなど) の上に置いたり中に入れたりすることは避けてください。バッテリを分解したり、衝撃を与えたり、無理に取り出したり、火に近づけたりしないでください。爆発を招くおそれがあります。
・ バッテリを極端に低い空気圧や極端な高温にさらすと、爆発を招いたり、引火性の液体やガスが漏れたりするおそれがあります。
・ バッテリが膨張しているように見える場合は、製品の使用を中止してください。
・ バッテリを廃棄する際は、現地の規制に従ってください。家庭ごみとしてバッテリを廃棄しないようにご注意ください。

장치 사용 주의 사항
안전하고 적절한 작동을 위해 사용 전에 안전 정보를 주의 깊게 읽어 주십시오 . https://nothing.tech 에서 최신 사용자 매뉴얼을 다운로드하십시오 .
・ 장치 및 배터리를 손상시키거나 과열 , 화재 , 부상을 초래할 수 있으므로 자체적으로 장치를 개조하거나 배터리를 교체하지 마십시오 .
・ 어댑터 또는 PC 로 장치를 충전할 수 있습니다 . 어댑터는 지역 또는 국제 안전 표준 (예 : IEC 62368-1) 을 준수해야 합니다 . 상기 안전 표준을 준수하지 않는 제삼자 전원 어댑터 사용은 부상을 초래할 수 있습니다 . 손상된 전원 케이블을 사용하면 화재 , 감전 , 부상 또는 재산상 손실을 초래할 수 있습니다 .
・ 장치를 어린이의 손이 닿지 않는 곳에 보관하십시오 . 질식 또는 기타 부상을 방지하려면 이 제품의 어떤 부품도 삼

키지 마십시오 .
• 장애를 방지하기 위해 장치의 마이크 구멍과 사운드 메쉬를 정기적으로 청소하십시오 . 부드럽고 실 보푸라기가 없는 천을 사용해 장치를 닦으십시오 . 장치를 적절히 청소하지 않으면 귀 감염을 초래할 수 있습니다 . 피부 문제가 발생하는 경우 장치 사용을 중단하고 의사와 상담하십시오 .
• 이상적인 온도 : 작동의 경우 0 ° C~35 ° C, 보관의 경우 -20 ° C~40 ° C.
• 먼지가 많거나 습하거나 지저분한 환경 또는 전자파 간섭의 근원이 되는 것의 근처에서는 장치 사용을 피하십시오 .
• 무선 장치와 삽입된 전자 기기 (심박조율기 , 인슐린 주입 장치 , 신경 자극기 등) 사이에 최소 15 cm 거리를 유지하십시오 . 삽입된 전자 기기가 있는 경우 기기가 삽입된 쪽의 반대쪽에 장치를 보관하십시오 .
• 운전 중에는 안전이 최우선시 되어야 하므로 장치를 사용하지 마십시오 . 모든 지역의 교통 법 및 규정을 따르십시오 .
• 병원 또는 의료 기관 , 학교 , 주유소 또는 연료나 화학 물질 근처 및 비행기 내에서는 특히 장치를 사용할 때 모든 법과 규정을 확인하십시오 .
• 장치를 임산부의 배 및 청소년의 하복부에서 멀리 유지하십시오 .
• 어린이 및 청소년은 장치를 합리적으로 사용해야 합니다 . 사용 빈도 및 기간을 제한합니다 .
• 방사선 노출을 줄이기 위해 좋은 수신 조건에서 장치를 사용하십시오 .

청력 손상을 방지하려면 높은 음량으로 장시간 듣지 마십시오 .
• 장치 및 배터리를 과도한 열 및 직사광선에서 먼 곳에 보관하십시오 . 전자레인지 , 가스레인지 또는 라디에이터와 같은 가열 장치 위에 놓거나 안에 넣지 마십시오 . 배터리를 분해하거나 , 충격을 가하거나 , 강제로 빼내거나 , 폭발을 일으킬 수 있는 불에 노출해서는 안 됩니다 .
• 폭발이나 인화성 액체 또는 가스의 누출을 일으킬 수 있는 극도로 낮은 기압 또는 극도로 높은 온도에 배터리 노출 .
• 배터리가 부풀어오른 것 같은 경우 제품을 계속 사용하면 안 됩니다 .
• 지역 규정에 따라 배터리를 폐기하십시오 . 배터리를 가정용 폐기물로 배출하면 안 됩니다 .
• 이 장치는 Bluetooth 지원합니다 .
• 패키지에는 Buds 1 개 , 퀵 가이드 1 개 , 안전 정보 1 개 및 보증 카드가 포함되어 있습니다 .

RF 노출 정보 (SAR)
• 본 제품의 전자파흡수율은 과학기술정보통신부의 「전자파 인체 보호 기준」을 만족합니다 . 최소 0mm 간격으로 머리 근처에서 사용을 시뮬레이션하는 위치에 기기를 배치했습니다 .
• 전자파흡수율 (SAR : Specified Absorption Rate) 은 인체에 흡수될 수 있는 전자파의 양으로 우리 나라는 국제권고기준인 2 W/kg 보다 엄격한 1.6 W/kg 기준을 적용하고 있습니다 . 그러나 일상생활에서는 최대 출력보다 현저히 낮은 출력상태에서 통신이 이루어지므로 전자파흡수율은 위 시험 결과보다 매우 낮습니다 . 전자파흡수율에 대한 자세한 정보는 국립전파연구원 (www.rra.go.kr) 에서 확인하실 수 있습니다 .

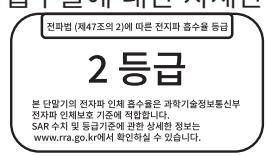

• 금속 소재로 된 부분이 있는액 세서리는 장치의 RF 성능을변 경할 수 있으므로 이러한 액세 서리의 사용은 피해야 합니다 .

Manufacture&UK Importer: NOTHING TECHNOLOGY LIMITED
Address: Bedford House, 21A John Street, London, United Kingdom WC1N 2BF
EU Importer: NOTHING TECHNOLOGY B.V.
Address: Jan Pietersz. Coenstraat 7, 2595WP 's-Gravenhage.the Netherlands
CE Highest SAR
Head: 0.451 W/kg(10g)
CE – Valeur DAS la plus élevée
Tête: 0.451 W/kg(10g)
CE Hoogste SAR
Hoofd: 0.451 W/kg(10g)





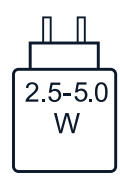

NOTHING Device Warranty Information
NOTHING devices purchased on nothing.tech or authorized sales channels come with a limited warranty. The duration of this warranty is dependent on the original country or region of purchase and is only redeemable within the original country or region.

The limited warranty only covers functional defects of products caused by workmanship or build materials. For more details, please contact NOTHING Customer Support by visiting NOTHING official website.

Region	Contact	Website
Australia	support.australia@nothing.tech	https://au.nothing.tech
Austria	support.europe@nothing.tech	https://eu.nothing.tech
Bahrain	support.me@nothing.tech	https://bh.nothing.tech
Belgium	support.europe@nothing.tech	https://eu.nothing.tech
Bulgaria	support.europe@nothing.tech	https://bg.nothing.tech
Canada	support.northamerica@nothing.tech Hotline:+18332547732	https://ca-en.nothing.tech
Colombia	support.northamerica@nothing.tech	https://cl.nothing.tech
Croatia	support.europe@nothing.tech	https://hr.nothing.tech
Czechia	support.europe@nothing.tech	https://cz.nothing.tech
Denmark	support.europe@nothing.tech	https://dk.nothing.tech
Estonia	support.europe@nothing.tech	https://ee.nothing.tech
Finland	support.europe@nothing.tech	https://fi.nothing.tech
France	support.europe@nothing.tech Hotline: +33805112038	https://fr.nothing.tech
Germany	support.europe@nothing.tech Hotline: +498001266266	https://de.nothing.tech
Greece	support.europe@nothing.tech	https://gr.nothing.tech
Hong Kong	support.international@nothing.tech	https://hk.nothing.tech
Hungary	support.europe@nothing.tech	https://hu.nothing.tech
India	support.india@nothing.tech Hotline: +9118002021232	https://in.nothing.tech"
Ireland	support.europe@nothing.tech	https://ie.nothing.tech
Italy	support.europe@nothing.tech	https://it.nothing.tech
Japan	support.japan@nothing.tech Hotline:+81120789830	https://jp.nothing.tech
Korea	support.korea@nothing.tech	https://kr.nothing.tech

Kuwait	support.me@nothing.tech	https://kw.nothing.tech
Latvia	support.europe@nothing.tech	https://lv.nothing.tech
Lithuania	support.europe@nothing.tech	https://lt.nothing.tech
Luxembourg	support.europe@nothing.tech	https://eu.nothing.tech
Macao	support.international@nothing.tech	https://intl.nothing.tech
Malaysia	support.international@nothing.tech	https://my.nothing.tech
Malta	support.europe@nothing.tech	https://mt.nothing.tech
Mexico	support.mexico@nothing.tech	https://mx.nothing.tech
Netherlands	support.europe@nothing.tech	https://nl.nothing.tech
New Zealand	support.international@nothing.tech	https://intl.nothing.tech
Norway	support.europe@nothing.tech	https://no.nothing.tech
Oman	support.me@nothing.tech	https://om.nothing.tech
Philippines	support.international@nothing.tech	https://ph.nothing.tech
Poland	support.europe@nothing.tech	https://pl.nothing.tech
Portugal	support.europe@nothing.tech	https://pt.nothing.tech
Qatar	support.me@nothing.tech	https://qa.nothing.tech
Romania	support.europe@nothing.tech	https://eu.nothing.tech
Saudi Arabia	support.me@nothing.tech Hotline:+9668008501610	https://sa.nothing.tech
Singapore	support.international@nothing.tech	https://sg.nothing.tech
Slovakia	support.europe@nothing.tech	https://sk.nothing.tech
Slovenia	support.europe@nothing.tech	https://si.nothing.tech
South Africa	support.international@nothing.tech	https://intl.nothing.tech
Spain	support.europe@nothing.tech Hotline:+34900802632	https://es.nothing.tech
Sweden	support.europe@nothing.tech	https://se.nothing.tech
Switzerland	support.europe@nothing.tech	https://ch.nothing.tech
Taiwan	support.international@nothing.tech	https://tw.nothing.tech
Thailand	support.th@nothing.tech Hotline:+661800018320	https://th.nothing.tech

United Arab Emirates	support.me@nothing.tech Hotline:+97180006512110	https://ae.nothing.tech
United Kingdom	support.europe@nothing.tech Hotline:+448003768888	https://nothing.tech
US	support.northamerica@nothing.tech Hotline:+18334954081	https://us.nothing.tech

الاحتياطات المتبعة عند استخدام الجهاز

يرجى قراءة معلومات السلامة بعناية قبل الاستخدام لضمان التشغيل الآمن والسليم. يمكن تنزيل أحدث دليل للمستخدم عبر الرابط https://nothing.tech

- لا تحاول التعديل في الجهاز أو استبدال البطارية بنفسك مما قد يتلف الجهاز والبطارية ويسبب ارتفاع درجة الحرارة وخطر الحريق وحدوث الإصابات.
- يمكن شحن الجهاز من خلال محول أو جهاز كمبيوتر. يجب أن تتوافق المحولات مع معايير السلامة المحلية قد يؤدي استخدام أي محول طاقة من جهة خارجية لا يتوافق (على سبيل المثال: IEC 62368-1) أو الدولية مع معايير السلامة المذكورة أعلاه إلى حدوث إصابة. وقد يؤدي استخدام كابل طاقة تالف إلى نشوب حريق أو حدوث صعقة كهربائية أو الإصابة أو فقدان الممتلكات.
- تجنب ابتلاع أي جزء من أجزاء هذا المنتج لمنع حدوث اختناق أو أي إصابة أخرى. ابق الجهاز بعيدًا عن متناول الأطفال.
- حافظ على روتين تنظيف منتظم لفتحة الميكروفون وشبكة الصوت على الجهاز لتجنب الانسداد. استخدم قطعة قماش ناعمة وخالية من النسالة لتنظيف الجهاز. قد يؤدي التنظيف غير الصحيح للجهاز إلى الإصابة بالتهابات الأذن. توقف عن استخدام الجهاز في حالة حدوث إصابة جلدية واستشر الطبيب.
- درجة حرارة الاستخدام المثالية: من 0 درجة مئوية إلى 35 درجة مئوية للتشغيل، ومن -20 درجة مئوية إلى 45 درجة مئوية للتخزين.
- تجنب استخدام الجهاز في البيئات المليئة بالأتربة أو الرطبة أو المتسخة أو القريبة من مصادر التداخل المغناطيسي.
- احتفظ بمسافة لا تقل عن 15 سم بين الجهاز اللاسلكي والأجهزة الإلكترونية المزروعة (منظم ضربات القلب، ومضخات الأنسولين، ومحفزات الأعصاب، وما إلى ذلك). إذا كنت تضع أي أجهزة إلكترونية مزروعة، فأمسك بالجهاز على الجانب المقابل لتلك الأجهزة.
- لا تستخدم الجهاز أثناء القيادة واجعل السلامة أولويتك. تأكد من الالتزام بجميع قوانين وأنظمة المرور المحلية.
- برجاء الاطلاع على جميع القوانين واللوائح المنظمة لاستخدام الجهاز، لا سيما في المستشفيات، والمؤسسات الطبية، والمدارس، ومحطات الوقود أو بالقرب من الوقود أو المواد الكيميائية، وفي الطائرة.
- احفظ الجهاز بعيدًا عن بطن الحامل والجزء السفلي من بطن المراهقات.
- يجب الإشراف على استخدام الأطفال والمراهقين لهذا الجهاز. تحديد مرات تكرار ومدة الاستخدام.
- استخدم الجهاز في ظروف استقبال جيدة لتقليل التعرض للإشعاع.
- تفادي إلحاق الضرر بالسمع ، لا تستمع إلى مستويات صوت عالية لفترات طويلة.



- احتفظ بالجهاز والبطارية بعيدًا عن الحرارة الزائدة وأشعة الشمس المباشرة. لا تضعها على أو في أجهزة التسخين، مثل أفران الميكروويف أو المواقد أو المدافئ. يجب عدم تفكيك البطارية أو ارتطامها بالقوة أو تعريضها للنار، مما قد يؤدي إلى حدوث انفجار.
- تعرّض البطارية لضغط هواء منخفض للغاية أو درجة حرارة عالية للغاية قد يؤدي إلى حدوث انفجار أو تسرب سائل أو غاز قابل للاشتعال.
- من فضلك توقف عن استخدام المنتج إذا بدت البطارية منتفخة.
- يرجى اتباع اللوائح المحلية المتبعة للتخلص من البطارية. لا تتخلص من البطارية كما تتخلص من النفايات المنزلية.

(SAR) معلومات التعرض للتردد اللاسلكي

(SAR) يشير معدل الامتصاص النوعي إلى المعدل الذي يمتص به الجسم طاقة التردد اللاسلكي. خضعت هذه المعدات للاختبار وتفي بالحدود المطبّقة على التعرّض للترددات اللاسلكية. أثناء خضوع الجهاز للاختبار، يتم

NOTHING X APP

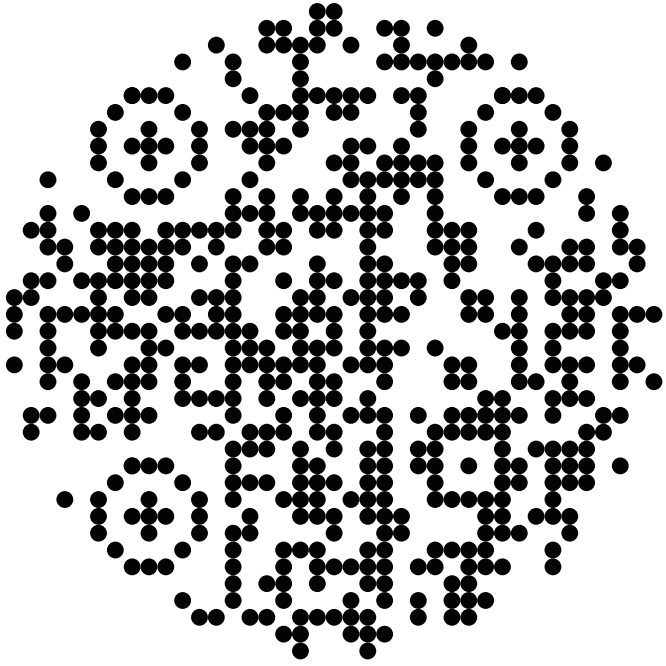

SCAN QR CODE TO INSTALL
THE NOTHING X APP
(ANDROID / IOS)

NOTHING (R)

ear (3a)

USER GUIDE

NOTHING TECHNOLOGY LTD.
DESIGNED IN LONDON
2025

ADJUST

SELECT FIT

CHOOSE THE MOST COMFORTABLE TIP FOR YOUR EARS.

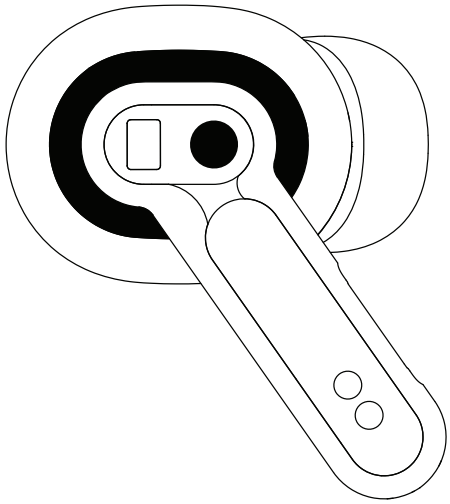

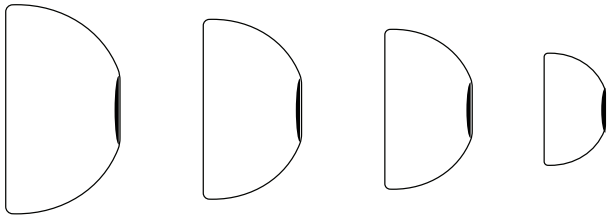

L M S XS

PAIRING

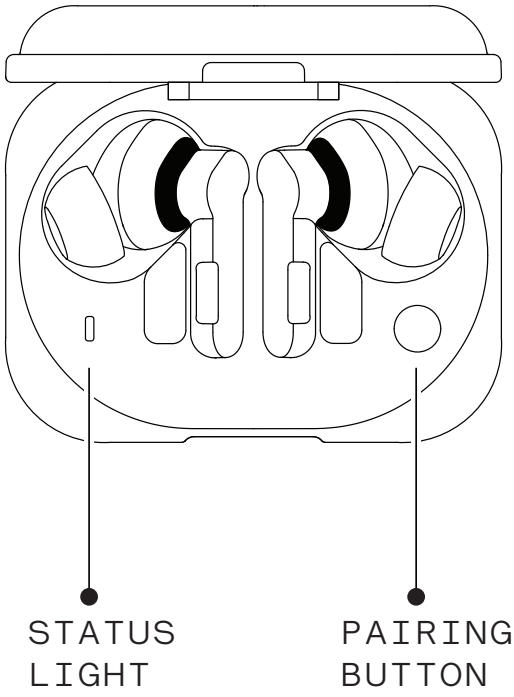

CONNECT

PLACE BOTH BUDS IN THE CASE, LEAVE THE LID OPEN, PRESS AND HOLD THE PAIRING BUTTON UNTIL THE STATUS LIGHT ANIMATES.*

SELECT “NOTHING EAR (3A)” IN BLUETOOTH SETTINGS.

*MORE INFORMATION AVAILABLE IN NOTHING X

CONTROLS

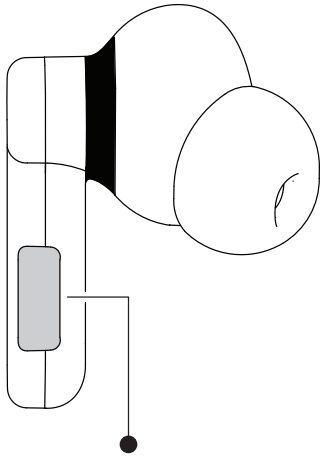

PINCH SENSOR

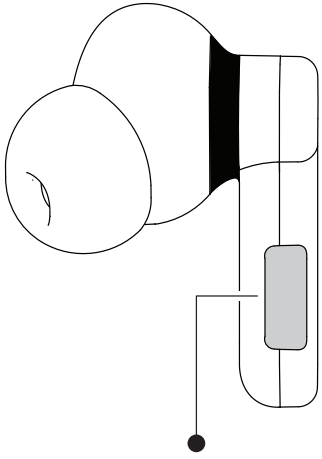

PINCH SENSOR

• **PINCH**
PLAY / PAUSE
ANSWER / END CALL

•• **DOUBLE PINCH**
NEXT TRACK *
REJECT CALL

••• **TRIPLE PINCH**
PREVIOUS TRACK *

▬ **HOLD**
NOISE CANCELLATION *

*CUSTOMIZE IN NOTHING X APP

RECORDING

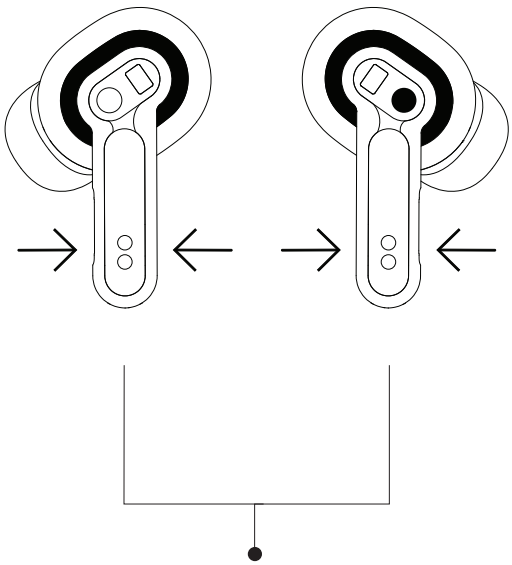

PINCH BOTH BUDS
AT THE SAME TIME

SNAPSHOT

CAPTURE AND SAVE MEDIA YOU ARE CURRENTLY LISTENING TO.

CALL RECORDING

RECORD IMPORTANT CALLS. ALL OTHER PARTIES IN THE CALL WILL BE NOTIFIED BEFORE THE RECORDING STARTS.

*1.CUSTOMISE IN NOTHING X
2.CALL RECORDING AVAILABILITY VARIES BY REGION

CHARGING

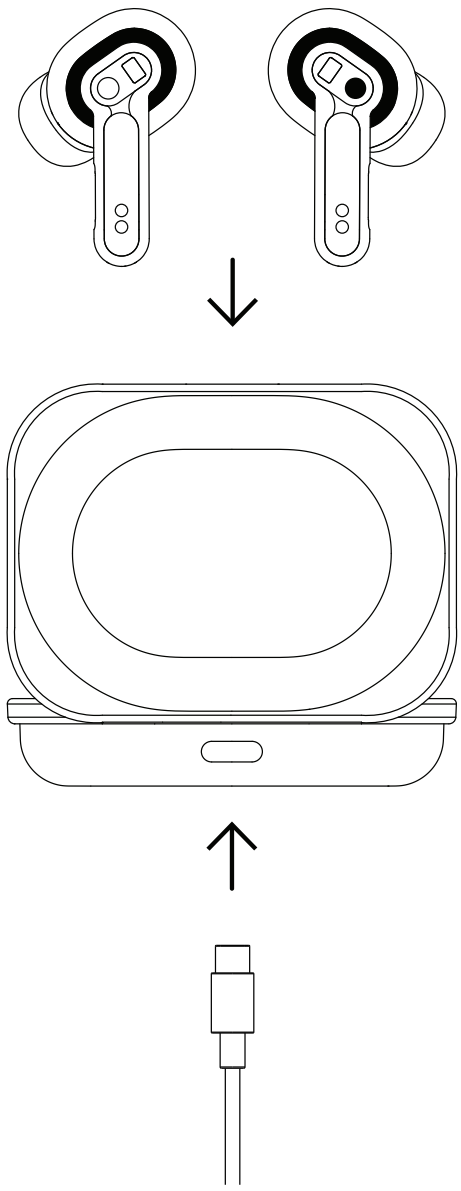

TO CHARGE, PLACE THE BUDS IN THE CASE.

CONNECT CASE TO A POWER SUPPLY WITH THE USB-C CABLE.

FACTORY RESET

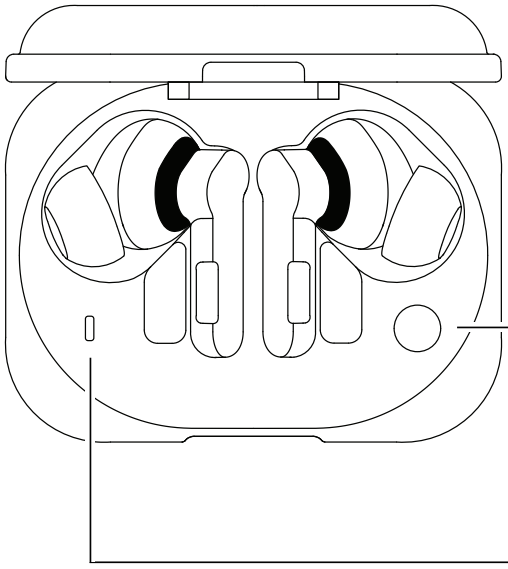

PRESS AND HOLD THE PAIRING BUTTON FOR 10 SECONDS.

THE BOTTOM PIXEL ON THE STATUS LIGHT WILL THEN TURN RED TO CONFIRM FACTORY RESET.*

*MORE INFORMATION AVAILABLE IN NOTHING X

AJUSTAR

SELECCIONAR AJUSTE

ELIJA LA ALMOHADILLA MÁS CÓMODA PARA SUS OÍDOS.

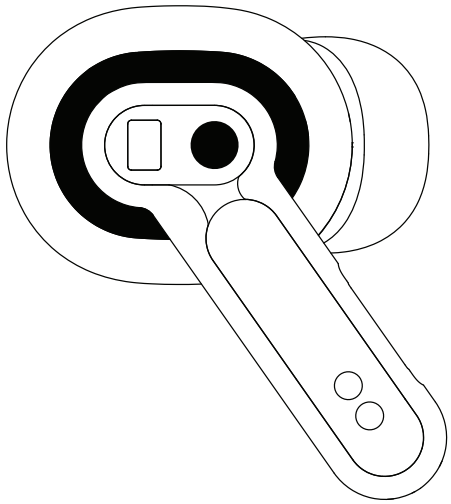

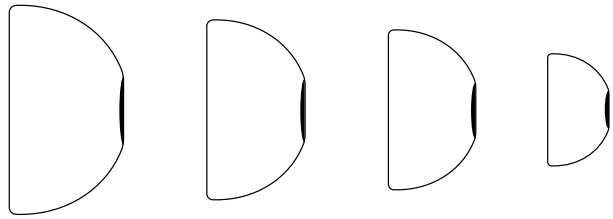

L M S XS

EMPAREJAR

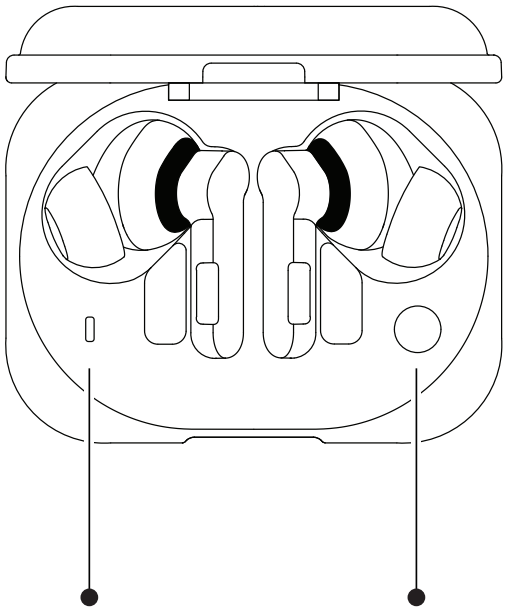

INDICADOR LUMINOSO DE ESTADO

BOTÓN DE EMPAREJAMIENTO

CONECTAR

COLOQUE AMBOS AURICULARES EN EL ESTUCHE, DEJE LA TAPA ABIERTA Y MANTENGA PULSADO EL BOTÓN DE EMPAREJAMIENTO HASTA QUE EL INDICADOR LUMINOSO DE ESTADO PARPADEE.*

SELECCIONE «NOTHING EAR (3A)» EN LA CONFIGURACIÓN DE BLUETOOTH.

*MÁS INFORMACIÓN DISPONIBLE EN NOTHING X

CONTROLES

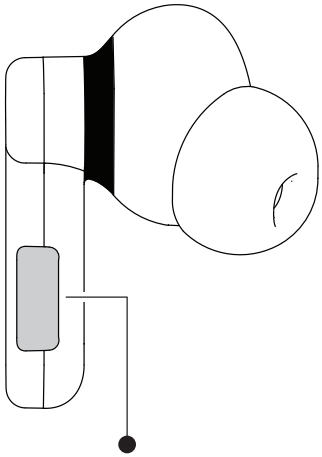

SENSOR DE PELLIZCO

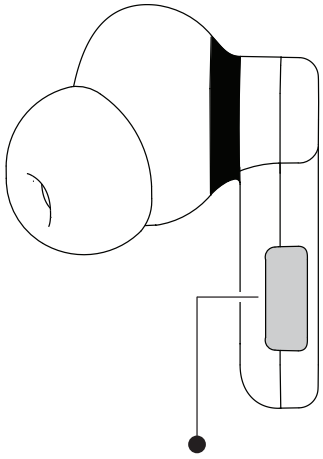

SENSOR DE PELLIZCO

- PELLIZCO
  REPRODUCIR/PAUSA
  CONTESTAR/FINAL-
  IZAR LLAMADA

•• DOBLE PELLIZCO
  PISTA SIGUIENTE *
  RECHAZAR LLAMADA

••• TRIPLE PELLIZCO
  PISTA ANTERIOR *

— MANTENER
  CANCELACIÓN DE RUIDO *

* PERSONALIZAR EN LA APLICACIÓN NOTHING X

GRABANDO

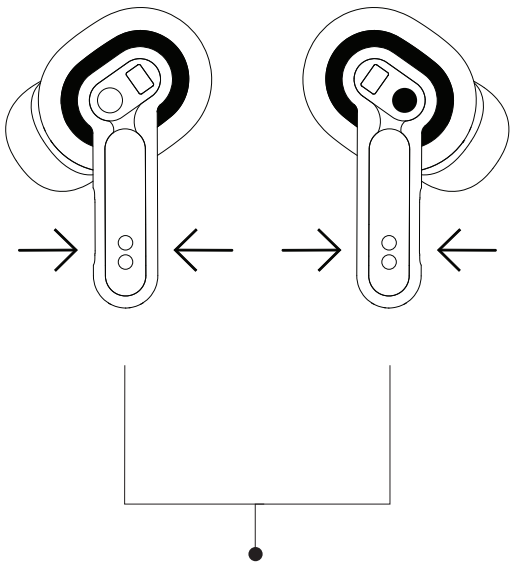

PELLIZQUE AMBOS AURICULARES AL MISMO TIEMPO

INSTANTÁNEA

CAPTURE Y GUARDE EL CONTENIDO MULTIMEDIA QUE ESTÁ ESCUCHANDO ACTUALMENTE.

GRABACIÓN DE LLAMADAS

GRABAR LAS LLAMADAS IMPORTANTES. A TODOS LOS DEMÁS PARTICI-PANTES DE LA LLAMADA SE LES AVISARÁ ANTES DE COMENZAR LA GRABACIÓN.

*1. PERSONALIZAR EN NOTHING X
2. LA DISPONIBILIDAD DE LA GRABACIÓN DE LLAMADAS VARÍA SEGÚN LA REGIÓN

CARGA

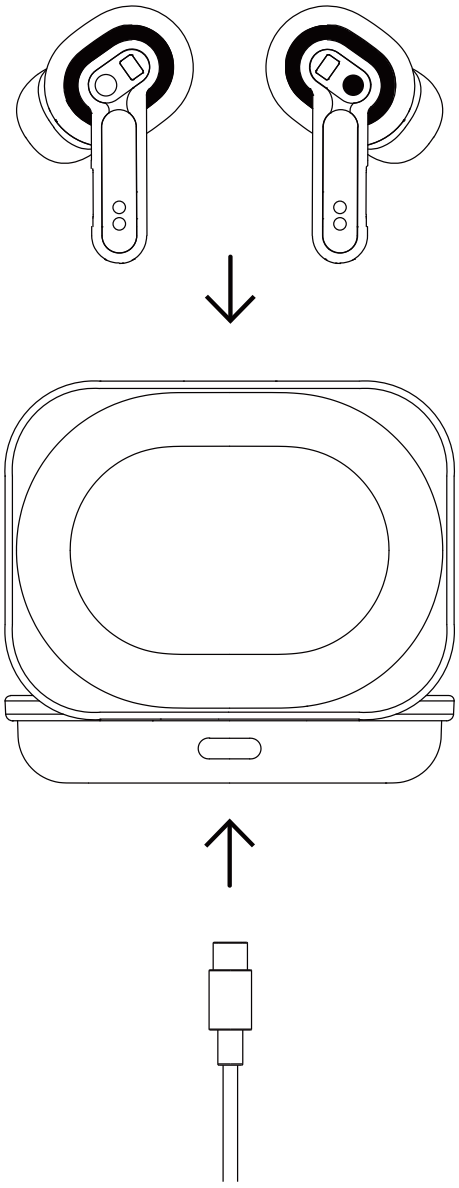

PARA CARGAR, COLOQUE LOS AURICULARES EN EL ESTUCHE.

CONECTE EL ESTUCHE A UNA FUENTE DE ALIMENTACIÓN CON EL CABLE USB-C.

RESTABLECIMIENTO DE LA CONFIGURACIÓN DE FÁBRICA

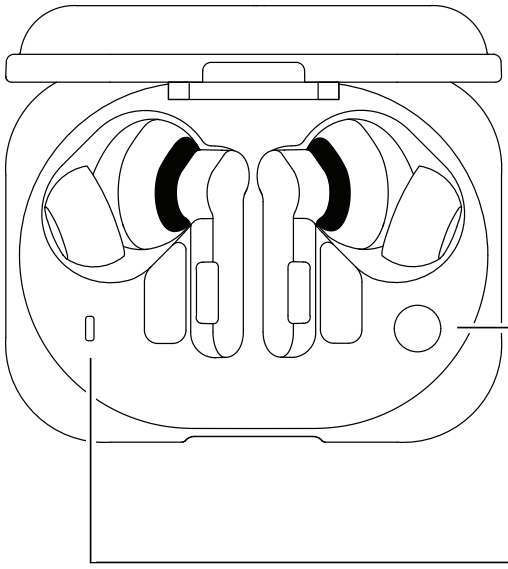

MANTENGA PULSADO EL BOTÓN DE EMPAREJAMIENTO DURANTE 10 SEGUNDOS.

EL PÍXEL INFERIOR DEL INDICADOR LUMINOSO DE ESTADO SE PONDRÁ ROJO PARA CONFIRMAR QUE SE HA RESTABLECIDO LA CONFIGURACIÓN DE FÁBRICA.*

*MÁS INFORMACIÓN DISPONIBLE EN NOTHING X

AJUSTER

SÉLECTIONNER LA TAILLE

CHOISISSEZ L'EMBOUT LE PLUS CONFORTABLE POUR VOS OREILLES.

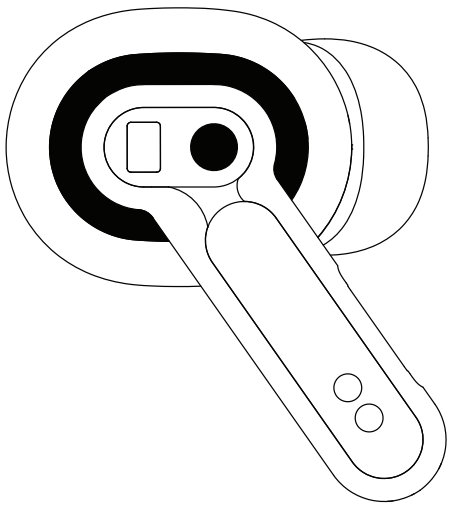

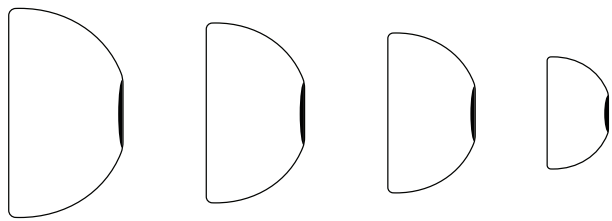

L M S XS

JUMELAGE

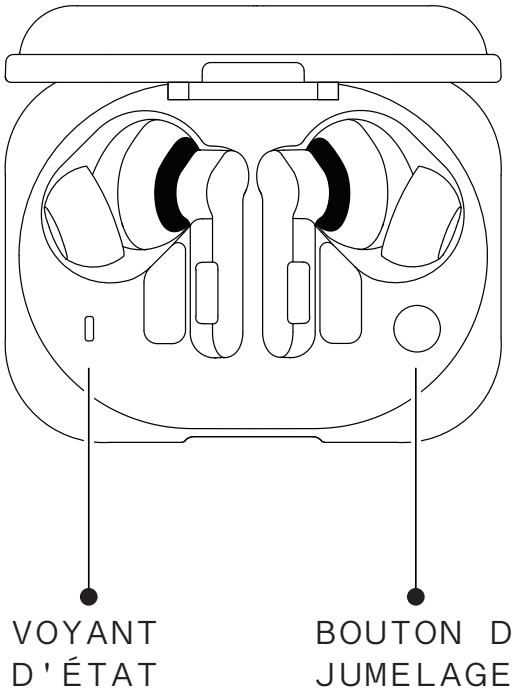

CONNECTER

PLACEZ LES DEUX ÉCOUTEURS DANS LE BOÎTIER AVEC LE COUVERCLE OUVERT ET MAINTENEZ LE BOUTON DE JUMELAGE JUSQU'À CE QUE LE VOYANT D'ÉTAT S'ALLUME.*

SÉLECTIONNEZ « NOTHING EAR (3A) » DANS LES PARAMÈTRES BLUETOOTH.

* PLUS D'INFORMATIONS SONT DISPONIBLES DANS NOTHING X

COMMANDES

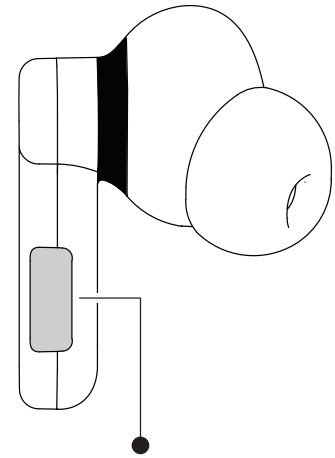

CAPTEUR DE PINCEMENT

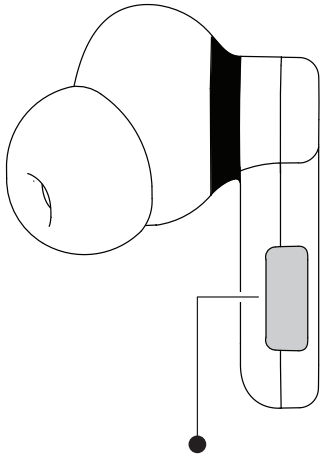

CAPTEUR DE PINCEMENT

- **PINCEMENT**
  LECTURE/PAUSE
  RÉPONDRE/METTRE FIN À UN APPEL

- **DEUX PINCEMENTS**
  PISTE SUIVANTE*
  REJETER UN APPEL

- **TROIS PINCEMENTS**
  PISTE PRÉCÉDENTE*

- **MAINTENIR**
  SUPPRESSION DU BRUIT*

* PERSONNALISEZ CECI DANS L'APPLICATION NOTHING X

ENREGISTREMENT

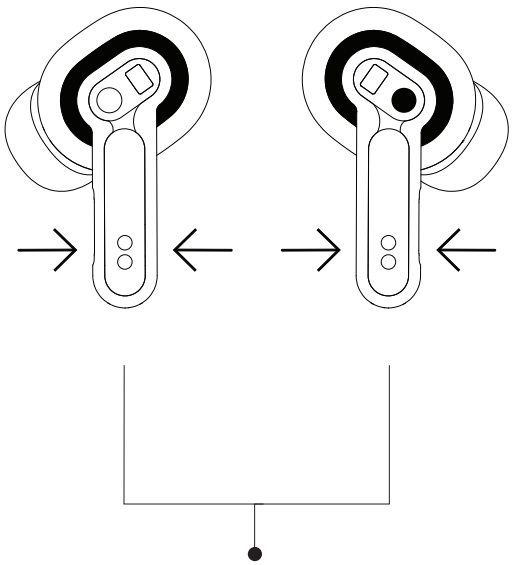

PINCEZ LES DEUX ÉCOUTEURS EN MÊME TEMPS

INSTANTANÉ

ENREGISTREZ LE CONTENU MULTIMÉDIA QUE VOUS ÉCOUTEZ ACTUELLEMENT.

ENREGISTREMENT DES APPELS

ENREGISTREZ LES APPELS IMPORTANTS. TOUTES LES AUTRES PERSONNES PARTICIPANT À L'APPEL SERONT INFORMÉES AVANT LE DÉBUT DE L'ENREGISTREMENT.

*1. PERSONNALISEZ DANS NOTHING X
2. LA DISPONIBILITÉ DE L'ENREGISTREMENT DES APPELS VARIE SELON LES RÉGIONS

CHARGE

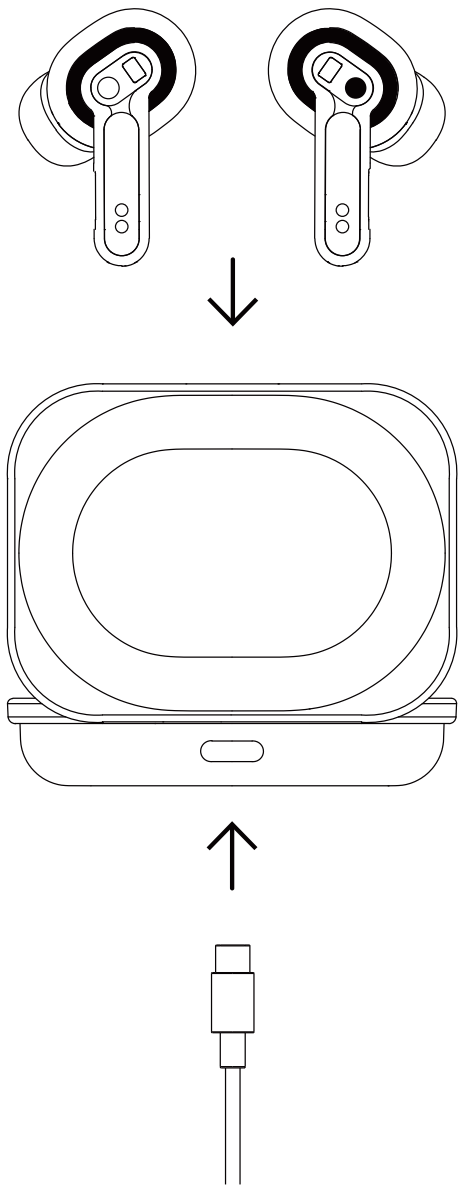

POUR CHARGER LES ÉCOUTEURS, PLACEZ-LES DANS LE BOÎTIER.

BRANCHE LE BOÎTIER SUR LE SECTEUR AVEC LE CÂBLE USB-C.

RÉINITIALISATION AUX PARAMÈTRES D'USINE

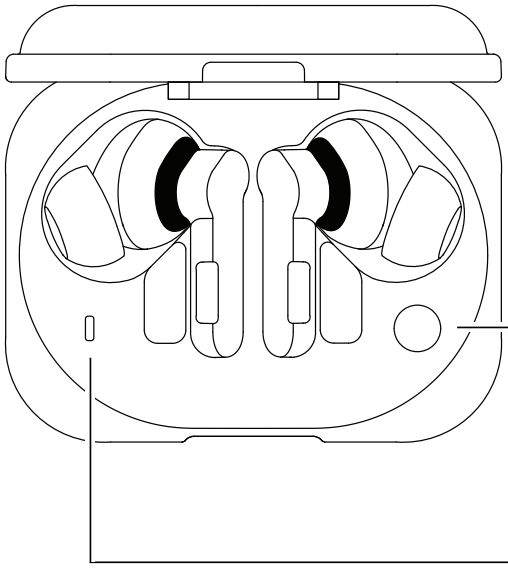

MAINTENEZ LE BOUTON DE JUMELAGE PENDANT 10 SECONDES.

LE BAS DU VOYANT D'ÉTAT S'ALLUME EN ROUGE POUR CONFIRMER LA RÉINITIALISATION AUX PARAMÈTRES D'USINE.*

* PLUS D'INFORMATIONS SONT DISPONIBLES DANS NOTHING X

ANPASSEN

PASSFORM AUSWÄHLEN

WÄHLEN SIE DEN BEQUEMSTEN AUFSATZ FÜR IHRE OHREN.

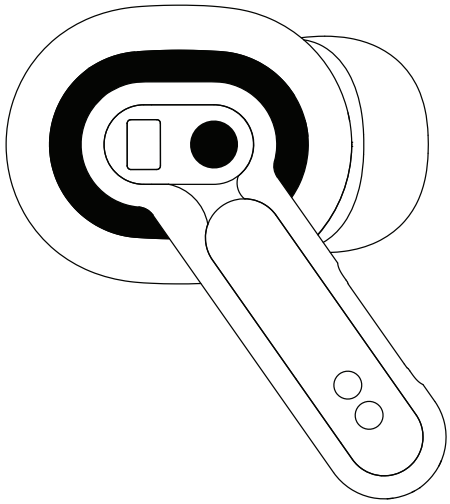

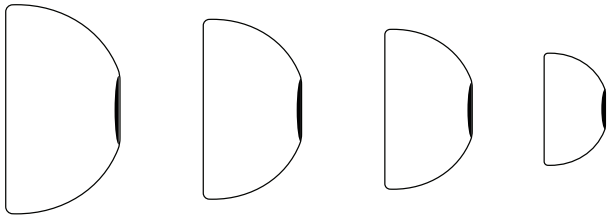

L M S XS

KOPPELN

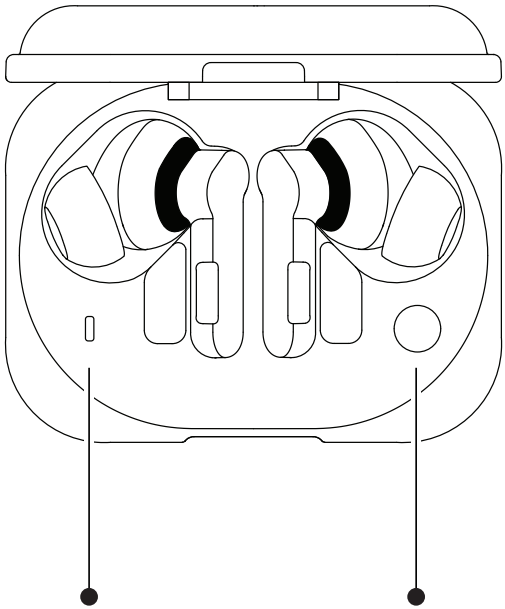

VERBINDEN

LEGEN SIE BEIDE BUDS IN DAS ETUI, LASSEN SIE DEN DECKEL GEÖFFNET UND HALTEN SIE DIE KOPPELN-TASTE GEDRÜCKT, BIS DAS STATUSLICHT AKTIVIERT WIRD.*

WÄHLEN SIE IN DEN BLUETOOTH-EINSTELLUNGEN „NOTHING EAR (3A)“.

*MEHR INFORMATIONEN SIND IN NOTHING X VERFÜGBAR

BEDIENELEMENTE

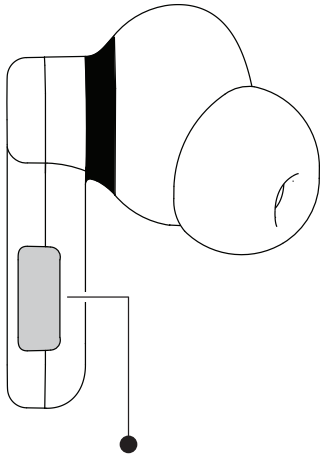

KNEIFSENSOR

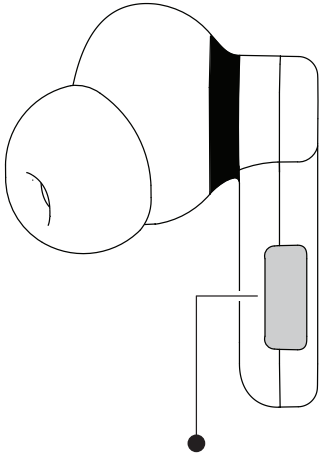

KNEIFSENSOR

- **KNEIFEN**
  WIEDERGEBEN/
  PAUSIEREN
  ANRUF ANNEHMEN/
  BEENDEN

- **DOPPELTES KNEIFEN**
  NÄCHSTER TITEL*
  ANRUF ABLEHNEN

- **DREIFACHES KNEIFEN**
  VORHERIGER TITEL*

- **HALTEN**
  GERÄUSCH-
  UNTERDRÜCKUNG*

*IN NOTHING X APP ANPASSEN

AUFNAHME

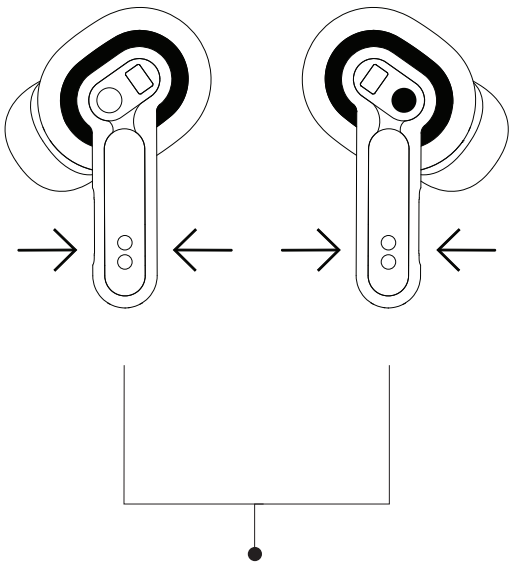

BEIDE BUDS GLEICHZEITIG KNEIFEN

SCHNAPPSCHUSS

ERFASSEN UND SPEICHERN SIE MEDIEN, DIE SIE GERADE HÖREN.

AUFZEICHNUNG VON ANRUFEN

ZEICHNEN SIE WICHTIGE ANRUFE AUF. ALLE ANDEREN TEILNEHMER DES ANRUFS WERDEN VOR BEGINN DER AUFZEICHNUNG BENACHRICHTIGT.

*1. IN NOTHING X PERSONALISIEREN
2. DIE VERFÜGBARKEIT VON ANRUFAUFNAHMEN VARIIERT JE NACH REGION

AUFLADEN

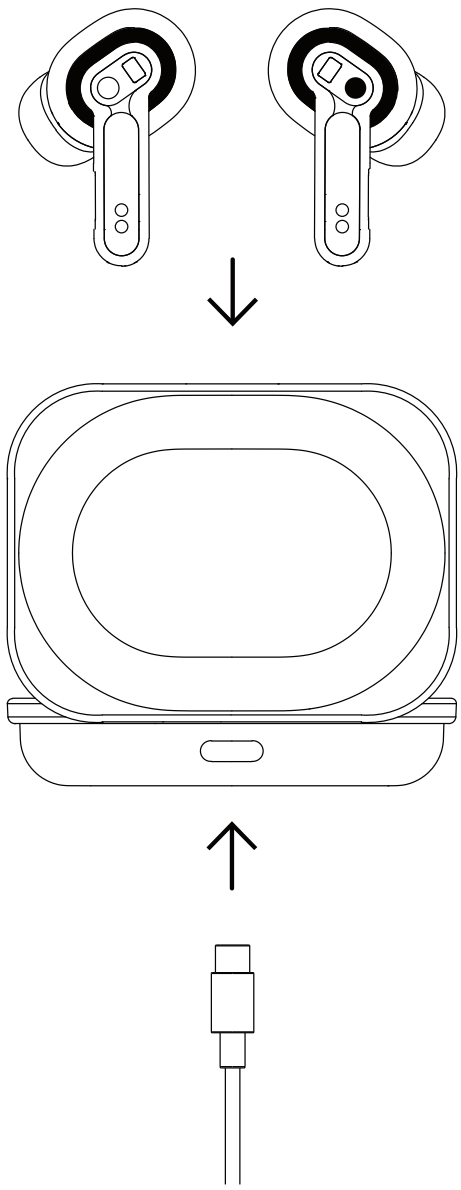

LEGEN SIE DIE BUDS ZUM AUFLADEN IN DAS ETUI.

VERBINDEN SIE DAS ETUI ÜBER DAS USB-C-KABEL MIT EINER STROMQUELLE.

AUF WERKSEINSTELLUNGEN ZURÜCKSETZEN

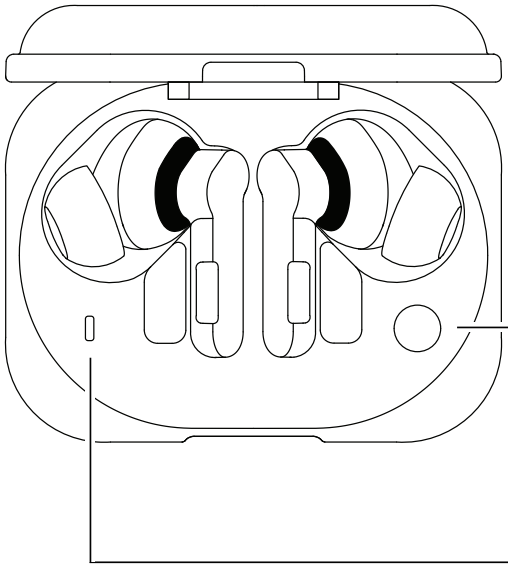

HALTEN SIE DIE KOPPELN-TASTE 10 SEKUNDEN LANG GEDRÜCKT.

DAS UNTERE PIXEL AUF DER STATUSANZEIGE LEUCHTET DANN ROT, UM DAS ZURÜCKSETZEN AUF DIE WERKSEINSTELLUNGEN ZU BESTÄTIGEN.*

*MEHR INFORMATIONEN SIND IN NOTHING X VERFÜGBAR

調整

フィットを選ぶ

耳に装着して一番心地よいチップをお選びください。

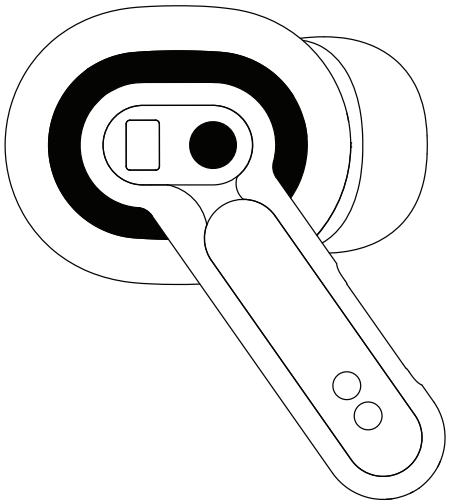

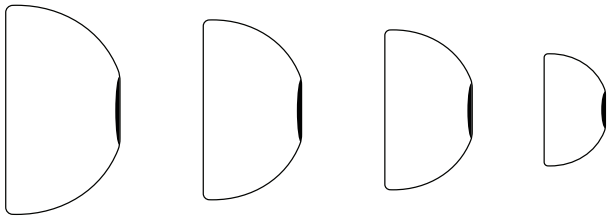

ペアリング

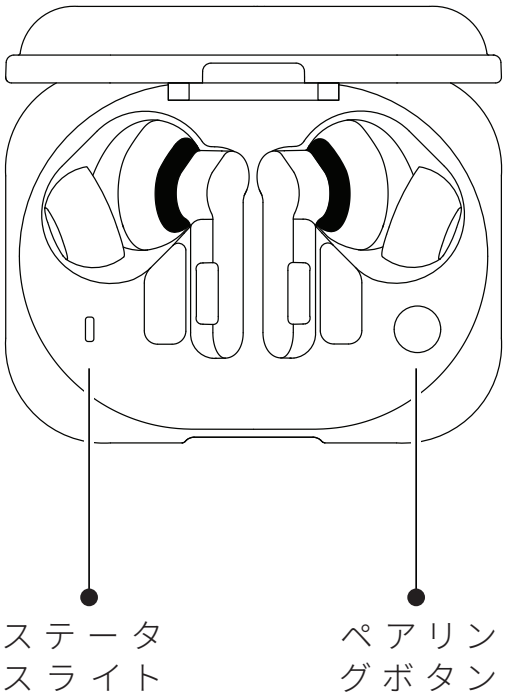

接続

両方のイヤホンをケースに入れ、蓋を開いたまま、ステータスライトエフェクトが点滅するまでペアリングボタンを押し続けます。*

Bluetooth 設定で「NOTHING EAR (3A)」を選択します。

* 詳細情報は、NOTHING Xで確認できます

コントロール

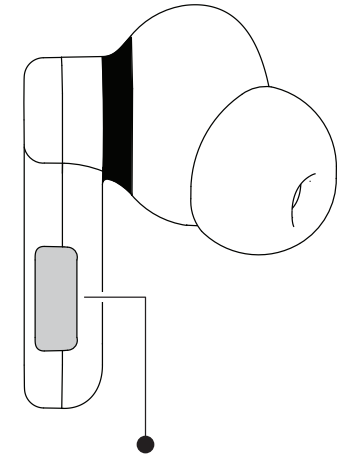

ピンチセンサー

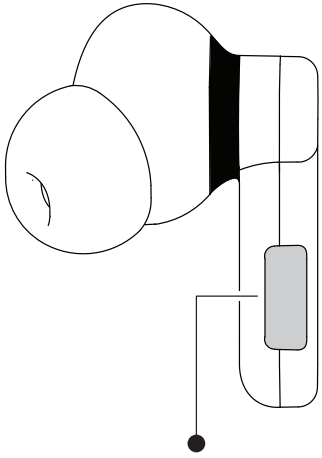

ピンチセンサー

• ピンチ
再生・一時停止
通話の応答・終了

•• ダブルピンチ
次の曲 *
通話を拒否

••• トリプルピンチ
前の曲 *

— 長押し
ノイズキャンセリング *

*NOTHING X アプリでカスタマイズ

録音中

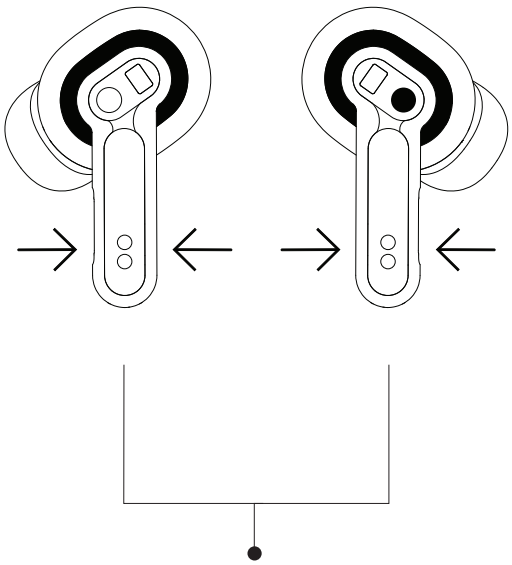

両方のイヤホンを同時
につまんでください

SNAPSHOT

現在聞いているメディアをキャプチャして保存します。

通話録音

重要な通話を記録します。通話の他の参加者全員には、録音が開始される前に通知が送信されます。

* 1.NOTHING X でカスタマイズ
  2.通話録音機能の利用の可否は地域によって異なります

充電中

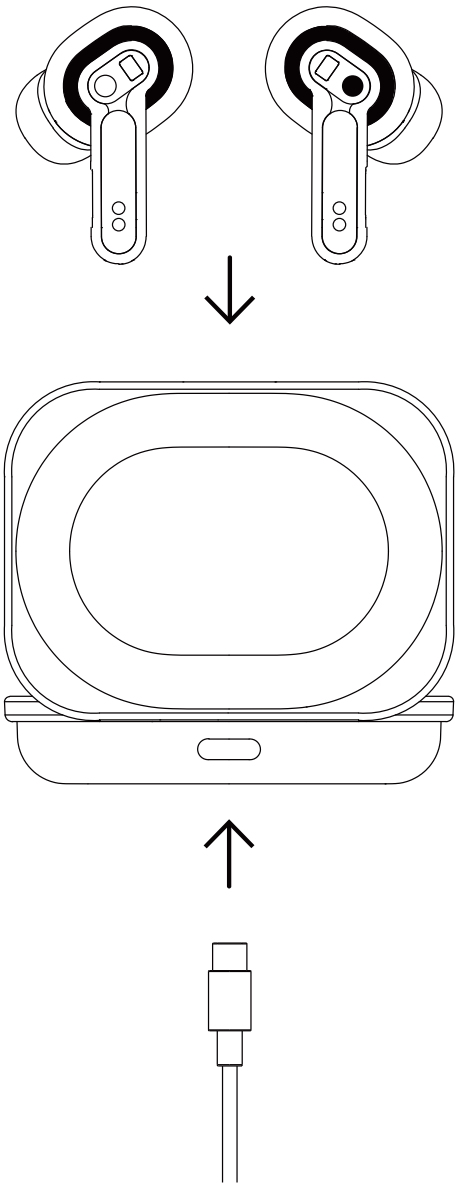

充電するには、イヤホンを
ケースに入れてください。

USB-C ケーブルを使用してケ
ースを電源に接続します。

工場出荷時の設定に戻す

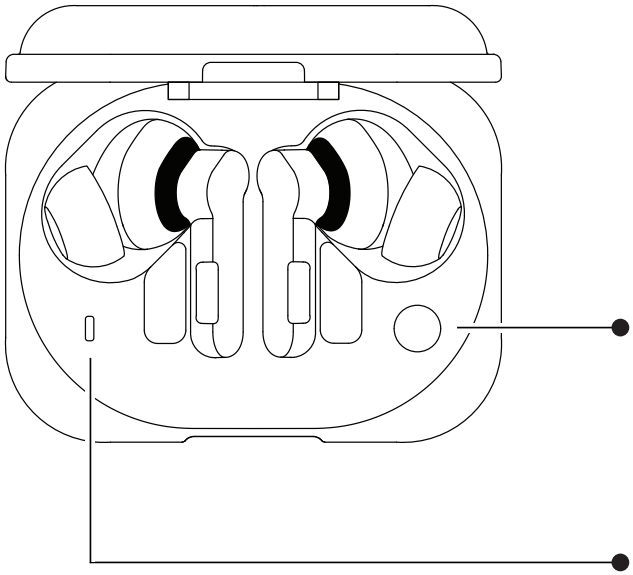

ペアリングボタンを10秒間押し続けます。

ステータスランプの下のピクセルが赤く点灯すると、工場出荷時の状態へのリセットが完了します。*

* 詳細情報は、NOTHING Xで確認できます

조정

핏 선택

귀에 가장 편안한 팁을 선택하세요.

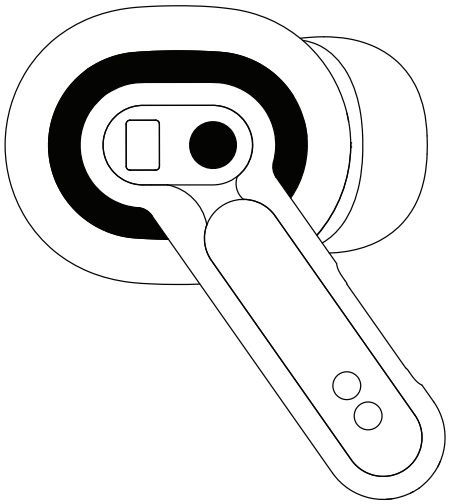

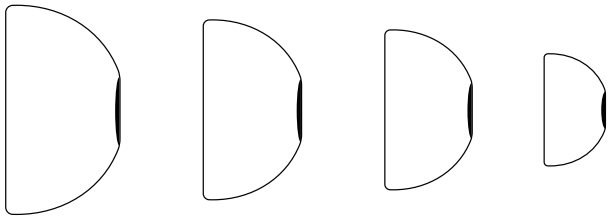

페어링

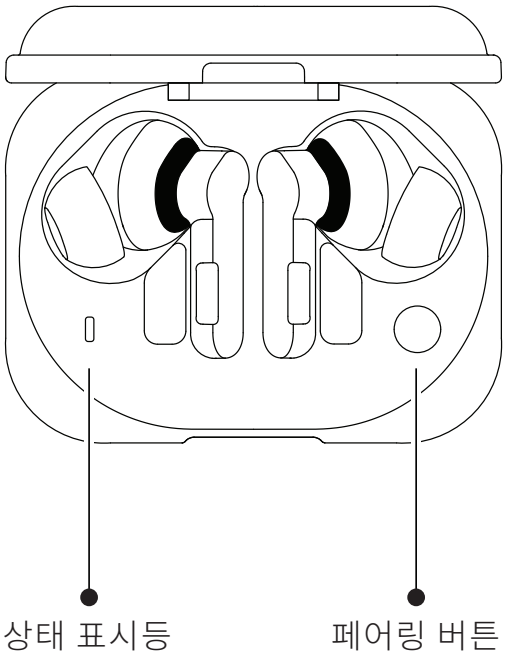

연결

양쪽 이어버드를 케이스에 넣은 뒤, 뚜껑을 연 상태에서 상태 등이 깜박일 때까지 페어링 버튼을 길게 눌러주세요. *

블루투스 설정에서 "NOTHING EAR (3A)"를 선택하세요.

* 자세한 내용은 NOTHING X에서 확인하실 수 있습니다

컨트롤

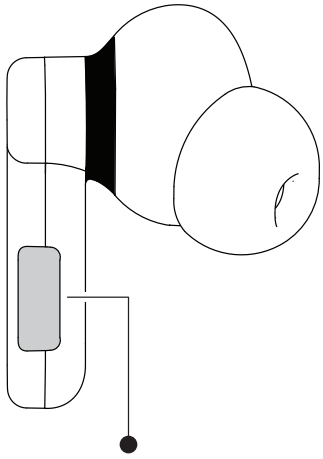

핀치 센서

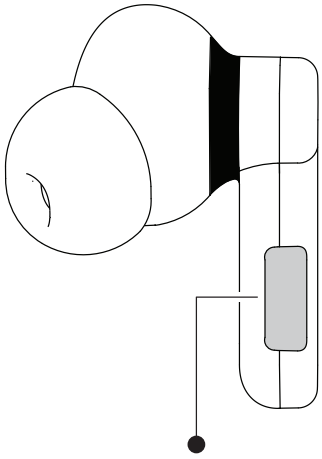

핀치 센서

• **핀치**
재생 / 중지
통화 응답/종료

•• **더블 핀치**
다음 트랙*
통화 거부

••• **트리플 핀치**
이전 트랙*

▬ **길게 누르기**
노이즈 제거*

*NOTHING X 앱에서 사용자 지정하세요

녹음

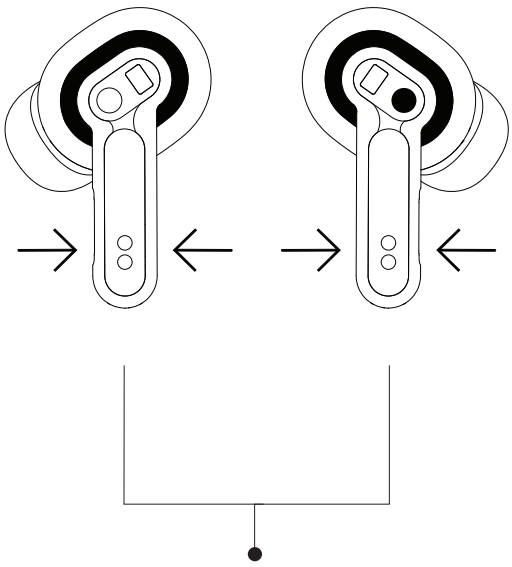

양쪽 이어버드를 동시에 눌러주세요

스냅샷

현재 재생 중인 미디어를 캡처하고 저장하세요.

통화 녹음

중요한 통화를 녹음하세요. 통화 중 다른 모든 참여자에게 녹음이 시작되기 전에 알림이 전송됩니다.

* 1. NOTHING X에서 사용자 지정하세요
  2. 통화 녹음 가능 여부는 지역에 따라 다릅니다

충전

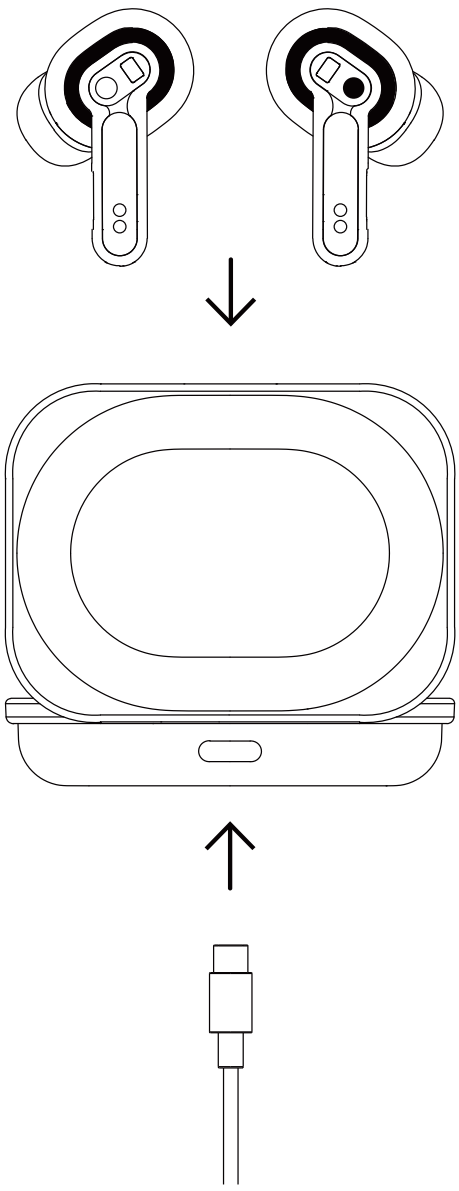

충전하려면 이어버드를 케이스에 넣으세요.

USB-C 케이블로 케이스를 전원 공급 장치에 연결하세요.

공장 초기화

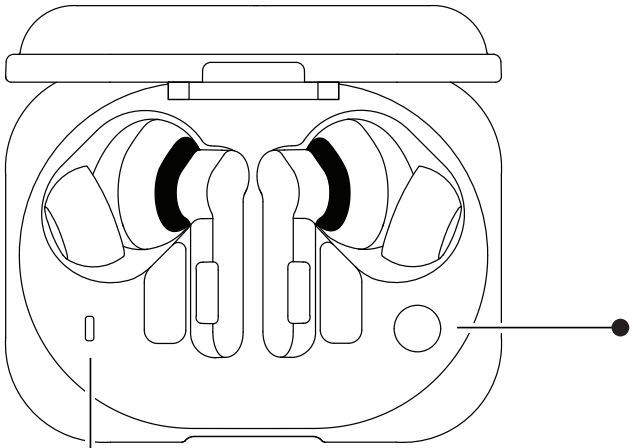

페어링 버튼을 10초간 길게 누르세요.

그러면 상태 표시등 하단 픽셀이 빨간색으로 바뀌며 공장 초기화가 완료되었음을 알려줍니다.*

* 자세한 내용은 NOTHING X에서 확인하실 수 있습니다

调整

选择尺寸

选择最适合您耳朵的耳塞。

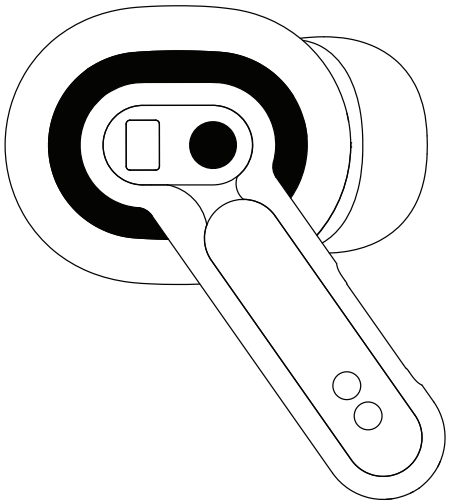

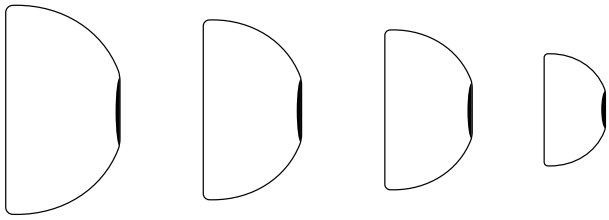

正在配对

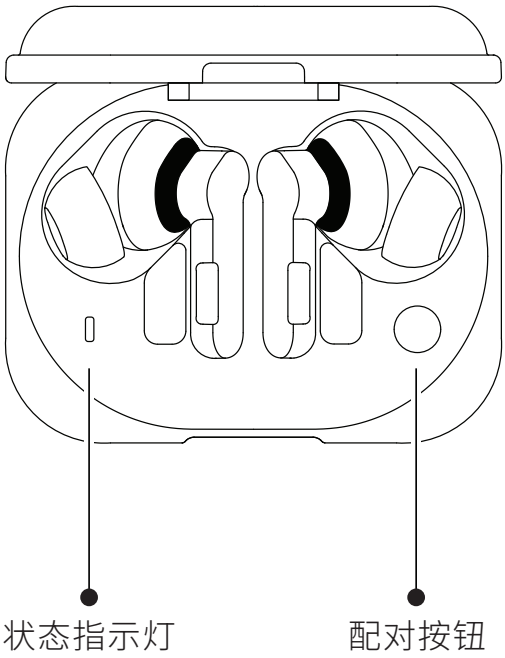

连接

将两个耳机放入耳机盒中，让盒盖保持打开，按住配对按钮，直到状态指示灯开始闪烁。*

在蓝牙设置中选择“NOTHING EAR (3A)”。

* 更多信息可参见 NOTHING X

操作控制

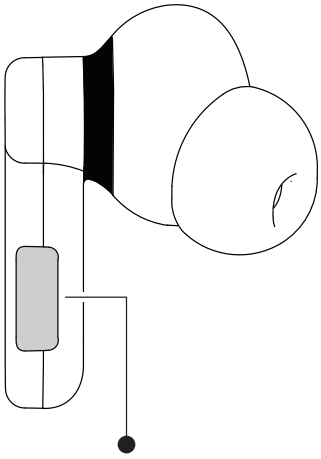

捏压传感器

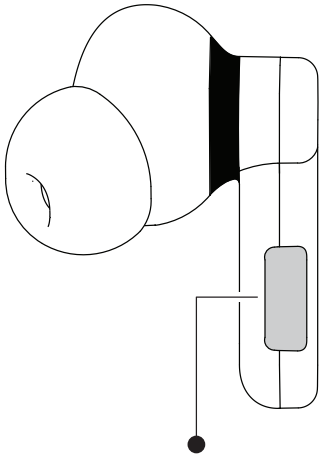

捏压传感器

• 捏一下
播放/暂停
接听/挂断

• • 捏二下
下一首 *
拒接来电

• • • 捏三下
上一首*

▬ 按住
降噪 *

*在 NOTHING X 应用中自定义

正在录音

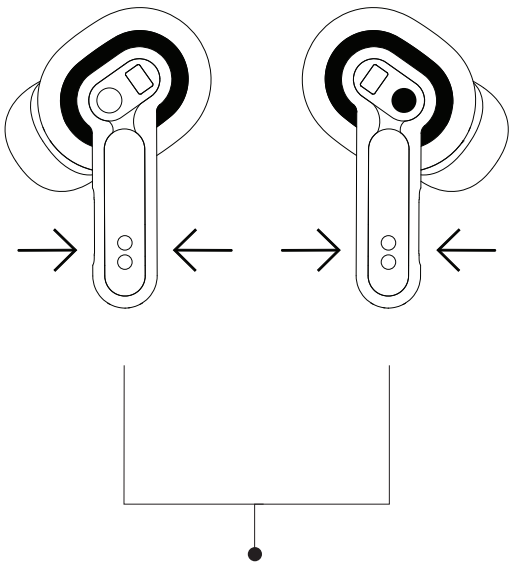

同时捏压两个耳机

快照

捕获并保存您当前正在收听的媒体内容。

通话录音

对重要通话进行录音。开始录音之前，参与通话的其他方都会收到通知。

* 1. 在 NOTHING X 中进行自定义
2. 通话录音可用性因地区而异

正在充电

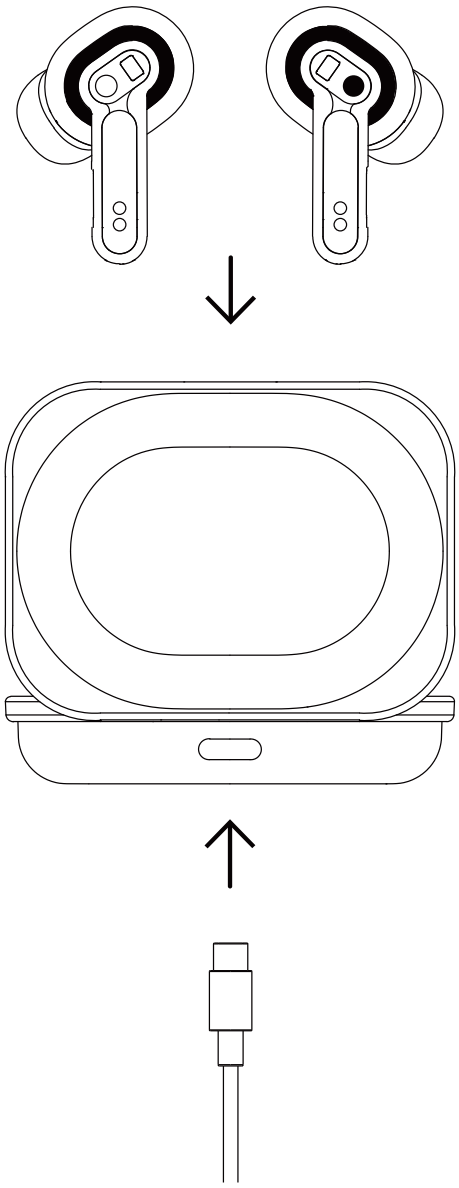

要给耳机充电，将耳机放入耳机盒中即可。

用 USB-C 数据线将耳机盒连接到电源。

恢复出厂设置

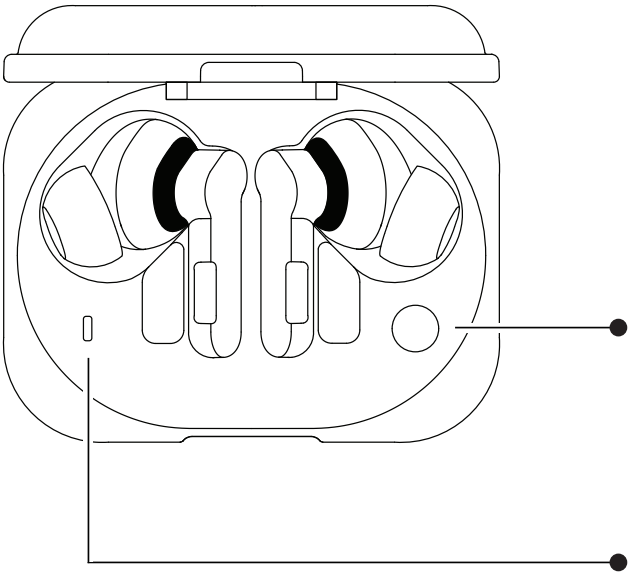

按住配对按钮 10 秒钟。

此时，状态指示灯最下方的像素点会变为红色，这表示耳机已恢复为出厂设置。*

* 更多信息可参见 NOTHING X

調整

選擇尺寸

選擇最適合您耳朵的耳塞。

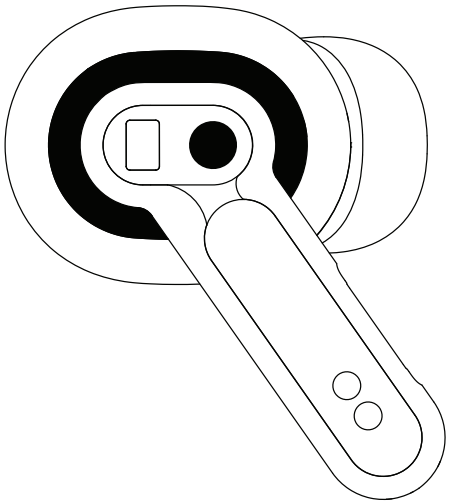

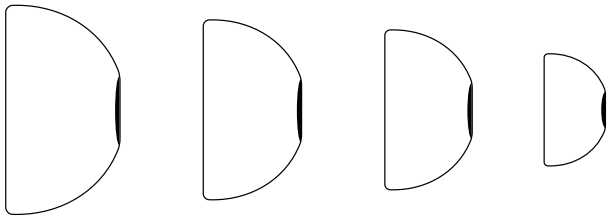

配對

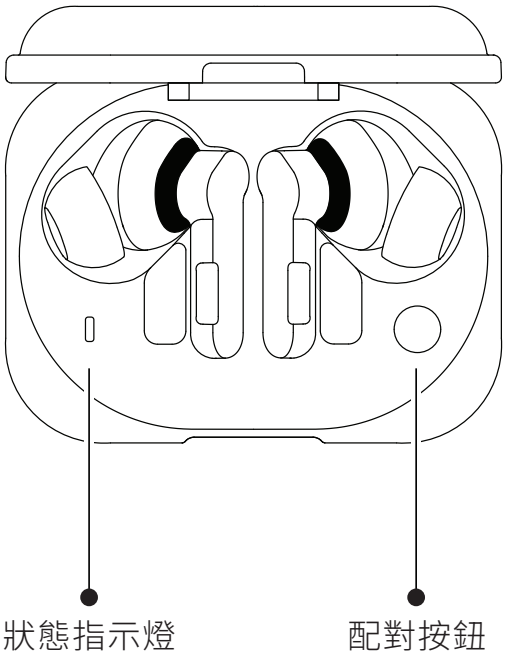

連接

將兩邊耳機放入耳機盒，打開盒蓋，按住配對按鈕，直至狀態指示燈開始閃爍。*

在藍牙設定中選擇「NOTHING EAR (3A)」。

* 更多資訊請參閱 NOTHING X

操作控制

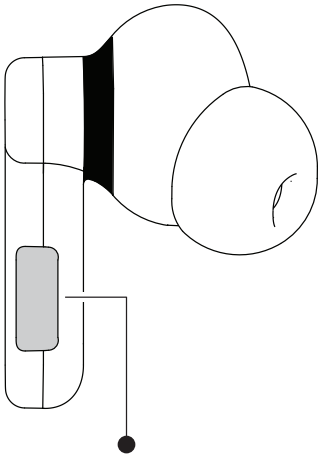

捏壓感測器

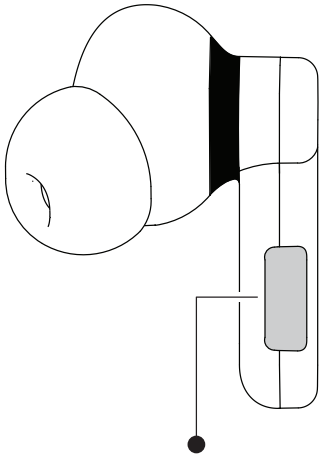

捏壓感測器

• 捏一下
播放/暫停
接聽/掛斷電話

•• 捏二下
下一首 *
拒接電話

••• 捏三下
上一首*

▬ 按住
降噪*

*在 NOTHING X 應用程式自訂

錄音

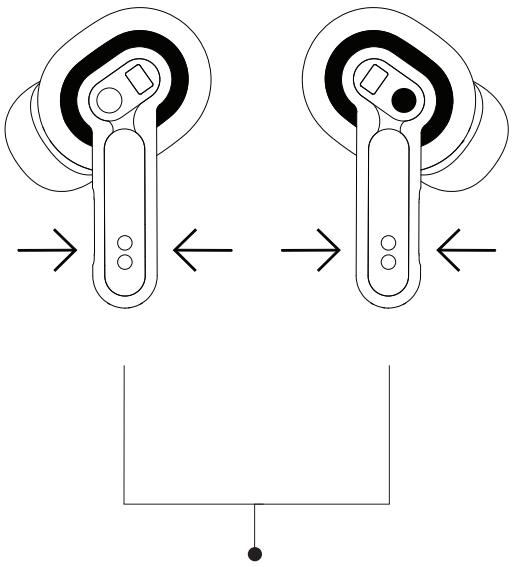

同時捏住左右耳機

快照

捕捉並儲存您正在收聽的媒體。

通話錄音

錄製重要通話。通話中的所有其他參與方會在錄音開始前收到通知。

* 1. 在 NOTHING X 自訂
  2. 通話錄音可用性因地區而異

充電

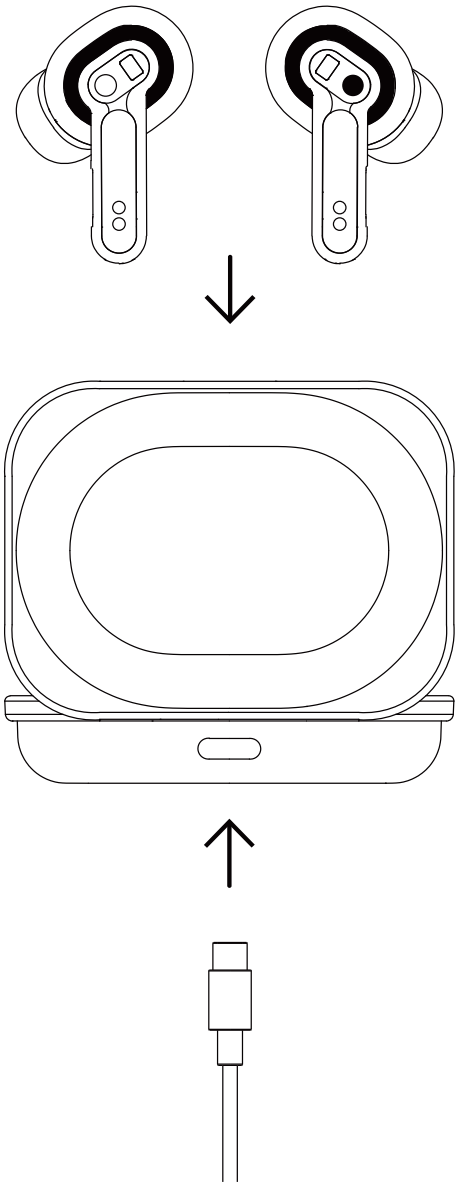

將耳機放入耳機盒即可充電。

使用 USB-C 線將耳機盒連接至電源。

恢復出廠設定

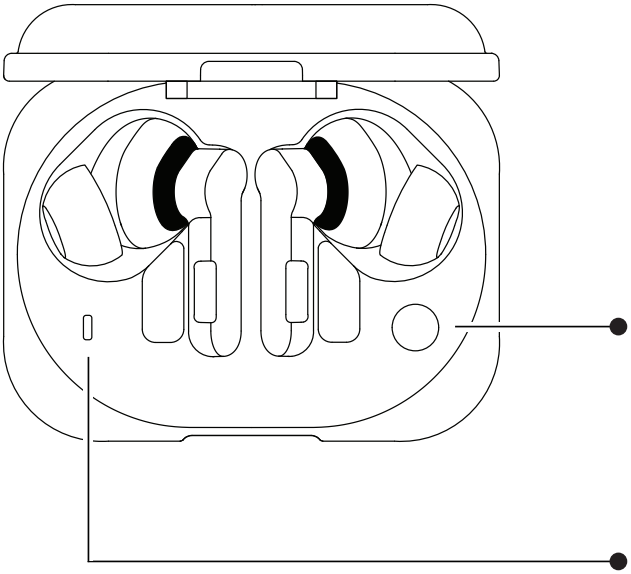

按住配對按鈕 10 秒。

狀態指示燈底部像素會變紅色，
確認已恢復出廠設定。 *

* 更多資訊請參閱 NOTHING X

الضبط

اختر المقاس

اختر الطرف الأكثر راحة لأذنيك.

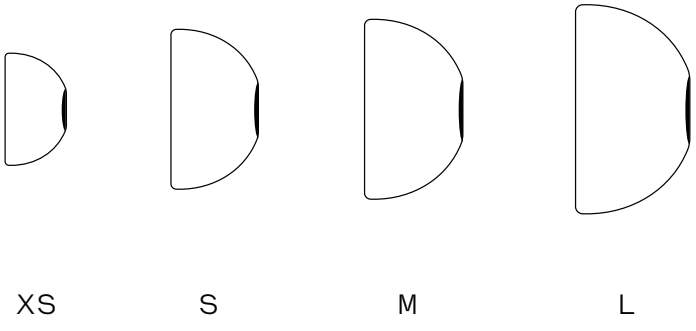

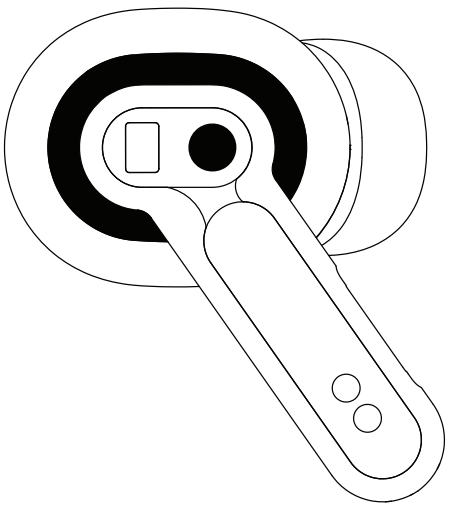

الاقتران

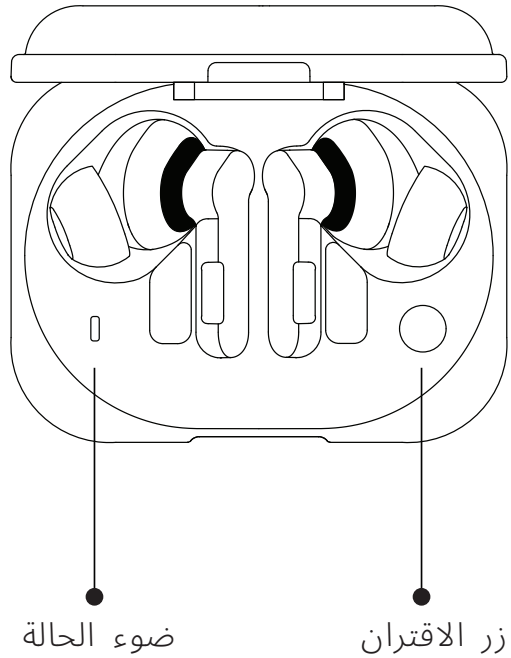

الاتصال

ضع كلا سماعتي BUDS في العلبة، واترك الغطاء مفتوحًا، ثم اضغط مع الاستمرار على زر الاقتران حتى يعمل ضوء مؤشر الحالة.*

حدد "NOTHING EAR (3A)" في إعدادات البلوتوث.

* تتوفـر معلومات إضافية في NOTHING X

التحكم

- **قرص**
  تشغيل/إيقاف
  الـرد على المكالمة / إنهاء المكالمة

- **قرصة مزدوجة**
  المقطع التالي*
  رفض المكالمة

- **قرصة ثلاثية**
  المقطع السابق*

- **إمساك**
  إلغاء الضوضاء*

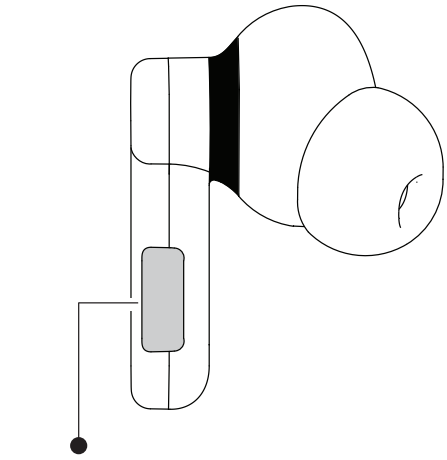

مستشعر
القرص

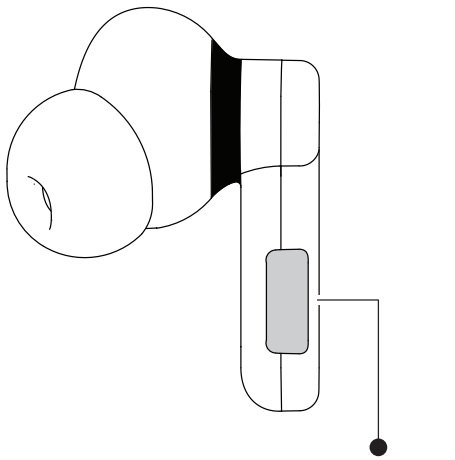

مستشعر
القرص

*التخصيـص في تطبيق NOTHING X

التسجيل

التسجيل السريع

قم بتسجيل وحفظ الوسائط التي تستمع إليها حاليًا.

تسجيل المكالمات

سجل المكالمات المهمة. سيتم إخطار جميع الأطراف الأخرى المشاركة في المكالمة قبل بدء التسجيل.

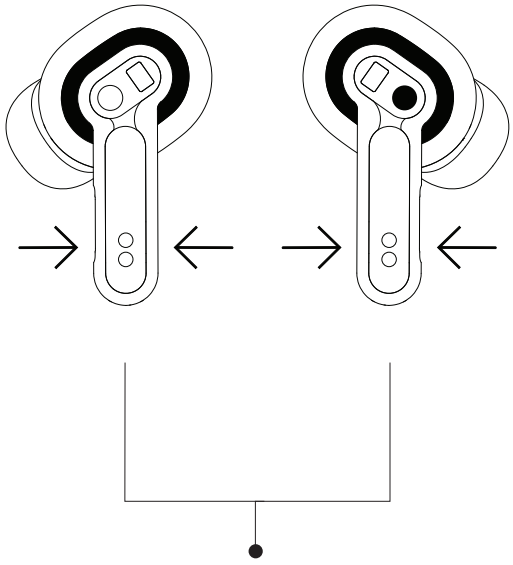

اقرص كلا السماعتين في نفس الوقت

* 1. التخصيص في NOTHING X
2. يختلف توفر تسجيل المكالمات حسب المنطقة

الشحن

للشـحن، ضع السماعات في العلبة.

قـم بتوصيل العلبة بمصدر الطاقة
باستخدام كابل USB-C.

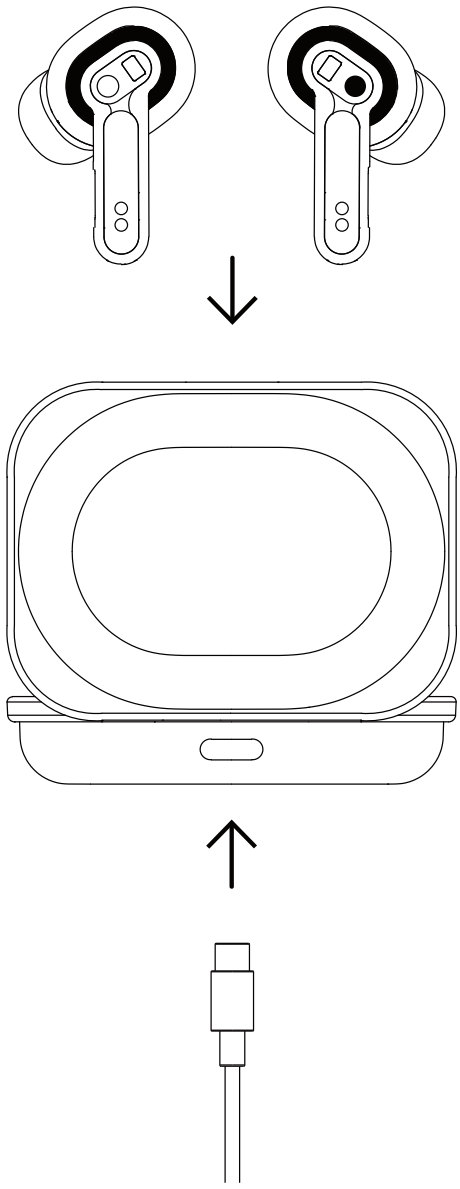

إعادة ضبط المصنع

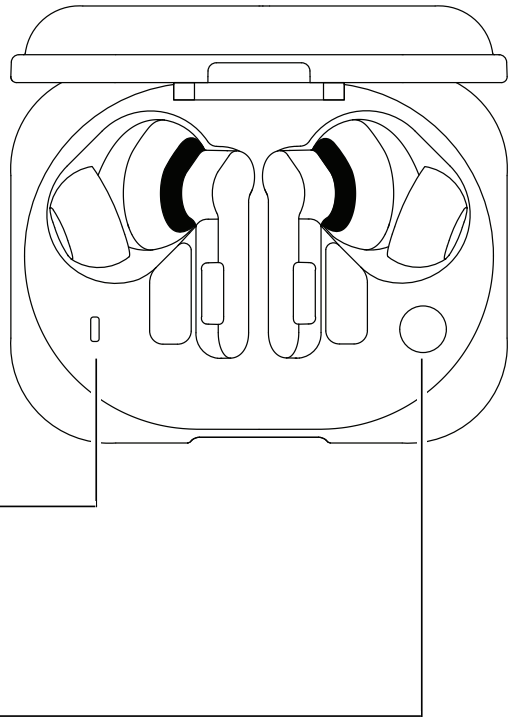

ثم سـيتحول البكسل السفلي الموحود على ضوء مؤشـر الحالة إلى اللون الأحمـر لتأكيد إعادة ضبط المصنع.*

اضغط مع الاسـتمرار على زر الاقتران لمدة 10 ثوانٍ.

* تتوفـر معلومات إضافية في NOTHING X