# Používateľská príručka




Yoga Slim 7 (14", 10)

**Dôležité upozornenia**

Pred použitím tejto dokumentácie produktu, na ktorý sa vzťahuje, si prečítajte nasledujúce časti:

- *Všeobecné poznámky o bezpečnosti a súlade s predpismi*
- *Príručka o bezpečnosti a zárukách*
- *Príručka o nastavení*

**Prvé vydanie (Február 2025)**

**© Copyright Lenovo 2025.**

VYHLÁSENIE O OBMEDZENÝCH PRÁVACH: Ak sa údaje alebo softvér dodávajú podľa zmluvy GSA (General Services Administration), potom používanie, kopírovanie a zverejnenie podliehajú obmedzeniam definovaným v zmluve číslo GS-35F-05925.

# Obsah


**Informácie o tejto príručke . . . . . iii**

**Kapitola 1. Zoznámte sa s vaším PC . . . . . 1**

Pohľad zhora . . . . . 1
- Antény . . . . . 1
- Klávesnica . . . . . 1
- Dotykový panel . . . . . 1

Pohľad spredu . . . . . 2
- Mikrofóny . . . . . 3
- Infračervená dióda LED . . . . . 3
- Infračervená kamera . . . . . 3
- Kamera . . . . . 3
- Indikátor kamery . . . . . 3
- Obrazovka . . . . . 3

Pohľad z ľavej strany . . . . . 4
- Konektor HDMI . . . . . 4
- Viacúčelový konektor USB Type-C . . . . . 4
- Indikátor nabíjania . . . . . 4

Pohľad z pravej strany . . . . . 6
- Prepínač kamery . . . . . 6
- Indikátor napájania . . . . . 6
- Tlačidlo napájania . . . . . 7
- Konektor USB Standard-A . . . . . 7
- Konektor Always-on . . . . . 7

Pohľad zospodu . . . . . 8
- Vetracie otvory (vstupné) . . . . . 8
- Otvor tlačidla Novo . . . . . 8
- Reproduktory . . . . . 8

Špecifikácie . . . . . 9
- Vyhlásenie o prenosovej rýchlosti rozhrania USB . . . . . 11
- Prevádzkové prostredie . . . . . 11

**Kapitola 2. Preskúmajte váš počítač . . . . . 13**

Počítač a operačný systém . . . . . 13
- Úvodné nastavenie operačného systému Windows . . . . . 13
- Nastavenie rozpoznávania tváre . . . . . 13
- Windows Update . . . . . 13
- Možnosti obnovenia v systéme Windows . . 13

Efektívne využívanie energie . . . . . 15
- Vypnutie počítača . . . . . 15
- Prepnutie počítača do režimu spánku . . . 15
- Úprava nastavení časového limitu na úsporu energie . . . . . 15

Nastavenie prístupu na internet . . . . . 16

Efektívna komunikácia s počítačom . . . . . 16
- Zobrazovacie zariadenie . . . . . 16
- Klávesnica . . . . . 18
- Pripojenie Bluetooth . . . . . 21

Aplikácie predinštalované spoločnosťou Lenovo . . . . . 22
- Lenovo Vantage . . . . . 22
- Lenovo AI Now . . . . . 22

Firmvér . . . . . 22
- Program na nastavenie firmvéru . . . . . 23
- Nastavenie hesiel v pomôcke na nastavenie firmvéru . . . . . 23

**Kapitola 3. Pomoc a podpora . . . 27**

Často kladené otázky . . . . . 27
- Čo mám robiť, ak počítač prestane reagovať . . . . . 27
- Čo mám robiť, ak sa mi na počítač vyliala kvapalina . . . . . 27
- Prečo sa môj počítač automaticky spustí, keď otvorím veko . . . . . 27
- Ako môžem spustiť počítač z iného zariadenia? . . . . . 27

Svojpomocné zdroje . . . . . 27

Čo je CRU? . . . . . 28

CRU pre váš produktový model . . . . . 28

Kontaktovanie spoločnosti Lenovo . . . . . 29
- Skôr než budete kontaktovať spoločnosť Lenovo . . . . . 29
- Centrum podpory zákazníkov spoločnosti Lenovo . . . . . 29

Nákup ďalších služieb . . . . . 30

**Príloha A. Poznámky a ochranné známky . . . . . 31**


© Copyright Lenovo 2025

# Informácie o tejto príručke

- Táto príručka sa vzťahuje na modely produktov Lenovo uvedené nižšie. Obrázky v tejto príručke sa môžu mierne líšiť od vášho modelu produktu.

| Názov modelu | Typ počítača (MT) |
| --- | --- |
| - Yoga Slim 7 14AKP10<br>- Yoga Slim 7 14AKP10 1 | 83JY |

- Ďalšie informácie o súlade nájdete vo *Všeobecné poznámky o bezpečnosti a súlade s predpismi* na adrese https://pcsupport.lenovo.com/docs/generic_notices.
- Táto príručka môže obsahovať informácie o príslušenstve, funkciách a softvéri, ktoré nie sú k dispozícii pri všetkých modeloch.
- Táto príručka obsahuje pokyny, ktoré sa týkajú operačného systému Windows. Tieto pokyny nemožno uplatniť, ak inštalujete a používate iné operačné systémy.
- Spoločnosť Microsoft® pravidelne vykonáva zmeny funkcií operačného systému Windows® prostredníctvom služby Windows Update. V dôsledku toho sa môžu byť pokyny týkajúce sa operačného systému neaktuálne. V zdrojoch spoločnosti Microsoft nájdete najnovšie informácie.
- Obsah príručky sa môže zmeniť bez predchádzajúceho upozornenia. Najnovšiu verziu získate na adrese https://support.lenovo.com.

© Copyright Lenovo 2025

# Kapitola 1. Zoznámte sa s vaším PC

## Pohľad zhora




| Č. | Opis |
|---|---|
| 1 | Antény bezdrôtovej siete |
| 2 | Klávesnica |
| 3 | Dotykový panel |

## Antény

Antény prenášajú a prijímajú rádiové vlny na prenos údajov medzi počítačom a sieťovým zariadením Wi-Fi alebo zariadením Bluetooth.

**Poznámka:** Antény sú skryté v počítači.

## Klávesnica

Klávesnica je vstavané vstupné zariadenie počítača na zadávanie znakov. Obsahuje aj klávesy, ktoré vám môžu pomôcť zvýšiť produktivitu pri interakcii s počítačom, aplikáciami a operačným systémom Windows.

**Poznámka:** Rozloženia klávesnice sa líšia v závislosti od jazyka a geografickej polohy. Klávesnica počítača sa môže mierne líšiť od obrázkov produktu zobrazených v tejto publikácii.

## Dotykový panel

Dotykový panel je vstavané ukazovacie zariadenie počítača. Posúvaním prsta na dotykovom paneli presúvajte ukazovateľ na obrazovke a ťuknutím alebo dvojitým ťuknutím vyberte alebo spustite položku na obrazovke.

Dotykový panel podporuje aj gestá s viacerými prstami v systéme Windows, ktoré sú praktickou alternatívou k prepínaniu medzi oknami aplikácií a pracovnou plochou, aktivujú vyhľadávacie pole alebo upravujú hlasitosť.

© Copyright Lenovo 2025

# Pohľad spredu

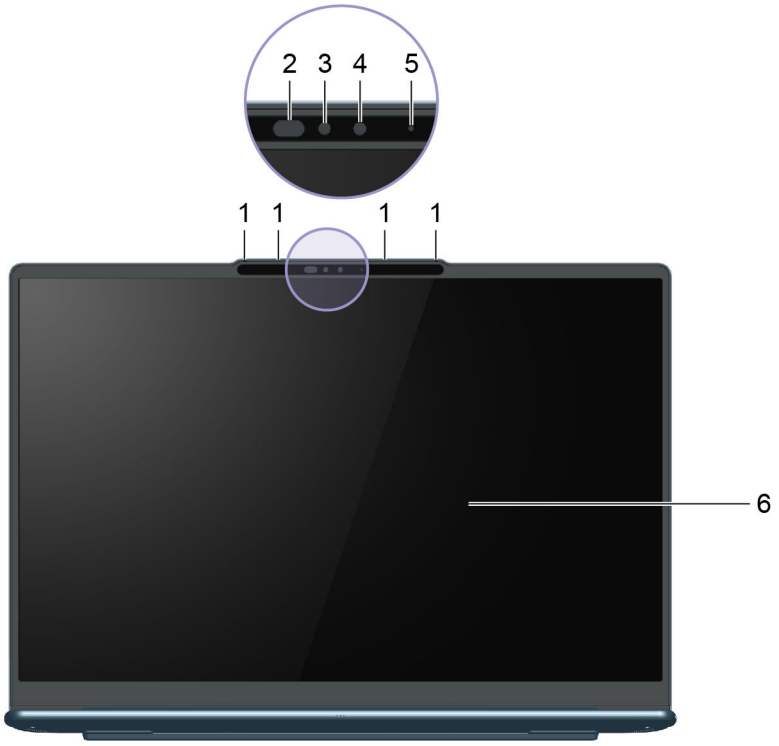


*Obrázok 1. Pohľad spredu na modely s nedotykovým displejom*

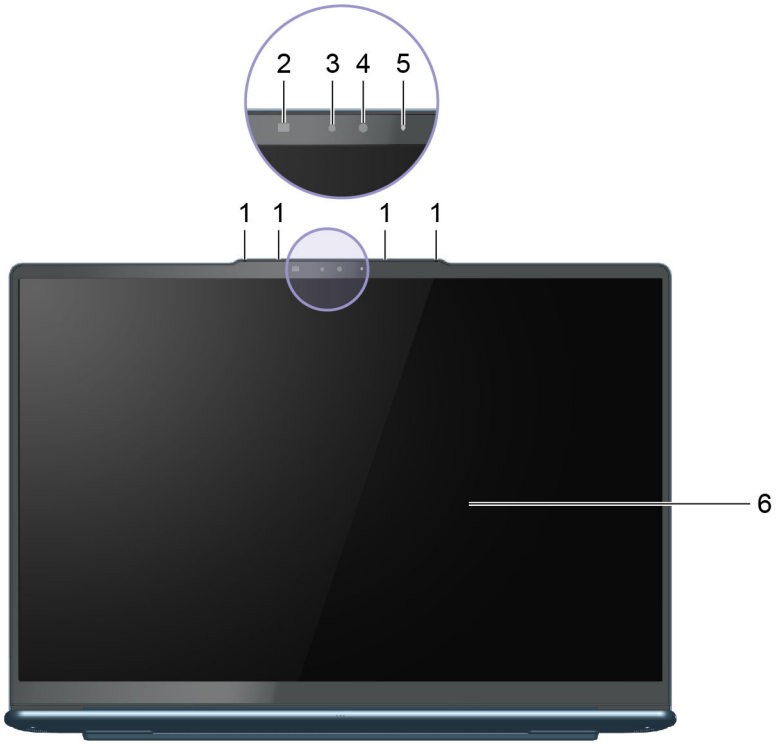


*Obrázok 2. Pohľad spredu na modely s dotykovou obrazovkou*

| Č. | Opis |
|---|---|
| 1 | Mikrofóny |
| 2 | Infračervená LED |
| 3 | IR kamera |
| 4 | Kamera |
| 5 | Indikátor kamery |
| 6 | Obrazovka |

## Mikrofóny

Mikrofóny sú vstavané vstupné zvukové zariadenia počítača. Zaznamenávajú hlas a okolitý zvuk a konvertujú ich do digitálnej podoby. Mikrofóny sú základnými súčasťami pri používaní počítača na videokonferencie alebo nahrávanie hlasu.

## Infračervená dióda LED

Infračervená dióda LED vytvára a vyžaruje vlny v blízkosti infračervenej časti spektra, ktoré prijíma a používa kamera (alebo špeciálna infračervená kamera) na rozpoznávanie tváre.

## Infračervená kamera

Infračervená kamera prijíma vlny v blízkosti infračervenej časti spektra, ktoré sú vyžarované infračervenou diódou LED a odrážajú sa od ľudskej tváre. Slúži na rozpoznávanie tváre.

## Kamera

Vstavaná kamera zachytáva viditeľné svetlo a konvertuje ho na digitálne signály. Slúži na nahrávanie videí a videokonferencie.

## Indikátor kamery

Indikátor kamery signalizuje, či je kamera aktivovaná.

*Tabuľka 1. Stav a opis indikátora kamery*

| Stav indikátora kamery | Opis |
|---|---|
| Svieti | Kamera je aktivovaná. |
| Nesvieti | Kamera nie je aktivovaná. |

## Obrazovka

Obrazovka vstavaného monitora je miesto, kde sa zobrazuje text, grafika a videá.

Niektoré modely ponúkajú dotykové obrazovky, ktoré umožňujú intuitívnu interakciu s počítačom prostredníctvom dotykov s tlačidlami, ikonami a položkami ponúk zobrazenými na obrazovke. Dotykové obrazovky tiež podporujú gestá s viacerými prstami.

## Pohľad z ľavej strany

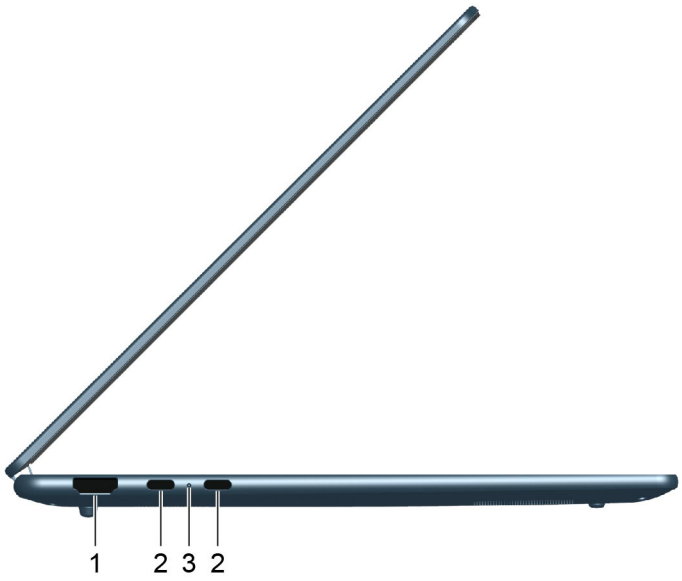


| Č. | Opis |
|---|---|
| 1 | Konektor HDMI |
| 2 | Viacúčelový konektor USB Type-C |
| 3 | Indikátor nabíjania |

## Konektor HDMI

Konektor HDMI sa používa na pripojenie externého zobrazovacieho zariadenia, ako je televízor, projektor alebo monitor.

## Viacúčelový konektor USB Type-C

Tento konektor USB Type-C® je vstupný konektor napájania počítača. Na napájanie počítača používajte dodaný napájací adaptér a tento konektor.

Keď dodaný napájací adaptér nepoužíva tento konektor, môžete pomocou neho pripojiť aj:

- Ukladacie alebo periférne zariadenia, ktoré sa používajú v súlade so špecifikáciou USB (Universal Serial Bus) na prenos údajov a prepojenie zariadení
- Zobrazovacie zariadenia

  **Poznámka:** Pri pripájaní zobrazovacích zariadení je potrebné použiť vhodné káble a adaptéry (ak sú potrebné) podľa možností pripojenia zobrazovacieho zariadenia.
- Dokovacie stanice alebo zariadenia s podporou USB4

## Indikátor nabíjania

Indikátor nabíjania signalizuje, či je počítač zapojený do elektrickej zásuvky. Keď je počítač zapojený do elektrickej zásuvky, farba indikátora signalizuje, či je batéria plne nabitá (alebo bude plne nabitá o chvíľu).

*Tabuľka 2. Stavy a opisy indikátora nabíjania*

| **Stav indikátora** | **Zapojené do elektrickej siete?** | **Úroveň nabitia batérie** |
|---|---|---|
| Nesvieti | Nie | / |
| Svieti, nažlto | Áno | 1 % – 90 % |
| Svieti, nabielo | Áno | 91 % – 100 % |

## Pohľad z pravej strany

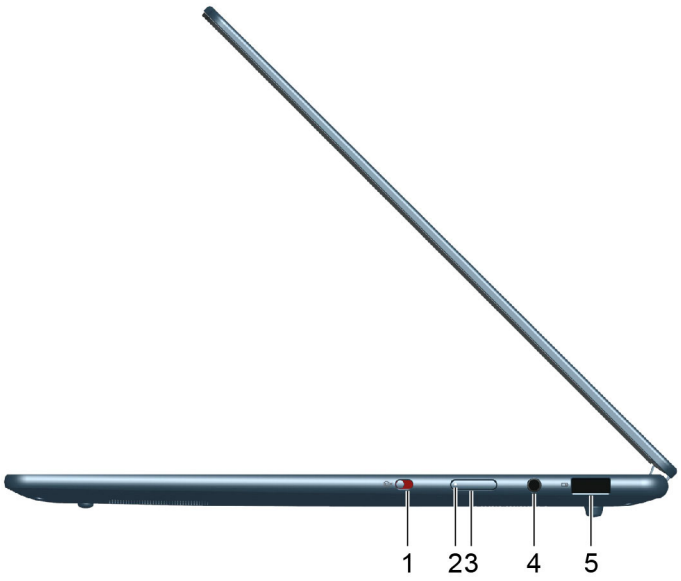


| Č. | Opis |
|---|---|
| 1 | Prepínač kamery |
| 2 | Indikátor napájania |
| 3 | Tlačidlo napájania |
| 4 | Kombinovaný zvukový konektor |
| 5 | Konektor USB Standard-A |

## Prepínač kamery

Tento prepínač sa používa na zapnutie alebo vypnutie vstavanej kamery.

**Poznámka:** Tento prepínač je určený na ochranu súkromia. Ak kameru nepotrebujete používať, posuňte prepínač do vypnutej polohy, aby ste zabránili aplikáciám v používaní kamery.

## Indikátor napájania

Kontrolka napájania indikuje aktuálny stav napájania počítača: či je zapnutý, vypnutý, v režime spánku alebo v režime hibernácie.

Keď je počítač zapnutý, táto kontrolka môže tiež indikovať slabú batériu rýchlym blikaním.

*Tabuľka 3. Stav a opis indikátora napájania*

| Stav indikátora | Stav napájania | Úroveň nabitia batérie |
|---|---|---|
| Biely (svieti) | Zapnuté | 21 % – 100 % |
| Biela (rýchle blikanie) | Zapnuté | 1 % – 20 % |
| Biela (pomalé blikanie) | V režime spánku | / |
| Nesvieti | Vypnuté alebo v režime dlhodobého spánku | / |

## Tlačidlo napájania

Stlačením tlačidla napájania zapnete počítač.

**Poznámka:** V predvolenom nastavení stlačením tlačidla napájania pri zapínaní počítača so systémom Windows prepnete počítač do režimu spánku.

## Konektor USB Standard-A

Konektor USB Standard-A sa používa na pripojenie ukladacích alebo periférnych zariadení, ktoré sa používajú v súlade so špecifikáciou USB (Universal Serial Bus) na prenos údajov a prepojenie zariadení.

## Konektor Always-on

Konektor USB s ikonou batérie (⊐+) podporuje funkciu Always-on. Počítač môže dodávať energiu zariadeniu USB pripojenému k tomuto typu konektora aj vtedy, keď je počítač vypnutý, v režime spánku alebo dlhodobého spánku.

Funkciu Always-on možno zapnúť a vypnúť na týchto miestach:

- Pomôcka na nastavenie firmvéru počítača
- Aplikácia Lenovo Vantage alebo Lenovo PC Manager

## Pohľad zospodu

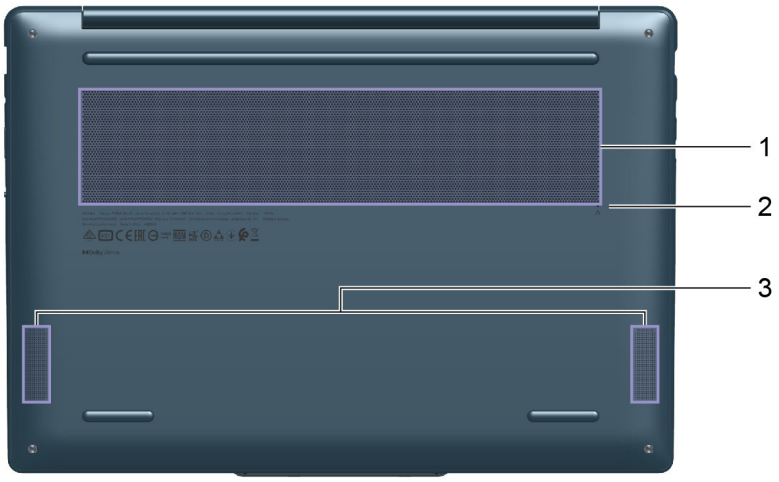


| Č. | Opis |
|---|---|
| 1 | Vetracie otvory (vstup) |
| 2 | Tlačidlo Novo |
| 3 | Reproduktory |

## Vetracie otvory (vstupné)

Vetracie otvory umožňujú nasávať vzduch dovnútra počítača na chladenie vnútorných súčastí.

**Dôležité upozornenie:** Keď je počítač v prevádzke, neukladajte ho na posteľ, sedačku, koberec ani iný pružný povrch. V opačnom prípade sa vetracie otvory zablokujú a počítač sa môže prehriať, môže sa znížiť jeho výkon, môže prestať reagovať alebo sa dokonca vypnúť.

## Otvor tlačidla Novo

Keď je počítač vypnutý, stlačením tlačidla Novo môžete zobraziť ponuku tlačidla Novo. Prostredníctvom tejto ponuky potom môžete:

- Otvoriť pomôcku na nastavenie firmvéru
- Zobraziť ponuku výberu zavádzacieho zariadenia
- Zobraziť stránku rozšírených možností spustenia systému Windows

**Poznámka:** Pri bežnej prevádzke počítača sa tlačidlo Novo používa len zriedkavo. Tlačidlo Novo sa nachádza v zapustenom otvore, aby ho používatelia omylom nestlačili. Na stlačenie tohto tlačidla môžete použiť vyrovnanú kancelársku sponku.

## Reproduktory

Reproduktory sú vstavané výstupné zvukové zariadenia počítača.

# Špecifikácie

### Rozmery

| | |
|---|---|
| Šírka | 317 mm |
| Hĺbka | 221 mm |
| Hrúbka | • 13,9 mm (T2)<br>• 15,9 mm (T4) |

### Napájací adaptér

| | |
|---|---|
| Typ zástrčky | USB Type-C |
| Vstup | 100–240 V (striedavý prúd), 50–60 Hz |
| Výstupné napätie | 20 V |
| Maximálny prúd | 3,25 A |
| Maximálny výkon | 65 W |

### Nabíjateľná batéria

| | |
|---|---|
| Kapacita | 70 Wh |
| Typ článku | Lítium-polymérová |
| Počet článkov | 4 |

### Pamäť

| | |
|---|---|
| Typ | LPDDR5X |
| Inštalácia | Vstavaná |
| Počet slotov DIMM | 0 |

### Veľkokapacitné pamäťové zariadenie

| | |
|---|---|
| Typ | SSD |
| Slot | M.2 (2242) |
| Rozhranie | PCIe Gen4 |

### Obrazovka

| | |
|---|---|
| Rozmery | 14 palcov |
| Typ | OLED |
| Rozlíšenie | • 1920 × 1200, alebo<br>• 2880 × 1800 |

### Konektory

| | |
|---|---|
| Konektor HDMI | • Podporovaný režim prenosu: TMDS<br>• Dátové pruhy: 3<br>• Maximálna rýchlosť prenosu dát na jeden pruh: 6 Gb/s |
| Viacúčelový konektor USB Type-C | • Množstvo: 2<br>• Maximálny výstupný výkon: 5 V, 3 A<br>• Maximálny príkon: 20 V, 3,25 A<br>• Protokoly:<br>- USB 2.0 480 Mb/s<br>- SuperSpeed USB 5 Gb/s<br>- SuperSpeed USB 10 Gb/s<br>- USB4 40Gb/s<br>- DisplayPort 2.1 |
| Konektor USB Standard-A | • Maximálny výstupný výkon: 5 V, 1,5 A<br>• Protokoly:<br>- USB 2.0 480 Mb/s<br>- SuperSpeed USB 5 Gb/s |
| Zvukový konektor | • Priemer: 3,5 mm<br>• Podporovaná zástrčka:<br>- 3-pólový, TRS<br>- 4-pólový, TRRS (CTIA a OMTP) |

**Poznámka:** Rýchlosti prenosu údajov sú prezentované ako maximálne teoretické hodnoty v súlade s príslušnými špecifikáciami. Skutočné rýchlosti prenosu údajov závisia od rôznych faktorov vrátane výkonu pripojených zariadení a kvality používaných káblov. Tieto rýchlosti sú zvyčajne nižšie ako uvedené maximálne teoretické hodnoty.

### Pripojenie do siete

| | |
|---|---|
| Normy Wi-Fi | • 802.11 a/b/g<br>• 802.11n<br>• 802.11ac wave 2<br>• Wi-Fi 6 (802.11ax)<br>• Wi-Fi 6E<br>• Wi-Fi 7<br>**Poznámka:** V rôznych frekvenčných pásmach sa môžu používať rôzne normy Wi-Fi. V niektorých krajinách alebo regiónoch môže byť nelicencované používanie niektorých frekvenčných pásem zakázané alebo sa môžu vyžadovať špecifické podmienky. V súlade s miestnymi predpismi sú v niektorých krajinách alebo regiónoch vypnuté moduly Wi-Fi 6E a Wi-Fi 7 v tomto počítači. |
| Bluetooth | Bluetooth 5.3 |

## Vyhlásenie o prenosovej rýchlosti rozhrania USB

V závislosti od mnohých faktorov, ako sú napríklad možnosti hostiteľského a periférnych zariadení, atribúty súborov a iné faktory týkajúce sa konfigurácie systému a prevádzkového prostredia, sa bude pri použití rôznych konektorov USB tohto zariadenia skutočná prenosová rýchlosť líšiť a bude nižšia ako prenosová rýchlosť uvedená nižšie pre príslušné zariadenia.

| Zariadenie USB | Prenosová rýchlosť (Gb/s) |
|---|---|
| 3.2 Gen 1 | 5 |
| 3.2 Gen 2 | 10 |
| USB4 40Gb/s | 40 |

## Prevádzkové prostredie

**Maximálna nadmorská výška (bez hermetizácie)**

3 048 m

**Teplota**

- V nadmorskej výške do 2 438 m
  - V prevádzke: 5 °C až 35 °C
  - Skladovanie: 5 °C až 43 °C
- V nadmorskej výške nad 2 438 m
  - Maximálna teplota v prevádzke pri normálnom tlaku: 31,3 °C

  **Poznámka:** Pri nabíjaní batérie musí byť prevádzková teplota minimálne 10 °C.

**Relatívna vlhkosť**

- V prevádzke: 8 % až 95 % pri teplote mokrého teplomeru 23 °C
- Skladovanie: 5 % až 95 % pri teplote mokrého teplomeru 27 °C

# Kapitola 2. Preskúmajte váš počítač

## Počítač a operačný systém

Operačný systém je základný softvér pre počítač. Spravuje hardvérové zariadenia počítača, poskytuje obslužné aplikácie a používateľské rozhrania a umožňuje inštaláciu rôznych aplikácií na rôzne účely.

Váš počítač sa dodáva s predinštalovaným systémom Windows 11.

## Úvodné nastavenie operačného systému Windows

Pri prvom zapnutí počítača vás operačný systém Windows prevedie procesom úvodného nastavenia. Najdôležitejšie časti sú:

- Vytvorenie používateľského konta
- Pripojenie k bezdrôtovej sieti s prístupom na internet
- Výber nastavení týkajúcich sa jazyka

**Poznámka:** Ak sa rozhodnete nastaviť systém Windows na osobné použitie, musíte použiť existujúce konto Microsoft alebo si vytvoriť nové. Po úvodnom nastavení môžete prejsť na miestne konto.

## Nastavenie rozpoznávania tváre

Okrem textových hesiel systém Windows 11 podporuje ďalšie metódy overovania používateľov v počítačoch s požadovanými hardvérovými zariadeniami. V počítačoch vybavených zabudovanou infračervenou LED diódou a infračervenou kamerou môžete zapnúť rozpoznávanie tváre a prihlásiť sa do systému Windows pomocou tváre.

Krok 1. Vyberte položku **Štart → Nastavenia → Kontá → Možnosti prihlásenia → Rozpoznávanie tváre**.

Krok 2. Vyberte položku **Nastaviť → Začíname** a podľa pokynov na obrazovke zaregistrujte svoju tvár.

**Poznámka:** Ak na prihlásenie do systému Windows používate miestne konto, pred povolením rozpoznávania tváre musíte nastaviť heslo pre toto konto.

## Windows Update

Počítač občas dostáva upozornenia na aktualizácie. Tieto oznámenia môžu zahŕňať nové funkcie, aktualizácie zabezpečenia a ovládače zariadení. Aktualizácie týkajúce sa zabezpečenia sa zvyčajne stiahnu a nainštalujú automaticky a inštaláciu ďalších dostupných aktualizácií môžete ovládať manuálne.

V službe Windows Update môžete zobraziť dostupné aktualizácie, manuálne skontrolovať aktualizácie a nakonfigurovať nastavenia súvisiace s aktualizáciami. Ak chcete prejsť do služby Windows Update, vyberte položku **Nastavenia → Windows Update**.

## Možnosti obnovenia v systéme Windows

Pri používaní počítača sa môžete stretnúť s rôznymi problémami. Systém Windows poskytuje niekoľko možností obnovy, ktoré vám pomôžu obnoviť normálnu funkčnosť systému. Nasledujúca tabuľka vám pomôže vybrať si správnu možnosť pre rôzne situácie.

© Copyright Lenovo 2025

*Tabuľka 4. Možnosti obnovenia v systéme Windows*

| Situácie | Možnosti obnovy |
|---|---|
| Po nainštalovaní aplikácie je systém Windows oveľa pomalší. | Obnovte systém Windows pomocou bodu obnovenia systému. |
| Systém Windows nejaký čas nefunguje správne. | Vynulujte nastavenia počítača a zároveň si ponechajte osobné súbory. |
| Počítač sa nespustí. | Použite funkciu opravy spustenia systému Windows. |
| Počítač sa nespustí a nemožno ho opraviť pomocou funkcie opravy spustenia systému Windows. | Obnovte systém Windows pomocou jednotky obnovenia. |

## Vynulovanie nastavení systému Windows

Vynulovanie nastavení systému Windows umožňuje preinštalovať operačný systém so zachovaním osobných súborov. Vďaka tomu môže operačný systém fungovať úplne odznova a v niektorých prípadoch sa obnoví pôvodný výkon počítača.

Krok 1. Vyberte položku **Nastavenia → Systém → Obnova**.

Krok 2. Medzi možnosťami obnovy vyberte položku **Vynulovať nastavenie počítača**.
Po zobrazení výzvy vyberte položku **Ponechať moje súbory** alebo **Všetko odstrániť**.

Krok 3. Podľa pokynov na obrazovke dokončite proces vynulovania nastavení.

## Vytvorenie jednotky obnovenia

Po dokončení počiatočného nastavenia systému Windows sa odporúča vytvoriť jednotku na obnovenie. Ak sa vyskytne závažný problém, ktorý bráni spusteniu systému Windows, môžete na obnovenie operačného systému v počítači použiť jednotku na obnovenie.

Krok 1. Pripravte prázdnu jednotku USB s ukladacou kapacitou 32 GB alebo viac.

Krok 2. Do vyhľadávacieho poľa na paneli úloh zadajte text `Create a recovery drive` a vyberte zodpovedajúcu aplikáciu.

Krok 3. Začiarknite políčko **Zálohovať systémové súbory na jednotku obnovenia** a vyberte položku **Ďalej**.

Krok 4. Po zobrazení výzvy pripojte jednotku USB k počítaču, vyberte ju a potom vyberte položku **Ďalej**.

Krok 5. Vyberte položku **Vytvoriť**.

## Obnovenie systému Windows pomocou jednotky obnovenia

Ak sa operačný systém Windows nespustí, môžete na obnovenie systému Windows v počítači použiť predtým vytvorenú jednotku na obnovenie.

Krok 1. Vypnite počítač.

Krok 2. Pripojte jednotku obnovenia k počítaču.

Krok 3. Stlačením tlačidla Novo alebo klávesu Lenovo Smart Key ☆ otvorte ponuku tlačidla Novo.

Krok 4. Vyberte položku **Boot Menu**.

Krok 5. Vyberte jednotku USB ako zavádzacie zariadenie.
Počítač sa spustí do prostredia na obnovenie systému Windows.

Krok 6. Podľa pokynov na obrazovke obnovte v počítači systém Windows.

## Efektívne využívanie energie

Počítač ako elektronické zariadenie vyžaduje na fungovanie elektrickú energiu. Operačný systém Windows poskytuje rozšírené funkcie správy napájania pre zariadenia, ktoré sú súčasťou počítača. Tieto funkcie môžete využívať na energeticky úsporné používanie počítača.

## Vypnutie počítača

Keď skončíte s používaním počítača a neplánujete ho čoskoro opäť používať, vypnite ho.

Krok 1. Vyberte položku **Štart → Napájanie**.

Krok 2. Vyberte položku **Vypnúť**.

## Prepnutie počítača do režimu spánku

Ak potrebujete prestať používať počítač, ale plánujete zakrátko obnoviť jeho používanie, môžete ho prepnúť do režimu spánku. Počítač sa rýchlejšie prebudí z režimu spánku, čo vám umožní vrátiť sa k práci, ktorú ste ukončili.

Krok 1. Vyberte položku **Štart → Napájanie**.

Krok 2. Vyberte položku **Uspať**.

## Úprava nastavení časového limitu na úsporu energie

Účinnou metódou zníženia spotreby energie počítača je nastavenie vhodných časových limitov na prechod počítača do režimu spánku a na vypnutie zabudovanej obrazovky. Operačný systém Windows obsahuje predvolené nastavenia časového limitu pre tieto dve položky, ktoré môžete upraviť tak, aby lepšie vyhovovali vašim preferenciám.

Krok 1. Vyberte položky **Štart → Nastavenia → Systém → Napájanie a batéria → Časové limity pre obrazovku, spánok a dlhodobý spánok**.

Krok 2. Upravte nastavenia.
V prípade notebookov môžete nastaviť špeciálne časové limity pre dve situácie používania: keď je počítač zapojený do elektrickej siete a keď sa napája z batérie.

### Predvolené nastavenia časového limitu pre úsporu energie

V operačnom systéme počítača sú v predvolenom nastavení zapnuté nasledujúce časové limity. Tieto nastavenia môžete upraviť tak, aby lepšie vyhovovali vašim preferenciám.

**Poznámka:** Nastavenie vhodných časových limitov je účinnou metódou na zníženie spotreby energie vášho počítača. Vyhnite sa príliš dlhým limitom, aby ste túto funkciu úspory energie mohli efektívne vypnúť.

*Tabuľka 5. Predvolené nastavenia časového limitu pre prechod počítača do režimu spánku a vypnutie obrazovky*

| Akcia úspory energie | Stav napájania | Časový limit (minúty) |
|---|---|---|
| Vypnutie obrazovky | Z elektrickej siete | 5 |
| | Z batérie | 3 |
| Prepnutie počítača do režimu spánku | Z elektrickej siete | 5 |
| | Z batérie | 3 |

**Poznámka:** Ak chcete počítač prebudiť z režimu spánku, stlačte tlačidlo napájania alebo ľubovoľný kláves na klávesnici.

## Nastavenie prístupu na internet

Prístup na internet v domácnosti alebo v kancelárii sa zvyčajne poskytuje prostredníctvom sietí Wi-Fi. K takejto sieti sa môžete pripojiť a získať prístup na internet. Operačný systém Windows poskytuje nástroje, ktoré pomáhajú pri vyhľadávaní, pripájaní a správe bezdrôtových sietí v dosahu.

Krok 1. Ak chcete otvoriť rýchle nastavenia, vyberte ikony Sieť, Zvuk a Batéria ( ) na pravej strane panela úloh.

Krok 2. Na paneli rýchlych nastavení vyberte > symbol vedľa ikony siete.
Mali by sa zobraziť bezdrôtové siete v dosahu.

Krok 3. Vyberte sieť, ku ktorej sa chcete pripojiť, a potom vyberte položku **Pripojiť**.

Krok 4. Po výzve zadajte kľúč zabezpečenia siete.

## Efektívna komunikácia s počítačom

S počítačom môžete komunikovať prostredníctvom vstupných a výstupných zariadení. Značné množstvo času strávite pozeraním sa na obrazovku, na ktorej sa zobrazuje používateľské rozhranie a obsah. Reproduktory produkujú zvuk, čo vám umožňuje počúvať hudbu alebo hlasové nahrávky. Pomocou klávesnice môžete písať a pomocou dotykového panela sa môžete pohybovať. Prostredníctvom vstavanej kamery a mikrofónu sa môžete pripojiť k webovej konferencii a zúčastňovať sa na nej.

Okrem vstavaných zariadení môžete pripojiť káblové aj bezdrôtové externé zariadenia na zlepšenie komunikácie s počítačom.

## Zobrazovacie zariadenie

Vstavaná obrazovka je primárne vizuálne výstupné zariadenie počítača. Počítač je tiež vybavený jedným konektorom HDMI a dvoma viacúčelovými konektormi USB Type-C. Pomocou jedného alebo viacerých z týchto konektorov môžete k počítaču pripojiť externé zobrazovacie zariadenia a zvýšiť tak produktivitu.

Displej vybraných modelov je dotykový. Pri týchto modeloch môžete ťuknúť a potiahnuť prstom priamo na obrazovke. Na efektívnejšiu navigáciu v systéme Windows môžete na obrazovke používať aj viacdotykové gestá.

### Gestá na dotykovej obrazovke

Obrazovka vybraných modelov tohto počítača je dotyková. Ak je váš počítač vybavený dotykovým displejom, môžete ťuknúť alebo potiahnuť prstom po obrazovke a komunikovať s počítačom. Okrem toho operačný systém Windows podporuje gestá s viacerými prstami na dotykovej obrazovke, aby sa pri interakcii s operačným systémom zvýšila produktivita.

*Tabuľka 6. Gestá na dotykovej obrazovke*

| Gesto | Funkcia |
|---|---|
| Potiahnutie prstom od ľavého okraja obrazovky | Zobrazenie miniaplikácií |
| Potiahnutie prstom od pravého okraja obrazovky | Zobrazenie centra oznámení |
| Potiahnutie prstom od spodného okraja obrazovky | Zobrazenie ponuky Štart |

*Tabuľka 6. Gestá na dotykovej obrazovke (pokračovanie)*

| Gesto | Funkcia |
|---|---|
| Potiahnutie dvomi prstami zvislo | Posúvanie stránok |
| Položenie dvoch prstov na obrazovku a stiahnutie alebo roztiahnutie prstov | Vzdialenie alebo priblíženie |
| Potiahnutie tromi prstami nahor | Zobrazenie všetkých otvorených okien |
| Potiahnutie tromi prstami nadol | Návrat na pracovnú plochu |

## Nastaviteľná obnovovacia frekvencia obrazovky

Vaše oči si to možno nevšimnú, ale obsah zobrazený na obrazovke počítača sa neustále obnovuje. Obnovovacia frekvencia obrazovky označuje počet obnovení obsahu obrazovky za sekundu a meria sa v hertzoch (Hz).

Obnovovacia frekvencia 60 Hz je dostatočná pre väčšinu situácií a je energeticky efektívna. Pri sledovaní videí alebo hraní videohier však vyššia obnovovacia frekvencia zvyčajne poskytuje plynulejší zážitok zo sledovania.

Obrazovky niektorých počítačov Lenovo podporujú dve obnovovacie frekvencie. V prípade takéhoto počítača môžete ručne prepnúť jeho obrazovku tak, aby pracovala s vyššou alebo nižšou obnovovacou frekvenciou. V prípade operačných systémov Windows sa ručné nastavenia zvyčajne nachádzajú v časti **Nastavenia → Systém → Obrazovka**. Ako skratku môžete použiť aj kombináciu klávesov na prepínanie obnovovacej frekvencie obrazovky Fn + R.

**Poznámka:** Nie všetky obrazovky podporujú dve obnovovacie frekvencie. Ak neviete nájsť nastavenia na zmenu obnovovacej frekvencie obrazovky, obnovovacia frekvencia obrazovky je možno pevne daná alebo ju nemožno zmeniť ručne.

## Zapnutie nočného osvetlenia

Funkcia nočného osvetlenia v systéme Windows 11 umožňuje používateľom prepnúť na teplejšie farebné tóny a znížiť vyžarovanie modrého svetla, aby sa zmiernila únava očí.

Krok 1. Ponuku rýchlych nastavení otvoríte výberom ikony siete, zvuku alebo batérie () na pravej strane panela úloh alebo pomocou klávesovej skratky ⊞ + A.

Krok 2. Výberom tlačidla pre nočné osvetlenie ho zapnete alebo vypnete.

Ďalšie tipy na zníženie namáhania očí alebo únavy nájdete na stránke https://www.lenovo.com/us/en/compliance/visual-fatigue.

### Nastavte teplotu farby

Ak je zapnutý režim nočného osvetlenia systému Windows 11, môžete nastaviť teplotu farieb obrazovky.

Krok 1. Stlačte možnosť **Štart → Nastavenia**.

Krok 2. Stlačte možnosť **Systém → Obrazovka → Nastavenia nočného osvetlenia**.

Krok 3. Posunutím posúvača upravte teplotu farieb.

## Pripojenie externých zobrazovacích zariadení

Na pripojenie externých zobrazovacích zariadení môžete použiť konektor HDMI alebo niektorý z konektorov USB Type-C na počítači. V závislosti od schopnosti pripojenia zobrazovacieho zariadenia máte niekoľko možností pripojenia obrazoviek.

### Priame pripojenie pomocou konektora HDMI

HDMI je popredné digitálne rozhranie na prenos videa, zvuku a dát s vysokým rozlíšením, špeciálne navrhnuté na pripojenie zobrazovacích zariadení. Mnohé zariadenia, napríklad počítačové monitory a projektory, sú vybavené buď konektorom HDMI, alebo vstupným konektorom HDMI. Ak chcete takéto externé zobrazovacie zariadenie pripojiť k počítaču, jednoducho pripojte kábel HDMI ku konektoru HDMI na počítači.

### Pripojenie pomocou konektora USB Type-C

Oba konektory USB Type-C v počítači podporujú DisplayPort Alt Mode. Niektoré moderné počítačové monitory sú vybavené konektorom USB Type-C, ktorý podporuje aj DisplayPort Alt Mode. Ak chcete takýto monitor pripojiť k počítaču, použite obojstranný kábel USB Type-C (nie je súčasťou balenia počítača). Jeden koniec kábla zapojte do jedného z dvoch konektorov USB Type-C na počítači a druhý koniec do konektora USB Type-C na monitore.

Niektoré počítačové monitory sú vybavené konektorom DisplayPort, ale nemajú konektor USB Type-C. Na pripojenie týchto monitorov si musíte zakúpiť a používať adaptér USB Type-C na DisplayPort. Jednoducho pripojte adaptér k jednému z dvoch konektorov USB Type-C na počítači a potom pripojte monitor k portu DisplayPort adaptéra.

### Pripojenie pomocou dokovacej stanice

Pripojením dokovacej stanice s certifikátom USB4 možno rozšíriť možnosti pripojenia počítača. Na pripojenie počítača ku konektoru USB Type-C na odosielanie energie a dát na dokovacej stanici použite obojstranný kábel USB Type-C. Obrazovku potom môžete pripojiť ku konektoru DisplayPort alebo HDMI na dokovacej stanici.

# Klávesnica

## Klávesy rýchlej voľby

Klávesnica Lenovo zvyčajne obsahuje nasledujúce klávesové skratky, ktoré môžete používať na rýchly prístup k aplikáciám alebo úpravu nastavení.

- Funkčné klávesy (F1–F12)
- Klávesové skratky
- Kombinácie klávesov pomocou klávesu fn
- Kombinácie klávesov pomocou klávesu s logom Windows
- Kľúč Copilota

### Klávesové skratky

Klávesové skratky umožňujú rýchly prístup k často používaným nastaveniam a aplikáciám. Zvyčajne sa nachádzajú v hornom rade klávesnice a často majú spoločné klávesy s funkčnými klávesmi (F1–F12) a niekoľkými ďalšími klávesmi. Funkcia každej klávesovej skratky je označená ikonou vytlačenou na klávese.

*Tabuľka 7. Funkcie klávesových skratiek*

| Ikona klávesovej skratky | Popis funkcie |
|---|---|
| | Stlmí alebo zruší stlmenie zvuku. |
| | Znižuje hlasitosť. |
| | Zvyšuje hlasitosť. |
| | Zapína/vypína mikrofón. |
| | Slúži na zníženie jasu obrazovky. |
| | Slúži na zvýšenie jasu obrazovky. |
| | Vyberie a nastaví zobrazovacie zariadenia. |
| | Zapína/vypína režim lietadla. |
| | Otvorí aplikáciu Nastavenia. |
| | Slúži na uzamknutie obrazovky. |
| | Otvorí aplikáciu na spoluprácu so zariadením, ktorá je predinštalovaná v počítači. |
| | Otvorí aplikáciu Kalkulačka. |
| | Otvorí Lenovo AI Now.<br>**Poznámka:** Ak nie je predinštalovaná aplikácia Lenovo AI Now, táto klávesová skratka otvorí panel rýchleho spustenia Lenovo Smart Key. |

### Prepínač FnLock

FnLock je elektronický prepínač, ktorý ovplyvňuje spôsob používania funkcií klávesových skratiek. Ak ho chcete zapnúť a vypnúť, stlačte Fn + Esc.

**Poznámka:** Kláves Esc je v ľavom hornom rohu klávesnice. Má LED diódu, ktorá indikuje stav prepínača FnLock.

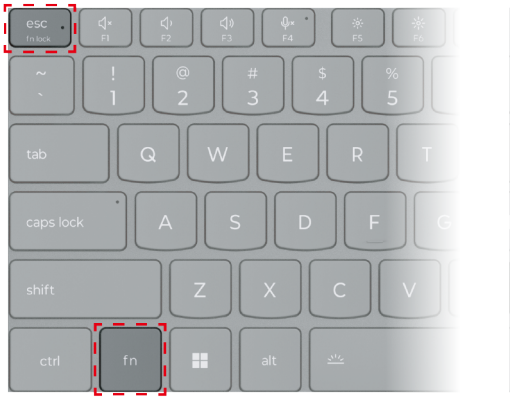


*Obrázok 3. Umiestnenie klávesov FnLock a Fn*

Klávesnica Lenovo zvyčajne obsahuje klávesové skratky v hornom riadku. Tieto klávesové skratky zdieľajú klávesy s funkčnými klávesmi (F1 – F12) a inými klávesmi. Pri týchto tlačidlách s dvoma funkciami sú ikony alebo znaky označujúce primárne funkcie vytlačené nad ikonami a znakmi označujúcimi sekundárne funkcie.

- A: ikona alebo znak, ktorý označuje primárnu funkciu
- B: ikona alebo znak, ktorý označuje sekundárnu funkciu

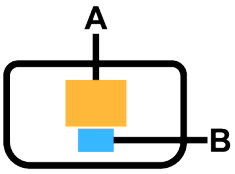


*Obrázok 4. Rozloženie dvojfunkčného klávesu*

*Tabuľka 8.* **FnLock** *a klávesy s dvoma funkciami*

| FnLock (Esc) **LED** | **Stav** FnLock | **Stlačenie samotnej klávesovej skratky** | **Stlačenie klávesovej skratky pri súčasnom podržaní klávesu Fn** |
|---|---|---|---|
| Nesvieti | Vypnuté | Primárna funkcia | Sekundárna funkcia |
| Svieti | Zapnuté | Sekundárna funkcia | Primárna funkcia |

### Kombinácie klávesov pomocou klávesu fn

Kláves fn možno používať v kombinácii s niektorými klávesmi na úpravu nastavení zariadenia alebo aktiváciu ďalších funkcií.

*Tabuľka 9. Kombinácie klávesov s klávesom fn*

| **Kombinácia klávesov** | **Funkcia** |
|---|---|
| fn + Q | Prepnutie aktívneho režimu napájania počítača |
| fn + R* | Prepnutie obnovovacích frekvencií vstavanej obrazovky |
| fn + M | Zapnutie alebo vypnutie dotykového panela |
| fn + N* | Zobrazenie kľúčových informácií o zariadení |
| fn + medzerník | Nastavenie podsvietenia klávesnice |
| fn + B | Break |
| fn + P | Pause |
| fn + S | SysRq |
| fn + K | ScrLk |
| fn + I | Insert |
| fn + T | PrtScr |
| fn + šípka doľava | Home |
| fn + šípka doprava | End |
| fn + šípka nahor | PgUp |
| fn + šípka nadol | PgDn |

**Poznámka:** Niektoré modely sú vybavené displejmi s pevnou obnovovacou frekvenciou. Pri týchto modeloch kombinácia klávesov Fn + R nevykonáva žiadnu funkciu. Kombinácia klávesov Fn + N nemusí fungovať na modeloch predávaných v pevninskej Číne. Informácie o zariadení môžete zobraziť v aplikácii Lenovo PC Manager.

### Kombinácie klávesov pomocou klávesu s logom Windows

Kláves s logom Windows sa nachádza v ľavom dolnom rohu klávesnice. Možno ho používať samostatne alebo v kombinácii s určitými klávesmi na rýchlu zmenu nastavení a získanie prístupu k pomôckam operačného systému Windows. V nasledujúcej tabuľke sú uvedené často používané kombinácie klávesov. Úplný zoznam všetkých kombinácií klávesov, ktoré používajú kláves s logom systému Windows, nájdete v oficiálnej online dokumentácii spoločnosti Microsoft.

*Tabuľka 10. Kombinácie klávesov s logom systému Windows*

| **Kláves alebo kombinácia klávesov** | **Funkcia** |
|---|---|
| Kláves s logom Windows | Otvorenie alebo zatvorenie ponuky Štart |
| + A | Otvorenie alebo zatvorenie ponuky Rýchle nastavenia |
| + D | Návrat na pracovnú plochu |
| + E | Otvorenie programu Prieskumník |
| + I | Otvorenie ponuky Nastavenia |
| + L | Zamknutie obrazovky |
| + M | Minimalizovanie všetkých otvorených okien |
| + N | Otvorenie alebo zatvorenie oblasti oznámení |
| + P | Prepínanie režimov viacerých obrazoviek |
| + W | Otvorenie alebo zatvorenie ponuky Miniaplikácie |
| + ; (bodkočiarka) | Otvorenie panela s emoji |
| + Tab | Otvorenie alebo zatvorenie zobrazenia úloh |
| + PrtSc | Zhotovenie snímky celej obrazovky a jej uloženie do súboru |

### Kľúč Copilota

Nastala éra umelej inteligencie a mnohé počítače Lenovo teraz obsahujú na klávesnici tlačidlo Copilot. Nachádza sa v dolnom alebo hornom riadku klávesnice a je označený symbolom .

V prípade počítačov so systémom Windows, ktoré majú k dispozícii a aktivovanú funkciu Copilot in Windows, sa stlačením tlačidla Copilot otvorí funkcia Copilot v systéme Windows. V opačnom prípade sa stlačením tlačidla Copilot otvorí vyhľadávanie systému Windows.

## Pripojenie Bluetooth

Bluetooth je bezdrôtová technológia krátkeho dosahu, ktorá sa bežne používa na pripojenie medzi blízkymi zariadeniami. Počítač je vybavený vstavaným adaptérom Bluetooth. K počítaču môžete pripojiť ďalšie zariadenia s podporou funkcie Bluetooth. Medzi zariadenia na pripojenie k počítaču patria slúchadlá, štuple do uší, reproduktory, klávesnice a myši s podporou funkcie Bluetooth.

### Pripojenie zariadenia so zapnutou funkciou Bluetooth k počítaču

Vytvorenie pripojenia Bluetooth vyžaduje akcie v zariadení aj počítači. Zapnite zariadenie a pred vykonaním akýchkoľvek akcií v počítači ho nastavte ako zistiteľné.

Krok 1. Vyberte položku **Nastavenia → Bluetooth a zariadenia → Pridať zariadenie → Bluetooth**.

Krok 2. Vyberte zariadenie, ku ktorému sa chcete pripojiť, a potom vyberte položku **Pripojiť**.

Krok 3. V závislosti od typu zariadenia možno budete musieť potvrdiť pripojenie na strane zariadenia alebo zadať kód párovania v počítači.

Keď je k počítaču pripojené zariadenie Bluetooth, jeho názov a stav sa zobrazia v časti **Bluetooth a zariadenia** v počítači.

## Aplikácie predinštalované spoločnosťou Lenovo

Spoločnosť Lenovo ako výrobca počítačov vyvíja aj rôzne aplikácie a niektoré z nich do počítača predinštaluje. Tieto aplikácie sú určené najmä na to, aby:

- používateľom poskytli rozhranie na nastavenie rôznych zariadení, ktoré sú súčasťou počítača
- používateľom poskytovali rozhranie na povolenie, zakázanie a konfiguráciu funkcií
- používateľom poskytli rozhranie na zobrazenie informácií o zariadení a aktualizáciu ovládačov zariadení
- poskytovali nové funkcie alebo zlepšovali vaše skúsenosti pri konkrétnych scenároch používania

## Lenovo Vantage

Lenovo Vantage je komplexné riešenie, ktoré vám pomôže aktualizovať počítač, nakonfigurovať nastavenia hardvéru a získať podporu prispôsobenú vašim potrebám.

Ak máte v počítači predinštalovanú aplikáciu Lenovo Vantage a chceli by ste ju spustiť, do vyhľadávacieho poľa systému Windows napíšte `Vantage`.

**Poznámka:** Ak ste si počítač Lenovo zakúpili v Číne, namiesto aplikácie Lenovo Vantage môže byť predinštalovaná aplikácia Lenovo PC Manager. Lenovo PC Manager ponúka podobné funkcie ako Lenovo Vantage a môže obsahovať funkcie špeciálne prispôsobené pre miestnych používateľov.

## Lenovo AI Now

Lenovo AI Now je váš osobný a súkromný asistent s umelou inteligenciou. Umožňuje zvýšiť vašu produktivitu budovaním osobnej knižnice znalostí, pomáha vám s inšpiráciou, písaním a sumarizáciou a poskytuje riešenie problémov a rýchle nastavenia pre váš počítač.

Ak chcete otvoriť aplikáciu Lenovo AI Now, zadajte do vyhľadávacieho poľa systému Windows položku `Lenovo AI Now` a vyberte zodpovedajúci výsledok. Prípadne môžete stlačiť klávesovú skratku označenú ✰.

**Poznámky:**

- Lenovo AI Now nie je k dispozícii na všetkých modeloch produktov. V prípade modelov, ktoré nemajú predinštalovanú túto aplikáciu, sa stlačením klávesovej skratky ✰ otvorí panel rýchleho spustenia Lenovo Smart Key.
- Lenovo AI Now pravidelne aktualizuje, aby sa vaše skúsenosti neustále zlepšovali. Po nainštalovaní aktualizácií sa môžu pridať alebo upraviť funkcie.

## Firmvér

Po zapnutí počítača sa vykoná séria inštrukcií na inicializáciu zariadení, identifikáciu zavádzacieho zariadenia a vyhľadanie programu nazývaného bootloader (zavádzací program). Zavádzací program potom vyhľadá operačný systém nainštalovaný v počítači a prenesie naň ovládanie. Po spustení operačného systému je počítač pripravený na používanie.

Tieto inštrukcie sú uložené v pamäťovom čipe flash, ktorý sa nachádza na systémovej doske počítača. Pamäťový čip flash a pokyny, ktoré obsahuje, sa súhrnne označujú ako firmvér počítača.

## Program na nastavenie firmvéru

Počítače Lenovo zvyčajne obsahujú vo firmvéri program na nastavenie, ktorý umožňuje:

- Zobrazovať informácie o počítači a jeho zariadeniach
- Meniť nastavenia zariadení
- Meniť poradie zavádzacích zariadení
- Nastaviť heslá pre firmvér a veľkokapacitné pamäťové zariadenie

**Poznámka:** Pri každodennom používaní počítača by ste mali program na nastavenie používať len zriedka. Na zobrazovanie informácií o zariadeniach môžete používať pomôcky poskytované operačným systémom alebo aplikácie od spoločnosti Lenovo (Lenovo Vantage alebo Lenovo PC Manager). Poradie zavádzacích zariadení môžete dočasne zmeniť pomocou ponuky tlačidla Novo.

Program na nastavenie môžete otvoriť niekoľkými spôsobmi:

- Použite funkciu Rozšírené spustenie operačného systému Windows
- Použite ponuku tlačidla Novo
- Spustite alebo reštartujte počítač a stlačte kláves prerušenia (F1 alebo F2)

## Nastavenie hesiel v pomôcke na nastavenie firmvéru

V pomôcke na nastavenie firmvéru môžete nastaviť heslá na zabezpečenie prístupu k pomocnému programu alebo ukladaciemu zariadeniu.

### Typy hesiel

V pomôcke na nastavenie firmvéru môžete nastaviť rôzne typy hesiel.

| Typ hesla | Nevyhnutá podmienka | Používanie |
|---|---|---|
| Heslo správcu | Nie | Je potrebné ho zadať, aby sa program Setup Utility spustil. |
| Heslo používateľa | Je potrebné nastaviť heslo správcu. | Ak chcete spustiť program Setup Utility, môžete použiť heslo používateľa. |
| Hlavné heslo pevného disku | Nie | Je potrebné ho zadať, aby sa spustil operačný systém. |
| Heslo používateľa pevného disku | Je potrebné nastaviť hlavné heslo pevného disku. | Ak chcete spustiť operačný systém, môžete použiť heslo používateľa pevného disku. |

**Poznámka:** Ak spustíte program Setup Utility pomocou hesla používateľa, môžete zmeniť len niektoré nastavenia.

### Nastavenie hesla správcu

Ak chcete zabrániť neoprávnenému prístupu k pomôcke na nastavenie firmvéru, nastavte heslo správcu.

**Upozornenie:** Ak zabudnete heslo správcu, personál autorizovaného servisu spoločnosti Lenovo ho nedokáže obnoviť. Počítač musíte odovzdať personálu autorizovaného servisu spoločnosti Lenovo a

požiadať o výmenu systémovej dosky. Budete musieť predložiť doklad o kúpe a zaplatiť za prácu a dielce.

Krok 1. Otvorte pomôcku na nastavenie firmvéru.

Krok 2. Vyberte položky **Security → Set Administrator Password** a stlačte kláves Enter.

Krok 3. Zadajte reťazec hesla, ktorý obsahuje iba písmená a čísla, potom stlačte kláves Enter.

Krok 4. Zadajte heslo znova a stlačte kláves Enter.

Krok 5. Vyberte možnosť **Exit → Exit Saving Changes**.

Pri ďalšom spustení počítača musíte zadať heslo správcu, ak chcete spustiť program Setup Utility. Ak je povolená položka **Power on Password**, musíte pri spustení počítača zadať heslo správcu alebo heslo používateľa.

## Zmena alebo odstránenie hesla správcu

Heslo správcu môže zmeniť alebo odstrániť iba správca.

Krok 1. Otvorte pomôcku na nastavenie firmvéru pomocou hesla správcu.

Krok 2. Vyberte položky **Security → Set Administrator Password** a stlačte kláves Enter.

Krok 3. Zadajte aktuálne heslo.

Krok 4. Zadajte nové heslo do textového poľa **Enter New Password**.

Krok 5. Znovu zadajte nové heslo do textového poľa **Confirm New Password**.

**Poznámka:** Ak chcete heslo odstrániť, stlačte kláves Enter v oboch textových poliach bez zadania akéhokoľvek znaku.

Krok 6. Vyberte možnosť **Exit → Exit Saving Changes**.

Ak sa odstráni heslo správcu, odstráni sa aj heslo používateľa.

## Nastavenie hesla používateľa

Pred nastavením hesla používateľa musí byť nastavené heslo správcu.

Môže byť potrebné, aby heslo používateľa pre ostatných používateľov nastavil správca programu Setup Utility.

Krok 1. Otvorte pomôcku na nastavenie firmvéru pomocou hesla správcu.

Krok 2. Vyberte položky **Security → Set User Password** a stlačte kláves Enter.

Krok 3. Zadajte reťazec hesla, ktorý obsahuje iba písmená a čísla, potom stlačte kláves Enter. Heslo používateľa musí byť iné ako heslo správcu.

Krok 4. Zadajte heslo znova a stlačte kláves Enter.

Krok 5. Vyberte možnosť **Exit → Exit Saving Changes**.

## Zapnutie hesla pri zapnutí

Ak bolo nastavené heslo správcu, môžete na zaistenie väčšej bezpečnosti povoliť heslo pri zapnutí.

Krok 1. Otvorte pomôcku na nastavenie firmvéru.

Krok 2. Vyberte položky **Security → Power on Password** a stlačte kláves Enter.

**Poznámka:** Je potrebné vopred nastaviť heslo správcu.

Krok 3. Zmeňte nastavenie na možnosť **Enabled**.

Krok 4. Vyberte možnosť **Exit → Exit Saving Changes**.

Ak je zapnuté heslo pri zapnutí, pri každom zapnutí počítača sa na obrazovke zobrazí výzva. Ak chcete spustiť počítač, musíte zadať heslo správcu alebo používateľa.

## Nastavenie hesiel ukladacieho zariadenia

V pomôcke na nastavenie môžete nastaviť heslo pevného disku na zabezpečenie prístupu k úložisku ukladacieho zariadenia v počítači.

**Upozornenie:** Pri nastavovaní hesla pevného disku dávajte veľký pozor. Ak zabudnete heslo pevného disku, personál autorizovaného servisu Lenovo ho nebude môcť vynulovať ani obnoviť údaje z pevného disku. Počítač musíte odovzdať personálu autorizovaného servisu spoločnosti Lenovo a požiadať o výmenu jednotky pevného disku. Budete musieť predložiť doklad o kúpe a zaplatiť za prácu a dielce.

Krok 1. Otvorte pomôcku na nastavenie firmvéru.

Krok 2. Vyberte položky **Security → Set Hard Disk Password** a stlačte kláves Enter.

**Poznámka:** Ak spustíte program Setup Utility pomocou hesla používateľa, nemôžete nastaviť heslo pevného disku.

Krok 3. Podľa pokynov na obrazovke nastavte hlavné heslo aj heslá používateľov.

**Poznámka:** Hlavné heslo pevného disku aj heslá používateľov pevného disku je potrebné nastaviť súčasne.

Krok 4. Vyberte možnosť **Exit → Exit Saving Changes**.

Ak je nastavené heslo pevného disku, musíte zadať správne heslo, ak chcete spustiť operačný systém.

## Zmena alebo odstránenie hesiel ukladacieho zariadenia

Krok 1. Otvorte pomôcku na nastavenie firmvéru.

Krok 2. Vyberte položku **Security**.

Krok 3. Zmena alebo odstránenie hesla pevného disku.

Ak chcete zmeniť alebo odstrániť hlavné heslo, vyberte položku **Change Master Password** a stlačte kláves Enter.

**Poznámka:** Ak odstránite hlavné heslo pevného disku, súčasne sa odstráni aj heslo používateľa pevného disku.

Ak chcete zmeniť heslo používateľa, vyberte položku **Change User Password** a stlačte kláves Enter.

**Poznámka:** Heslo používateľa pevného disku nemožno odstrániť samostatne.

Krok 4. Vyberte možnosť **Exit → Exit Saving Changes**.

# Kapitola 3. Pomoc a podpora

## Často kladené otázky

### Čo mám robiť, ak počítač prestane reagovať

Podržte stlačené tlačidlo napájania, kým sa počítač nevypne. Potom reštartujte počítač.

### Čo mám robiť, ak sa mi na počítač vyliala kvapalina

1. Opatrne odpojte napájací adaptér a počítač okamžite vypnite. Čím skôr zastavíte prúd prechádzajúci cez počítač, tým väčšia je pravdepodobnosť, že zmenšíte poškodenie spôsobené skratmi.

   **Upozornenie:** Hoci môžete pri okamžitom vypnutí počítača prísť o niektoré údaje alebo prácu, ak necháte počítač zapnutý, môže byť nepoužiteľný.

2. Skôr než počítač zapnete, počkajte, kým si nebudete istí, že všetky tekutiny vyschli.

   **VÝSTRAHA:**
   **Nepokúšajte sa odstrániť kvapalinu otáčaním počítača. Ak je počítač vybavený otvormi na spodnej strane na odtok kvapaliny z klávesnice, kvapalina odtečie týmito otvormi.**

### Prečo sa môj počítač automaticky spustí, keď otvorím veko

Váš počítač môže mať zapnutú funkciu Flip to Start. Mnohé notebooky Lenovo obsahujú snímač, ktorý dokáže rozpoznať uhol otvorenia veka. Keď otvoríte veko, snímač dokáže rozpoznať toto správanie. Ak je zapnutá funkcia Flip to Start, počítač zareaguje tak, že sa automaticky spustí.

Ak sa vám táto funkcia nepáči, môžete ju vypnúť. Funkciu Flip to Start môžete zapnúť alebo vypnúť v programe pomôcka na nastavenie firmvéru počítača.

### Ako môžem spustiť počítač z iného zariadenia?

Môžete otvoriť ponuku tlačidla Novo, vybrať možnosť **Spúšťacie zariadenie**, a vybrať zariadenie na spustenie počítača.

## Svojpomocné zdroje

Ak chcete získať ďalšie informácie o počítači a riešení problémov použite nasledujúce svojpomocné zdroje.

| Zdroje informácií | Ako získať prístup? |
|---|---|
| Riešenie problémov a často kladené otázky | • https://www.lenovo.com/tips<br>• https://forums.lenovo.com |
| Informácie o zjednodušení ovládania | https://www.lenovo.com/accessibility |
| Produktová dokumentácia:<br>• *Všeobecné poznámky o bezpečnosti a súlade s predpismi*<br>• *Príručka o bezpečnosti a zárukách* | 1. Prejdite na adresu https://support.lenovo.com.<br>2. Zistite svoj počítač alebo vyberte model počítača ručne. |

© Copyright Lenovo 2025

| Zdroje informácií | Ako získať prístup? |
|---|---|
| • *Príručka o nastavení*<br>• Táto *používateľská príručka*<br>• *Regulatory Notice* | 3. Vyberte položku **Guides & Manuals (Príručky a návody)** a vyfiltrujte požadovanú dokumentáciu. |
| Na webovej lokalite podpory spoločnosti Lenovo sa nachádzajú najnovšie informácie o technickej podpore týchto typov:<br>• Záruka na produkty a záručný servis<br>• Podrobnosti o produktoch a dielcoch<br>• Databáza vedomostí a najčastejšie otázky | Navštívte lokalitu https://support.lenovo.com |
| Informácie pomocníka systému Windows | • Použite **Získať pomoc** alebo **Tipy**.<br>• Použite službu Windows Search.<br>• Webová lokalita technickej podpory spoločnosti Microsoft: https://support.microsoft.com |

## Čo je CRU?

Dielce vymeniteľné zákazníkom (dielce CRU) sú časti, ktoré môžu byť aktualizované alebo vymenené zákazníkom. Počítač Lenovo môže obsahovať nasledujúce typy dielcov CRU:

| | |
|---|---|
| Dielec CRU inštalovateľný zákazníkom | Dielce, ktoré môže nainštalovať alebo vymeniť sám zákazník alebo vyškolený servisný technik za poplatok. |
| Dielce CRU s voliteľným servisom | Dielce, ktoré môžu nainštalovať alebo vymeniť zákazníci s vyššou úrovňou zručností. Vyškolení servisní technici môžu zabezpečiť službu inštalácie či výmeny súčastí v rámci záruky, ktorá sa vzťahuje na zariadenie zákazníka. |

Ak máte v úmysle nainštalovať dielec CRU, spoločnosť Lenovo vám dielec CRU doručí. Spoločnosť Lenovo od vás môže žiadať vrátenie chybného dielca nahradeného dielcom CRU. Ak sa vyžaduje vrátenie: (1) s náhradným dielcom CRU budú doručené pokyny na vrátenie tovaru, predplatený návratový štítok a prepravný obal; a (2) za náhradný dielec CRU vám môže byť účtovaný poplatok, ak spoločnosť Lenovo nedostane chybný dielec CRU do tridsiatich (30) dní od vášho prijatia náhradného dielca CRU. Podrobné informácie nájdete v *Obmedzená záruka spoločnosti Lenovo* na adrese
https://www.lenovo.com/warranty/llw_02.

## CRU pre váš produktový model

V nasledujúcej tabuľke sú uvedené dielce CRU a typy CRU, ktoré sú definované pre váš produktový model.

| Dielec | Dielec CRU inštalovateľný zákazníkom | Dielce CRU s voliteľným servisom |
|---|---|---|
| Napájací kábel* | X | |
| Napájací adaptér | X | |

**Poznámky:**

- Niektoré modely sa dodávajú s napájacím adaptérom, ktorý sa montuje na stenu, a neobsahujú napájací kábel.
- Pokyny na výmenu dielca CRU sú uvedené v jednej alebo vo viacerých z nasledujúcich publikácií a sú k dispozícii od spoločnosti Lenovo kedykoľvek na požiadanie.

  produkt *Používateľská príručka*

  vytlačené publikácie dodané s produktom

- Výmenu akýchkoľvek dielov, ktoré nie sú uvedené vyššie, vrátane vstavanej nabíjateľnej batérie, by mal vykonať kvalifikovaný opravárenský technik. Prípadne musíte starostlivo dodržať všetky pokyny poskytnuté spoločnosťou Lenovo. Autorizované opravovne Lenovo a ďalšie informácie nájdete aj na adrese https://support.lenovo.com/partnerlocator.

## Kontaktovanie spoločnosti Lenovo

Ak nedokážete problém vyriešiť a potrebujete pomoc, požiadajte o pomoc centrum podpory zákazníkov spoločnosti Lenovo.

## Skôr než budete kontaktovať spoločnosť Lenovo

Skôr než budete kontaktovať spoločnosť Lenovo, zapíšte si informácie o produkte a podrobnosti problému.

| Informácie o produkte | Príznaky a podrobnosti problému |
|---|---|
| • Názov produktu<br>• Typ počítača a sériové číslo | • V čom spočíva problém? Ide o trvalý problém alebo sa problém vyskytuje iba občas?<br>• Zobrazuje sa nejaké chybové hlásenie alebo kód chyby?<br>• Aký operačný systém používate? Ktorú verziu?<br>• Ktoré softvérové aplikácie boli spustené, keď sa vyskytol daný problém?<br>• Možno problém reprodukovať? Ak áno, ako? |

**Poznámka:** Názov a sériové číslo produktu sa zvyčajne nachádzajú na spodnej strane počítača. Buď sú vytlačené na štítku, alebo vyleptané na kryte.

## Centrum podpory zákazníkov spoločnosti Lenovo

Počas záručnej lehoty môžete o pomoc požiadať centrum podpory zákazníkov spoločnosti Lenovo.

### Telefónne čísla

Zoznam telefónnych čísel servisu a podpory spoločnosti Lenovo pre vašu krajinu alebo región nájdete na webovej stránke
https://pcsupport.lenovo.com/supportphonelist.

**Poznámka:** Telefónne čísla môžu byť zmenené bez predchádzajúceho upozornenia. Ak číslo pre vašu krajinu alebo región nie je uvedené, spojte sa s distribútorom značky Lenovo alebo s obchodným zástupcom spoločnosti Lenovo.

### Služby dostupné počas záručnej lehoty

- Zistenie problému – Kvalifikovaný personál vám pomôže diagnostikovať problém a ponúkne vám možné spôsoby jeho odstránenia.
- Oprava hardvéru Lenovo – Ak je problém spôsobený hardvérom Lenovo v záručnej lehote, kvalifikovaný servisný personál vykoná opravu.
- Riadenie technických zmien – Občas je po kúpe produktu potrebné vykonať jeho zmeny. Spoločnosť Lenovo alebo váš predajca, ak je autorizovaný spoločnosťou Lenovo, vykoná vybraté technické modifikácie (EC), ktoré sa vzťahujú na váš dostupný hardvér.

### Nezahrnuté služby

- Výmena alebo používanie dielcov, ktoré neboli vyrobené spoločnosťou Lenovo alebo pre ňu, alebo dielcov, na ktoré sa nevzťahuje záruka
- Identifikácia zdrojov softvérových problémov
- Konfigurácia systému UEFI/BIOS ako súčasť inštalácie alebo aktualizácie
- Zmien, úprav alebo aktualizácií ovládačov zariadení
- Inštalácia a údržba sieťových operačných systémov (NOS)
- Inštalácia a údržba programov

Podmienky obmedzenej záruky spoločnosti Lenovo, ktorá sa vzťahuje na váš hardvérový produkt Lenovo, nájdete v kapitole Záručné informácie v *Príručke o bezpečnosti a zárukách* dodanej s počítačom.

## Nákup ďalších služieb

Počas záručnej lehoty a aj po jej skončení si môžete zakúpiť ďalšie služby od spoločnosti Lenovo na adrese
https://pcsupport.lenovo.com/warrantyupgrade.

Dostupnosť a názvy služieb sa môžu v rôznych krajinách alebo regiónoch líšiť.

# Príloha A. Poznámky a ochranné známky

### Poznámky

Spoločnosť Lenovo nemusí ponúkať produkty, služby alebo komponenty uvedené v tomto dokumente vo všetkých krajinách. Informácie o produktoch a službách dostupných vo vašej krajine získate od miestneho zástupcu spoločnosti Lenovo. Žiaden odkaz na produkt, program alebo službu spoločnosti Lenovo nie je mienený tak, že by vyjadroval alebo naznačoval, že možno použiť len tento produkt, program alebo službu spoločnosti Lenovo. Namiesto nich sa môže použiť ľubovoľný funkčne ekvivalentný produkt, program alebo služba, ktoré neporušujú žiadne intelektuálne vlastnícke právo spoločnosti Lenovo. Používateľ však zodpovedá za to, aby zhodnotil a overil používanie takéhoto produktu, programu alebo služby.

Spoločnosť Lenovo môže vlastniť patenty alebo patenty v schvaľovacom konaní pokrývajúce predmetné záležitosti opísané v tomto dokumente. Text tohto dokumentu vám neudeľuje žiadne licencie na tieto patenty. Požiadavky na licencie môžete zaslať písomne na adresu:
Lenovo (United States), Inc.
8001 Development Drive
Morrisville, NC 27560
U.S.A.
Attention: Lenovo Director of Licensing

SPOLOČNOSŤ LENOVO POSKYTUJE TÚTO PUBLIKÁCIU „TAK AKO JE“, BEZ AKÝCHKOĽVEK VÝSLOVNÝCH ALEBO MLČKY PREDPOKLADANÝCH ZÁRUK, VRÁTANE, ALE BEZ OBMEDZENIA NA MLČKY PREDPOKLADANÉ ZÁRUKY NEPORUŠENIA PRÁV, OBCHODOVATEĽNOSTI ALEBO VHODNOSTI NA KONKRÉTNY ÚČEL. Niektoré jurisdikcie nepovoľujú zrieknutie sa výslovných ani mlčky predpokladaných záruk v určitých operáciách, preto sa na vás toto vyhlásenie nemusí vzťahovať.

Tieto informácie sa periodicky menia; tieto zmeny budú začlenené do nových vydaní publikácie. S cieľom poskytovať lepší servis si spoločnosť Lenovo vyhradzuje právo vylepšovať alebo meniť produkty a softvérové programy opísané v príručkách dodaných s počítačom a obsah príručiek kedykoľvek bez predchádzajúceho upozornenia.

Softvérové rozhranie a konfigurácie funkcií a hardvéru opísané v príručkách dodávaných s počítačom sa nemusia presne zhodovať so skutočnou konfiguráciou zakúpeného počítača. Informácie o konfigurácii produktu nájdete v príslušnej zmluve (ak existuje) alebo v zozname balenia produktu alebo sa obráťte na distribútora zaisťujúceho predaj produktu. Spoločnosť Lenovo môže použiť alebo distribuovať ľubovoľné vami poskytnuté informácie vhodne zvoleným spôsobom bez toho, aby jej voči vám vznikli akékoľvek záväzky.

Produkty opísané v tomto dokumente nie sú určené na používanie ako implantáty alebo iné prístroje nahrádzajúce životné funkcie, kde by nesprávnou činnosťou mohlo dôjsť k poraneniu alebo smrti osôb. Informácie uvedené v tomto dokumente neovplyvňujú ani nemenia špecifikácie alebo záruky na produkty spoločnosti Lenovo. Tento dokument neslúži ako vyjadrená alebo mlčky predpokladaná licencia alebo odškodnenie podľa práv duševného vlastníctva spoločnosti Lenovo alebo tretích strán. Všetky informácie v tomto dokumente boli získané v špecifických prostrediach a slúžia ako ilustrácia. Výsledky získané v iných prevádzkových prostrediach sa môžu líšiť.

Spoločnosť Lenovo môže použiť alebo distribuovať ľubovoľné vami poskytnuté informácie vhodne zvoleným spôsobom bez toho, aby jej voči vám vznikli akékoľvek záväzky.

Ľubovoľné odkazy na webové lokality iných spoločností ako Lenovo sú uvedené len ako doplňujúce informácie a v žiadnom prípade neslúžia ako súhlas s obsahom týchto stránok. Materiály na týchto webových lokalitách nie sú súčasťou materiálov tohto produktu Lenovo a ich použitie je na vaše vlastné riziko.

Akékoľvek tu uvedené údaje o výkone, boli získané v kontrolovanom prostredí. Preto sa môžu výsledky získané v iných prevádzkových prostrediach výrazne líšiť. Niektoré merania boli vykonané v systémoch vývojovej úrovne a nie je žiadna záruka, že tieto merania budú rovnaké vo všeobecne dostupných systémoch. Okrem toho, niektoré hodnoty mohli byť odhadnuté extrapoláciou. Aktuálne výsledky sa môžu líšiť. Používatelia tohto dokumentu by si mali overiť príslušné údaje pre ich konkrétne prostredie.

Tento dokument je chránený autorskými právami spoločnosti Lenovo a nevzťahuje sa naň žiadna licencia open-source ani žiadne zmluvy systému Linux, ktoré môžu byť súčasťou softvéru dodávaného s týmto produktom. Lenovo môže tento dokument kedykoľvek aktualizovať bez predchádzajúceho upozornenia.

Ak chcete získať najnovšie informácie alebo máte akékoľvek otázky alebo poznámky, navštívte webovú lokalitu spoločnosti Lenovo:

https://support.lenovo.com

### Ochranné známky

Lenovo, Yoga a logo Lenovo sú ochranné známky spoločnosti Lenovo. Microsoft, Windows a Windows Hello sú ochranné známky skupiny spoločností Microsoft. DisplayPort je ochranná známka asociácie Video Electronics Standards Association. Wi-Fi je registrovaná ochranná známka spoločnosti Wi-Fi Alliance. USB Type-C a USB4 sú registrované ochranné známky organizácie USB Implementers Forum. Všetky ostatné ochranné známky sú majetkom príslušných vlastníkov.