BOSCH

Zaregistrujte svoje zariadenie na platforme MyBosch a získajte výhody zadarmo: **bosch-home.com/welcome**

MyBosch

Umývačka riadu

SMV6ECX18E

[sk] Návod na používanie

Ďalšie informácie a vysvetlenia nájdete online. Naskenujte QR kód na titulnej strane.

Obsah

1 Bezpečnosť 4
1.1 Definícia signálnych slov 4
1.2 Všeobecné upozornenia 4
1.3 Používanie v súlade s určením 4
1.4 Obmedzenie skupiny používateľov 4
1.5 Bezpečná inštalácia 5
1.6 Bezpečné používanie 6
1.7 Poškodený spotrebič 8
1.8 Nebezpečenstvá pre deti 8

2 Zabránenie vecným škodám 9
2.1 Bezpečná inštalácia 9
2.2 Bezpečné používanie 10

3 Ochrana životného prostredia a šetrenie 10
3.1 Likvidácia obalu 10
3.2 Šetrenie energie 11
3.3 Snímače 11
3.4 Efficient Dry 11

4 Umiestnenie a pripojenie 11
4.1 Obsah dodávky 11
4.2 Inštalácia a pripojenie spotrebiča 12
4.3 Prípojka pre odtok 12
4.4 Prívod pitnej vody 12
4.5 Elektrické pripojenie 12

5 Oboznámenie sa 13
5.1 Spotrebič 13
5.2 Ovládacie prvky 15

6 Programy 17
6.1 Upozornenia pre testovacie ústavy 18
6.2 Favourite ☆ 18

7 Doplnkové funkcie 19

8 Výbava 20
8.1 Horný kôš na riad 20
8.2 Etažér 21
8.3 Zóna Extra Clean Zone 21
8.4 Dolný kôš na riad 22
8.5 Sklápacie držiaky 22
8.6 Zásuvka na príbor 23
8.7 Výšky koša na riad 23

9 Pred prvým použitím 23
9.1 Vykonanie prvého uvedenia do prevádzky 23

10 Zmäkčovacie zariadenie 24
10.1 Prehľad nastavení pre tvrdosť vody 24
10.2 Nastavenie zariadenia na zmäkčovanie vody 24
10.3 Špeciálna soľ 24
10.4 Vypnutie zariadenia na zmäkčovanie vody 25
10.5 Regeneračné zohrievanie zmäkčovacieho zariadenia ... 26

11 Leštiace zariadenie 26
11.1 Leštiaci prostriedok 26
11.2 Nastavenie množstva pridaného leštiaceho prostriedku 27
11.3 Vypnutie leštiaceho zariadenia 27

12 Umývací prostriedok 28
12.1 Vhodné umývacie prostriedky 28
12.2 Nevhodné umývacie prostriedky 29
12.3 Pokyny pre umývanie 29
12.4 Pridanie umývacieho prostriedku 30

13 Riad 30
13.1 Poškodenie skla a riadu 30

13.2 Vkladanie riadu 31
13.3 Vyberanie riadu 32

14 Základná obsluha 33
14.1 Zapnutie spotrebiča 33
14.2 Nastavenie programu 33
14.3 Nastavenie doplnkovej funkcie 33
14.4 Nastaviť časovú predvoľbu ... 33
14.5 Spustenie programu 33
14.6 Prerušenie programu 34
14.7 Zrušenie programu 34
14.8 Vypnutie spotrebiča 34

15 Základné nastavenia 34
15.1 Prehľad základných nastavení 34
15.2 Zmena základných nastavení 38

16 Home Connect 38
16.1 Nastavenie Home Connect ... 38
16.2 Remote Start 39
16.3 Smart Start [1] 39
16.4 Ochrana osobných údajov 39

17 Čistenie a údržba 40
17.1 Čistenie umývacej vane 40
17.2 Čistiace prostriedky 40
17.3 Tipy pre ošetrenie spotrebiča 40
17.4 Čistenie spotrebiča 40
17.5 Sústava sitiek 42
17.6 Čistenie ostrekovacích ramien 43
17.7 Čistenie zóny Extra Clean Zone 44

18 Odstránenie porúch 45
18.1 Čistenie čerpadla odpadovej vody 50

19 Preprava, skladovanie a likvidácia 51
19.1 Demontáž spotrebiča 51
19.2 Zabezpečenie spotrebiča proti mrazu 51
19.3 Preprava spotrebiča 51
19.4 Likvidácia starého spotrebiča 52

20 Zákaznícky servis 52
20.1 Číslo výrobku (E-Nr.), výrobné číslo (FD) a sériové číslo (Z-Nr.) 53
20.2 Záruka AQUA STOP 53

21 Technické údaje 53
21.1 Informácie k voľne dostupnému softvéru a open source softvéru 54

22 Vyhlásenie o zhode 54

[1] V závislosti od vybavenia spotrebiča

⚠ 1 Bezpečnosť

Dodržiavajte nasledujúce bezpečnostné upozornenia.

1.1 Definícia signálnych slov

Tu nájdete význam signálnych slov použitých v tomto návode.

⚠ **VAROVANIE**
Dodržiavajte tieto upozornenia, aby ste predišli prípadným ťažkým alebo smrteľným zraneniam.

POZOR
Dodržiavajte tieto upozornenia, aby ste zabránili škodám na spotrebiči alebo iným vecným škodám.

Poznámka: Toto vás upozorní na dôležité informácie.

1.2 Všeobecné upozornenia

- Starostlivo si prečítajte tento návod.
- Návod, ako aj ďalšie informácie o produkte uschovajte pre neskoršie použitie alebo ďalšieho majiteľa.
- Nepripájajte spotrebič, ak došlo k poškodeniu počas prepravy.

1.3 Používanie v súlade s určením

Tento spotrebič používajte len:
- na umývanie riadu v domácnosti.
- V uzatvorených priestoroch v domácnosti a pri podobných spôsoboch použitia, ako napríklad: v kuchynke pre zamestnancov vo firmách, kanceláriách a ostatných pracovných prostrediach; v poľnohospodárskych prevádzkach; použitie zákazníkmi v hoteloch, moteloch a iných typických ubytovacích zariadeniach; v penziónoch.
- maximálne do výšky 4000 m nad morom.

1.4 Obmedzenie skupiny používateľov

Tento spotrebič môžu používať deti staršie ako 8 rokov a osoby so zníženými fyzickými, senzorickými alebo mentálnymi schopnosťami alebo osoby s nedostatočnými skúsenosťami a/alebo vedomosťami iba vtedy, ak sú pod dozorom alebo ak boli poučené

o bezpečnom používaní spotrebiča a nebezpečenstiev, ktoré z neho vyplývajú.
Deti sa so spotrebičom nesmú hrať.
Čistenie ani používateľskú údržbu nesmú vykonávať deti bez dozoru.
Deti mladšie ako 8 rokov sa musia zdržiavať v bezpečnej vzdialenosti od spotrebiča a prívodného kábla.

1.5 Bezpečná inštalácia

⚠ VAROVANIE – Riziko poranenia!
Neodborná inštalácia môže byť príčinou zranení.
- Pri zostavovaní a pripájaní spotrebiča postupujte podľa pokynov v návode na použitie a v návode na montáž.

⚠ VAROVANIE – Riziko zásahu elektrickým prúdom!
Neodborná inštalácia je nebezpečná.
- Spotrebič pripojte a prevádzkujte len podľa údajov na výrobnom štítku.
- Vždy používajte sieťové prívodné vedenie dodané s novým spotrebičom.
- Spotrebič sa smie pripojiť len k sieti so striedavým prúdom cez uzemnenú zásuvku nainštalovanú podľa predpisov.
- V elektroinštalácii domácnosti musí byť podľa predpisov nainštalovaný systém ochranného vodiča.
- Nikdy spotrebič nenapájajte cez externý spínací mechanizmus, napr. spínacie hodiny alebo diaľkové ovládanie.
- Keď je spotrebič zabudovaný, sieťová zástrčka sieťového prívodného vedenia musí byť voľne prístupná alebo ak voľný prístup nie je možný, musí sa v pevne uloženej elektrickej inštalácii namontovať rozdeľovacie zariadenie so všetkými pólmi podľa ustanovení o inštalácii.
- Pri inštalácii spotrebiča sa uistite, že napájací kábel nie je zaseknutý alebo poškodený.

Rozdeľovanie prívodnej hadice alebo ponáranie ventila Aquastop do vody je nebezpečné.
- Plastový kryt nikdy neponárajte do vody. Plastový kryt na prívodnej hadici obsahuje elektrický ventil.
- Prívodnú hadicu nikdy nerozdeľujte. V prívodovej hadici sa nachádzajú elektrické prívodové vedenia.

⚠ VAROVANIE – Riziko požiaru!
Použitie predlžovacieho napájacieho kábla a nepovolených adaptérov je nebezpečné.
- Nepoužívajte predlžovacie káble ani viacnásobné zásuvky.
- Používajte iba adaptéry a sieťové káble schválené výrobcom.
- Ak je sieťový kábel príliš krátky a nie je dostupný žiadny dlhší sieťový kábel, kontaktujte elektropredajňu a prispôsobte domovú inštaláciu.

Kontakt medzi spotrebičom a inštalačnými vedeniami môže viesť k poruche inštalačných vedení, napr. plynové a elektrické vedenia. Plyn zo skorodovaného plynového vedenia sa môže vznietiť. Poškodené elektrické vedenie môže spôsobiť skrat.
- Zabezpečte, aby bola medzi spotrebičom a inštalačnými vedeniami vzdialenosť minimálne 5 cm.

⚠ VAROVANIE – Riziko poranenia!
Závesy sa pri otváraní a zatváraní dvierok spotrebiča pohybujú a môžu spôsobiť zranenia.
- Ak vstavané alebo zabudovateľné spotrebiče nie sú postavené vo výklenku, a tým je dostupná bočná stena, musí byť priestor závesov postranne prekrytý. Kryty sú dostupné v špecializovanej predajni alebo v našom zákazníckom servise.

⚠ VAROVANIE – Riziko prevrátenia!
Neodborná inštalácia môže byť príčinou prevrátenia spotrebiča.
- Vstavané spotrebiče alebo zabudovateľné spotrebiče montujte len pod súvislou pracovnou doskou, ktorá je pevne spojená s vedľajšími skrinkami.

1.6 Bezpečné používanie

⚠ VAROVANIE – Riziko vážneho poškodenia zdravia!
Nerešpektovanie bezpečnostných pokynov a upozornení na obaloch umývacích produktov a leštiacich prostriedkov v súvislosti s používaním môže viesť k vážnym ujmám na zdraví.
- Dodržiavajte bezpečnostné pokyny a upozornenia na obaloch umývacích produktov a leštiacich prostriedkov, ktoré sa týkajú použitia.

⚠ VAROVANIE – Riziko výbuchu!

Rozpúšťadlo v priestore na umývanie môže spôsobiť výbuch.

- Do priestoru na umývanie nikdy nedávajte rozpúšťadlá.

Umývacie prostriedky s obsahom leptajúceho alkaloidu alebo kyseliny v kombinácii s hliníkovými dielmi v priestore na umývanie môžu spôsobiť výbuch.

- Nikdy nepoužívajte silný umývací prostriedok s obsahom leptajúceho alkaloidu alebo kyseliny, najmä z profesionálnych prevádzok alebo priemyslu, spolu s hliníkovými dielmi (napr. tukový filter odsávača pár alebo hliníkové hrnce), napr. na starostlivosť o spotrebič.

⚠ VAROVANIE – Riziko poranenia!

Otvorené dvierka spotrebiča môžu spôsobiť zranenia.

- Dvierka spotrebiča otvárajte len na vkladanie a°vyberanie riadu, aby ste predišli úrazom, napr. v°dôsledku zakopnutia.
- Neseďte ani nestojte na otvorených dvierkach spotrebiča.

Nože a kuchynské pomôcky s ostrými hrotmi môžu spôsobiť zranenia.

- Nože a kuchynské pomôcky s ostrými hrotmi vkladajte do košíka na príbor, etažéra pre nože alebo zásuvky na príbory ostrou stranou nadol.

⚠ VAROVANIE – Riziko obarenia!

Pri otváraní dvierok spotrebiča počas priebehu programu môže zo spotrebiča vystreknúť horúca voda.

- Počas prebiehania programu otvárajte dvierka spotrebiča veľmi opatrne.

⚠ VAROVANIE – Riziko zásahu elektrickým prúdom!

Vniknutá vlhkosť môže spôsobiť úraz elektrickým prúdom.

- Spotrebič používajte iba v uzavretých priestoroch.
- Nikdy nevystavujte spotrebič vysokým teplotám alebo vlhkosti.
- Na čistenie spotrebiča nepoužívajte parný čistič ani vysokotlakový čistič.

Poškodená izolácia sieťového prívodného vedenia je nebezpečná.

- Sieťové prívodné vedenie sa nikdy nesmie dostať do kontaktu s horúcimi časťami spotrebiča alebo tepelnými zdrojmi.
- Sieťové prívodné vedenie sa nikdy nesmie dostať do kontaktu s ostrými špicami alebo hranami.

- Nikdy neohýbajte, nestláčajte ani nevymieňajte sieťové prívodné vedenie.

1.7 Poškodený spotrebič

⚠ VAROVANIE – Riziko zásahu elektrickým prúdom!

Poškodený spotrebič alebo poškodené sieťové prívodné vedenie je nebezpečné.

- Nikdy nepoužívajte poškodený spotrebič.
- Nikdy nepoužívajte spotrebič s prasknutým alebo zlomeným povrchom.
- Nikdy neťahajte za sieťové prívodné vedenie, keď ho chcete odpojiť od elektrickej siete. Vždy odpojte sieťovú zástrčku sieťového prívodného vedenia.
- Keď je spotrebič alebo sieťové prívodné vedenie poškodené, okamžite vytiahnite zástrčku sieťového prívodného vedenia alebo vypnite poistku v poistkovej skrini a zatvorte prívod vody.
- Zavolajte na zákaznícky servis. →*Strana 52*

Neodborné opravy sú nebezpečné.

- Spotrebič môže opravovať iba príslušne vyškolený personál.
- Pri oprave spotrebiča sa smú používať len originálne náhradné súčiastky.
- Keď sa poškodí elektrický prívodný kábel alebo pripojovací kábel tohto spotrebiča, musí sa vymeniť za špeciálny elektrický kábel alebo pripojovací kábel, ktorý je k dispozícii u výrobcu alebo v zákazníckom servise.

1.8 Nebezpečenstvá pre deti

⚠ VAROVANIE – Riziko udusenia!

Deti si môžu obalový materiál pretiahnuť cez hlavu alebo sa doň zabaliť a zadusiť.

- Obalový materiál uchovávajte mimo detí.
- Nenechajte deti hrať sa s obalovým materiálom.

Deti môžu vdýchnuť alebo prehltnúť malé časti a zadusiť sa.

- Drobné časti uchovávajte mimo dosahu detí.
- Nenechajte deti hrať sa drobnými dielmi.

Deti sa môžu v spotrebiči zatvoriť a udusiť.

- Nikdy nedovoľte, aby sa deti hrali so spotrebičom alebo aby ho ovládali.

⚠ VAROVANIE – Riziko poškodenia zdravia!
Deti sa môžu zavrieť dovnútra spotrebiča a dostať sa do ohrozenia života.
- V prípade spotrebičov, ktoré už doslúžili, odpojte sieťovú zástrčku sieťového prívodného vedenia, potom odpojte sieťové prívodné vedenie a zničte zámok dvierok spotrebiča tak, aby sa už dvierka nedali zatvoriť.

⚠ VAROVANIE – Riziko pomliaždenia!
Pri spotrebičoch zabudovaných nad podlahou sa deti môžu zaseknúť medzi dvierkami spotrebiča a dvierkami skrinky pod spotrebičom.
- Pri otváraní a zatváraní dvierok spotrebiča venujte pozornosť deťom.

⚠ VAROVANIE – Riziko chcemických popálenín!
Leštiace a umývacie prostriedky môžu spôsobiť zranenia úst, hltanu a očí.
- Uchovávajte leštiace a umývacie produkty mimo dosahu detí.
- Nedovoľte, aby sa deti zdržiavali pri otvorenom spotrebiči. Voda v priestore na umývanie nie je pitná. Môžu sa v nej nachádzať zvyšky umývacieho a leštiaceho prostriedku.

⚠ VAROVANIE – Riziko poranenia!
Malé prsty detí sa môžu dostať do štrbiny misky na tablety a môžu sa poraniť.
- Nedovoľte, aby sa deti zdržiavali pri otvorenom spotrebiči.

2 Zabránenie vecným škodám

2.1 Bezpečná inštalácia

POZOR
Neodborná inštalácia spotrebiča môže spôsobiť poškodenia.
- Ak je umývačka zabudováva pod alebo nad inými domácimi spotrebičmi, postupujte podľa informácií o zabudovaní v kombinácii s umývačkou riadu podľa návodu na montáž jednotlivých domácich spotrebičov.
- Keď informácie nie sú k dispozícii alebo návod na montáž neobsahuje zodpovedajúce pokyny, musíte sa informovať u výrobcu týchto domácich spotrebičov, aby ste zabezpečili, že môžete umývačku zabudovať nad alebo pod inými domácimi spotrebičmi.
- Ak nemáte k dispozícii žiadne informácie od výrobcu, nesmiete umývačku riadu zabudovať pod

alebo nad týmito domácimi spotrebičmi.
- Okrem toho rešpektujte návod na montáž umývačky riadu, aby ste zabezpečili bezpečnú prevádzku všetkých domácich spotrebičov.
- Umývačku riadu neinštalujte pod varným panelom.
- Neinštalujte umývačku riadu v blízkosti zdrojov tepla, napr. vykurovacích telies, zásobníkov tepla, pecí alebo iných zariadení vytvárajúcich teplo.

Kontakt medzi spotrebičom a vodovodným potrubím môže viesť ku korózii vodovodného potrubia a potrubie môže začať presakovať.
- Zabezpečte, aby bola medzi spotrebičom a vodovodným potrubím vzdialenosť minimálne 5 cm. Dodané vedenia pre prípojku pitnej vody a odpadovej vody tým nie sú dotknuté.

Modifikované alebo poškodené hadice na vodu môžu spôsobiť vecné škody alebo poškodiť spotrebič.
- Nikdy neohýbajte, nestláčajte, neupravujte alebo nerežte hadice na vodu.
- Používajte iba dodané hadice na vodu alebo originálne náhradné hadice.
- Nikdy znovu nepoužívajte použité hadice na vodu.

Príliš nízky alebo príliš vysoký tlak vody môže ovplyvniť funkcie spotrebiča.
- Uistite sa, že tlak vody vo vodovodnom systéme je minimálne 50 kPa (0,5 bar) a maximálne 1 000 kPa (10 bar).
- Keď tlak vody prekročí maximálnu uvedenú hodnotu, medzi prípojku pitnej vody a hadicovú súpravu spotrebiča sa musí nainštalovať redukčný ventil.

2.2 Bezpečné používanie

POZOR

Vystupujúca vodná para môže poškodiť vstavaný nábytok.
- Po ukončení programu počkajte, kým spotrebič vychladne, až potom otvorte dvierka spotrebiča.

Špeciálna soľ do umývačky riadu môže spôsobiť koróziu, ktorá môže poškodiť umývaciu vaňu.
- Naplňte zásobník na špeciálnu soľ bezprostredne pred spustením programu, aby sa pretečená špeciálna soľ prepláchnutím odstránila z umývacej vane.

Umývací prostriedok môže poškodiť zariadenie na zmäkčovanie vody.
- Zásobník zariadenia na zmäkčovanie vody napĺňajte iba špeciálnou soľou pre umývačky riadu.

Nevhodné umývacie prostriedky môžu poškodiť spotrebič.
- Nepoužívajte parný čistič.
- Nepoužívajte špongie s drsným povrchom ani čistiace prostriedky na drhnutie, aby ste nepoškriabali povrch spotrebiča.
- Pri umývačkách riadu s čelom z ušľachtilej ocele nepoužívajte špongiové utierky, prípadne takéto utierky pred prvým použitím viackrát dôkladne vymyte. Zabránite tým korózii.

3 Ochrana životného prostredia a šetrenie

3.1 Likvidácia obalu

Obalové materiály nezaťažujú životné prostredie a sú recyklovateľné.
- Jednotlivé komponenty zlikvidujte oddelene podľa druhu.

3.2 Šetrenie energie

Pri dodržiavaní nasledujúcich pokynov spotrebuje váš spotrebič menej elektrickej energie a vody.

Používajte program Eco 50°.

✔ Program Eco 50° šetrí energiu a je šetrný k životnému prostrediu.
→ *"Programy", Strana 17*

Zmeňte nastavenie snímača na štandardné nastavenie.

✔ Spotreba sa zníži.
→ *"Snímače", Strana 11*

3.3 Snímače

V programoch Auto senzorika prispôsobí priebeh a intenzitu programu v závislosti od množstva a druhu znečistenia.
Senzorika má rôzne stupne citlivosti, ktoré môžete meniť v základných nastaveniach.
→ *"Zmena základných nastavení", Strana 38*

Stupeň snímača	Opis
SE:00	Optimálne nastavenie pre zmiešanú dávku a vysokú mieru znečistenia. Úspora energie a vody.
SE:01	Prispôsobí intenzitu programu už pri malom znečistení pre efektívne odstránenie zvyškov jedla. Spotreba energie a vody sa primerane prispôsobí.
SE:02	Prispôsobí intenzitu programu pre sťažené podmienky používania, napr. pri silne zaschnutých zvyškoch jedla. Odporúčané nastavenie pri používaní biologických alebo ekologických umývacích prostriedkov s malým množstvom účinných látok. Spotreba energie a vody sa primerane prispôsobí.

3.4 Efficient Dry

Dvierka spotrebiča sa počas fázy sušenia otvoria automaticky. Tým sa dosiahne zvlášť ekonomické sušenie. Pre najlepší výsledok sušenia počkajte do konca programu a riad vyberte až potom. Program je ukončený, keď sa na displeji zobrazí "00h:00m".
Keď je automatické otváranie dvierok deaktivované, zvýši sa spotreba energie a fáza sušenia sa často skráti.
→ *"Prehľad základných nastavení", Strana 34*
Podľa nastavenej doplnkovej funkcie je automatické otváranie dvierok deaktivované.
→ *"Doplnkové funkcie", Strana 19*

4 Umiestnenie a pripojenie

Pre správnu prevádzku správne pripojte spotrebič k napájaniu a vode. Dodržujte požadované kritériá a montážne pokyny.

4.1 Obsah dodávky

Po vybalení skontrolujte všetky diely na eventuálne poškodenia vzniknuté pri preprave a úplnosť pri dodaní.

Pri reklamáciách sa obráťte na predajcu, u ktorého ste spotrebič kúpili, alebo na náš zákaznícky servis.

Poznámka: Bezchybnosť fungovania spotrebiča bola skontrolovaná v závode. Na spotrebiči sa pritom môžu nachádzať zvyšné vodné škvrny. Vodné škvrny zmiznú po prvom umývaní.

Súčasti dodávky:
- Umývačka riadu
- Návod na používanie
- Návod na montáž
- Ďalšie informačné dokumenty
- Montážny materiál
- Ochrana proti pare
- Lievik na plnenie soli [1]
- Sieťový kábel
- Krátky návod

4.2 Inštalácia a pripojenie spotrebiča

Vstavaný alebo zabudovateľný spotrebič môžete zabudovať v kuchynskej linke medzi drevenými a plastovými stenami.

1. Dodržiavajte bezpečnostné pokyny. →*Strana 4*
2. Dodržiavajte pokyny k elektrickému pripojeniu.
3. Skontrolujte obsah dodávky a stav spotrebiča.
4. Potrebné montážne opatrenie nájdete v návode na montáž.
5. Spotrebič umiestnite vodorovne pomocou nastaviteľných nôh. Dbajte na stabilné umiestnenie.
6. Nainštalujte prípojku pre odtok. →*Strana 12*
7. Nainštalujte prívod pitnej vody. →*Strana 12*
8. Pripojte spotrebič na elektrickú sieť.

4.3 Prípojka pre odtok

Pripojte spotrebič na prípojku pre odtok, aby znečistená voda počas umývania mohla odtekať.

Inštalácia prípojky pre odtok

1. Potrebné kroky nájdete v priloženom návode na montáž.
2. Odtokovú hadicu pripojte pomocou priložených dielov ku kónickému hrdlu sifónu.
3. Dbajte na to, aby odtoková hadica nebola zalomená, privretá alebo zamotaná.
4. Dbajte na to, aby uzáver v odtoku nebránil odtekaniu odpadovej vody.

4.4 Prívod pitnej vody

Pripojte spotrebič na prívod pitnej vody.

Inštalácia prívodu pitnej vody

Poznámka: Pri výmene spotrebiča musíte použiť novú hadicu na prívod vody.

1. Potrebné kroky nájdete v priloženom návode na montáž.
2. Pripojte spotrebič na prívod pitnej vody pomocou priložených dielov. Rešpektujte technické údaje.
3. Dbajte na to, aby prípojka pitnej vody nebola zalomená, stlačená alebo zamotaná.

4.5 Elektrické pripojenie

Elektrické pripojenie spotrebiča

Poznámky
- Dodržiavajte bezpečnostné pokyny →*Strana 5*.
- Pamätajte si, že vodovodný bezpečnostný systém funguje len vte-

[1] V závislosti od vybavenia spotrebiča

dy, keď je spotrebič napájaný elektrickým prúdom.

1. Do spotrebiča zapojte konektor napájacieho kábla.
2. Zapojte konektor napájacieho kábla spotrebiča do elektrickej zásuvky v blízkosti spotrebiča.
   Údaje o pripojení spotrebiča sú uvedené na výrobnom štítku.
3. Skontrolujte, či je sieťová zástrčka pevne zasunutá.

5 Oboznámenie sa

5.1 Spotrebič

Tu nájdete prehľad komponentov vášho spotrebiča.

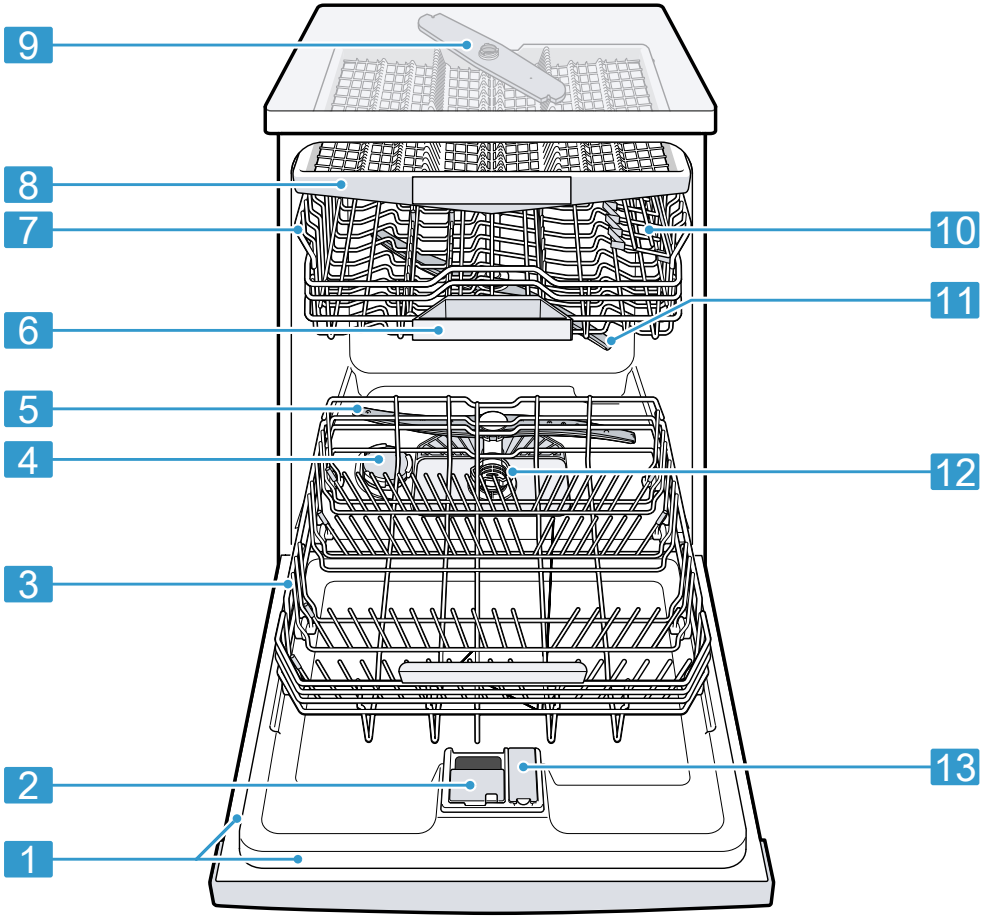

1	Typový štítok	Typový štítok s číslom E a číslom FD →*Strana 53*. Tieto údaje potrebujete pri komunikácii so zákazníckym servisom →*Strana 52*.
2	Zásobník na umývací prostriedok	Naplňte zásobník umývacím prostriedkom. → *"Umývací prostriedok", Strana 28*
3	Dolný kôš na riad	Dolný kôš na riad →*Strana 22*
4	Zásobník na špeciálnu soľ	Zásobník na špeciálnu soľ naplňte špeciálnou soľou. → *"Zmäkčovacie zariadenie", Strana 24*
5	Dolné ostrekovacie rameno	Dolné ostrekovacie rameno čistí riad v dolnom koši na riad. Ak riad nie je optimálne umytý, vyčistite ostrekovacie ramená. → *"Čistenie ostrekovacích ramien", Strana 43*
6	Miska na zachytávanie tabliet	Tablety počas umývania automaticky spadnú zo zásobníka na umývací prostriedok do misky na zachytávanie tabliet, kde sa môžu optimálne rozpustiť.
7	Horný kôš na riad	Horný kôš na riad →*Strana 20*
8	Zásuvka na príbor	Zásuvka na príbor →*Strana 23*
9	Horné ostrekovacie rameno	Horné ostrekovacie rameno čistí riad v hornej časti spotrebiča. Ak riad nie je optimálne umytý, vyčistite ostrekovacie ramená. → *"Čistenie ostrekovacích ramien", Strana 43*
10	Etažér [1]	Etažér →*Strana 21*
11	Horné ostrekovacie rameno	Horné ostrekovacie rameno čistí riad v hornom koši na riad. Ak riad nie je optimálne umytý, vyčistite ostrekovacie ramená. → *"Čistenie ostrekovacích ramien", Strana 43*

[1] V závislosti od vybavenia spotrebiča

12	Sústava sitiek	Sústava sitiek →*Strana 42*
13	Zásobník na leštidlo	Naplňte zásobník leštidlom pre leštiace zariadenie. → *"Leštiace zariadenie", Strana 26*

5.2 Ovládacie prvky

Pomocou ovládacieho poľa môžete nastaviť všetky funkcie vášho spotrebiča a získať informácie o prevádzkovom stave.
Niektorými tlačidlami môžete vykonávať rôzne funkcie.

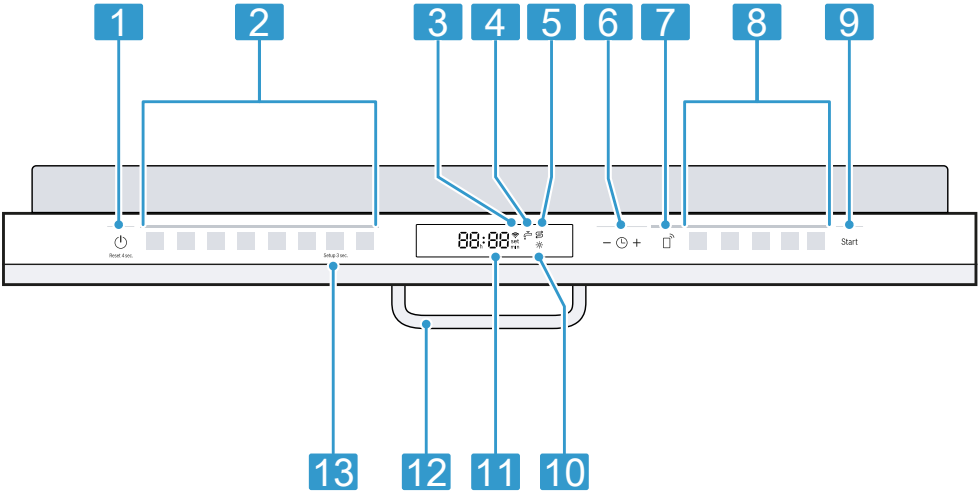

1	Tlačidlo ZAP/VYP ⏻ a tlačidlo Reset Reset 4 sec.	Zapnutie spotrebiča →*Strana 33* Vypnutie spotrebiča →*Strana 34* Zrušenie programu →*Strana 34*
2	Programové tlačidlá	Programy →*Strana 17*
3	Indikátor WLAN	Home Connect →*Strana 38*
4	Indikátor prívodu vody	Indikátor prívodu vody
5	Indikátor doplnenia špeciálnej soli	Zmäkčovacie zariadenie → *"Pridanie špeciálnej soli", Strana 25*
6	Časová predvoľba a nastavovacie tlačidlá	Nastavenie časovej predvoľby →*Strana 33* Zmena základných nastavení
7	Remote Start ⏍	→ *"Remote Start ⏍", Strana 39*
8	Programové tlačidlá a prídavné funkcie	Programy → *"Programy", Strana 17* Doplnkové funkcie → *"Doplnkové funkcie", Strana 19*

9	Tlačidlo Štart Start	Spustenie programu → *"Spustenie programu", Strana 33*
10	Indikátor dopĺňania leštiaceho prostriedku	Leštiace zariadenie → *"Dopĺňanie leštiaceho prostriedku", Strana 26*
11	Displej	Na displeji sa zobrazujú informácie o zvyšnom čase alebo základných nastaveniach. Pomocou displeja a nastavovacích tlačidiel môžete meniť základné nastavenia. → *"Zmena základných nastavení", Strana 38*
12	Dverová úchytka [1]	Otvorte dvierka spotrebiča.
13	Tlačidlo Setup 3 sec.	Stlačením Setup 3 sec. na cca 3 sekundy otvoríte základné nastavenia. → *"Zmena základných nastavení", Strana 38*

Symboly na displeji [1]

V závislosti od vybavenia spotrebiča sa na displeji zobrazujú nasledujúce symboly. Nájdite si k nim vysvetlenie.

Symbol	Opis
	Keď sa na displeji rozsvieti symbol starostlivosti o zariadenie, spustite program Starostlivosť o zariadenie. → *"Čistenie spotrebiča", Strana 40*
	Keď sa na displeji rozsvieti indikátor doplnenia leštiaceho prostriedku, doplňte leštiaci prostriedok. → *"Dopĺňanie leštiaceho prostriedku", Strana 26*
	Keď sa na displeji rozsvieti indikátor doplnenia špeciálnej soli svieti, naplňte zásobník na špeciálnu soľ bezprostredne pred spustením programu. → *"Pridanie špeciálnej soli", Strana 25*
	Keď je spotrebič prepojený s domácou sieťou WLAN (Wi-Fi), na displeji svieti tento symbol. → *"Home Connect", Strana 38*
	Keď ste aktivovali Smart Start, na displeji sa rozsvieti tento symbol. → *"Smart Start", Strana 39*
	Keď ste aktivovali časovú predvoľbu, na displeji sa rozsvieti tento symbol. → *"Nastaviť časovú predvoľbu", Strana 33*
	Keď sa vyskytne porucha prívodu alebo odtoku

[1] V závislosti od vybavenia spotrebiča

Symbol	Opis
	vody, na displeji svieti alebo bliká tento symbol.

Symbol	Opis
	→ *"Odstránenie porúch", Strana 45*

6 Programy

Tu nájdete prehľad nastaviteľných programov. Podľa konfigurácie spotrebiča sú k dispozícii rôzne programy, ktoré nájdete na ovládacom paneli svojho spotrebiča.
V závislosti od zvoleného programu sa čas chodu môže líšiť. Čas chodu závisí od teploty vody, množstva riadu, miery znečistenia a zvolenej prídavnej funkcie →*Strana 19*. Keď je leštiace zariadenie vypnuté alebo keď je v spotrebiči nedostatok leštiaceho prostriedku, predĺži sa čas chodu a zvýši spotreba energie.
Hodnoty spotreby nájdete v krátkom návode. Hodnoty spotreby sa vzťahujú na bežné podmienky a tvrdosť vody 13 - 16 °dH. Rôzne faktory vplyvu môžu zapríčiniť odchýlky, napr. teplota vody alebo tlak v potrubí.

Program	Použitie	Priebeh programu
Intenzívny 70°	Riad: ▪ Hrnce, panvice, necitlivý riad a príbor Stupeň znečistenia: ▪ silne priľnavé, pripálené a zaschnuté zvyšky jedla s obsahom škrobu a bielkovín	Intenzívny: ▪ Predumytie ▪ Umývanie 70 °C ▪ Medzioplachovanie ▪ Leštenie 62 °C ▪ Sušenie
Auto Auto 45-65°	Riad: ▪ zmiešaný riad a príbor Stupeň znečistenia: ▪ ľahko zaschnuté, v domácnosti bežné zvyšky jedla	Senzorom optimalizovaný: ▪ Optimalizuje sa v závislosti od znečistenia umývacej vody pomocou senzoriky.
Eco Eco 50°	Riad: ▪ zmiešaný riad a príbor Stupeň znečistenia: ▪ ľahko zaschnuté, v domácnosti bežné zvyšky jedla	Najúspornejší program: ▪ Predumytie ▪ Umývanie 50 °C ▪ Medzioplachovanie ▪ Leštenie 41 °C ▪ Sušenie

Program	Použitie	Priebeh programu
Silence 50	Riad: ▪ zmiešaný riad a príbor Stupeň znečistenia: ▪ ľahko zaschnuté, v domácnosti bežné zvyšky jedla	Zvukovo optimalizovaný: ▪ Predumytie ▪ Umývanie 50 °C ▪ Medzioplachovanie ▪ Leštenie 58 °C ▪ Sušenie
Express 60°	Riad: ▪ zmiešaný riad a príbor Stupeň znečistenia: ▪ ľahko zaschnuté, v domácnosti bežné zvyšky jedla	Časovo optimalizovaný: ▪ Umývanie 60 °C ▪ Medzioplachovanie ▪ Leštenie 58 °C ▪ Sušenie
Express 45°	Riad: ▪ krehký riad, príbor, plasty citlivé na teplotu a poháre Stupeň znečistenia: ▪ slabo zaschnuté čerstvé zvyšky jedla	Časovo optimalizovaný: ▪ Umývanie 45 °C ▪ Medzioplachovanie ▪ Leštenie 50 °C
Čistenie spotrebiča	Používajte len v prípade prázdneho spotrebiča.	Starostlivosť o spotrebič 70 °C
☆ Favourite	- → *"Favourite ☆", Strana 18*	-

Poznámka: Porovnateľne dlhší čas behu v programe Eco 50° vzniká dlhším časom namáčania a sušenia. To umožňuje optimálne hodnoty spotreby.

6.1 Upozornenia pre testovacie ústavy

Testovacie ústavy dostávajú upozornenia pre porovnávacie skúšky, napr. podľa EN 60436.
Jedná sa pritom o podmienky pre vykonávanie skúšok, nejedná sa o výsledky alebo hodnoty spotreby.
Na prianie e-mailom:
dishwasher@test-appliances.com
Uveďte číslo výrobku (E-Nr.) a výrobné číslo (FD) nachádzajúce sa na typovom štítku spotrebiča.

6.2 Favourite ☆

Kombináciu programu a doplnkovej funkcie môžete uložiť pomocou tlačidla ☆.
Program môžete uložiť cez aplikáciu Home Connect alebo na spotrebiči.
Z výroby je na tomto tlačidle uložený program Predumytie. Predumytie je vhodné pre všetky druhy riadu.
Studeným opláchnutím sa riad predbežne očistí.

Tip: Cez aplikáciu Home Connect si môžete stiahnuť doplnkové programy a uložiť ich na tlačidle ☆ .[1]

Uložte Favourite ☆ na spotrebiči

1. Otvorte dvierka spotrebiča.
2. Stlačte ⏻.
3. Stlačte vhodné tlačidlo programu.
4. Stlačte tlačidlo vhodnej doplnkovej funkcie.
5. Stlačte ☆ na 3 sekundy.

✔ Bliká zvolený program a doplnková funkcia.
✔ ☆ bliká.
✔ Program a doplnková funkcia sú uložené.

Tip: Ak chcete program vynulovať na program nastavený vo výrobe, použite Home Connect aplikáciu [1] alebo svoj spotrebič uveďte do výrobného nastavenia.

7 Doplnkové funkcie

Tu nájdete prehľad nastaviteľných doplnkových funkcií. Podľa konfigurácie spotrebiča sú k dispozícii rôzne doplnkové funkcie, ktoré nájdete na ovládacom paneli spotrebiča. Podľa programu môžete zvoliť konkrétne doplnkové funkcie.

Symbol	Doplnková funkcia	Použitie
⁾⁾⁾+	Extra sušenie	▪ Pre lepší výsledok sušenia sa teplota leštenia zvýši a fáza sušenia sa predĺži. ▪ To je mimoriadne vhodné na sušenie plastových predmetov. ▪ Spotreba energie sa mierne zvýši a čas chodu sa predĺži.
	Intenzívna zóna	▪ Pripojte pri zmiešanom naložení s výrazne a mierne znečisteným riadom na varenie, napr. do spodného koša vložte silnejšie znečistené hrnce a panvice a do vrchného koša vložte bežne znečistený riad. ▪ Ostrekovací tlak v spodnom koši sa zvýši a maximálna teplota programu sa udržiava dlhšie. Tým sa zvýši čas chodu a spotreba energie.

[1] V závislosti od vybavenia spotrebiča

Symbol	Doplnková funkcia	Použitie
Speed Perfect+	SpeedPerfect+	▪ Čas chodu sa v závislosti od programu umývania skracuje o 15 % až 75 %[1]. ▪ Doplnkovú funkciu môžete aktivovať pred začiatkom programu a kedykoľvek počas programu. ▪ Spotreba vody a energie sa zvyšuje. Ak si zvolíte túto doplnkovú funkciu, automatické otváranie dvierok →*Strana 34* je deaktivované.[1]

8 Výbava

Tu nájdete prehľad možnej výbavy vašej umývačky riadu a jej použitia. Výbava závisí od vášho variantu spotrebiča.

8.1 Horný kôš na riad

Uložte šálky, poháre a malý riad do horného koša na riad.

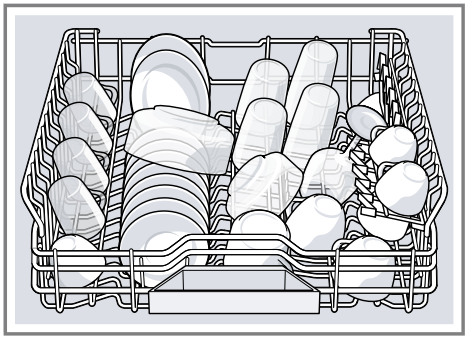

Horný kôš na riad môžete výškovo nastaviť, a tým získať miesto pre väčší riad.

Nastavenie horného koša na riad pomocou bočných pák

Na umývanie väčších častí riadu v košoch na riad nastavte výšku zasúvania horného koša na riad.

1. Vytiahnite horný kôš na riad.
2. Držte kôš na riad bočne za horný okraj, aby ste predišli nárazovému pádu koša na riad.
3. Zatlačte páku vľavo a vpravo na vonkajšej strane koša na riad dovnútra.

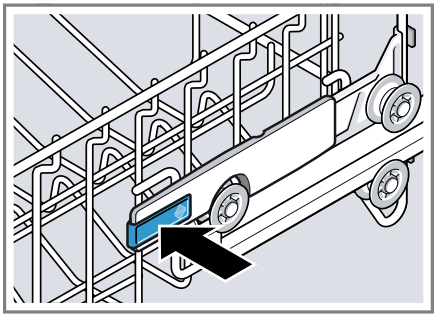

[1] V závislosti od vybavenia spotrebiča

4. Rovnomerne zosuňte alebo zdvihnite kôš na riad na vhodnú úroveň.

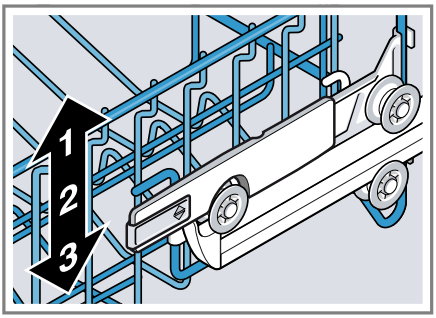

Uistite sa, či sa kôš na riad na oboch stranách nachádza v rovnakej výške.

5. Pustite páku.
✔ Kôš na riad zaklapne.
6. Zasuňte kôš na riad.

8.2 Etažér

Etažér a priestor pod ním môžete využiť na vkladanie malých šálok a pohárov alebo väčších kusov príboru, ako sú napr. varešky alebo servírovacie príbory.

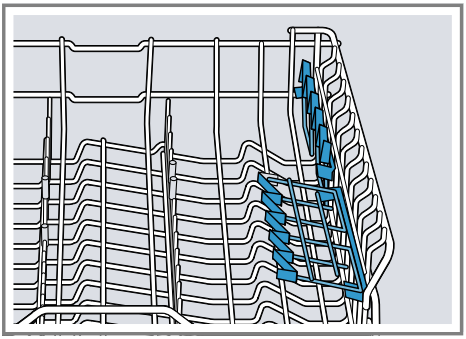

Ak etažér nepotrebujete, môžete ho vyklopiť nahor.

8.3 Zóna Extra Clean Zone

V hornom koši na riad využite zónu Extra Clean Zone, ak chcete riad dôkladne vyčistiť, napr. misky na müsli.

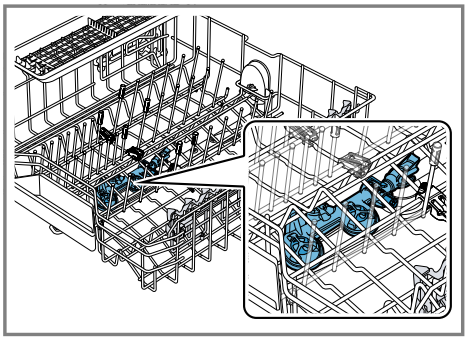

Nastavenie Extra Clean Zone

Poznámka: Ak svoj spotrebič používate pri zapnutej Extra Clean Zone, zvyšujete jeho spotrebu.

1. Vytiahnite horný kôš na riad.
2. Posuvný vypínač nastavte do polohy ON alebo OFF.

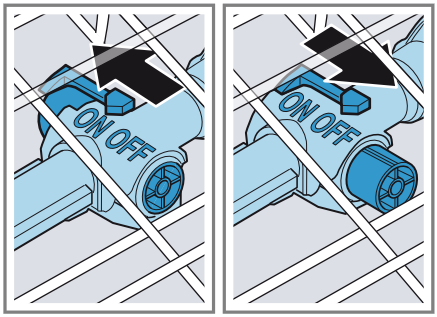

3. Zasuňte horný kôš.

8.4 Dolný kôš na riad

Uložte hrnce a taniere do dolného koša na riad.

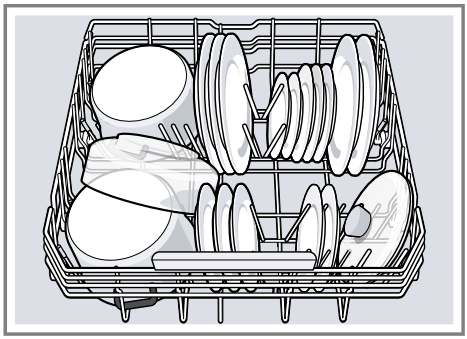

Veľké taniere s priemerom 31 cm môžete vložiť do dolného koša na riad, ako je znázornené na obrázku.

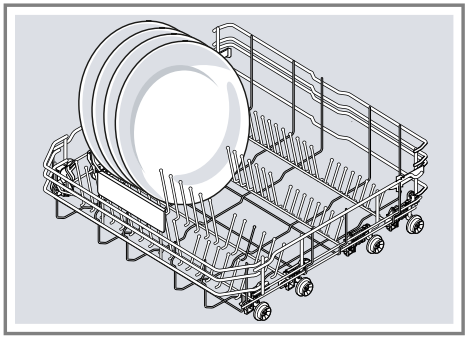

8.5 Sklápacie držiaky

Použite sklápacie držiaky na spoľahlivé roztriedenie riadu, napr. tanierov.

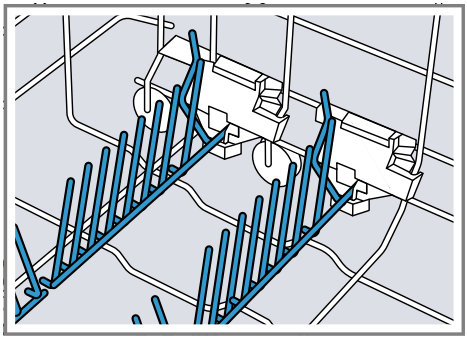

Pri vkladaní hrncov, mís a pohárov môžete sklápacie držiaky preklopiť. [1]

Preklopenie sklápacích držiakov [1]

Ak sklápacie držiaky nepotrebujete, preklopte ich.

1. Zatlačte páčku dopredu ① a preklopte sklápacie držiaky ②.

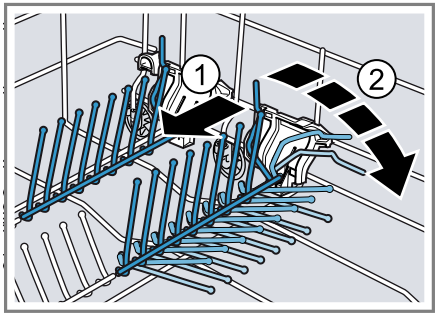

2. Ak chcete sklápacie držiaky znovu použiť, vyklopte ich.

✔ Sklápacie držiaky počuteľne zapadnú.

[1] V závislosti od vybavenia spotrebiča

8.6 Zásuvka na príbor

Vložte príbor do zásuvky na príbor.

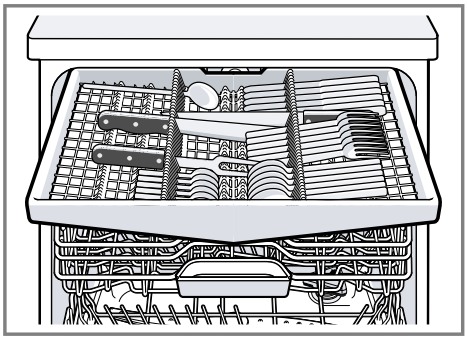

Vložte príbor špicom a ostrou stranou nadol.

8.7 Výšky koša na riad

Nastavte koše na riad na vhodnú výšku.

Výška spotrebiča 81,5 cm so zásuvkou na príbor

Stupeň	Horný kôš	Spodný kôš
1 max. ø	16 cm	30 cm/31 cm →*Strana 22*
2 max. ø	18,5 cm	27,5 cm
3 max. ø	21 cm	25 cm

9 Pred prvým použitím

9.1 Vykonanie prvého uvedenia do prevádzky

Pri prvom uvedení do prevádzky alebo po resetovaní nastavení na výrobné nastavenia musíte vykonať nastavenia.

Tip: Svoje zariadenie spojte s mobilným koncovým zariadením. Pomocou aplikácie Home Connect môžete pohodlne prechádzať nastaveniami.
→ *"Home Connect", Strana 38*

Požiadavka: Spotrebič je nainštalovaný a pripojený. →*Strana 11*

1. Pridajte špeciálnu soľ. →*Strana 25*
2. Doplňte leštidlo. →*Strana 26*
3. Spotrebič zapnite. →*Strana 33*
4. Nastavte zariadenie na zmäkčovanie vody. →*Strana 24*
5. Nastavte množstvo pridaného leštiaceho prostriedku. →*Strana 27*
6. Pridajte umývací prostriedok →*Strana 28*.
7. Spustite program s najvyššou teplotou čistenia bez riadu. →*Strana 33*
   Pred prvým použitím spotrebiča ho odporúčame prevádzkovať bez riadu, pretože by na ňom mohli byť škvrny od vody a iné zvyšky.

Tip: Tieto nastavenia a ďalšie základné nastavenia →*Strana 34* môžete kedykoľvek znovu zmeniť.

10 Zmäkčovacie zariadenie

Tvrdá, vápnitá voda zanecháva zvyšky vodného kameňa na spotrebiči, ako aj umývacej vani a dokáže upchať časti spotrebiča.

Na dosiahnutie dobrých výsledkov umývania môžete vodu zmäkčiť pomocou zmäkčovacieho zariadenia a špeciálnej soli. Ak sa chcete vyhnúť škodám na spotrebiči, musíte vodu s tvrdosťou nad 7 °dH zmäkčiť.

10.1 Prehľad nastavení pre tvrdosť vody

Tu nájdete prehľad nastaviteľných hodnôt stupňov tvrdosti vody.
O poskytnutie informácie o tvrdosti vody môžete požiadať miestny vodárenský podnik, prípadne môžete tvrdosť vody určiť pomocou testera tvrdosti vody.

Stupeň tvrdosti vody °dH	Rozsah tvrdosti	mmol/l	Hodnota nastavenia
0 - 6	mäkký	0 - 1,1	H:00
7 - 8	mäkký	1,2 - 1,4	H:01
9 - 10	stredné	1,5 - 1,8	H:02
11 - 12	stredné	1,9 - 2,1	H:03
13 - 16	stredné	2,2 - 2,9	H:04
17 - 21	tvrdý	3,0 - 3,7	H:05
22 - 30	tvrdý	3,8 - 5,4	H:06
31 - 50	tvrdý	5,5 – 8,9	H:07

Poznámka: Nastavte spotrebič na zistenú tvrdosť vody.
→ *"Nastavenie zariadenia na zmäkčovanie vody", Strana 24*
Pri tvrdosti vody 0 - 6 °dH nemusíte používať špeciálnu soľ do umývačky riadu a zmäkčovacie zariadenie môžete vypnúť.
→ *"Vypnutie zariadenia na zmäkčovanie vody", Strana 25*

10.2 Nastavenie zariadenia na zmäkčovanie vody

Nastavte spotrebič na zistenú tvrdosť vody.

1. Určte tvrdosť vody a vhodnú hodnotu nastavenia.
   → *"Prehľad nastavení pre tvrdosť vody", Strana 24*
2. Stlačte ⏻.
3. Na otvorenie základných nastavení stlačte na 3 sekundy Setup 3 sec..
   ✔ Na displeji sa zobrazí H:xx.
   ✔ Displej zobrazuje set.
4. Stláčajte — alebo + dovtedy, kým sa nenastaví vhodný stupeň tvrdosti vody.
   Od výroby je nastavená hodnota H:04.
5. Ak chcete nastavenia uložiť, stlačte Setup 3 sec. na 3 sekundy.
   ✔ Zmäkčovacie zariadenie je nastavené.

10.3 Špeciálna soľ

Pomocou špeciálnej soli môžete zmäkčiť vodu.

Pridanie špeciálnej soli

Keď indikátor signalizujúci potrebu doplnenia špeciálnej soli svieti, naplňte zásobník na špeciálnu soľ bezprostredne pred spustením programu. Spotreba špeciálnej soli závisí od stupňa tvrdosti vody. Čím vyšší je stupeň tvrdosti vody, tým vyššia je spotreba špeciálnej soli.

POZOR
Umývací prostriedok môže poškodiť zariadenie na zmäkčovanie vody.

- Zásobník zariadenia na zmäkčovanie vody napĺňajte iba špeciálnou soľou pre umývačky riadu.

Špeciálna soľ do umývačky riadu môže spôsobiť koróziu, ktorá môže poškodiť umývaciu vaňu.

- Naplňte zásobník na špeciálnu soľ bezprostredne pred spustením programu, aby sa pretečená špeciálna soľ prepláchnutím odstránila z umývacej vane.

1. Otočte vekom zásobníka na špeciálnu soľ a odoberte ho.
2. Pri prvom uvádzaní do prevádzky: naplňte celý zásobník vodou.
3. **Poznámka:** Používajte iba špeciálnu soľ pre umývačky riadu. Nepoužívajte soľné tablety. Nepoužívajte jedlú soľ.

   Naplňte zásobník špeciálnou soľou.

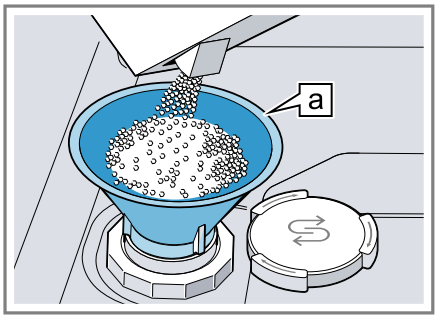

Lievik a [1]

   Naplňte celý zásobník špeciálnou soľou. Voda v zásobníku sa vytlačí a odtečie.
4. Nasaďte veko na zásobník a zaskrutkujte ho.

10.4 Vypnutie zariadenia na zmäkčovanie vody

Ak vás indikátor doplnenia špeciálnej soli vyrušuje, napríklad ak používate kombinované umývacie prostriedky s látkami slúžiacimi ako náhrada špeciálnej soli, môžete ho vypnúť.

Poznámka
Aby ste predišli poškodeniu spotrebiča, vypínajte zmäkčovacie zariadenie iba v nasledujúcich prípadoch:

- Tvrdosť vody je maximálne 21 °dH a používate kombinovaný umývací prostriedok s látkami nahrádzajúce soli. Podľa údajov výrobcu môžete kombinované umývacie prostriedky s látkami nahrádzajúce soli používať iba do určitého stupňa tvrdosti vody do 21 °dH, bez pridania špeciálnej soli.
- Stupeň tvrdosti vody je 0 - 6 °dH. Špeciálnu soľ nemusíte použiť.

1. Stlačte ⏻.

[1] V závislosti od vybavenia spotrebiča

2. Na otvorenie základných nastavení stlačte na 3 sekundy Setup 3 sec..
✔ Na displeji sa zobrazí H:xx.
✔ Displej zobrazuje set.
3. Stláčajte − alebo + dovtedy, kým sa na displeji nezobrazí H:00.
4. Ak chcete nastavenia uložiť, stlačte Setup 3 sec. na 3 sekundy.
✔ Zariadenie na zmäkčovanie vody je vypnuté a indikátor doplnenia soli je deaktivovaný.

Poznámka: Pri prestavovaní kombinovaných čistiacich prostriedkov s náhradami solí na čistiace prostriedky bez prímesí dávajte pozor, aby sa zmäkčovacie zariadenie znova nastavilo na vhodný stupeň tvrdosti.
→ *"Nastavenie zariadenia na zmäkčovanie vody", Strana 24*

10.5 Regeneračné zohrievanie zmäkčovacieho zariadenia

Pre zachovanie bezporuchovej funkčnosti zmäkčovacieho zariadenia vykonáva zariadenie v pravidelných intervaloch regeneračné zohrievanie zmäkčovacieho zariadenia.
Regeneračné zohrievanie zmäkčovacieho zariadenia prebieha vo všetkých programoch pred ukončením hlavného oplachovania. Zvýši sa čas chodu, ako aj hodnoty spotreby, napr. spotreby vody a prúdu.

Prehľad hodnôt spotreby pri regeneračnom zohrievaní zmäkčovacieho zariadenia

V tejto časti nájdete prehľad maximálneho dodatočného času chodu a hodnôt spotreby počas regeneračného zohrievania zmäkčovacieho zariadenia.

Regeneračné zohrievanie zmäkčovacieho zariadenia po x oplachovaniach	6
Dodatočný čas chodu v minútach	6
Zvýšená spotreba vody v litroch	5
Zvýšená spotreba prúdu v kWh	0,05

Uvedené hodnoty spotreby sú namerané laboratórne hodnoty vypočítané podľa platných štandardov a na základe programu Eco 50°, ako aj podľa nastavenej výrobnej hodnoty tvrdosti vody 13 - 16 °dH.

11 Leštiace zariadenie

11.1 Leštiaci prostriedok

Ak chcete dosiahnuť optimálne výsledky sušenia, používajte leštiaci prostriedok.
Používajte iba leštiaci prostriedok pre umývačky riadu určené pre domácnosti.

Dopĺňanie leštiaceho prostriedku

Keď indikátor dopĺňania leštiaceho prostriedku svieti, doplňte leštiaci prostriedok. Používajte iba leštiaci prostriedok pre umývačky riadu určené pre domácnosti.

1. Stlačte sponu na veku zásobníka leštiaceho prostriedku ① a nadvihnite veko ②.

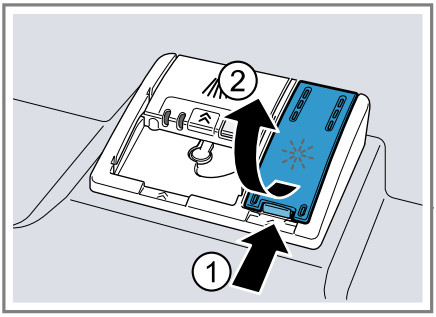

2. Pridajte leštiaci prostriedok až po značku max.

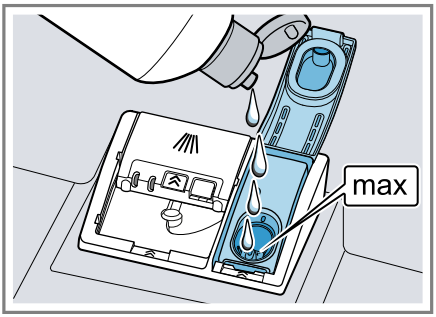

3. Ak došlo k pretečeniu leštiaceho prostriedku, odstráňte ho z umývacej vane.
   Pretečený leštiaci prostriedok môže vyvolať nadmernú tvorbu peny počas umývania.
4. Zatvorte veko zásobníka leštiaceho prostriedku.
✔ Veko počuteľne zaklapne.

11.2 Nastavenie množstva pridaného leštiaceho prostriedku

Ak na riade zostávajú šmuhy alebo škvrny od vody, zmeňte množstvo pridaného leštiaceho prostriedku.

1. Stlačte ⏻.
2. Na otvorenie základných nastavení stlačte na 3 sekundy Setup 3 sec..
✔ Na displeji sa zobrazí H:xx.
✔ Displej zobrazuje set.
3. Stláčajte Setup 3 sec. dovtedy, kým sa na displeji nezobrazí od výroby nastavená hodnota r:05.
4. Stláčajte – alebo + dovtedy, kým nenastavíte vhodné množstvo pridaného leštiaceho prostriedku.
   - Pri nižšej úrovni sa počas umývania pridá menšie množstvo leštiaceho prostriedku a tvorba škvŕn na riade sa redukuje.
   - Pri vyššej úrovni sa počas umývania pridá väčšie množstvo leštiaceho prostriedku a tvorba škvŕn na riade sa redukuje.
5. Ak chcete nastavenia uložiť, stlačte Setup 3 sec. na 3 sekundy.
✔ Množstvo pridaného leštiaceho prostriedku je nastavené.

11.3 Vypnutie leštiaceho zariadenia

Ak vás indikátor doplnenia leštiaceho prostriedku vyrušuje, napríklad ak používate kombinované umývacie prostriedky so zložkou leštiaceho prostriedku, môžete leštiace zariadenie vypnúť.

Tip: Pri kombinovaných umývacích prostriedkoch je funkčnosť leštiaceho prostriedku obmedzená. Používaním leštiaceho prostriedku zvyčajne dosiahnete lepšie výsledky.

1. Stlačte ⏻.
2. Na otvorenie základných nastavení stlačte na 3 sekundy Setup 3 sec..
✔ Na displeji sa zobrazí H:xx.
✔ Displej zobrazuje set.
3. Stláčajte Setup 3 sec. dovtedy, kým sa na displeji nezobrazí od výroby nastavená hodnota r:05.

4. Stláčajte – alebo + dovtedy, kým sa na displeji nezobrazí r:00.
5. Ak chcete nastavenia uložiť, stlačte Setup 3 sec. na 3 sekundy.
✔ Leštiace zariadenie je vypnuté a indikátor doplnenia leštiaceho prostriedku je deaktivovaný.

Poznámka: Pri prestavovaní kombinovaných čistiacich prostriedkov s komponentmi leštidiel na čistiace prostriedky bez prímesí dávajte pozor, aby sa leštiace zariadenie znova nastavilo na vhodné množstvo pridaného leštiaceho prostriedku.
→ *"Nastavenie množstva pridaného leštiaceho prostriedku", Strana 27*

12 Umývací prostriedok

12.1 Vhodné umývacie prostriedky

Používajte iba umývacie prostriedky, ktoré sú vhodné pre umývačku riadu. Vhodné sú jednozložkové, ako aj kombinované umývacie prostriedky. Optimálne výsledky umývania a sušenia dosiahnete vtedy, ak budete používať jednozložkové umývacie prostriedky v kombinácii s osobitným používaním špeciálnej soli → *Strana 24* a leštiaceho prostriedku → *Strana 26*.
Moderné, výkonné umývacie prostriedky používajú prevažne nízkoalkalickú receptúru s enzýmami. Enzýmy rozkladajú škrob a rozpúšťajú bielkoviny. Pre odstránenie farebných škvŕn, napr. od čaju alebo kečupu, sa najčastejšie používajú bieliace prostriedky na báze kyslíka.

Poznámka: Pri každom umývacom prostriedku dodržiavajte pokyny výrobcu.

Tablety

Tablety sú vhodné pre všetky umývacie činnosti a nemusia sa dávkovať. Pri skrátených programoch sa tablety nemusia rozpustiť úplne a môžu zanechať zvyšky umývacieho prostriedku. Čistiaci účinok sa tým môže zhoršiť.

Práškové umývacie prostriedky

Pri skrátených programoch sa odporúča použitie práškových umývacích prostriedkov.
Dávkovanie možno prispôsobiť miere znečistenia.

Tekuté umývacie prostriedky

Tekuté umývacie prostriedky majú rýchlejší účinok a ich použitie sa odporúča pri skrátených programoch bez predumývania.

Môže sa stať, že pridaný tekutý umývací prostriedok vytečie aj napriek tomu, že je zásobník na umývací prostriedok zatvorený. Tento únik sa nepovažuje za nedostatok a nie je kritický, ak budete dodržiavať nasledujúce pokyny:
- Zvoľte len jeden program bez predumývania.
- Nenastavujte časovú predvoľbu pre spustenie programu.

Dávkovanie možno prispôsobiť miere znečistenia.

Jednozložkové umývacie prostriedky

Jednozložkové umývacie prostriedky sú produkty, ktoré okrem umývacieho prostriedku neobsahujú žiadne ďalšie zložky, napr. práškový alebo tekutý umývací prostriedok.
Ak používate práškový a tekutý umývací prostriedok, môžete dávkovanie upraviť individuálne podľa miery znečistenia riadu.

Dodatočne používajte aj špeciálnu soľ →*Strana 24* a leštiaci prostriedok →*Strana 26*, čím dosiahnete lepší výsledok umývania a predídete poškodeniam spotrebiča.

Kombinované umývacie prostriedky

Okrem bežných jednozložkových umývacích prostriedkov je k dispozícii rad výrobkov s doplnkovými funkciami. Tieto výrobky obsahujú okrem umývacieho prostriedku aj leštiaci prostriedok a náhradu soli (3v1) a podľa kombinácie (4v1, 5v1 atď.) aj doplnkové zložky, napr. zložky na ochranu skla alebo na dosiahnutie lesku ušľachtilej ocele.
Kombinované umývacie prostriedky fungujú podľa údajov výrobcu spravidla iba do stupňa tvrdosti vody 21 °dH. Nad stupňom tvrdosti vody 21 °dH musíte pridať špeciálnu soľ a leštiaci prostriedok. Na dosiahnutie ideálnych výsledkov umývania a sušenia vám odporúčame, aby ste od stupňa tvrdosti vody 14 °dH používali špeciálnu soľ a leštiaci prostriedok. Ak používate kombinované umývacie prostriedky, umývací program sa automaticky prispôsobí, aby ste dosiahli čo najlepší výsledok umývania a sušenia.

12.2 Nevhodné umývacie prostriedky

Nepoužívajte umývacie prostriedky, ktoré môžu poškodiť spotrebič alebo ohroziť zdravie.

Prostriedky na ručné umývanie

Prostriedok na ručné umývanie môže vyvolať zvýšenú tvorbu peny a môže spôsobiť poškodenia spotrebiča.

Umývacie prostriedky s obsahom chlóru

Zvyšky chlóru na riade môžu ohroziť zdravie.

12.3 Pokyny pre umývanie

Dodržiavajte pokyny pre každodenné používanie umývacích prostriedkov.

- Umývacie prostriedky, ktoré sú (z ekologických dôvodov) označené ako „biologické“ a „ekologické“, spravidla obsahujú menšie množstvo účinných látok, prípadne sa v nich určité účinné látky vôbec nepoužívajú. Čistiaci účinok môže byť obmedzený.
- Nastavte leštiace zariadenie a zariadenie na zmäkčovanie vody na používaný jednozložkový umývací prostriedok alebo kombinovaný umývací prostriedok.
- Podľa údajov výrobcu môžete kombinované umývacie prostriedky s látkami nahrádzajúce soli používať iba do určitého stupňa tvrdosti vody, najčastejšie 21 °dH, bez pridania špeciálnej soli. Na dosiahnutie ideálnych výsledkov umývania a sušenia vám odporúčame, aby ste od stupňa tvrdosti vody 14 °dH používali špeciálnu soľ.
- Aby ste predišli zlepeniu, chytajte umývací prostriedok s obalom rozpustným vo vode iba suchými rukami a dávajte ho iba do suchého zásobníka na čistič.
- Umývacie programy pri používaní kombinovaných umývacích prostriedkov prebiehajú bezchybne aj vtedy, keď svietia indikátor doplnenia leštiaceho prostriedku a indikátor doplnenia špeciálnej soli.
- Pri kombinovaných umývacích prostriedkoch je funkčnosť leštiaceho prostriedku obmedzená. Používaním leštiaceho prostriedku

zvyčajne dosiahnete lepšie výsledky.
- Používajte tablety so špeciálnym sušiacim efektom.

12.4 Pridanie umývacieho prostriedku

1. Stlačte uzáver a otvorte zásobník na umývací prostriedok.
2. Umývací prostriedok pridajte do suchého zásobníka na umývací prostriedok.

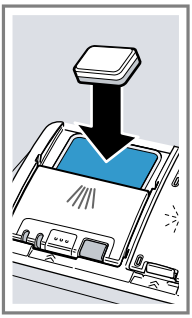

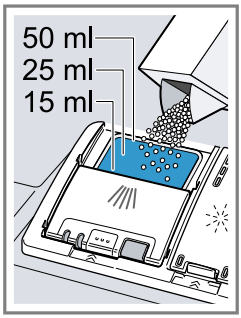

Ak používate tablety, stačí jedna tableta. Tablety vkladajte priečne. Ak používate práškové alebo tekuté umývacie prostriedky, dodržiavajte pokyny výrobcu týkajúce sa dávkovania a rešpektujte rozdelenie dávkovania v zásobníku na umývací prostriedok.
Pri bežnom znečistení postačí 20 ml – 25 ml umývacieho prostriedku. Ak je riad znečistený iba málo, zvyčajne postačí o čosi menšie množstvo umývacieho prostriedku ako sa udáva.

3. Zatvorte veko zásobníka na umývací prostriedok.

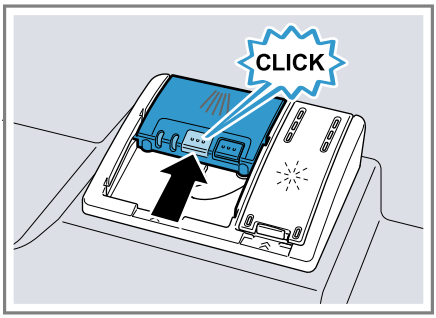

✔ Veko počuteľne zaklapne.
✔ Zásobník na umývací prostriedok sa počas priebehu programu v závislosti od programu otvára automaticky v optimálny čas. Práškové alebo tekuté umývacie prostriedky sa rozdelia v umývacej vani a rozpustia sa. Tablety spadnú do misky na zachytávanie tabliet a v určitej dávke sa rozpustia. Do misky na zachytávanie tabliet nevkladajte žiadne predmety, aby sa tableta mohla rozpustiť rovnomerne.

Tip: Ak používate práškový čistič a zvolíte si program s predumytím, môžete dať trochu čističa aj na vnútorné dvere spotrebiča.

13 Riad

Umývajte len riad, ktorý je vhodný pre umývačku riadu.

Poznámka: Ozdoby na skle, hliníkové predmety a strieborné diely pri umývaní môžu zblednúť alebo sa môžu zafarbiť. Po niekoľkých umytiach sa citlivé druhy skla môžu zakaliť.

13.1 Poškodenie skla a riadu

Umývajte len poháre a porcelánové predmety, ktoré výrobca označil značkou vhodnosti pre umývačku riadu. Zabráňte poškodeniu skla a riadu.

Príčina	Odporúčanie
Nasledujúce druhy riadu nie sú vhodné pre umývačku riadu: ▪ Časti príboru a riadu z dreva ▪ Ozdobné poháre, umelecko-remeselný a starožitný riad ▪ Riad z umelej hmoty, ktorý nie je teplovzdorný ▪ Riad z medi a zinku ▪ Riad znečistený popolom, voskom, mazivom a farbou ▪ Veľmi malé diely riadu	Umývajte len riad, ktorý výrobca označil značkou vhodnosti pre umývačku riadu.
Chemické zloženie umývacieho prostriedku spôsobuje škody.	Používajte len umývací prostriedok, ktorý výrobca označil ako umývací prostriedok šetriaci riad.
Silný umývací prostriedok s obsahom leptajúceho alkaloidu alebo kyseliny, najmä z profesionálnych prevádzok alebo priemyslu, v kombinácii s hliníkom nie je vhodný pre umývačku riadu.	Ak používate príliš silný čistiaci prostriedok s obsahom leptajúceho alkaloidu alebo kyseliny, najmä z profesionálnych prevádzok alebo priemyslu, nevkladajte do priestoru na umývanie žiadne hliníkové predmety
Teplota vody v rámci programu je príliš vysoká.	Zvoľte program s nižšími teplotami. Sklo a príbor po skončení programu včas vyberte zo spotrebiča.

13.2 Vkladanie riadu

Riad vkladajte správnym spôsobom, aby ste optimalizovali výsledok umývania a predišli poškodeniu riadu a spotrebiča.

Poznámka: Naplňte koše na riad tak, aby žiadny vyčnievajúci riad neprekážal zatváraniu dvierok. Vyčnievajúci riad môže spôsobiť, že sa dvierka spotrebiča počas programového cyklu otvoria, čo spôsobí únik pary a únik vody v oblasti dvierok. To môže poškodiť váš vstavaný nábytok.

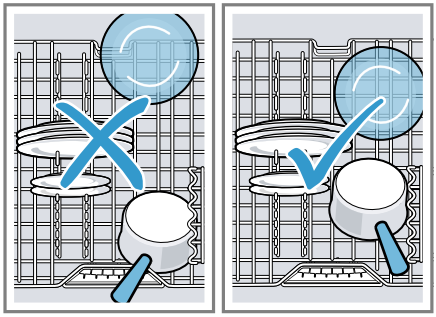

Tipy

- Používaním spotrebiča v porovnaní s manuálnym umývaním ušetríte energiu a vodu.
- Na našej internetovej stránke nájdete bezplatné príklady efektívneho naloženia spotrebiča.

- Naložte spotrebič až do uvedeného počtu jedálenských súprav, čím ušetríte energiu aj vodu (štandardná náplň riadom a príborom).
  → *"Technické údaje", Strana 53*
- Lepšie výsledky umývania a sušenia dosiahnete vtedy, keď vypuklé kusy a kusy s prehĺbením položíte šikmo, aby voda mohla odtekať.

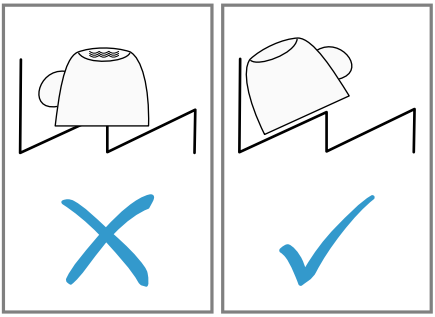

1. Odstráňte z riadu hrubé zvyšky jedla.
   Ak chcete šetriť zdroje, nepredumývajte riad pod tečúcou vodou.
2. Vložte riad do umývačky a dodržte pritom tieto body:
   - Silne znečistený riad, napr. hrnce, vložte do dolného koša na riad. Vďaka silnejšiemu prúdu vody dosiahnete lepší výsledok umývania.
   - Riad vkladajte tak, aby bol stabilný a aby nedošlo k jeho prevráteniu – predídete tým poškodeniu spotrebiča.
   - Príbor vkladajte hrotom a ostrou stranou nadol, aby ste predišli zraneniam.
   - Nádoby ukladajte otvormi nadol, aby sa v nich nehromadila voda.
   - Neblokujte ostrekovacie ramená, aby sa mohli otáčať.
   - Umiestnite zásuvku na príbor tak, aby príbor neprečnieval ponad horný okraj zásuvky. Časti príbora, ktoré prečnievajú ponad horný okraj zásuvky na príbor sa pri zasunutí zachytia o umývaciu vaňu a môžu zablokovať horné ostrekovacie rameno. Ak máte zásuvku na príbor s vyklápacími odkladacími plochami, použite odkladacie plochy na väčšie príbory. [1]
   - Do misky na zachytávanie tabliet nevkladajte žiadne malé predmety a nezablokujte misku riadom – dbajte na to, aby veko zásobníka na umývací prostriedok nebolo zablokované.

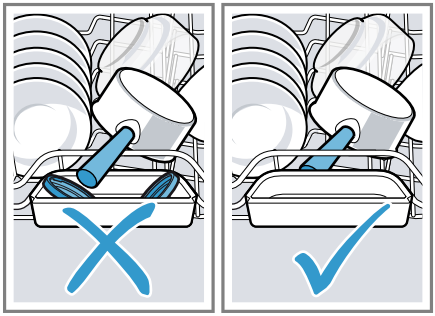

13.3 Vyberanie riadu

⚠ **VAROVANIE**

Riziko poranenia!

Horúci riad môže spôsobiť popáleniny na pokožke. Horúci riad je citlivý na náraz, môže sa rozbiť a spôsobiť zranenia.

- Po skončení programu nechajte riad vychladnúť a až potom ho vyberte.

[1] V závislosti od vybavenia spotrebiča

1. Kvapkaniu vody na riad zabránite vtedy, keď budete riad vyberať zdola nahor.
2. Skontrolujte, či umývacia vaňa a príslušenstvo nie sú znečistené a v prípade potreby ich vyčistite.
   → *"Čistenie a údržba", Strana 40*

14 Základná obsluha

14.1 Zapnutie spotrebiča

- Stlačte ⏻.
  Prednastavený je program Eco 50°.
  Program Eco 50° je veľmi šetrný k životnému prostrediu a je ideálny pre bežne znečistený riad. Je to najefektívnejší program v kombinácii spotreby energie a vody pre tento druh riadu a preukazuje súlad s nariadením EÚ o ekodizajne.
  Keď spotrebič 10 minút neobsluhujete, automaticky sa vypne.

14.2 Nastavenie programu

Nastavte vhodný program, čím prispôsobíte proces umývania miere znečistenia riadu.

- Stlačte vhodné tlačidlo programu.
- ✔ Program je nastavený a tlačidlo programu bliká.
- ✔ Zostávajúci čas programu sa zobrazí na displeji.

14.3 Nastavenie doplnkovej funkcie

Zvolený umývací program môžete doplniť nastavením doplnkovej funkcie.

Poznámka: Pripájateľné doplnkové funkcie závisia od zvoleného programu.

- Stlačte tlačidlo vhodnej doplnkovej funkcie.
  → *"Doplnkové funkcie", Strana 19*
- ✔ Doplnková funkcia je nastavená a tlačidlo doplnkovej funkcie bliká.

14.4 Nastaviť časovú predvoľbu

Spustenie programu môžete oddialiť až o 24 hodín.

1. Stlačte − ◷ alebo + ◷.
   ✔ Na displeji sa objaví "00h:01m".
2. Nastavte pomocou − ◷ alebo + ◷ požadované spustenie programu.
3. Stlačte Start.
   ✔ Časová predvoľba je aktivovaná.

Tip: Časovú predvoľbu deaktivujete tým, že − ◷ alebo + ◷ stláčate tak často, kým sa na displeji neobjaví "00h:00m".

14.5 Spustenie programu

- Stlačte Start.
- ✔ Počas priebehu programu sa informácie o stave časovej predvoľby, programe alebo zostávajúcom čase premietajú na podlahu pod dverami spotrebiča. Pri vyčnievajúcej soklovej clone alebo zabudovaní vo výške s tesne pri sebe umiestneným čelom nábytku nie je zobrazenie viditeľné.
- ✔ Program sa ukončí, keď sa na podlahe pod dverami spotrebiča a na displeji zobrazí "00h:00m".

Poznámky

- Ak chcete doplniť riad počas prevádzky spotrebič, nepoužívajte misku na zachytávanie tabliet na uchytenie horného koša. Môže dôjsť k dotyku s čiastočne rozpustenou tabletou.

- Prebiehajúci program môžete zmeniť len po prerušení programu.
  → *"Zrušenie programu", Strana 34*
- Na úsporu energie sa spotrebič automaticky vypne minútu po ukončení programu. Keď dvierka spotrebiča otvoríte ihneď po ukončení programu, spotrebič sa vypne po 4 sekundách.

14.6 Prerušenie programu

Poznámka: Ak dvierka spotrebiča otvárate, keď je spotrebič zohriaty, dvierka najprv na niekoľko minút pootvorte a následne zatvorte. Zabránite tým pretlaku v spotrebiči a prudkému otvoreniu dvierok spotrebiča.

1. Dvierka spotrebiča opatrne otvorte.
2. Stlačte ⏻.
✔ Program sa uloží a spotrebič sa vypne.
3. Ak chcete pokračovať v programe, stlačte ⏻.
4. Zatvorte dvierka spotrebiča.

14.7 Zrušenie programu

Ak si želáte predčasne ukončiť program, prípadne chcete zmeniť už spustený program, musíte ho zrušiť.

1. Otvorte dvierka spotrebiča.
2. Stlačte Reset 4 sec. na cca 4 sekundy.
3. Zatvorte dvierka spotrebiča.
✔ Program sa zruší a po cca 1 minúte sa ukončí.

14.8 Vypnutie spotrebiča

1. Dodržiavajte pokyny pre bezpečné používanie →*Strana 10*.
2. Stlačte ⏻.

Tip: Ak počas procesu umývania stlačíte ⏻, prebiehajúci program sa preruší. Po zapnutí spotrebiča bude program pokračovať automaticky.

15 Základné nastavenia

Základné nastavenia spotrebiča môžete nastaviť podľa svojich potrieb.

15.1 Prehľad základných nastavení

Základné nastavenia závisia od vybavenia vášho spotrebiča.

Základné nastavenie	Text na displeji	Výber	Opis
Tvrdosť vody	H:04 [1]	H:00 - H:07	Nastavte zariadenie zmäkčovania vody na tvrdosť vody. → *"Nastavenie zariadenia na zmäkčovanie vody", Strana 24* Stupeň H:00 vypne zariadenie zmäkčovania vody.
Pridanie leštiaceho prostriedku	r:05 [1]	r:00 – r:06	Nastavte množstvo pridaného leštiaceho prostriedku. → *"Nastavenie množstva pridaného leštiaceho prostriedku", Strana 27*

[1] Továrenské nastavenie (môže sa líšiť v závislosti od typu spotrebiča)

Základné nastavenie	Text na displeji	Výber	Opis
			Vypnite stupňom r:00 zariadenie leštiaceho prostriedku.
Nastavenie snímača	SE:00 [1]	SE:00 - SE:02	Nastavte snímač vody na rozpoznávanie nečistôt. → *"Snímače", Strana 11*
Extra sušenie	d:00 [1]	d:00 - d:01	Počas leštenia sa teplota zvyšuje, čím sa dosiahne lepši výsledok sušenia. Čas chodu sa pritom môže mierne zvýšiť. **Poznámka:** Nie je vhodné pre citlivé časti riadu. Zapnite "d:01" alebo vypnite "d:00" mimoriadne sušenie.
Teplá voda	A:00 [1]	A:00 - A:01	Nastavte prípojku studenej alebo teplej vody. Nastavte spotrebič na teplú vodu len vtedy, keď je teplá voda pripravená energeticky výhodným spôsobom a je k dispozícii vhodná inštalácia, napr. solárne zariadenie s cirkulačným potrubím. Teplota vody by mala mať minimálne 40 °C a maximálne 60 °C. Zapnite "A:01" alebo vypnite "A:00" teplú vodu.
TimeLight	S:01 [1]	S:00 - S:01	Zapnite alebo vypnite TimeLight. Počas priebehu programu sa informácie o stave časovej predvoľby, programe alebo zostávajúcom čase premietajú na podlahu pod dverami spotrebiča. Pri vyčnievajúcej soklovej clone alebo zabudovaní vo výške s tesne pri sebe umiestneným čelom

[1] Továrenské nastavenie (môže sa líšiť v závislosti od typu spotrebiča)

Základné nastavenie	Text na displeji	Výber	Opis
			nábytku nie je zobrazenie viditeľné. Stupeň "S:00" vypne funkciu TimeLight.
Spúšťací program	SP:01 [1]	SP:00 - SP:01	Nastavte preddefinovaný program pri zapnutí spotrebiča. ▪ Pri nastavení "SP:00" je pri zapínaní spotrebiča prednastavený naposledy zvolený program. ▪ Pri nastavení "SP:01" je pri zapínaní spotrebiča prednastavený program Eco 50°.
Hlasitosť signálu	SL:02 [1]	SL:00 -SL:03	Regulácia hlasitosti signálu. Stupeň "SL:00" vypne tón signálu. Keď je funkcia sušenia Eco aktivovaná, ukončenie programu sa akusticky nesignalizuje signalizačným tónom.
Hlasitosť tlačidiel	bL:02 [1]	bL:00 - bL:03	Nastavte hlasitosť tlačidiel počas ovládania. Stupeň "bL:00" vypne tóny tlačidiel.
Efficient Dry	o:01 [1]	o:00 - o:02	Aktivujte alebo deaktivujte automatické otváranie dverí spotrebiča počas fázy sušenia. Ak je funkcia aktivovaná, čas chodu sa môže predĺžiť.

[1] Továrenské nastavenie (môže sa líšiť v závislosti od typu spotrebiča)

Základné nastavenie	Text na displeji	Výber	Opis
			Možné sú nasledujúce nastavenia: ▪ Pri nastavení "o:00" je automatické otváranie dverí deaktivované vo všetkých programoch. ▪ Pri nastavení "o:01" je automatické otváranie dverí aktivované vo všetkých programoch. ▪ Pri nastavení "o:02" je automatické otváranie dverí aktivované len v programe Eco 50°. → *"Efficient Dry", Strana 11*
Wi-fi	Cn:00	Cn:00 - Cn:01	Zapnite alebo vypnite bezdrôtové sieťové pripojenie. Stupeň "Cn:00" vypne bezdrôtové sieťové pripojenie. Toto základné nastavenie je dostupné po spojení zariadenia s aplikáciou Home Connect. → *"Home Connect", Strana 38*
Remote Start	rc:01	rc:00 - rc:02	Aktivácia alebo deaktivácia štartu na diaľku. Možné sú nasledujúce nastavenia: ▪ Pri nastavení "rc:00" je funkcia trvalo deaktivovaná. ▪ Pri nastavení "rc:01" môžete navoliť funkciu tlačidlom ⌂. → *"Aktivujte Remote Start ⌂", Strana 39* ▪ Pri nastavení "rc:02" je funkcia trvalo aktivovaná. Toto základné nastavenie je dostupné po spojení za-

Základné nastavenie	Text na displeji	Výber	Opis
			riadenia s aplikáciou Home Connect. → *"Home Connect", Strana 38*
Výrobné nastavenie	rE:	Spustenie pomocou + Y:ES Potvrďte s +	Zmenené nastavenia obnovte na výrobné nastavenia. Musíte vykonať nastavenia pre prvé uvedenie do prevádzky.

15.2 Zmena základných nastavení

Tip: Svoje zariadenie spojte s mobilným koncovým zariadením. Pomocou aplikácie Home Connect môžete pohodlne prechádzať nastaveniami.
→ *"Home Connect", Strana 38*

1. Otvorte dvierka spotrebiča.
2. Stlačte ⏻.
3. Na otvorenie základných nastavení stlačte na 3 sekundy Setup 3 sec..
✔ Na displeji sa zobrazí H:xx.
✔ Displej zobrazuje set.
4. Stláčajte Setup 3 sec. dovtedy, kým sa na displeji nezobrazí želané nastavenie.
5. Stláčajte − alebo + dovtedy, kým sa na displeji nezobrazí vhodná hodnota.
   Zmeniť môžete viacero nastavení.
6. Ak chcete nastavenia uložiť, stlačte Setup 3 sec. na 3 sekundy.
7. Zatvorte dvierka spotrebiča.

16 Home Connect

Toto zariadenie je pripojiteľné k sieti. Pripojte svoj spotrebič k mobilnému koncovému zariadeniu, aby ste mohli ovládať funkcie prostredníctvom aplikácie Home Connect.
Služby Home Connect nie sú k dispozícii v každej krajine. Dostupnosť funkcie Home Connect závisí od dostupnosti služieb Home Connect vo vašej krajine. Príslušné informácie nájdete na: *www.home-connect.com*.
Ak chcete používať Home Connect, najskôr nastavte pripojenie k domácej sieti Wi-Fi (Wi-Fi [1]) a k aplikácii Home Connect.
Aplikácia Home Connect vás prevedie celým prihlasovacím procesom. Postupujte podľa pokynov a dodržte upozornenia v aplikácii Home Connect.

Poznámka: Rešpektujte bezpečnostné pokyny uvedené v tomto návode na obsluhu a zabezpečte, aby sa dodržiavali aj vtedy, keď spotrebič obsluhujete cez aplikáciu Home Connect.
→ *"Bezpečnosť", Strana 4*

16.1 Nastavenie Home Connect

Požiadavka: Spotrebič má na mieste inštalácie príjem domácej siete WLAN (Wi-Fi).

[1] Wi-Fi je registrovaná ochranná známka obchodnej organizácie Wi-Fi Alliance.

1. Naskenujte nasledovný QR kód.

   Prostredníctvom QR kódu si môžete nainštalovať aplikáciu Home Connect a pripojiť svoj spotrebič.
2. Postupujte podľa pokynov v aplikácii Home Connect.

16.2 Remote Start

Pomocou aplikácie Home Connect môžete s vaším mobilným koncovým zariadením spustiť spotrebič.

Tip: Ak v Základných nastaveniach →*Strana 37* tejto funkcie nastavíte "rc:02", funkcia je trvalo aktívna a vy svoj spotrebič môžete kedykoľvek pustiť pomocou mobilného koncového zariadenia.

Aktivujte Remote Start

Ak ste v základných nastaveniach tejto funkcie nastavili "rc:01", aktivujte túto funkciu na svojom spotrebiči.

Požiadavky

- Spotrebič je spojený s vašou domácou sieťou WLAN.
- Spotrebič je spojený s aplikáciou Home Connect.
- V Základných nastaveniach →*Strana 37* tejto funkcie je nastavené "rc:01".
- Je zvolený program.
- ▸ Stlačte .
  Keď otvoríte dvierka spotrebiča, funkcia sa automaticky deaktivuje.
- ✔ Tlačidlo svieti.

Tip: Ak chcete funkciu deaktivovať, stlačte .

16.3 Smart Start [1]

Smart Start automaticky stanoví optimálny čas na spustenie programu. Túto funkciu môžete aktivovať a deaktivovať pomocou aplikácie Home Connect.

Aktivovať Smart Start

Požiadavky

- Smart Start je aktivovaný cez aplikáciu Home Connect.
- Preferencie pre čas a energiu sú nastavené v aplikácii Home Connect.

1. Stlačte .
- ✔ Na ukazovateli svieti "E:nG".
- ✔ Na displeji sa zobrazuje optimálny čas spustenia a tiež trvanie vybraného programu.

2. Stlačte Start.
- ✔ Smart Start je aktívny.
- ✔ Program sa spustí po dosiahnutí optimálneho času.

Tip: Funkciu deaktivujte jednorázovo stlačením na .

16.4 Ochrana osobných údajov

Dodržiavajte pokyny v súvislosti s ochranou osobných údajov.

Prvým spojením vášho spotrebiča s domácou sieťou pripojenou na internet sprostredkuje váš spotrebič nasledovné kategórie údajov serveru Home Connect (prvá registrácia):

- Jednoznačné rozpoznanie spotrebiča (pozostávajúce z kľúčov spotrebiča, ako aj adresy MAC zabudovaného Wi-Fi komunikačného modulu).
- Bezpečnostný certifikát Wi-Fi komunikačného modulu (na informačno-technické zabezpečenie spojenia).

[1] V závislosti od vybavenia spotrebiča

- Aktuálna verzia softvéru a hardvéru vášho domáceho spotrebiča.
- Stav prípadného predchádzajúceho vynulovania na výrobné nastavenia.

Táto prvá registrácia pripraví používanie funkcií Home Connect a je potrebná až v časovom okamihu, v ktorom chcete funkcie Home Connect využiť po prvý raz.

Poznámka: Berte do úvahy, že funkcie Home Connect je možné použiť iba v spojení s aplikáciou Home Connect. Informácie o ochrane údajov si môžete prezrieť v aplikácii Home Connect.

17 Čistenie a údržba

17.1 Čistenie umývacej vane

⚠ **VAROVANIE**
Riziko poškodenia zdravia!
Používanie čistiacich prostriedkov s obsahom chlóru môže spôsobiť poškodenia zdravia.

- Nikdy nepoužívajte čistiace prostriedky s obsahom chlóru.

1. Hrubé nečistoty vo vnútornom priestore odstráňte vlhkou handričkou.
2. Naplňte zásobník umývacím prostriedkom.
3. Zvoľte program s najvyššou teplotou.
4. Spustite program bez riadu.
→ *Strana 33*

17.2 Čistiace prostriedky

Na čistenie spotrebiča používajte len vhodné čistiace prostriedky.
→ *"Bezpečné používanie", Strana 10*

17.3 Tipy pre ošetrenie spotrebiča

Venujte pozornosť tipom na ošetrenie spotrebiča, pomocou ktorých natrvalo zachováte funkčnosť vášho spotrebiča.

Opatrenie	Výhoda
Tesnenia dvierok, čelo umývačky riadu a ovládací panel pravidelne utierajte vlhkou handričkou a umývacím prostriedkom.	Časti spotrebiča ostanú čisté a hygienické.
Pri dlhšom nepoužívaní nechajte dvierka spotrebiča pootvorené.	Zabránite tvorbe nepríjemného zápachu.

17.4 Čistenie spotrebiča

Usadeniny, napr. zvyšky potravín a vodný kameň, môžu spôsobiť poruchy vášho spotrebiča. Aby ste zabránili poruchám a znížili tvorbu zápachu, čistite spotrebič v pravidelných intervaloch.
Čistenie spotrebiča je v spojení s prostriedkami na čistenie a starostlivosť o spotrebiče vhodným programom pre starostlivosť o váš spotrebič.

Tip: Náš testovaný a schválený prostriedok na starostlivosť a prostriedok na čistenie umývačiek riadu je dostupný v internetovom obchode na adrese *https://www.bosch-home.com/store* alebo v zákazníckom servise.

Čistenie spotrebiča je program, ktorý v jednom umytí odstráni rôzne usadeniny. Umývanie prebieha v dvoch fázach:

Fáza	Odstraňovanie	Umývací prostriedok	Umiestnenie
1	Mastnota a vodný kameň	Tekutý prostriedok na starostlivosť alebo práškový odstraňovač vodného kameňa.	Vnútorný priestor spotrebiča, napr. zavesená fľaša v košíku na príbor alebo prášok vo vnútornom priestore.
2	Zvyšky potravín a usadeniny	Umývací prostriedok	Zásobník na umývací prostriedok

Pre optimálny umývací výkon program dávkuje umývací prostriedok oddelene v príslušnej umývacej fáze. Kvôli tomu sa vyžaduje správne umiestnenie umývacieho prostriedku. Keď sa na ovládacom paneli zobrazí indikátor pre Čistenie spotrebiča alebo to odporúča zobrazenie na displeji, vykonajte Čistenie spotrebiča bez riadu. Po vykonaní Čistenie spotrebiča indikátor na ovládacom paneli zhasne. Ak váš spotrebič nemá funkciu pripomenutia, odporúčame vám, aby ste starostlivosť o spotrebič vykonávali každé 2 mesiace.

Vykonajte Čistenie spotrebiča

Poznámky

- Spustite program Čistenie spotrebiča bez vloženia riadu.
- Použite len prostriedky špeciálne určené na starostlivosť a čistenie umývačky riadu.
- Dbajte na to, aby sa v umývacom priestore spotrebiča nenachádzali hliníkové predmety, napr. tukový filter odsávača pár alebo hliníkové hrnce.
- Ak po 3 umývacích cykloch nevykonáte Čistenie spotrebiča, indikátor pre Čistenie spotrebiča zhasne automaticky.
- Ak chcete dosiahnuť optimálny výsledok umývania, dbajte na správne umiestnenie umývacieho prostriedku.
- Dbajte na bezpečnostné upozornenia na obale prostriedkov na starostlivosť a čistenie spotrebiča.
- Zapnite funkciu .
  → *"Zóna Extra Clean Zone", Strana 21*

1. Hrubé nečistoty vo vnútornom priestore odstráňte vlhkou handričkou.
2. Vyčistite sitká.
3. Prostriedok na starostlivosť o spotrebič umiestnite do vnútra spotrebiča.
   Použite len prostriedky špeciálne určené na starostlivosť o umývačku riadu.
4. Zásobník na umývací prostriedok naplňte doplna čistiacim prostriedkom.
   Nedávajte žiaden ďalší čistiaci prostriedok do vnútra spotrebiča.
5. Stlačte .
6. Stlačte Start.

✔ Vykoná sa proces Čistenie spotrebiča.

✔ Len čo sa program ukončí, indikátor pre Čistenie spotrebiča zhasne.

17.5 Sústava sitiek

Sústava sitiek filtruje hrubé nečistoty z umývacieho obvodu.

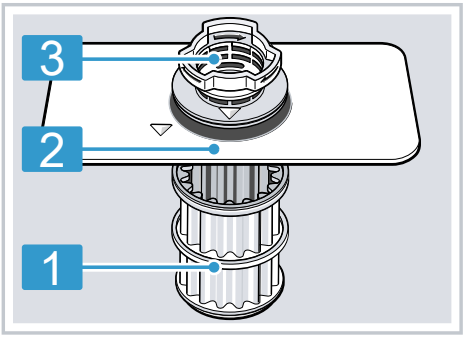

1	Mikrositko
2	Jemné sitko
3	Hrubé sitko

Čistenie sitiek

Nečistoty pochádzajúce z umývacej vody môžu upchať sitká.

1. Po každom umývaní skontrolujte prítomnosť zvyškov v sitkách.
2. Otočte hrubým sitkom v protismere hodinových ručičiek ① a vyberte sústavu sitiek ②.
   - Dbajte na to, aby do kanvy čerpadla nespadli cudzie predmety.

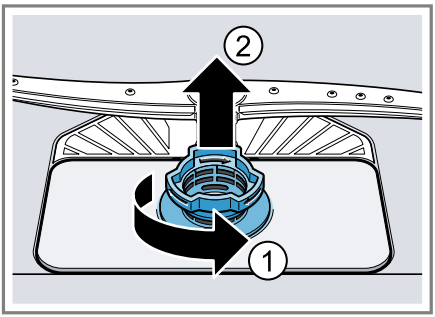

3. Vytiahnite mikrositko nadol.

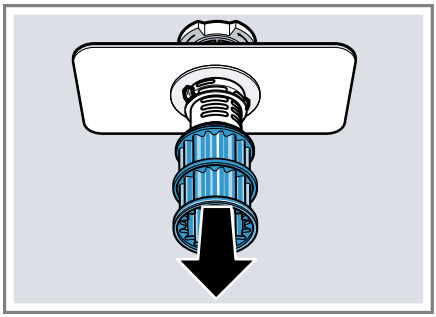

4. Stlačte západky naraz ① a vyberte hrubé sitko smerom nahor ②.

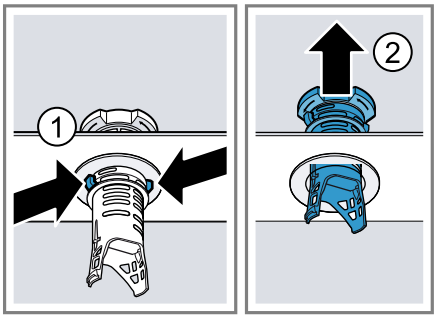

5. Vyčistite časti sitka pod tečúcou vodou.
   Dôkladne vyčistite znečistený okraj medzi hrubým a jemným sitkom.
6. Zostavte sústavu sitiek.
   Dbajte na to, aby západky hrubého sitka zapadli.

7. Nasaďte sústavu sitiek do spotrebiča a otočte hrubým sitkom v smere hodinových ručičiek.
   - Dbajte na to, aby šípky boli oproti sebe.

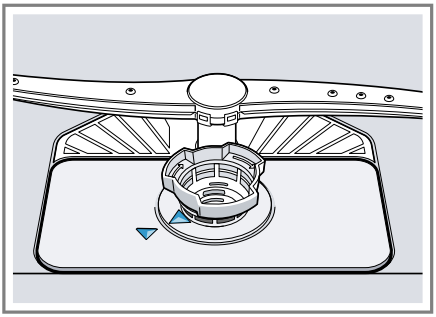

Tip: Svoje zariadenie spojte s mobilným koncovým zariadením. Aplikácia Home Connect vás informuje, keď bude sitko potrebné vyčistiť.
→ *"Home Connect", Strana 38*

17.6 Čistenie ostrekovacích ramien

Vodný kameň a nečistoty z vody môžu blokovať trysky a ložiská ostrekovacích ramien. Čistite ostrekovacie ramená pravidelne.

1. Zásuvku na príbor vyberte. [1]
2. Horné ostrekovacie rameno →*Strana 13* zatlačte nadol ① a otočte ho proti smeru hodinových ručičiek až na doraz ②.

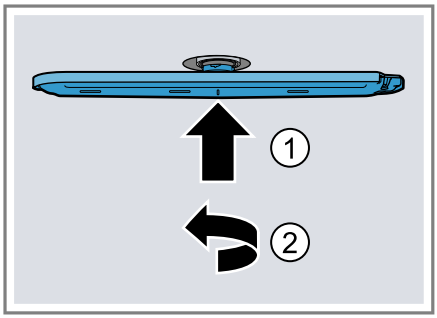

✔ Horné ostrekovacie rameno je odblokované.

3. Horné ostrekovacie rameno odoberte pohybom nadol.
4. Horné rameno odskrutkujte ① a stiahnite ho nadol ②.

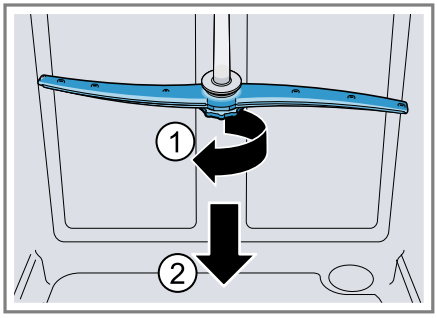

5. Dolné rameno vytiahnite smerom nahor.

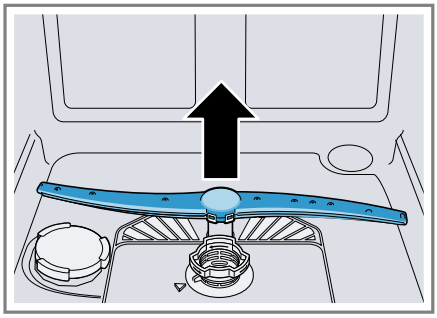

[1] V závislosti od vybavenia spotrebiča

6. Pod tečúcou vodou skontrolujte, či výstupné dýzy ostrekovacích ramien nie sú upchaté a prípadne odstráňte cudzie predmety.
7. Nasaďte dolné ostrekovacie rameno.
✔ Ostrekovacie rameno počuteľne zapadne.
8. Nasaďte a pevne naskrutkujte horné ostrekovacie rameno.
9. Nasaďte horné ostrekovacie rameno.
   ▸ Horné ostrekovacie rameno zatlačte nadol ① a otočte ho v smere hodinových ručičiek až na doraz ②.

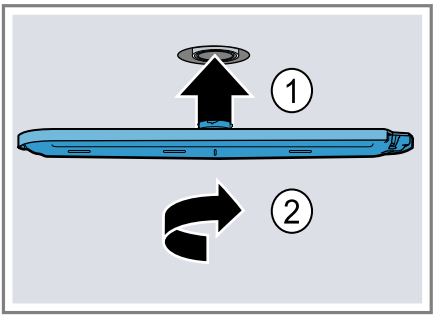

✔ Horné ostrekovacie rameno je zablokované.
10. Nasaďte zásuvku na príbor [1].

17.7 Čistenie zóny Extra Clean Zone

Vodný kameň a nečistoty pochádzajúce z umývacej vody môžu upchať trysky.

Poznámka: Spotrebič uvádzajte do prevádzky vždy s namontovanou zónou Extra Clean Zone.

1. Vytiahnite horný kôš na riad.
2. Záves na zóne Extra Clean Zone potiahnite nahor ① a odtiahnite smerom dopredu ②.

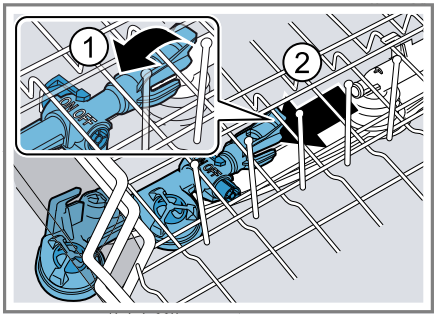

3. Posuvný vypínač nastavte do polohy ON.
4. Vyčistite pod tečúcou vodou.
5. Zónu Extra Clean Zone zaveste do horného koša na riad a nechajte zaaretovať ①.

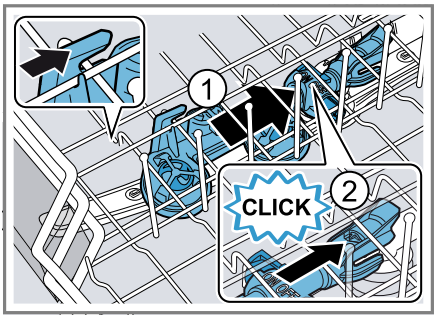

Dajte pozor, aby boli závesy v správnej polohe.
✔ Zóna Extra Clean Zone počuteľne zaklapne ②.
6. Zasuňte horný kôš.

[1] V závislosti od vybavenia spotrebiča

18 Odstránenie porúch

Menšie poruchy na vašom spotrebiči môžete odstrániť sami. Pred kontaktovaním zákazníckeho servisu použite informácie o riešení problémov. Tým sa vyhnete zbytočným nákladom.

Tipy

- Pripojte svoj spotrebič natrvalo k aplikácii Home Connect, aby ste mohli dostávať automatické aktualizácie softvéru. Získate tak výhody, ako je oprava chýb, optimalizovanie výkonu a pridávanie nových funkcií.
- Ďalšie informácie a vysvetlenia na odstránenie poruchy nájdete online naskenovaním QR kódu na prednej strane a na našej webovej stránke *www.bosch-home.com*.

⚠ **VAROVANIE**

Riziko zásahu elektrickým prúdom!

Neodborné opravy sú nebezpečné.

- ▸ Spotrebič môže opravovať iba príslušne vyškolený personál.
- ▸ Pri oprave spotrebiča sa smú používať len originálne náhradné súčiastky.
- ▸ Keď sa poškodí elektrický prívodný kábel alebo pripojovací kábel tohto spotrebiča, musí sa vymeniť za špeciálny elektrický kábel alebo pripojovací kábel, ktorý je k dispozícii u výrobcu alebo v zákazníckom servise.

Porucha	Príčina a riešenie problémov
Bliká indikátor „Skontrolujte prívod vody”	Vyskytla sa technická porucha. **1.** Stlačte ⏻. **2.** Vytiahnite sieťovú zástrčku spotrebiča alebo vypnite poistku. **3.** Počkajte aspoň 2 minúty. **4.** Zapojte elektrickú zástrčku spotrebiča do zásuvky alebo zapnite poistku. **5.** Zapnite spotrebič. **6.** Keď sa problém vyskytne znovu: ▸ Stlačte ⏻. ▸ Zatvorte vodovodný kohútik. ▸ Vytiahnite sieťovú zástrčku. ▸ Kontaktujte zákaznícky servis →*Strana 52* a uveďte chybový kód.
Striedavo svieti E:30-00.	Je aktivovaná ochrana proti úniku vody. **1.** Zatvorte vodovodný kohútik. **2.** Spotrebič neodpájajte od elektrickej siete. **3.** Zavolajte zákaznícky servis →*Strana 52*.
Striedavo svieti E:31-00.	Je aktivovaná ochrana proti úniku vody. **1.** Zatvorte vodovodný kohútik. **2.** Spotrebič neodpájajte od elektrickej siete. **3.** Zavolajte zákaznícky servis →*Strana 52*.

Porucha	Príčina a riešenie problémov
Striedavo svieti E:32-00 alebo svieti indikátor prívodu vody.	Prívodná hadica je zalomená. ▸ Uložte prívodnú hadicu bez zalomení.
	Vodovodný kohútik je zatvorený. ▸ Otvorte vodovodný kohútik.
	Prívod vody je zaseknutý alebo zvápenatený. ▸ Otvorte vodovodný kohútik. Prietok musí pri otvorenom prívode vody dosahovať aspoň 10 l/min.
	Sitká vodovodnej prípojky prívodnej hadice alebo hadice AquaStop sú upchané. **1.** Vypnite spotrebič. **2.** Vytiahnite sieťovú zástrčku. **3.** Zatvorte vodovodný kohútik. **4.** Odskrutkujte vodovodnú prípojku. **5.** Odoberte sitko z prívodnej hadice 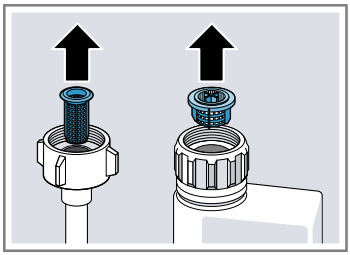 **6.** Vyčistite sitko. **7.** Nasaďte sitko do prívodnej hadice. **8.** Naskrutkujte vodovodnú prípojku. **9.** Skontrolujte tesnosť vodovodnej prípojky. **10.** Vytvorte elektrické napájanie. **11.** Zapnite spotrebič.
Striedavo svieti E:34-00.	Voda neustále priteká do spotrebiča. **1.** Zatvorte vodovodný kohútik. **2.** Spotrebič neodpájajte od elektrickej siete. **3.** Zavolajte zákaznícky servis →*Strana 52*.
Striedavo svieti E:61-02.	Nejde o poruchu spotrebiča. Čerpadlo odpadovej vody je zablokované alebo je kryt čerpadla odpadovej vody voľný. **1.** Vyčistite čerpadlo odpadovej vody. → *"Čistenie čerpadla odpadovej vody", Strana 50* **2.** Zasuňte kryt čerpadla uvoľnenej vody správnym spôsobom. → *"Čistenie čerpadla odpadovej vody", Strana 50*

Porucha	Príčina a riešenie problémov
Striedavo svieti E:61-02.	
Striedavo svieti E:61-03. Voda sa neodčerpáva.	Nejde o poruchu spotrebiča. Pripojenie sifónu je ešte zatvorené alebo je hadica odpadovej vody ohnutá alebo upchatá. **1.** Skontrolujte pripojenie na sifón a v prípade potreby ho otvorte. **2.** Uložte odtokovú hadicu tak, aby nebola zalomená. **3.** Odstráňte zvyšky.
	Nejde o poruchu spotrebiča. Čerpadlo odpadovej vody je zablokované alebo je kryt čerpadla odpadovej vody voľný. **1.** Vyčistite čerpadlo odpadovej vody. → *"Čistenie čerpadla odpadovej vody", Strana 50* **2.** Zasuňte kryt čerpadla uvoľnenej vody správnym spôsobom. → *"Čistenie čerpadla odpadovej vody", Strana 50*
Striedavo svieti E:92-40.	Sitká sú znečistené alebo upchaté. ▸ Vyčistite sitká. → *"Čistenie sitiek", Strana 42*
Všetky LED kontrolky svietia alebo blikajú.	Prípadne sa nainštaluje aktualizácia softvéru. **1.** Počkajte, kým sa nainštaluje aktualizácia softvéru. Tento proces môže trvať cca 30 minút. **2.** Ak nie je spotrebič po 30 minútach pripravený na použitie, resetujte ho. ▸ Stlačte tlačidlo hlavného vypínača na asi 4 sekundy. ✔ Váš spotrebič sa nastaví do východiskového stavu.

Porucha	Príčina a riešenie problémov
Všetky LED kontrolky svietia alebo blikajú.	Elektronika zistila chybu. **1.** Stlačte tlačidlo hlavného vypínača na asi 4 sekundy. → *"Ovládacie prvky", Strana 15* Na spotrebiči sa obnovia výrobné nastavenia a spustí sa znova. **2.** Keď sa problém vyskytne znovu: ▸ Vypnite spotrebič. ▸ Vytiahnite zástrčku zo siete alebo vypnite poistku v poistkovej skrinke. ▸ Počkajte aspoň 2 minúty. ▸ Vypnite poistku v poistkovej skrini alebo bytiahnite sieťovú zástrčku. ▸ Zapnite spotrebič. **3.** Keď sa problém vyskytne znovu: ▸ Kontaktujte zákaznícky servis. → *"Zákaznícky servis", Strana 52*
Zvyšky jedla na riade.	Riad je príliš natesno uložený alebo kôš na riad je preplnený. **1.** Vkladajte riad s dostatkom voľného priestoru. Prúdy vody sa musia dostať na povrch riadu. **2.** Vyhýbajte sa vzájomnému kontaktu.
	Otáčanie ostrekovacieho ramena je zablokované. ▸ Riad uložte tak, aby nebránil otáčaniu ostrekovacieho ramena.
	Trysky ostrekovacích ramien sú upchaté. ▸ Vyčistite ostrekovacie ramená. → *"Čistenie ostrekovacích ramien", Strana 43*
	Sitká sú znečistené. ▸ Vyčistite sitká. → *"Čistenie sitiek", Strana 42*

Porucha	Príčina a riešenie problémov
Zvyšky jedla na riade.	Sitká sú nesprávne nasadené a/alebo nie sú zaklapnuté. **1.** Nasaďte sitká správnym spôsobom. → *"Sústava sitiek", Strana 42* **2.** Zaklapnite sitká.
	Je zvolený príliš slabý umývací program. ▸ Zvoľte silnejší umývací program. → *"Programy", Strana 17* ▸ Prispôsobte citlivosť snímačov. → *"Snímače", Strana 11*
	Riad je predumytý príliš silno. Snímače nastavili slabý priebeh programu. Silne priliehajúce nečistoty nie je možné odstrániť úplne. ▸ Odstráňte len hrubé zvyšky jedla a nepredumývajte riad. ▸ Prispôsobte citlivosť snímačov. → *"Snímače", Strana 11*
	Vysoké úzke nádoby sa nedostatočne vymyjú v rohovej oblasti. ▸ Vysoké, úzke nádoby neukladajte príliš šikmo ani do rohov.
	Horný kôš na riad vpravo a vľavo nie je v rovnakej výške. ▸ Nastavte horný kôš na riad vľavo a vpravo na rovnakú výšku. → *"Horný kôš na riad", Strana 20*
Na pohároch, pohároch s kovovým vzhľadom a príbore sa nachádzajú odstrániteľné šmuhy.	Množstvo pridaného leštiaceho prostriedku je nastavené na príliš vysokú hodnotu. ▸ Nastavte leštiace zariadenie na nižší stupeň. → *"Nastavenie množstva pridaného leštiaceho prostriedku", Strana 27*
	Leštiaci prostriedok nie je pridaný. ▸ Doplňte leštiaci prostriedok. → *"Doplňanie leštiaceho prostriedku", Strana 26*
	V leštiacej fáze programu vznikajú zvyšky umývacieho prostriedku. Veko zásobníka na umývací prostriedok bolo zablokované riadom a neotvorilo sa úplne. **1.** Vkladajte riad do horného koša na riad tak, aby nezablokoval misku na zachytávanie tabliet. → *"Vkladanie riadu", Strana 31* Časti riadu blokujú veko zásobníka na umývací prostriedok.

Porucha	Príčina a riešenie problémov
Na pohároch, pohároch s kovovým vzhľadom a príbore sa nachádzajú odstrániteľné šmuhy.	**2.** Do misky na zachytávanie tabliet neumiestňujte riad ani osviežovače.
	Riad je predumytý príliš silno. Snímače nastavili slabý priebeh programu. Silne priliehajúce nečistoty nie je možné odstrániť úplne. ▸ Odstráňte len hrubé zvyšky jedla a nepredumývajte riad. ▸ Prispôsobte citlivosť snímačov. → *"Snímače", Strana 11*
Stopy hrdze na príbore.	Príbor je nedostatočne odolný proti hrdzaveniu. Často sú čepele nožov viac postihnuté. ▸ Používajte riad odolný proti hrdzaveniu.
	Príbor koroduje aj vtedy, keď sa umýva spolu s korodujúcimi dielmi. ▸ Neumývajte korodujúce časti.
	Obsah soli v umývacej vode je príliš vysoký. **1.** Odstráňte rozsypanú špeciálnu soľ z umývacej vane. **2.** Pevne uzavrite uzáver zásobníka špeciálnej soli.
V zásobníku na umývací prostriedok alebo v miske na zachytávanie tabliet sa nachádzajú zvyšky umývacieho prostriedku.	Časti riadu zablokovali ostrekovacie ramená a umývací prostriedok sa nevymyl. ▸ Zabezpečte, aby ostrekovacie ramená neboli zablokované a mohli sa voľne otáčať.
	Pri pridávaní umývacieho prostriedku bol zásobník na umývací prostriedok vlhký. ▸ Pridávajte umývací prostriedok len do suchého zásobníka na umývací prostriedok.
Indikátor dopĺňania špeciálnej soli svieti.	Špeciálna soľ chýba. ▸ Doplňte špeciálnu soľ →*Strana 25*.
	Snímač nerozpoznáva špeciálne soľné tablety. ▸ Nepoužívajte špeciálne soľné tablety.

18.1 Čistenie čerpadla odpadovej vody

Hrubé zvyšky jedla alebo cudzie telesá môžu zablokovať čerpadlo odpadovej vody. Keď umývacia voda neodteká správne, musíte čerpadlo odpadovej vody vyčistiť.

⚠ **VAROVANIE**

Riziko poranenia!

Ostré a špicaté predmety ako črepiny skla môžu zablokovať čerpadlo odpadovej vody a spôsobiť zranenia.

▸ Cudzie telesá odstraňujte opatrne.

1. Odpojte spotrebič od elektrickej siete.
2. Odoberte horný a dolný kôš na riad.
3. Odoberte sústavu sitiek.

4. Odčerpajte zvyšnú vodu.
   Prípadne si pomôžte špongiou.
5. Kryt čerpadla vypáčte pomocou lyžice a uchopte ho za prepážku.

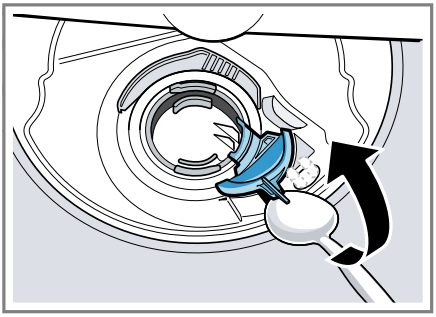

6. Nadvihnite kryt čerpadla šikmo smerom dnu a odoberte ho.
✔ Teraz môžete dosiahnuť na obežné koleso rukou.
7. Odstráňte zvyšky jedla a cudzie predmety v oblasti obežného kolesa.
8. Nasaďte kryt čerpadla ① a zatlačte ho nadol ②.

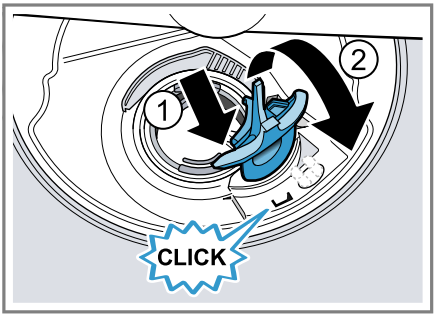

✔ Kryt čerpadla počuteľne zaklapne.
9. Zabudujte sústavu sitiek.
10. Nasaďte dolný a horný kôš na riad.
11. Spotrebič zapojte do elektrickej siete.

19 Preprava, skladovanie a likvidácia

19.1 Demontáž spotrebiča

1. Odpojte spotrebič od elektrickej siete.
2. Zatvorte vodovodný kohútik.
3. Uvoľnite prípojku pre odtok.
4. Uvoľnite prípojku pitnej vody.
5. Uvoľnite upevňovacie skrutky na nábytkových dieloch, ak sú k dispozícii.
6. Demontujte sokel, ak je k dispozícii.
7. Spotrebič opatrne vytiahnite a dotiahnite hadicu.

19.2 Zabezpečenie spotrebiča proti mrazu

Keď sa spotrebič nachádza v priestore s rizikom mrazu, napr. v rekreačnom objekte, vyprázdnite spotrebič úplne.

▸ Vyprázdnite spotrebič.
→ *"Preprava spotrebiča", Strana 51*

19.3 Preprava spotrebiča

Pred prepravou vyprázdnite spotrebič, aby ste predišli poškodeniam.

Poznámka: Spotrebič prepravujte len vo vzpriamenej polohe, aby sa do riadenia spotrebiča nedostala voda a aby nedošlo k poškodeniu spotrebiča.

1. Vyberte riad zo spotrebiča.
2. Zaistite nespevnené časti.
3. Zapnite spotrebič. →*Strana 33*
4. Zvoľte program s najvyššou teplotou.
   → *"Programy", Strana 17*
5. Spustite program. →*Strana 33*

6. Ak chcete spotrebič vyprázdniť, prerušte program po cca 4 minútach.
   → *"Zrušenie programu", Strana 34*
7. Vypnite spotrebič. →*Strana 34*
8. Zatvorte vodovodný kohútik.
9. Ak chcete vypustiť zvyšnú vodu zo spotrebiča, odpojte prívodnú hadicu a nechajte vodu vytiecť.

19.4 Likvidácia starého spotrebiča

Ekologickou likvidáciou môžu byť znovu využité cenné suroviny.

⚠ **VAROVANIE**
Riziko poškodenia zdravia!
Deti sa môžu zavrieť dovnútra spotrebiča a dostať sa do ohrozenia života.

- V prípade spotrebičov, ktoré už doslúžili, odpojte sieťovú zástrčku sieťového prívodného vedenia, potom odpojte sieťové prívodné vedenie a zničte zámok dvierok spotrebiča tak, aby sa už dvierka nedali zatvoriť.

1. Odpojte sieťovú zástrčku napájacieho kábla.
2. Odrežte napájací kábel.
3. Spotrebič zlikvidujte ekologickým spôsobom.
   O aktuálnych spôsoboch likvidácie sa informujte u vášho špecializovaného predajcu alebo u orgánov obecnej, príp. mestskej správy.

Tento spotrebič je označený v súlade s európskou smernicou 2012/19/EÚ o nakladaní s použitými elektrickými a elektronickými zariadeniami (waste electrical and electronic equipment - WEEE).

Táto smernica stanoví jednotný európsky (EU) rámec pre spätný odber a recyklovanie použitých zariadení.

20 Zákaznícky servis

Originálne náhradné súčiastky, ktoré sú relevantné pre funkčnosť spotrebiča a spĺňajú nariadenie o ekodizajne, vám poskytne náš zákaznícky servis v období minimálne 10 rokov od uvedenia spotrebiča na trh v Európskom hospodárskom priestore.
Okrem toho vám náš zákaznícky servis poskytne ďalšie originálne náhradné súčiastky, ktoré sa dajú skladovať a sú relevantné pre funkčnosť, až 15 rokov od uvedenia spotrebiča na trh.
Pre ďalšie informácie sa obráťte na náš zákaznícky servis.

Poznámka: Využívanie zákazníckeho servisu je bezplatné v rámci záruky výrobcu.

Podrobné informácie o záručnej lehote a záručných podmienkach vo vašej krajine môžete získať prostredníctvom QR kódu na priloženom dokumente s kontaktnými údajmi na servis a so záručnými podmienkami, v našom zákazníckom servise, u vášho predajcu alebo na našej webovej stránke.
Kontaktné údaje zákazníckeho servisu nájdete prostredníctvom QR kódu na priloženom dokumente s kontaktnými údajmi na servis a so záručnými podmienkami alebo na našej webovej stránke.

20.1 Číslo výrobku (E-Nr.), výrobné číslo (FD) a sériové číslo (Z-Nr.)

Keď kontaktujete zákaznícky servis, potrebujete číslo výrobku (E-Nr.) a výrobné číslo (FD) a číslo počítadla (Z-Nr.), ktoré nájdete na výrobnom štítku zariadenia.
Výrobný štítok nájdete na vnútornej strane dvierok spotrebiča.
→ *"Oboznámenie sa", Strana 13*
Ak chcete rýchlo vyhľadať údaje o spotrebiči a telefónne číslo zákazníckeho servisu, môžete si údaje poznačiť.

20.2 Záruka AQUA STOP

Okrem nárokov na záručné plnenie voči predávajúcemu vyplývajúcim z kúpnej zmluvy a okrem našej záruky výrobcu poskytujeme aj náhradu za nasledujúcich podmienok.

- Ak dôjde vplyvom chyby nášho systému Aqua-Stop ku škodám spôsobeným vodou, nahradíme škody privátnym užívateľom. K zabezpečeniu vodnej bezpečnosti musí byť spotrebič pripojený na elektrickú sieť.
- Záruka platí po celú dobu životnosti spotrebiča.
- Predpokladom nároku na záruku je odborné nainštalovanie a pripojenie spotrebiča s Aqua-Stop podľa nášho návodu; zahŕňa aj odborne nainštalované predĺženie Aqua-Stop (originálne príslušenstvo). Naša záruka sa nevzťahuje na chybné prívodné potrubie alebo armatúry až po prípojku Aqua-Stop na vodovodnom kohútiku.
- Na spotrebiče s Aqua-Stop nie je zásadne nutné počas prevádzky dohliadať, príp. ich potom uzatvorením vodovodného kohútika zaistiť. Len v prípade dlhšej neprítomnosti vo vašom byte, napr. niekoľkotýždňovej dovolenky, vodovodný kohútik uzavrite.

21 Technické údaje

Hmotnosť	Max.: 60 kg
Napätie	220 – 240 V, 50 Hz alebo 60 Hz
Menovitý príkon	2 000 – 2 400 W
Zaistenie	10 – 16 A
Tlak vody	▪ min. 50 kPa (0,5 bar) ▪ max. 1 000 kPa (10 bar)
Prívodové množstvo	min. 10 l/min
Teplota vody	Studená voda. Teplá voda max.: 60 °C
Kapacita	14 jedálenských súprav

Ďalšie informácie o vašom modeli nájdete na internete na *https://eprel.ec.europa.eu/qr/2693205*[1]. Táto webová adresa odkazuje na ofi-

[1] Platí len pre krajiny v Európskom hospodárskom priestore

ciálnu produktovú databázu EÚ EPREL.

21.1 Informácie k voľne dostupnému softvéru a open source softvéru

Tento výrobok obsahuje softvérové komponenty, ktoré sú licencované držiteľmi autorských práv ako slobodný alebo otvorený softvér.
Príslušné licenčné informácie sú uložené na domácom spotrebiči. Prístup k príslušným licenčným informáciám je možný aj prostredníctvom aplikácie Home Connect: „Profil -> Právne pokyny -> Licenčné informácie“. [1] Informácie o licencii si môžete stiahnuť aj z webovej stránky značkového výrobku. (Na webovej stránke produktu vyhľadávajte podľa modelu spotrebiča a ďalších dokumentov.) Inou možnosťou je, že o príslušné informácie požiadate na adrese ossrequest@bshg.com alebo BSH Hausgeräte GmbH, Carl-Wery-Str. 34, D-81739 Mníchov.
Na požiadanie dostanete k dispozícii príslušný zdrojový kód.
Svoju žiadosť pošlite na adresu ossrequest@bshg.com alebo BSH Hausgeräte GmbH, Carl-Wery-Str. 34, D-81739 Mníchov.
Predmet: „OSSREQUEST“
Poplatok za spracovanie vašej žiadosti vám vystavíme formou faktúry. Táto ponuka platí tri roky odo dňa nákupu, resp. minimálne po dobu, počas ktorej ponúkame podporu a náhradné diely na príslušný spotrebič.

22 Vyhlásenie o zhode

Týmto BSH Hausgeräte GmbH vyhlasuje, že spotrebič s funkčnosťou Home Connect je v zhode so základnými požiadavkami, ako aj ostatnými príslušnými ustanoveniami smernice 2014/53/EU.
Podrobné RED vyhlásenie o zhode nájdete na internete na *www.bosch-home.com* na produktovej stránke vášho spotrebiča medzi doplnkovými dokumentmi.

CE

Pásmo 2,4 GHz (2 400 – 2 483,5 MHz): max. 100 mW
Pásmo 5 GHz (5150 – 5350 MHz + 5470 – 5725 MHz): max. 180 mW

!	BE	BG	CZ	DK	DE	EE	IE	EL	ES
	FR	HR	IT	CY	LI	LV	LT	LU	HU
	MT	NL	AT	PL	PT	RO	SI	SK	FI
	SE	NO	CH	TR	IS	UK (NI)			
5 GHz WLAN (Wi-Fi): len na použitie vo vnútorných priestoroch.									

[1] V závislosti od vybavenia spotrebiča

AL	BA	MD	ME	MK	RS	UK	UA
5 GHz WLAN (Wi-Fi): len na použitie vo vnútorných priestoroch.							

Bosch Home Connect App

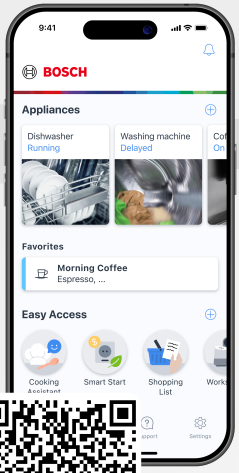

Pripojte svoj domáci spotrebič ešte dnes a využívajte nasledujúce výhody:

- **Cielená starostlivosť o spotrebič: Použite tipy k starostlivosti, aktualizácie a kontroly stavu prostredníctvom aplikácie, čím svojmu spotrebiču zaručíte dlhú životnosť.**
- **Optimálny výkon spotrebiča: Maximalizujte výsledky umývania a sušenia s tipmi na nastavenie a dodatočnými programami v aplikácii.**
- **Inteligentné ovládanie: Spustite a ovládajte svoj spotrebič odvšadiaľ. Automatické možnosti inteligentného spustenia dokonale prispôsobené vašim potrebám.**

Potrebujete pomoc? Tu ju určite nájdete.

Odborné poradenstvo pre vaše domáce spotrebiče Bosch, pomoc pri problémoch alebo oprava odborníkmi Bosch.

Zistite viac o rôznych možnostiach, ako vám Bosch môže pomôcť:
www.bosch-home.com/service

Kontaktné údaje pre všetky krajiny nájdete v priloženom zozname servisov.

BSH Hausgeräte GmbH
Carl-Wery-Straße 34
81739 München, GERMANY
www.bosch-home.com

A Bosch Company

9002080973 (060512) 650 A6
sk