HYUNDAI

MPC601BT

NÁVOD K POUŽITÍ / NÁVOD NA POUŽITIE
INSTRUCTION MANUAL / INSTRUKCJA OBSŁUGI
HASZNÁLATÍ ÚTMUTATÓ

GENUINE PRODUCT OF
HYUNDAI CORPORATION

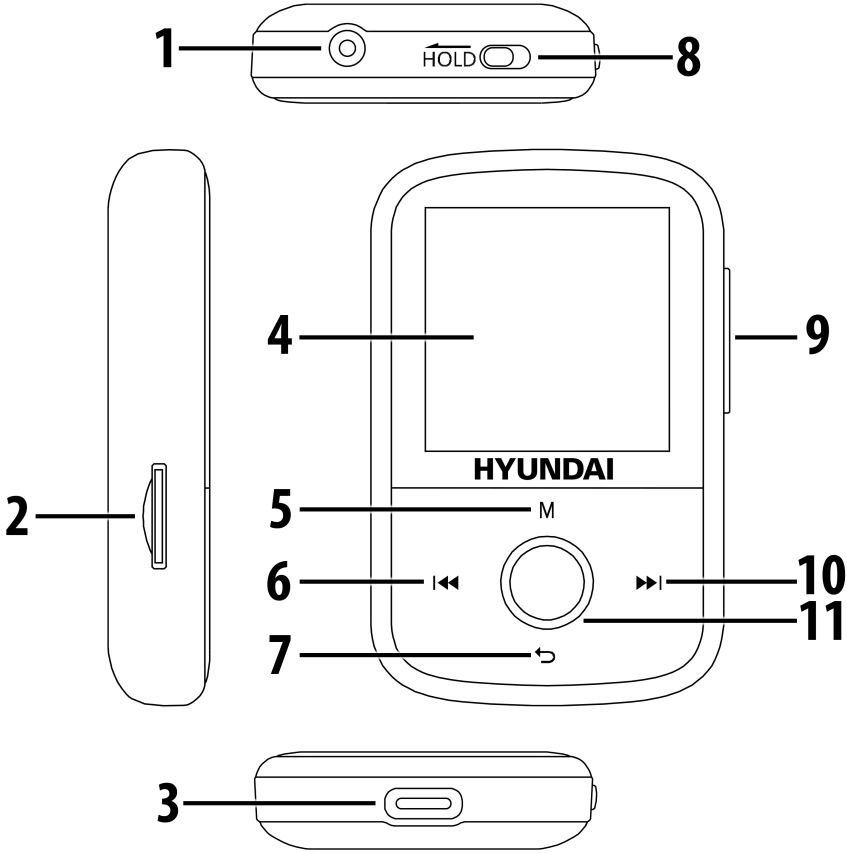
1
HOLD
8
4
9
HYUNDAI
2
5
M
6
10
11
7
3

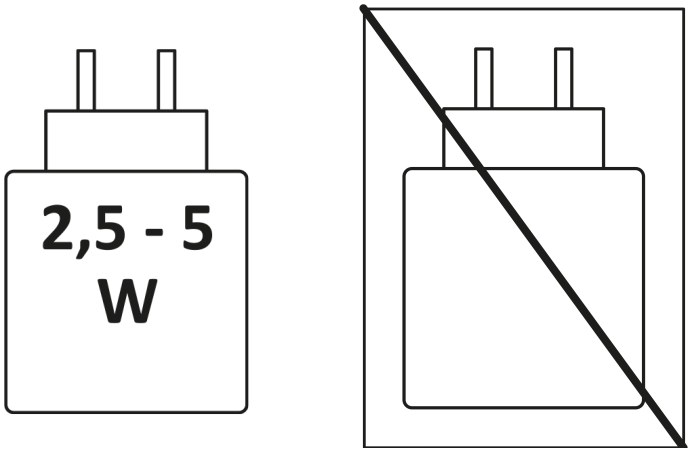
2,5 - 5
W

ÚVOD

- Děkujeme, že jste si zakoupili náš produkt.
- Přečtěte si prosím tento návod k obsluze, abyste věděli, jak správně zařízení používat. Po přečtení návodu k obsluze jej odložte na bezpečné místo pro budoucí použití.

BEZPEČNOSTNÍ OPATŘENÍ

- Nenechávejte přehrávač na místech s vysokou teplotou, vlhkostí nebo prašností, zejména v automobilu se zavřenými okny během letního období.
- Na přehrávač neklepejte a nevystavujte jej úderům, zejména obrazovku, aby nedošlo k poškození plochého displeje nebo nesprávnému zobrazení.
- Životnost baterie se může lišit podle podmínek používání, výrobce baterie a doby používání.
- Během formátování, ukládání nebo stahování souborů přehrávač náhle neodpojujte, jinak může dojít k poruše.
- Nebudeme odpovědní v případě ztráty paměti způsobené poškozením produktu, jeho opravou nebo z jiných důvodů. Používejte prosím přístroj správně dle návodu.
- Přehrávač lze nabíjet, když je zapnutý i vypnutý, a to připojením ke vstupu USB zapnutého počítače.
- Sami přehrávač nerozebírejte a nepoužívejte k čištění jeho povrchu alkohol, ředidlo ani benzen.
- Nepoužívejte přehrávač na místech, kde je zakázáno používání elektroniky, například v letadle.
- Nepoužívejte přehrávač při řízení vozidla ani při chůzi, aby nedošlo k dopravní nehodě.

Rizika související s vysokou hlasitostí

Připojte sluchátka s hlasitostí nastavenou na nízkou úroveň a v případě potřeby ji zvyšte. Delší poslech s vysokou hlasitostí může v případě některých sluchátek způsobit poškození sluchu. Abyste předešli možnému poškození sluchu, neposlouchejte dlouhodobě při vysoké úrovni hlasitosti.

POPIS PŘÍSTROJE

1. Sluchátkový výstup (3,5 mm)
2. Slot pro Micro SD kartu
3. Nabíjecí konektor USB-C™
4. LCD displej
5. Tlačítko **M**
6. Tlačítko ⏮
7. Tlačítko ↩
8. Přepínač zamknutí/odemknutí
9. Ovládání hlasitosti
10. Tlačítko ⏭
11. Hlavní ovládací tlačítko

ZAČÍNÁME

NAPÁJENÍ

POZNÁMKA: Před prvním použitím plně nabijte vestavěnou baterii. Nabíjecí adaptér není součástí balení.

- Přehrávač můžete nabíjet pomocí standardní 5V nabíječky nebo počítače.

***DŮLEŽITÉ:** Každé tři měsíce proveďte kompletní nabití, aby nedošlo ke zkrácení životnosti baterie.*

ZÁKLADNÍ OVLÁDÁNÍ

Zapnutí/vypnutí

- Dlouhým stisknutím hlavního ovládacího tlačítka zapnete/vypnete přehrávač.

Nastavení hlasitosti

- Stiskem tlačítka +/- na boční straně zařízení zvýšíte/snížíte hlasitost.

Ovládání nabídky

- Stisknutím tlačítka **M** otevřete nabídku.
- Pomocí tlačítek ⏮ / ⏭ se můžete pohybovat v položkách nabídky.
- Pro potvrzení stiskněte hlavní ovládací tlačítko.
- Stisknutím tlačítka ↩ se vrátíte zpět nebo opustíte nabídku.

Nastavení jazyka

POZNÁMKA: Při prvním zapnutí přístroje zvolíte požadovaný jazyk. Dostupné jazyky: čeština, angličtina, slovenština, maďarština a polština.

- Chcete-li nastavit požadovaný jazyk, vyberte v nabídce možnost [**Nastavení**] a poté [**Jazyk**].

HUDBA

V hlavní nabídce zvolte možnost [**Hudba**]. Vyberte skladbu na základě interpreta, alba, žánru nebo playlistu.

- Stisknutím hlavního ovládacího tlačítka přehrajete/pozastavíte přehrávání.
- Stisknutím tlačítek ⏮ / ⏭ přeskočíte na předchozí/následující skladbu.
- Stisknutím a podržením tlačítek ⏮ / ⏭ zahájíte převíjení dozadu/dopředu.

Nastavení hudby

V režimu přehrávání hudby, krátce stiskněte tlačítko **M**. Poté můžete zvolit režim přehrávání, nastavit opakování/zvuk/playlist nebo skladbu odstranit.

BLUETOOTH

V hlavní nabídce zvolte možnost [**Bluetooth**].

První párování

- Zapněte funkci Bluetooth.
- Vyhledejte dostupná zařízení Bluetooth a spárujte je s přehrávačem.

POZNÁMKA: Provozní dosah připojení Bluetooth je přibližně 10 metrů. Pro lepší příjem signálu odstraňte všechny překážky mezi přístrojem a zařízením Bluetooth. Kompatibilita se všemi zařízeními a typy médií není zaručena.

VIDEO

V hlavní nabídce zvolte možnost [**Video**].

- Stisknutím hlavního ovládacího tlačítka přehrajete/pozastavíte přehrávání.
- Stisknutím tlačítek ⏮ / ⏭ přeskočíte na předchozí/následující video.
- Stisknutím a podržením tlačítek ⏮ / ⏭ zahájíte převíjení dozadu/dopředu.

Nastavení videa

V režimu přehrávání videa, krátce stiskněte tlačítko **M**. Poté můžete zvolit možnost jasu, nastavit opakování nebo video odstranit.

FM RÁDIO

POZNÁMKA: Pro příjem FM rádia je nutné mít připojená sluchátka, která slouží jako anténa.

V hlavní nabídce zvolte možnost [**FM rádio**].

- Zvolte možnost [**Autom. ladění**]. Po skončení ladění můžete pomocí hlavního ovládacího tlačítka vybírat/procházet uložené kanály.
- Stisknutím tlačítek ⏮ / ⏭ spustíte vyhledávání kanálů v kroku po 100 kHz směrem nahoru nebo dolů.

Nastavení rádia

V režimu přehrávání rádia, krátce stiskněte tlačítko **M**. Poté můžete zvolit možnost nahrávání, uložení, regionu nebo předvolbu odstranit.

NAHRÁVKY

V hlavní nabídce zvolte možnost [**Nahrávky**].

- Stisknutím hlavního ovládacího tlačítka spustíte/pozastavíte nahrávání.
- Stisknutím tlačítka ⮌ uložíte nahrávku.
- Můžete zvolit formát a nastavení záznamu.

OBRÁZKY

V hlavní nabídce zvolte možnost [**Obrázky**].

- Stisknutím tlačítek ⏮ / ⏭ zobrazíte předchozí/následující obrázek.

Nastavení obrázku

V režimu obrázku, krátce stiskněte tlačítko **M**. Poté můžete zvolit možnost jasu, časovač podsvícení, prezentaci nebo obrázek odstranit.

SLOŽKY A SOUBORY

V hlavní nabídce zvolte možnost [**Složky a soubory**].

- Stisknutím tlačítek ⏮ / ⏭ můžete vybírat mezi soubory.

POZNÁMKA: Složky a soubory umožňují zobrazení všech souborů v MP3 přehrávači a jejich pohodlnou správu. Můžete zde přímo vybírat hudební, video a obrazové soubory.

TAPETA

V hlavní nabídce zvolte možnost [**Tapeta**].

- K dispozici je 6 přednastavených tapet přístroje.

NÁSTROJE

V hlavní nabídce zvolte možnost [**Nástroje**].

Kalendář

- Stisknutím tlačítek ⏮ / ⏭ přeskočíte na předchozí/následující hodnotu.
- Stisknutím tlačítka **M** vyberte rok, měsíc nebo den.

Stopky

- Stisknutím tlačítek ⏮ / ⏭ přepínáte mezi prvním a druhým měřením.
- Stisknutím tlačítka **M** vynulujete naměřené údaje.

NASTAVENÍ

Nastavení displeje

- Nastavení jasu, časovače podsvícení a spořiče obrazovky.

Časovač spánku

- Nastavení časovače automatického vypnutí (1-99 minut). Přehrávač se po uplynutí nastavené doby automaticky vypne, a to bez ohledu na to, zda jej právě používáte, či nikoli.

Auto. vypnutí

- Nastavení časovače vypnutí přehrávače (1-99 minut). Pokud nastavíte časovač vypnutí například na 5 minut, přístroj se automaticky vypne, pokud na něm po dobu 5 minut neprovedete žádnou operaci.

Datum a čas

- Nastavení času/data a jejich formátu.

Informace

- Zobrazení informací o verzi přehrávače a volného místa na disku.

Tovární nastavení

- Obnovení všech uživatelských nastavení na výchozí hodnoty.

Formátovat zařízení

- Úplné smazání všech uživatelských dat a příprava paměti pro nové použití.

TECHNICKÉ SPECIFIKACE

Displej (IPS)	1,54"
Napájení	Li-ion baterie 3,7 V
Doba přehrávání	až 25 hodin (50% hlasitost)
Flashová paměť	8 GB
Typ karty	micro SDHC (až 128GB)
Audio soubory	MP3 (320 kbps), WMA (320 kbps), APE, FLAC (16/24bit), OGG, WAV
Video soubory	AVI, AMV
Foto soubory	JPG, GIF, BMP
Nahrávané soubory	MP3, WAV
Rádio FM	87,5 - 108 MHz
Bluetooth	V 5.0 / 2402 - 2480 MHz
EIRP	-5,37 dBm
Rychlost dat	Vysokorychlostní USB 2.0
Rozměry	66 x 43 x 18,5 mm
Hmotnost	32 g
Provozní teplota	5 °C až 40 °C

VYHRAZUJEME SI PRÁVO NA ZMĚNU TECHNICKÝCH SPECIFIKACÍ.

OBSAH BALENÍ

Přehrávač, napájecí kabel, sluchátka, návod k obsluze

Informace o výrobku a servisní síti najdete na internetové adrese www.hyundai-electronics.cz

VAROVÁNÍ: NEVYSTAVUJTE SPOTŘEBIČ DEŠTI NEBO VLHKOSTI ABYSTE PŘEDEŠLI VZNIKU POŽÁRU NEBO ÚRAZU ELEKTRICKÝM PROUDEM. VŽDY SPOTŘEBIČ VYPNĚTE ZE ZÁSUVKY, KDYŽ JEJ NEPOUŽÍVÁTE NEBO PŘED OPRAVOU. V PŘÍSTROJI NEJSOU ŽÁDNÉ ČÁSTI OPRAVITELNÉ SPOTŘEBITELEM. VŽDY SE OBRACEJTE NA KVALIFIKOVANÝ AUTORIZOVANÝ SERVIS. PŘÍSTROJ JE POD NEBEZPEČNÝM NAPĚTÍM.

NEBEZPEČÍ UDUŠENÍ. PE SÁČEK ODKLÁDEJTE MIMO DOSAH DĚTÍ. SÁČEK NENÍ NA HRANÍ. NEPOUŽÍVEJTE TENTO SÁČEK V KOLÉBKÁCH, POSTÝLKÁCH, KOČÁRCÍCH NEBO DĚTSKÝCH OHRÁDKÁCH.

Likvidace starých elektrických a elektronických zařízení
(Vztahuje se na Evropskou unii a evropské země se systémy odděleného sběru)

Tento symbol umístěný na výrobku nebo jeho balení upozorňuje, že by s výrobkem po ukončení jeho životnosti nemělo být nakládáno jako s běžným odpadem z domácnosti. Je nutné ho odvézt do sběrného místa pro recyklaci elektrického a elektronického zařízení. Zajištěním správné likvidace tohoto výrobku pomůžete zabránit případným negativním dopadům na životní prostředí a lidské zdraví, které by jinak byly způsobeny nevhodnou likvidaci výrobku. Recyklováním materiálů, z nichž je vyroben, pomůžete ochránit přírodní zdroje. Podrobnější informace o recyklaci tohoto výrobku zjistíte u příslušného místního obecního úřadu, podniku pro likvidaci domovních odpadů nebo v obchodě, kde jste výrobek zakoupili.

Tímto ETA a.s. prohlašuje, že typ rádiového zařízení MPC601BT je v souladu se směrnicí 2014/53/EU. Úplné znění EU prohlášení o shodě je k dispozici na této internetové adrese:
http://www.hyundai-electronics.cz/declaration_of_conformity

ÚVOD

- Ďakujeme, že ste si zakúpili náš produkt.
- Prečítajte si, prosím, tento návod na obsluhu, aby ste vedeli, ako správne zariadenie používať. Po prečítaní návodu na obsluhu ho odložte na bezpečné miesto pre budúce použitie.

BEZPEČNOSTNÉ OPATRENIA

- Nenechávajte prehrávač na miestach s vysokou teplotou, vlhkosťou alebo prašnosťou, najmä v automobile so zatvorenými oknami počas letného obdobia.
- Na prehrávač neklepte a nevystavujte ho úderom, najmä obrazovku, aby nedošlo k poškodeniu plochého displeja alebo nesprávnemu zobrazeniu.
- Životnosť batérie sa môže líšiť podľa podmienok používania, výrobcu batérie a doby používania.
- Počas formátovania, ukladania alebo sťahovania súborov prehrávač náhle neodpájajte, inak môže dôjsť k poruche.
- Nebudeme zodpovední v prípade straty pamäte spôsobenej poškodením produktu, jeho opravou alebo z iných dôvodov. Používajte, prosím, prístroj správne podľa návodu.
- Prehrávač je možné nabíjať, keď je zapnutý aj vypnutý, a to pripojením k USB vstupu zapnutého počítača.
- Sami prehrávač nerozoberajte a nepoužívajte na čistenie jeho povrchu alkohol, riedidlo ani benzén.
- Nepoužívajte prehrávač na miestach, kde je zakázané používanie elektroniky, napríklad v lietadle.
- Nepoužívajte prehrávač pri riadení vozidla ani pri chôdzi, aby nedošlo k dopravnej nehode.

Riziká súvisiace s vysokou hlasitosťou

Pripojte slúchadlá s hlasitosťou nastavenou na nízku úroveň a v prípade potreby ju zvýšte. Dlhšie počúvanie s vysokou hlasitosťou môže v prípade niektorých slúchadiel spôsobiť poškodenie sluchu. Aby ste predišli možnému poškodeniu sluchu, nepočúvajte dlhodobo pri vysokej úrovni hlasitosti.

OPIS PRÍSTROJA

1. Slúchadlový výstup (3,5 mm)
2. Slot pre Micro SD kartu
3. Nabíjací konektor USB-C™
4. LCD displej
5. Tlačidlo **M**
6. Tlačidlo ⏮
7. Tlačidlo ↩
8. Prepínač zamknutia/odomknutia
9. Ovládanie hlasitosti
10. Tlačidlo ⏭
11. Hlavné ovládacie tlačidlo

ZAČÍNAME

NAPÁJANIE

POZNÁMKA: Pred prvým použitím plne nabite vstavanú batériu. Nabíjací adaptér nie je súčasťou balenia.

- Prehrávač môžete nabíjať pomocou štandardnej 5V nabíjačky alebo počítača.

***DÔLEŽITÉ:** Každé tri mesiace vykonajte kompletné nabitie, aby nedošlo ku skráteniu životnosti batérie.*

ZÁKLADNÉ OVLÁDANIE

Zapnutie/vypnutie

- Dlhým stlačením hlavného ovládacieho tlačidla zapnete/vypnete prehrávač.

Nastavenie hlasitosti

- Stlačením tlačidla +/- na bočnej strane zariadenia zvýšite/znížite hlasitosť.

Ovládanie ponuky

- Stlačením tlačidla **M** otvoríte ponuku.
- Pomocou tlačidiel ⏮ / ⏭ sa môžete pohybovať v položkách ponuky.
- Pre potvrdenie stlačte hlavné ovládacie tlačidlo.
- Stlačením tlačidla ↩ sa vrátite späť alebo opustíte ponuku.

Nastavenie jazyka

POZNÁMKA: Pri prvom zapnutí prístroja zvolíte požadovaný jazyk. Dostupné jazyky: čeština, angličtina, slovenčina, maďarčina a poľština.

- Ak chcete nastaviť požadovaný jazyk, vyberte v ponuke možnosť [**Nastavenia**] a potom [**Jazyk**].

HUDBA

V hlavnej ponuke zvoľte možnosť [**Hudba**]. Vyberte skladbu na základe interpreta, albumu, žánru alebo playlistu.

- Stlačením hlavného ovládacieho tlačidla prehráte/pozastavíte prehrávanie.
- Stlačením tlačidiel ⏮ / ⏭ preskočíte na predchádzajúcu/nasledujúcu skladbu.
- Stlačením a podržaním tlačidiel ⏮ / ⏭ zahájite prevíjanie dozadu/dopredu.

Nastavenia hudby

V režime prehrávania hudby krátko stlačte tlačidlo **M**. Potom môžete zvoliť režim prehrávania, nastaviť opakovanie/zvuk/playlist alebo skladbu odstrániť.

BLUETOOTH

V hlavnej ponuke zvoľte možnosť [**Bluetooth**].

Prvé párovanie

- Zapnite funkciu Bluetooth.
- Vyhľadajte dostupné zariadenia Bluetooth a spárujte ich s prehrávačom.

POZNÁMKA: Prevádzkový dosah pripojenia Bluetooth je približne 10 metrov. Pre lepší príjem signálu odstráňte všetky prekážky medzi prístrojom a zariadením Bluetooth. Kompatibilita so všetkými zariadeniami a typmi médií nie je zaručená

VIDEO

V hlavnej ponuke zvoľte možnosť [**Video**].

- Stlačením hlavného ovládacieho tlačidla prehráte/pozastavíte prehrávanie.
- Stlačením tlačidiel ⏮ / ⏭ preskočíte na predchádzajúce/nasledujúce video.
- Stlačením a podržaním tlačidiel ⏮ / ⏭ zahájite prevíjanie dozadu/dopredu.

Nastavenia videa

V režime prehrávania videa krátko stlačte tlačidlo **M**. Potom môžete zvoliť možnosť jasu, nastaviť opakovanie alebo video odstrániť.

FM RÁDIO

POZNÁMKA: Pre príjem FM rádia je nutné mať pripojené slúchadlá, ktoré slúžia ako anténa.

V hlavnej ponuke zvoľte možnosť [**FM rádio**].

- Zvoľte možnosť [**Aut. ladenie**]. Po skončení ladenia môžete pomocou hlavného ovládacieho tlačidla vyberať/prechádzať uložené kanály.
- Stlačením tlačidiel ⏮ / ⏭ spustíte vyhľadávanie kanálov v kroku po 100 kHz smerom nahor alebo nadol.

Nastavenia rádia

V režime počúvania rádia krátko stlačte tlačidlo **M**. Potom môžete zvoliť možnosť nahrávania, uloženia, regiónu alebo predvoľbu odstrániť.

NAHRÁVKY

V hlavnej ponuke zvoľte možnosť [**Nahrávky**].

- Stlačením hlavného ovládacieho tlačidla spustíte/pozastavíte nahrávanie.
- Stlačením tlačidla ↩ nahrávku uložíte.
- Môžete zvoliť formát a nastavenie záznamu.

OBRÁZKY

V hlavnej ponuke zvoľte možnosť [**Obrázky**].

- Stlačením tlačidiel ⏮ / ⏭ zobrazíte predchádzajúci/nasledujúci obrázok.

Nastavenia obrázka

V režime obrázka krátko stlačte tlačidlo **M**. Potom môžete zvoliť možnosť jasu, časovač podsvietenia, prezentáciu alebo obrázok odstrániť.

PRIEČINKY A SÚBORY

V hlavnej ponuke zvoľte možnosť [**Priečinky a súbory**].

- Stlačením tlačidiel ⏮ / ⏭ môžete vyberať medzi súbormi.

POZNÁMKA: Zložky a súbory umožňujú zobrazenie všetkých súborov v MP3 prehrávači a ich pohodlnú správu. Môžete tu priamo vyberať hudobné, video a obrazové súbory.

TAPETA

V hlavnej ponuke zvoľte možnosť [**Tapeta**].

- K dispozícii je 6 prednastavených tapiet prístroja.

NÁSTROJE

V hlavnej ponuke zvoľte možnosť [**Nástroje**].

Kalendár

- Stlačením tlačidiel ⏮ / ⏭ preskočíte na predchádzajúcu/nasledujúcu hodnotu.
- Stlačením tlačidla **M** vyberiete rok, mesiac alebo deň.

Stopky

- Stlačením tlačidiel ⏮ / ⏭ prepínate medzi prvým a druhým meraním.
- Stlačením tlačidla **M** vynulujete namerané údaje.

NASTAVENIA

Nastavenie displeja

- Nastavenie jasu, časovača podsvietenia a šetriča obrazovky.

Časovač spánku

- Nastavenie časovača automatického vypnutia (1 – 99 minút). Prehrávač sa po uplynutí nastavenej doby automaticky vypne, a to bez ohľadu na to, či ho práve používate, alebo nie.

Auto. vypnutie

- Nastavenie časovača vypnutia prehrávača pri nečinnosti (1 – 99 minút). Ak nastavíte časovač vypnutia napríklad na 5 minút, prístroj sa automaticky vypne, ak na ňom po dobu 5 minút nevykonáte žiadnu operáciu.

Dátum a čas

- Nastavenie času/dátumu a ich formátu.

Informácie

- Zobrazení informací o verzi přehrávače a volného místa na disku.

Výrobné nastavenia

- Obnovenie všetkých používateľských nastavení na predvolené hodnoty.

Formátovať zariadenie

- Úplné vymazanie všetkých užívateľských dát a príprava pamäte na nové použitie.

TECHNICKÉ ŠPECIFIKÁCIE

Displej (IPS)	1,54"
Napájanie	Li-ion batéria 3,7 V
Doba prehrávania	až 25 hodín (50% hlasitosť)
Flash pamäť	8 GB
Typ karty	micro SDHC (až 128GB)
Audio súbory	MP3 (320 kbps), WMA (320 kbps), APE, FLAC (16/24bit), OGG, WAV
Video súbory	AVI, AMV
Foto súbory	JPG, GIF, BMP
Nahrávané súbory	MP3, WAV
Rádio FM	87,5 - 108 MHz
Bluetooth	V 5.0 / 2402 - 2480 MHz
EIRP	-5,37 dBm
Rýchlosť dát	Vysokorýchlostné USB 2.0
Rozmery	66 x 43 x 18,5 mm
Hmotnosť	32 g
Prevádzková teplota	5 °C až 40 °C

VYHRADZUJEME SI PRÁVO NA ZMENU TECHNICKÝCH ŠPECIFIKÁCIÍ.

OBSAH BALENIA

Prehrávač, napájací kábel, slúchadlá, návod na obsluhu.

Informace o výrobku a servisní síti najdete na internetové adrese www.hyundai-electronics.sk

VAROVANIE: NEVYSTAVUJTE SPOTREBIČ DAŽĎU ALEBO VLHKOSTI, ABY STE PREDIŠLI VZNIKU POŽIARU ALEBO ÚRAZU ELEKTRICKÝM PRÚDOM. PRED OPRAVOU ALEBO VŽDY, KEĎ SPOTREBIČ NEPOUŽÍVATE, VYPNITE HO ZO ZÁSUVKY. V PRÍSTROJI NIESÚ ŽIADNE ČASTI OPRAVITEĹNÉ SPOTREBITEĽOM. VŽDY SA OBRACAJTE NA KVALIFIKOVANÝ AUTORIZOVANÝ SERVIS. SPOTREBIČ JE POD NEBEZPEČNÝM NAPÄTÍM.

NEBEZPEČENSTVO UDUSENIA. PE VRECKO ODKLADAJTE MIMO DOSAHU DETÍ. VRECKO NIE JE NA HRANIE. NEPOUŽÍVAJTE TOTO VRECÚŠKO V KOLÍSKACH, POSTIEĽKACH, KOČÍKOCH ALEBO DETSKÝCH OHRÁDKACH.

Likvidácia starých elektrických a elektronických zariadení
(Vzťahuje sa na Európsku úniu a európske krajiny so systémami oddeleného zberu)

Tento symbol na výrobku alebo obale znamená, že s výrobkom po ukončení jeho životnosti nemôže byť nakladané ako s bežným odpadom z domácnosti. Musí sa odovzdať do príslušnej zberne na recykláciu elektrických a elektronických zariadení. Zaručením správnej likvidácie tohto výrobku pomôžete pri predchádzaní potenciálnych negatívnych dopadov na životné prostredie a na zdravie človeka, ktoré by mohli byt zapríčinené nevhodným zaobchádzaním s odpadmi z tohto výrobku. Recyklovaním materiálov pomôžete zachovať prírodné zdroje. Podrobnejšie informácie o recyklácii tohto výrobku vám na požiadanie poskytne miestny úrad, služba likvidácie komunálneho odpadu alebo predajňa, v ktorej ste si tento výrobok zakúpili.

Týmto ETA a.s. prehlasuje, že typ rádiového zariadenia MPC601BT je v súlade so smernicou 2014/53/EU. Úplné znenie prehlásenia o zhode EÚ je k dispozícii na tejto internetovej adrese: http://www.hyundai-electronics.cz/declaration_of_conformity

INTRODUCTION

- Thank you for purchasing our product.
- Please read these operating instructions to ensure you know how to use the device correctly. After reading the manual, keep it in a safe place for future reference.

SAFETY PRECAUTIONS

- Do not leave the player in areas with high temperatures, humidity, or dust, especially in a car with closed windows during the summer.
- Do not knock, drop, or subject the player—especially the screen—to impacts to prevent damage to the flat display or display malfunctions.
- Battery life may vary depending on usage conditions, the battery manufacturer, and the duration of use.
- Do not suddenly disconnect the player while formatting, saving, or downloading files, as this may cause a system malfunction.
- We will not be held responsible for any memory loss caused by product damage, repairs, or any other reasons. Please use the device correctly in accordance with this manual.
- The player can be charged when turned both on or off by connecting it to the USB port of a powered-on computer.
- Do not disassemble the player yourself. Do not use alcohol, thinners, or benzene to clean its surface.
- Do not use the player in areas where the use of electronic devices is prohibited, such as on airplanes.
- Do not use the player while driving a vehicle or walking to prevent traffic accidents.

Risks Related to High Volume

Connect headphones with the volume set to a low level and increase it if necessary. Prolonged listening at high volume levels can cause hearing damage with some headphones. To prevent possible hearing damage, do not listen at high volume levels for extended periods.

PRODUCT OVERVIEW

1. Headphone jack (3,5 mm)
2. Micro SD card slot
3. USB-C™ charging connector
4. LCD display
5. **M** Button
6. ⏮ Button
7. ↩ Button
8. Lock/Unlock switch
9. Volume control
10. ⏭ Button
11. Main control button

GETTING STARTED

POWER SUPPLY

NOTE: Fully charge the built-in battery before using the device for the first time. The charging adapter is not included in the package.

- You can charge the player using a standard 5V charger or a computer.

IMPORTANT: *Fully charge the device every three months to prevent reducing the battery life.*

BASIC OPERATION

Power ON/OFF

- Press and hold the main control button to turn the player on/off.

Volume adjustment

- Press the +/- button on the side of the device to increase/decrease the volume.

Menu operation

- Press the **M** button to open the menu.
- Use the ⏮ / ⏭ buttons to navigate through the menu items.
- Press the main control button to confirm a selection.
- Press the ↩ button to return or exit the menu.

Language setting

NOTE: When turning on the device for the first time, you will select your preferred language. Available languages: Czech, English, Slovak, Hungarian, and Polish.

- To set your desired language, select [**Setting**] from the menu, and then [**Language**].

MUSIC

In the main menu, select the [**Music**] option. Select a song based on artist, album, genre, or playlist.

- Press the main control button to play or pause playback.
- Press the ⏮ / ⏭ buttons to skip to the previous or next song.
- Press and hold the ⏮ / ⏭ buttons to rewind or fast-forward.

Music settings

While playing music, briefly press the **M** button. You can then select the play mode, adjust the repeat/sound/playlist settings, or delete the song.

BLUETOOTH

In the main menu, select the [**Bluetooth**] option.

First-Time pairing

- Turn on the Bluetooth function.
- Search for available Bluetooth devices and pair them with the player.

NOTE: The operating range of the Bluetooth connection is approximately 10 meters. For better signal reception, remove any obstacles between the player and the Bluetooth device. Compatibility with all devices and media types is not guaranteed.

VIDEO

In the main menu, select the [**Video**] option.

- Press the main control button to play or pause playback.
- Press the ⏮ / ⏭ buttons to skip to the previous or next video.
- Press and hold the ⏮ / ⏭ buttons to rewind or fast-forward.

Video settings

While playing a video, briefly press the **M** button. You can then adjust the brightness settings, set repeat options, or delete the video.

FM RADIO

NOTE: To receive FM radio, you must have headphones connected, as they serve as the antenna.

In the main menu, select the [**FM radio**] option.

- Select the [**Auto tune**] option. Once tuning is complete, you can use the main control button to select and browse through the saved channels
- Press the ⏮ / ⏭ buttons to start searching for channels in steps of 100 kHz upwards or downwards.

Radio settings

While listening to the radio, briefly press the **M** button. You can then choose to record, save, select a region, or delete a preset.

RECORDINGS

In the main menu, select the [**Recordings**] option.

- Press the main control button to start or pause recording.
- Press the ↩ button to to save the recording.
- You can select the recording format and quality settings.

PICTURES

In the main menu, select the [**Pictures**] option.

- Press the ⏮ / ⏭ buttons to display the previous or next picture.

Picture settings

While viewing a picture, briefly press the **M** button. You can then adjust the brightness, set the backlight timer, start a slideshow, or delete the picture.

FOLDER VIEW

In the main menu, select the [**Folder view**] option.

- Press the ⏮ / ⏭ buttons to select between files.

NOTE: Folders and Files allow you to display all files in the MP3 player and manage them easily. You can directly select music, video, and image files here.

WALLPAPER

In the main menu, select the [**Wallpaper**] option.

- There are 6 pre-set device wallpapers available.

TOOLS

In the main menu, select the [**Tools**] option.

Calendar

- Press the ⏮ / ⏭ buttons to jump to the previous or next value.
- Press the **M** button to select the year, month, or day.

Stopwatch

- Press the ⏮ / ⏭ buttons to switch the first and second measurement.
- Press the **M** button to reset the recorded data.

SETTINGS

Display settings

- Adjust the brightness, backlight timer, and screensaver.

Sleep timer

- Set the auto-sleep timer (1–99 minutes). The player will automatically power off after the set time, regardless of whether you are actively using it or not.

Power Off timer

- Set the inactive shutdown timer (1–99 minutes). If you set this shutdown timer to 5 minutes, the device will automatically turn off if no operation is performed on it for 5 minutes.

Date and time

- Set the time, date, and their display formats.

Information

- View the player software version and available disk space.

Factory settings

- Restore all user settings to their default values.

Format device

- Complete deletion of all user data and preparation of the memory for new use.

TECHNICAL SPECIFICATIONS

Display (IPS)	1.54"
Power supply	Li-ion battery 3.7 V
Playback time	up to 25 hours (50% volume)
Flash memory	8 GB
Card type	micro SDHC (up to 128 GB)
Audio formats	MP3 (320 kbps), WMA (320 kbps), APE, FLAC (16/24-bit), OGG, WAV
Video formats	AVI, AMV
Photo formats	JPG, GIF, BMP
Recording formats	MP3, WAV
FM Radio	87.5 – 108 MHz
Bluetooth	V 5.0 / 2402 – 2480 MHz
EIRP	-5.37 dBm
Data transfer rate	High-speed USB 2.0
Dimensions	66 x 43 x 18.5 mm
Weight	32 g
Operating temperature	5 °C to 40 °C

WE RESERVE THE RIGHT TO CHANGE TECHNICAL SPECIFICATIONS.

PACKAGE CONTENTS

MP3 Player, charging cable, headphones, instructions manual

WARNING: DO NOT USE THIS PRODUCT NEAR WATER, IN WET AREAS TO AVOID FIRE OR INJURY OF ELECTRIC CURRENT. ALWAYS TURN OFF THE PRODUCT WHEN YOU DON'T USE IT OR BEFORE A REVISION. THERE AREN'T ANY PARTS IN THIS APPLIANCE WHICH ARE REPARABLE BY CONSUMER. ALWAYS APPEAL TO A QUALIFIED AUTHORIZED SERVICE. THE PRODUCT IS UNDER A DANGEROUS TENSION.

TO AVOID DANGER OF SUFFOCATION, KEEP THE PLASTIC BAG AWAY FROM BABIES AND CHILDREN. DO NOT USE THIS BAG IN CRIBS, BEDS, CARRIAGES OR PLAYPENS. THIS BAG IS NOT A TOY.

Disposal of old Electrical & Electronic Equipment
(Applicable in the European Union and other European countries with separate collection systems)

This symbol on the product or on its packaging indicates that this product shall not be treated as household waste. Instead it shall be handed over to the applicable collection point for the recycling of electrical and electronic equipment. By ensuring this product is disposed of correctly, you will help prevent potential negative consequences for the environment and human health, which could otherwise be caused by inappropriate waste handling of this product. The recycling of materials will help to conserve natural resources. For more detailed information about recycling of this product, please contact your local Civic Office, your household waste disposal service or the shop where you purchased the product.

Hereby, ETA a.s. declares that the radio equipment type MPC601BT is in compliance with Directive 2014/53/EU. The full text of the EU declaration of conformity is available at the following internet address: http://www.hyundai-electronics.cz/declaration_of_conformity

WPROWADZENIE

- Dziękujemy za zakup naszego produktu.
- Prosimy o uważne przeczytanie niniejszej instrukcji obsługi, aby dowiedzieć się, jak prawidłowo korzystać z urządzenia. Po przeczytaniu instrukcji należy zachować ją w bezpiecznym miejscu do wykorzystania w przyszłości.

ŚRODKI OSTROŻNOŚCI

- Nie należy pozostawiać odtwarzacza w miejscach o wysokiej temperaturze, wilgotności lub dużym zapyleniu, szczególnie w samochodzie z zamkniętymi szybami w okresie letnim.
- Odtwarzacza nie należy uderzać ani narażać na wstrząsy – dotyczy to w szczególności ekranu – aby uniknąć uszkodzenia płaskiego wyświetlacza lub nieprawidłowego wyświetlania obrazu.
- Żywotność baterii może się różnić w zależności od warunków użytkowania, producenta baterii oraz czasu jej eksploatacji.
- Nie należy nagle odłączać odtwarzacza podczas formatowania, zapisywania lub pobierania plików, ponieważ może to spowodować awarię urządzenia.
- Nie ponosimy odpowiedzialności za utratę danych zapamiętanych w urządzeniu spowodowaną uszkodzeniem produktu, jego naprawą lub z innych powodów. Prosimy o prawidłowe korzystanie z urządzenia zgodnie z instrukcją.
- Odtwarzacz można ładować zarówno wtedy, gdy jest włączony, jak i wyłączony, poprzez podłączenie go do portu USB włączonego komputera.
- Nie należy samodzielnie demontować odtwarzacza ani używać alkoholu, rozpuszczalnika lub benzyny do czyszczenia jego powierzchni.
- Nie należy używać odtwarzacza w miejscach, w których korzystanie z urządzeń elektronicznych jest zabronione, na przykład w samolocie.
- Nie należy korzystać z odtwarzacza podczas kierowania pojazdem ani podczas chodzenia, aby uniknąć wypadku drogowego.

Ryzyko związane z wysokim poziomem głośności

Podłącz słuchawki z głośnością ustawioną na niski poziom, a w razie potrzeby stopniowo ją zwiększaj. Długotrwałe słuchanie przy wysokiej głośności może w przypadku niektórych słuchawek doprowadzić do uszkodzenia słuchu. Aby zapobiec potencjalnemu uszkodzeniu słuchu, nie należy słuchać muzyki przy wysokim poziomie głośności przez dłuższy czas.

PRZEGLĄD PRODUKTU

1. Wyjście słuchawkowe(3,5 mm)
2. Gniazdo karty Micro SD
3. Złącze ładowania USB-C™
4. Wyświetlacz LCD
5. Przycisk **M**
6. Przycisk ⏮
7. Przycisk ↩
8. Przełącznik blokady/odblokowania
9. Regulacja głośności
10. Przycisk ⏭
11. Główny przycisk sterujący

ZACZYNAMY

ZASILANIE

UWAGA: Przed pierwszym użyciem należy w pełni naładować wbudowaną baterię. Ładowarka sieciowa nie jest częścią zestawu.

- Odtwarzacz można ładować za pomocą standardowej ładowarki 5V lub komputera.

***WAŻNE:** Aby uniknąć skrócenia żywotności baterii, należy ją w pełni naładować co trzy miesiące.*

ZÁKLADNÍ OVLÁDÁNÍ

Włączanie/wyłączanie

- Naciśnij i przytrzymaj główny przycisk sterujący, aby włączyć lub wyłączyć odtwarzacz.

Regulacja głośności

- Naciśnij przycisk +/- z boku urządzenia, aby zwiększyć lub zmniejszyć głośność.

Obsługa menu

- Naciśnij przycisk **M**, aby otworzyć menu.
- Użyj przycisków ⏮ / ⏭, aby poruszać się po pozycjach menu.
- Naciśnij główny przycisk sterujący, aby potwierdzić wybór.
- Naciśnij przycisk ↩, aby wrócić lub wyjść z menu.

Ustawienie języka

UWAGA: Przy pierwszym włączeniu urządzenia wybierzesz żądany język. Dostępne języki: czeski, angielski, słowacki, węgierski i polski.

- Aby ustawić żądany język, wybierz w menu opcję [**Ustawienia**], a następnie [**Język**].

MUZYKA

W menu głównym wybierz opcję [**Muzyka**]. Wybierz utwór na podstawie wykonawcy, albumu, gatunku lub playlisty.

- Naciśnięcie głównego przycisku sterującego rozpoczyna/wstrzymuje odtwarzanie.
- Naciśnięcie przycisków ⏮ / ⏭ powoduje przejście do poprzedniego/następnego utworu.
- Naciśnięcie i przytrzymanie przycisków ⏮ / ⏭ uruchamia przewijanie do tyłu/do przodu.

Ustawienia muzyki

W trybie odtwarzania muzyki naciśnij krótko przycisk **M**. Następnie możesz wybrać tryb odtwarzania, dostosować ustawienia powtarzania/dźwięku/playlisty lub usunąć utwór.

BLUETOOTH

W menu głównym wybierz opcję [**Bluetooth**].

Pierwsze parowanie

- Włącz funkcję Bluetooth.
- Wyszukaj dostępne urządzenia Bluetooth i sparuj je z odtwarzaczem.

UWAGA: Zasięg operacyjny połączenia Bluetooth wynosi około 10 metrów. Aby uzyskać lepszy odbiór sygnału, należy usunąć wszelkie przeszkody znajdujące się między odtwarzaczem a urządzeniem Bluetooth. Zgodność ze wszystkimi urządzeniami i typami nośników nie jest gwarantowana.

FILM

W menu głównym wybierz opcję [**Film**].

- Naciśnięcie głównego przycisku sterującego rozpoczyna/wstrzymuje odtwarzanie.
- Naciśnięcie przycisków ⏮ / ⏭ powoduje przejście do poprzedniego/następnego filmu.
- Naciśnięcie i przytrzymanie przycisków ⏮ / ⏭ uruchamia przewijanie do tyłu/do przodu.

Ustawienia filmu

W trybie odtwarzania filmu naciśnij krótko przycisk **M**. Następnie możesz dostosować jasność, ustawić powtarzanie lub usunąć film.

RADIO FM

UWAGA: Do odbioru radia FM wymagane jest podłączenie słuchawek, które służą jako antena.

W menu głównym wybierz opcję [**Radio FM**].

- Wybierz opcję [**Strojenie aut.**]. Po zakończeniu wyszukiwania możesz używać głównego przycisku sterującego, aby wybierać i przeglądać zapisane stacje.
- Naciśnięcie przycisków ⏮ / ⏭ uruchamia wyszukiwanie stacji z krokiem co 100 kHz w górę lub w dół pasma.

Ustawienia radia

W trybie słuchania radia naciśnij krótko przycisk **M**. Następnie możesz wybrać opcję nagrywania, zapisania stacji, wyboru regionu lub usunięcia zapisanej stacji.

NAGRANIA

W menu głównym wybierz opcję [**Nagrania**].

- Naciśnięcie głównego przycisku sterującego rozpoczyna/wstrzymuje nagrywanie.
- Naciśnięcie przycisku ↩ zapisuje nagranie.
- Możesz wybrać format oraz ustawienia jakości nagrywania.

ZDJĘCIA

W menu głównym wybierz opcję [**Zdjęcia**].

- Naciśnięcie przycisków ⏮ / ⏭ powoduje wyświetlenie poprzedniego/następnego zdjęcia.

Ustawienia zdjęć

W trybie przeglądania zdjęć naciśnij krótko przycisk **M**. Następnie możesz dostosować jasność, ustawić czas podświetlenia, uruchomić pokaz slajdów (prezentację) lub usunąć zdjęcie.

FOLDERY I PLIKI

W menu głównym wybierz opcję [**Foldery i pliki**].

- Naciśnięcie przycisków ⏮ / ⏭ umożliwia wybór pomiędzy plikami.

UWAGA: Opcja „Foldery i pliki" pozwala na wyświetlenie wszystkich plików znajdujących się w odtwarzaczu MP3 oraz na wygodne zarządzanie nimi. Możesz tutaj bezpośrednio wybierać pliki muzyczne, wideo oraz obrazy.

TAPETA

W menu głównym wybierz opcję [**Tapeta**].

- Do dyspozycji użytkownika jest 6 fabrycznie ustawionych tapet urządzenia.

NARZĘDZIA

W menu głównym wybierz opcję [**Narzędzia**].

Kalendarz

- Naciśnięcie przycisków ⏮ / ⏭ umożliwia przejście do poprzedniej/następnej wartości.
- Naciśnięcie przycisku **M** pozwala na wybór roku, miesiąca lub dnia.

Minutnik

- Naciśnięcie przycisków ⏮ / ⏭ umożliwia przełączanie między pierwszym a drugim pomiarem.
- Naciśnięcie przycisku **M** powoduje zresetowanie (wyzerowanie) zmierzonych danych.

USTAWIENIA

Ustawienia wyświetlacza

- Regulacja jasności, ustawienie czasu podświetlenia ekranu oraz wygaszacza ekranu.

Wyłącznik czasowy

- Ustawienie czasu automatycznego wyłączenia (1–99 minut). Odtwarzacz wyłączy się automatycznie po upływie ustawionego czasu, niezależnie od tego, czy jest w danym momencie używany, czy też nie.

Auto. wyłącz.

- Ustawienie czasu wyłączenia odtwarzacza przy bezczynności (1–99 minut). Jeśli ustawisz czas wyłączenia na przykład na 5 minut, urządzenie wyłączy się automatycznie, jeżeli przez 5 minut nie zostanie wykonana żadna operacja.

Data i godzina

- Ustawienie godziny, daty oraz ich formatu wyświetlania.

Informacje

- Wyświetlanie informacji o wersji oprogramowania odtwarzacza oraz o wolnym miejscu na dysku.

Ustawienia fabryczne

- Przywrócenie wszystkich ustawień użytkownika do wartości domyślnych.

Formatuj urządzenie

- Całkowite usunięcie wszystkich danych użytkownika i przygotowanie pamięci do ponownego użycia.

SPECYFIKACJA TECHNICZNA

Wyświetlacz (IPS)	1,54"
Zasilanie	Akumulator Li-ion 3,7 V
Czas odtwarzania	do 25 godzin (głośność 50%)
Pamięć flash	8 GB
Typ karty	micro SDHC (do 128 GB)
Pliki audio	MP3 (320 kbps), WMA (320 kbps), APE, FLAC (16/24-bit), OGG, WAV
Pliki wideo	AVI, AMV
Pliki zdjęć	JPG, GIF, BMP
Pliki nagrań	MP3, WAV
Radio FM	87,5 – 108 MHz
Bluetooth	V 5.0 / 2402 – 2480 MHz
EIRP	-5,37 dBm
Prędkość transmisji danych	Szybki port USB 2.0 (High-speed)
Wymiary	66 x 43 x 18,5 mm
Waga	32 g
Temperatura pracy	od 5 °C do 40 °C

ZASTRZEGAMY SOBIE PRAWO DO ZMIANY SPECYFIKACJI TECHNICZNYCH

ZAWARTOŚĆ OPAKOWANIA

Odtwarzacz, kabel zasilający, słuchawki, instrukcja obsługi

Więcej informacji dotyczących urządzenia oraz serwisu znajduje się na naszej stronie internetowej www.hyundai-electronics.pl

OSTRZEŻENIE: ABY UNIKNĄĆ NIEBEZPIECZEŃSTWA POŻARU LUB PORAŻENIA PRĄDEM ELEKTRYCZNYM, NIE WOLNO WYSTAWIAĆ SPRZĘTU NA DZIAŁANIE DESZCZU BĄDŹ WILGOCI. URZĄDZENIE ODBIORCZE ZAWSZE WYŁĄCZYĆ Z GNIAZDKA, KIEDY NIE JEST UŻYWANE LUB PRZED NAPRAWĄ. W URZĄDZENIU NIE MA ŻADNYCH CZĘŚCI, KTÓRE BY MÓGŁ ODBIORCASAMODZIELNIE NAPRAWIAĆ.NAPRAWĘ SPRZĘTU NALEŻY ZLECIĆ ODPOWIEDNIO PRZYGOTOWANEMU SERWISU AUTORYZACYJNEMU. URZĄDZENIE ZNAJDUJE SIĘ POD NIEBEZPIECZNYM NAPIĘCIEM.

NIEBEZPIECZEŃSTWO UDUSZENIA. TOREBKĘ Z PE POŁOŻYĆ W MIEJSCU BĘDĄCYM POZA ZASIĘGIEM DZIECI. TOREBKA NIE SŁUŻY DO ZABAWY! TEGO WORKA NIE NALEŻY UŻYWAĆ W KOŁYSKACH, ŁÓŻECZKACH, WÓZKACH LUB KOJCACH DZIECIĘCYCH.

Utylizacja zużytego sprzętu (Stosowane w krajach Unii Europejskiej i w pozostałych krajach europejskich stosujących systemy zbiórki)

Ten symbol na produkcie lub jego opakowaniu oznacza, że produkt nie może być traktowany jako odpad komunalny, lecz powinno się go dostarczyć do odpowiedniego punktu zbiórki sprzętu elektrycznego i elektronicznego, w celu recyklingu. Odpowiednie zadysponowanie zużytego produktu zapobiega potencjalnym negatywnym wpływom na środowisko oraz zdrowie ludzi, jakie mogłyby wystąpić w przypadku niewłaściwego zagospodarowania odpadów. Recykling materiałów pomaga chroni środowisko naturalne. W celu uzyskania bardziej szczegółowych informacji na temat recyklingu tego produktu, należy skontaktować się z lokalną jednostką samorządu terytorialnego, ze służbami zagospodarowywania odpadów lub ze sklepem, w którym zakupiony został ten produkt.

Niniejszym ETA a.s. oświadcza, że sprzęt radiowy typu MPC601BT spełnia wymagania dyrektywy 2014/53/EU. Pełny tekst deklaracji zgodności jest dostępny pod poniższym adresem internetowym: http://www.hyundai-electronics.cz/declaration_of_conformity

BEVEZETÉS

- Köszönjük, hogy termékünket választotta!
- A készülék megfelelő kezelésének elsajátítása érdekében, kérjük, hogy olvassa végig a Használati útmutatót. Miután elolvasta az útmutatót, a későbbi használat érdekében biztonságos helyen őrizze azt meg.

BIZTONSÁGI ÓVINTÉZKEDÉSEK

- Ne hagyja a lejátszót magas hőmérsékletű, párás vagy poros helyen, különösen nyáron, zárt ablakú autóban.
- Ne ütögesse a lejátszót, és óvja az ütődésektől – különösen a képernyőt –, hogy elkerülje a síkképernyős kijelző sérülését vagy a hibás megjelenítést.
- Az akkumulátor élettartama a használati feltételektől, az akkumulátor gyártójától és a használati időtől függően változhat.
- Formázás, mentés vagy fájlok letöltése közben ne válassza le hirtelen a lejátszót, mert ez üzemzavart okozhat.
- Nem vállalunk felelősséget a termék sérülése, javítása vagy egyéb okok miatti adatvesztésért. Kérjük, használja a készüléket megfelelően, az útmutatónak megfelelően.
- A lejátszó bekapcsolt és kikapcsolt állapotban is tölthető, egy bekapcsolt számítógép USB-bemenetéhez csatlakoztatva.
- Saját kezűleg ne szerelje szét a lejátszót, és ne használjon alkoholt, hígítót vagy benzint a felületének tisztításához.
- Ne használja a lejátszót olyan helyeken, ahol az elektronikus eszközök használata tilos, például repülőgépen.
- Ne használja a lejátszót járművezetés vagy gyaloglás közben a közúti balesetek elkerülése érdekében.

A magas hangerővel kapcsolatos kockázatok

Csatlakoztassa a fülhallgatót alacsony hangerőre állítva, majd szükség esetén növelje azt. A magas hangerővel történő hosszas hallgatás egyes fülhallgatók esetében halláskárosodást okozhat. Az esetleges halláskárosodás megelőzése érdekében ne hallgassa a készüléket hosszú ideig magas hangerőn.

TERMÉK LEÍRÁSA

1. Fülhallgató kimenet (3,5 mm)
2. Micro SD kártyanyílás
3. USB-C™ töltőcsatlakozó
4. LCD kijelző
5. **M** gomb
6. ⏮ gomb
7. ↩ gomb
8. Lezárás/feloldás kapcsoló
9. Hangerőszabályzó
10. ⏭ gomb
11. Fő vezérlőgomb

KEZDETI LÉPÉSEK

TÁPELLÁTÁS

MEGJEGYZÉS: Az első használat előtt teljesen töltse fel a beépített akkumulátort. A hálózati töltőadapter nem része a csomagnak.

- A lejátszót szabványos 5 V-os töltővel vagy számítógéppel töltheti.

***FONTOS:** Háromhavonta végezzen egy teljes feltöltést, hogy elkerülje az akkumulátor élettartamának csökkenését.*

ALAPVETŐ KEZELÉS

Bekapcsolás/kikapcsolás

- A fő vezérlőgomb hosszú megnyomásával kapcsolhatja be/ki a lejátszót.

Hangerő beállítása

- A készülék oldalán található +/- gomb megnyomásával növelheti/csökkentheti a hangerőt.

Menü vezérlése

- Az **M** gomb megnyomásával nyithatja meg a menüt.
- A ⏮ / ⏭ gombok segítségével mozoghat a menüpontok között.
- A megerősítéshez nyomja meg a fő vezérlőgombot.
- A ↩ gomb megnyomásával visszatérhet az előző menübe, vagy kiléphet a menüből.

Nyelv beállítása

MEGJEGYZÉS: A készülék első bekapcsolásakor kiválasztja a kívánt nyelvet. Elérhető nyelvek: cseh, angol, szlovák, magyar és lengyel.

- A kívánt nyelv beállításához válassza ki a menüben a [**Beállítások elemre**] lehetőséget, majd a [**Nyelv**] opciót.

ZENE

A főmenüben válassza ki a [**Zene**] lehetőséget. Válasszon ki egy dalt előadó, album, műfaj vagy lejátszási lista alapján.

- A fő vezérlőgomb megnyomásával elindíthatja/szüneteltetheti a lejátszást.
- A ⏮ / ⏭ gombok megnyomásával az előző/következő dalra ugorhat.
- A ⏮ / ⏭ gombok nyomva tartásával elindíthatja a vissza-/előretekerést (gyorskeresést).

Zene beállításai

Zenelejátszás közben nyomja meg röviden az **M** gombot. Ezután kiválaszthatja a lejátszási módot, beállíthatja az ismétlést/hangzást/lejátszási listát, vagy törölheti a dalt.

BLUETOOTH

A főmenüben válassza ki a [**Bluetooth**] lehetőséget.

Első párosítás

- Kapcsolja be a Bluetooth funkciót.
- Keresse meg az elérhető Bluetooth eszközöket, és párosítsa őket a lejátszóval.

MEGJEGYZÉS: A Bluetooth kapcsolat hatótávolsága körülbelül 10 méter. A jobb jelvétel érdekében távolítson el minden akadályt a lejátszó és a Bluetooth eszköz közül. A kompatibilitás minden eszközzel és médiatípussal nem garantált.

VIDEÓ

A főmenüben válassza ki a [**Videó**] lehetőséget.

- A fő vezérlőgomb megnyomásával elindíthatja/szüneteltetheti a lejátszást.
- A ⏮ / ⏭ gombok megnyomásával az előző/következő videóra ugorhat.
- A ⏮ / ⏭ gombok nyomva tartásával elindíthatja a vissza-/előretekerést.

Videó beállításai

Videólejátszás közben nyomja meg röviden az **M** gombot. Ezután beállíthatja a fényerőt, az ismétlést, vagy törölheti a videót.

FM-RÁDIÓ

Figyelem: Az FM rádió vételéhez fülhallgató csatlakoztatása szükséges, mivel ez szolgál antennaként.

A főmenüben válassza ki az [**FM-rádió**] lehetőséget.

- Válassza az [**Automatikus hangolás**] lehetőséget. A hangolás befejezése után a fő vezérlőgomb segítségével választhatja ki és böngészheti a mentett csatornákat.
- A ⏮ / ⏭ gombok megnyomásával indíthatja el a csatornakeresést 100 kHz-es lépésekben felfelé vagy lefelé.

Rádió beállításai

Rádióhallgatás közben nyomja meg röviden az **M** gombot. Ezután választhat a felvétel, mentés, régió kiválasztása vagy a mentett csatorna törlése lehetőségek közül.

FELVÉTELEK

A főmenüben válassza ki a [**Felvételek**] lehetőséget.

- A fő vezérlőgomb megnyomásával elindíthatja/szüneteltetheti a felvételt.
- Nyomja meg az ↩ gombot a felvétel mentéséhez.
- Kiválaszthatja a felvételi formátumot és a minőségi beállításokat.

KÉPEK

A főmenüben válassza ki a [**Képek**] lehetőséget.

- A ⏮ / ⏭ gombok megnyomásával az előző/következő képet jelenítheti meg.

Kép beállításai

Képmegjelenítési módban nyomja meg röviden az **M** gombot. Ezután beállíthatja a fényerőt, a háttérvilágítás időzítését, elindíthatja a diavetítést, vagy törölheti a képet.

MAPPÁK ÉS FÁJLOK

A főmenüben válassza ki a [**Mappák és fájlok**] lehetőséget.

- A ⏮ / ⏭ gombok megnyomásával választhat a fájlok közül.

MEGJEGYZÉS: A „Mappák és fájlok” opció lehetővé teszi az MP3-lejátszón lévő összes fájl megjelenítését és kényelmes kezelését. Itt közvetlenül választhat ki zenei, videó- és képfájlokat.

TAPÉTA

A főmenüben válassza ki a [**Tapéta**] lehetőséget.

- A készüléken 6 előre beállított háttérkép áll rendelkezésre.

ESZKÖZÖK

A főmenüben válassza ki az [**Eszközök**] lehetőséget.

Naptár

- A ⏮ / ⏭ gombok megnyomásával az előző/következő értékre ugorhat.
- Az **M** gomb megnyomásával kiválaszthatja az évet, hónapot vagy napot.

Stopperóra

- A ⏮ / ⏭ gombok megnyomásával válthat az első és a második mérés között.
- Az **M** gomb megnyomásával nullázhatja le a mért adatokat.

BEÁLLÍTÁS

Kijelző beállításai

- A fényerő, a háttérvilágítás időzítésének és a képernyővédőnek a beállítása.

Alvásidőzítő

- Az automatikus kikapcsolás időzítőjének beállítása (1–99 perc). A lejátszó a beállított idő letelte után automatikusan kikapcsol, függetlenül attól, hogy éppen használja-e vagy sem.

Auto. kikapcs.

- A lejátszó tétlenség miatti kikapcsolási időzítőjének beállítása (1–99 perc). Ha a kikapcsolási időzítőt például 5 percre állítja be, a készülék automatikusan kikapcsol, ha 5 percig semmilyen műveletet nem végeznek rajta.

Dátum és idő

- Az idő, a dátum és azok formátumának beállítása.

Információ

- A lejátszó szoftververziójára és a szabad lemezterületre vonatkozó információk megjelenítése.

Gyári beállítások

- Minden felhasználói beállítás visszaállítása az alapértelmezett értékekre.

Eszköz formázása

- Az összes felhasználói adat végleges törlése és a memória előkészítése az újbóli használatra.

MŰSZAKI ADATOK

Kijelző (IPS)	1,54"
Tápellátás	Li-ion akkumulátor 3,7 V
Lejátszási idő	akár 25 óra (50%-os hangerő)
Flash memória	8 GB
Kártya típusa	micro SDHC (akár 128 GB)
Audio fájlok	MP3 (320 kbps), WMA (320 kbps), APE, FLAC (16/24-bit), OGG, WAV
Videó fájlok	AVI, AMV
Fotó fájlok	JPG, GIF, BMP
Felvételi fájlok	MP3, WAV
FM rádió	87,5 – 108 MHz
Bluetooth	V 5.0 / 2402 – 2480 MHz
EIRP	-5,37 dBm
Adatátviteli sebesség	Nagy sebességű USB 2.0 (High-speed)
Méretek	66 x 43 x 18,5 mm
Súly	32 g
Üzemi hőmérséklet	5 °C és 40 °C között

A MŰSZAKI ADATOK MEGVÁLTOZTATÁSÁNAK JOGÁT FNTARTJUK.

A CSOMAG TARTALMA

Lejátszó, tápkábel, fülhallgató, használati útmutató

A termékkel és a szervizhálózattal kapcsolatos információkat a www.hyundai-electronics.hu weboldalon találja meg.

FIGYELEM: TŰZ VAGY ÁRAMÜTÉS ELKERÜLÉSE ÉRDEKÉBEN NE TEGYE KI A KÉSZÜLÉKET ESŐ VAGY NEDVESSÉG HATÁSÁNAK. HASZNÁLATON KÍVÜL VAGY JAVÍTÁS ELŐTT MINDIG HÚZZA KI A KÉSZÜLÉKET AZ ELEKTROMOS HÁLÓZATBÓL. A KÉSZÜLÉK NEM TARTALMAZ A FELHASZNÁLÓ ÁLTAL JAVÍTHATÓ ALKATRÉSZEKET. MINDIG FORDULJON SZAKSZERVIZHEZ. A KÉSZÜLÉK VESZÉLYES FESZÜLTSÉG ALATT VAN.

FULLADÁSVESZÉLY. TARTSA A PE ZACSKÓT GYERMEKEKTŐL ELZÁRT HELYEN. A ZACSKÓ NEM JÁTÉKSZER. NE HASZNÁLJA EZT A ZACSKÓT BÖLCSŐKBEN, KISÁGYAKBAN, BABAKOCSIKBAN, VAGY GYEREK JÁRÓKÁKBAN.

Feleslegessé vált elektromos és elektronikus készülékek hulladékként való eltávolítása (Használható az Európai Unió és egyéb európai országok szelektív hulladékgyűjtési rendszereiben)

Ez a szimbólum a készüléken, vagy annak csomagolásán azt jelzi, hogy a terméket ne kezelje háztartási hulladékként! Kérjük, hogy az elektromos és elektronikai hulladék gyűjtésére kijelölt gyűjtőhelyen adja le! A feleslegessé vált termék helyes kezelésével segít megelőzni a környezet és az emberi egészség károsodását, mely bekövetkezhetne, ha nem követi a hulladékkezelés helyes módját. Az anyagok újrahasznosítása segít a természeti erőforrások megőrzésében. A termék újrahasznosítása érdekében, valamint további információért forduljon a hozzátartozó hivatalhoz, vagy a lakhelyén lévő hulladékokkal foglalkozó szolgáltatóhoz, illetve ahhoz az üzlethez, ahol a terméket megvásárolta!

Ezáltal az ETA a.s. kijelenti, hogy a MPC601BT típusú rádióberendezések megfelelnek a 2014/53/EU irányelvnek. Az EU-megfelelőségi nyilatkozat teljes szövege a következő internetes címen érhető el: http://www.hyundai-electronics.cz/declaration_of_conformity

HYUNDAI

Licensed by Hyundai Corporation Holdings, Korea

Výrobce/Producer: ETA a. s., náměstí Práce 2523, 760 01 Zlín, CZ

GENUINE PRODUCT OF
HYUNDAI CORPORATION