Robotický vysavač 2 v 1 se smart aplikací • NÁVOD K OBSLUZE CZ 4-20
Robotický vysávač 2 v 1 so smart aplikáciou • NÁVOD NA OBSLUHU SK 21-38
Robot vacuum cleaner 2 in 1 with smart application • USER MANUAL EN 39-56
Robot porszívó 2 az 1-ben intelligens alkalmazással • HASZNÁLATI ÚTMUTATÓ HU 57-74
Odkurzacz automatyczny 2 w 1 z aplikacją smart • INSTRUKCJA OBSŁUGI PL 75-92
Staubsaugerroboter 2 in 1 mit Smart-App • BEDIENUNGSANLEITUNG DE 93-110
Робот-пилосос 2-в-1 зі смартзастосунком • ІНСТРУКЦІЯ З ЕКСПЛУАТАЦІЇ UA 111-130

LEONE II



ANDROID APP ON Google play

Download on the App Store

30/03/2026

OBSAH | CONTENT | TARTALOM | SPIS TREŚCI | INHALT | ЗМІСТ

CZ – ROBOTICKÝ VYSAVAČ 2 V 1 SE SMART APLIKACÍ

1. BEZPEČNOSTNÍ POKYNY 4
2. POUŽITÍ 7
3. SOUČÁSTI VÝROBKU 7
4. PŘÍPRAVA K POUŽITÍ 11
5. POUŽÍVÁNÍ VYSAVAČE 11
6. APLIKACE ETA SMART 14
7. ÚDRŽBA VYSAVAČE 15
8. ŘEŠENÍ PROBLÉMŮ 18
9. TECHNICKÁ SPECIFIKACE 18
10. EKOLOGIE 20

SK – ROBOTICKÝ VYSÁVAČ 2 V 1 SO SMART APLIKÁCIOU

1. BEZPEČNOSTNÉ POKYNY 21
2. POUŽITIE 24
3. SÚČASTI VÝROBKU 24
4. PRÍPRAVA NA POUŽITIE 28
5. POUŽÍVANIE VYSÁVAČA 29
6. APLIKÁCIA ETA SMART 32
7. ÚDRŽBA VYSÁVAČA 32
8. RIEŠENIE PROBLÉMOV 35
9. TECHNICKÁ ŠPECIFIKÁCIA 36
10. EKOLÓGIA 38

EN – ROBOT VACUUM CLEANER 2 IN 1 WITH SMART APPLICATION

1. GENERAL SAFETY INSTRUCTIONS 39
2. APPLICABILITY 42
3. PRODUCT COMPONENTS 42
4. PREPARATION FOR USE 46
5. VACCUM CLEANER USE 46
6. APPLICATION ETA SMART 50
7. VACUUM CLEANER MAINTENANCE 50
8. PROBLEMS SOLUTIONS 53
9. TECHNICAL SPECIFICATION 54
10. ENVIRONMENTAL PROTECTION 55

HU – ROBOT PORSZÍVÓ 2 AZ 1-BEN INTELLIGENS ALKALMAZÁSSAL

1. BIZTONSÁGI ELŐÍRÁSOK 57
2. ALKAMAZHATÓSÁG 60
3. A TERMÉK ALKOTÓRÉSZEI 60
4. HASZNÁLATI ELŐKÉSZÍTÉS 64
5. A PORSZÍVÓ HASZNÁLATA 64
6. ETA SMART ALKALMAZÁS 68
7. A PORSZÍVÓ KARBANTARTÁSA 68
8. PROBLÉMA-MEGOLDÁS 71
9. MŰSZAKI SPECIFIKÁCIÓ 72
10. ÖKOLÓGIA 73

PL – ODKURZACZ AUTOMATYCZNY 2 W 1 Z APLIKACJĄ SMART

1. WSKAZÓWKI BEZPIECZEŃSTWA 75
2. ZASTOSOWANIA 78
3. CZĘŚCI WYROBU 78
4. PRZYGOTOWANIE DO UŻYCIA 82
5. UŻYWANIE ODKURZACZA 83
6. APLIKACJA ETA SMART 86
7. UTRZYMANIE ODKURZACZA 87
8. ROZWIĄZYWANIE PROBLEMÓW 90
9. SPECYFIKACJA TECHNICZNA 90
10. EKOLOGIA 92

DE – STAUBSAUGERROBOTER 2 IN 1 MIT SMART-APP

1. SICHERHEITSANWEISUNGEN....93
2. VERWENDUNG....96
3. PRODUKTTEILE....96
4. VORBEREITUNG VOR DEM EINSATZ DES STAUBSAUGERS....100
5. BETRIEB....101
6. APPLIKATION FÜR ETA SMART....104
7. WARTUNG....104
8. PROBLEMELÖSEN....107
9. TECHNISCHE DATEN....108
10. ÖKOLOGIE....110

UA – РОБОТ-ПИЛОСОС 2-В-1 ЗІ СМАРТЗАСТОСУНКОМ

1. ІНСТРУКЦІЇ З БЕЗПЕКИ....111
2. ВИКОРИСТАННЯ....115
3. СКЛАДОВІ ЧАСТИНИ ВИРОБУ....115
4. ПІДГОТОВКА ДО ВИКОРИСТАННЯ....119
5. КОРИСТУВАННЯ ПИЛОСОСОМ....119
6. ЗАСТОСУНОК ETA SMART....123
7. ОБСЛУГОВУВАННЯ ПИЛОСОСА....124
8. УСУНЕННЯ НЕСПРАВНОСТЕЙ....127
9. ТЕХНІЧНІ ХАРАКТЕРИСТИКИ....127
10. ЕКОЛОГІЯ....129

Obrázky jsou pouze ilustrační / Obrázky sú len ilustračné / Product images are for illustrative purposes only / Illusztratív képek / Zdjęcia służą wyłącznie jako ilustracja / Die aufgeführten Abbildungen dienen nur zur Illustration / Зображення наведені лише для ілюстрації.

CZ – Robotický vysavač 2 v 1 se smart aplikací

eta 5254 LEONE II

NÁVOD K OBSLUZE

Vážený zákazníku, děkujeme Vám za zakoupení našeho produktu. Tento návod spolu s pokladním dokladem a podle možností i s obalem a vnitřním obsahem obalu dobře uschovejte.

Tip
Pro prvotní spárování vysavače s Vaší domácí Wifi sítí pomocí aplikace *"ETA SMART"* navštivte naše webové stránky http://eta.cz/robot/.

1. BEZPEČNOSTNÍ POKYNY

- Instrukce v návodu považujte za součást spotřebiče a postupte je jakémukoliv dalšímu uživateli spotřebiče.
- Zkontrolujte, zda údaj na typovém štítku odpovídá napětí ve Vaší elektrické zásuvce.
- Tento spotřebič mohou používat děti ve věku 8 let a starší a osoby se sníženými fyzickými či mentálními schopnostmi nebo nedostatkem zkušeností a znalostí, pokud jsou pod dozorem nebo byly poučeny o používání spotřebiče bezpečným způsobem a rozumí případným nebezpečím. Děti si se spotřebičem nesmějí hrát. Čištění a údržbu prováděnou uživatelem nesmějí provádět děti bez dozoru.
- Jestliže je napájecí přívod adaptéru tohoto spotřebiče poškozen, musí být nahrazen výrobcem, jeho servisním technikem nebo podobně kvalifikovanou osobou, aby se tak zabránilo vzniku nebezpečné situace.
- Před výměnou příslušenství nebo přístupných částí, které se při používání pohybují, před montáží a demontáží, před čištěním nebo údržbou, spotřebič vypněte.
- Abyste předešli úrazu, nepřikládejte ruce/prsty do rotačního kartáče.
- Nikdy spotřebič nepoužívejte, pokud má poškozený napájecí přívod nebo vidlici, pokud nepracuje správně, upadl na zem a poškodil se nebo spadl do vody. V takových případech zaneste spotřebič do odborného servisu k prověření jeho bezpečnosti a správné funkce.
- **UPOZORNĚNÍ**: Pro dobíjení akumulátoru používejte pouze nabíjecí stanici a adaptér dodaný s tímto přístrojem.
- Spotřebič musí být napájen pouze bezpečným malým napětím odpovídajícím značení spotřebiče.
- Výrobek je určen pouze pro použití v domácnostech a podobné účely (v obchodech, kancelářích a podobných pracovištích, v hotelích, motelech a jiných obytných prostředích, v podnicích zajišťujících nocleh se snídaní)! Není určen pro komerční použití!
- **Vysavač, nabíjecí stanici, adaptér a jeho zástrčku nikdy neponořujte do vody (ani částečně). Zároveň zabraňte jejich polití.**

- Vysavač nenechávejte vystavený povětrnostním vlivům (**déšť, mráz, přímé sluneční záření** atd.).
- Nevysávejte ostré předměty (např. **sklo, střepy**), horké, hořlavé, výbušné předměty (např. **popel, hořící zbytky cigaret, benzín, ředidla a aerosolové výpary**), ale ani maziva (např. **tuky, oleje**), žíravé prostředky (např. **kyseliny, rozpouštědla**). Vysátím těchto předmětů může dojít k poškození filtrů, popř. vysavače.
- Aby se zajistila bezpečnost a správná funkčnost přístroje, používejte jen originální náhradní díly a výrobcem schválené příslušenství.
- Spotřebič nikdy nepoužívejte pro žádný jiný účel, než pro který je určen a popsán v tomto návodu!
- Zabezpečte prosím spáry a mezery na podlahách (např. u přechodových lišt) aby nedocházelo k poškozování rotačních kartáčů. Tyto spáry mohou také omezit vysavač zaseknutím štětin kartáče do tohoto prostoru.
- Vysavač nelze použít na koberci, jehož délka vlasu je více než 1 cm. Vysavač zároveň nemusí správně fungovat na některých druzích tmavých koberců, které svým povrchem "matou" senzory a mohou způsobit chaotický pohyb vysavače, případně na daný povrch nenajede. Vysavač dokáže přejet přechodové lišty do cca 2 cm. V případě potřeby (např. vyšších prahů) lze nastavit zakázanou zónu, aby nedošlo k zaseknutí robotu.
- Ve spotřebiči používejte pouze výrobcem schválený typ akumulátoru. Nepoužívejte baterie, které se nesmějí nabíjet.
- Pokud se spotřebič delší dobu nepoužívá, odpojte nabíjecí stanici od elektrického napájení. Vysavač vypněte a povysuňte mimo kontakty nabíjecí stanice. Tím zabráníte vybíjení vysavače.
- Nedobíjejte akumulátor, ze kterého uniká elektrolyt.
- Kontakty akumulátoru nespojujte! Pokud akumulátor nepoužíváte, držte jej z dosahu kovových předmětů, jako jsou kancelářské sponky, mince, klíče, hřebíky, šroubky nebo další drobné kovové předměty, které mohou způsobit zkratování svorek akumulátoru. Vzájemné zkratování svorek akumulátoru může způsobit popáleniny nebo požár.
- Pokud akumulátor/baterie teče, okamžitě je vyměňte, v opačném případě může poškodit spotřebič (dálkový ovladač). Akumulátor/baterie odevzdejte na určených sběrných místech.
- Udělejte opatření, která zabrání vysavači přerušení úklidu:
  - Umístěte na bezpečné místo předměty, které se dají snadno převrhnout (např. vázy).
  - Zabezpečte okraje koberců.
  - Visící ubrusy a záclony by se neměly dotýkat země.
  - Hořlavé předměty musí být umístěny dále od zdroje ohně.
  - Volně položené přívodní kabely srovnejte či zabezpečte proti kolizi s vysavačem.
  - Posbírejte noviny, knihy, časopisy a větší kusy papíru rozházené po zemi.
- Hlavní kartáč a zásobník na nečistoty musí být správně nainstalován.
- Senzory proti pádu před použitím vyčistěte.
- Pokud požadujete úklid v jedné místnosti, zavřete všechny související dveře.
- Vysavač potřebuje pro úklid pod nábytkem minimálně 11 cm na výšku volného prostoru, aby nedošlo k jeho zachycení, či uvíznutí.
- Nedovolte, aby vysavač spadnul. Pokud by k tomu došlo, spusťte vysavač a sledujte jeho pohyb pro kontrolu, zda je všechno v pořádku. Tato kontrola je důležitá pro následný úklid bez Vaší přítomnosti.
- Pamatujte na to, že se robot pohybuje sám od sebe. Při chůzi v prostoru pohybu robota buďte tedy opatrní a nešlápněte na něj!
- Vybitý akumulátor zlikvidujte vhodným způsobem (viz odst. **10. EKOLOGIE**).
- Případné texty v cizím jazyce a obrázky uvedené na obalech, nebo výrobku, jsou přeloženy a vysvětleny na konci této jazykové mutace.
- Výrobce neodpovídá za škody způsobené nesprávným používáním spotřebiče a příslušenství a v případě nedodržení výše uvedených bezpečnostních upozornění. Za nesprávné používání spotřebiče se mj. považuje nedodržování pravidelné výměny či údržby veškerých filtrů.

Bezdrátové spojení a kompatibilita

- Společnost ETA nemůže být žádným způsobem zodpovědná za jakékoliv náhodné, nepřímé nebo následné škody, ani za ztráty dat či ztráty způsobené únikem informací během komunikace prostřednictvím bezdrátových technologií.
- Úspěšnou bezdrátovou komunikaci nelze 100% zaručit u všech Smart zařízení a Wifi sítí (routerů). Vzhledem k rozmanitosti přístrojů na trhu mohou nastat případy, kdy charakter či specifikace daného Smart zařízení či Wifi sítě (routeru) znemožňuje připojení, případně je nějakým způsobem narušeno. Úspěšnost bezdrátové komunikace prostřednictvím Wifi sítě dále také ovlivňuje řada faktorů včetně hardwarové a softwarové konfigurace. Spojení mezi robotem a vaší Wifi sítí může být také negativně ovlivněno okolními Wifi sítěmi, které mohou být naladěny na stejný kanál a tím narušovat spojení (např. na sídlištích, v bytových domech atp.). Tyto skutečnosti nejsou důvodem k reklamaci spotřebiče.

Aplikace je vlastněna a provozována společností ETA a.s. (dále jen „Výrobce“). Při registraci do aplikace předává zákazník osobní údaje Výrobci, který se stává správcem osobních údajů. Aplikace a s tím spojená ochrana osobních údajů se řídí podmínkami a zásadami ochrany osobních údajů Výrobce, které jsou zákazníkovi dostupné při registraci do aplikace.

	Pouze autorizovaný servis je oprávněn provádět opravy nebo úpravy tohoto výrobku, jinak neodborné zacházení může způsobit požár, úraz elektrickým proudem nebo poranění.		Nepoužívejte žádnou jinou nabíjecí stanici včetně přiloženého síťového adaptéru než ten, který je součástí tohoto výrobku.
	Nikdy se nedotýkejte napájecího adaptéru mokrou rukou - může dojít k úrazu elektrickým proudem.		Neohýbejte nadměrně přívodní kabel nebo ho nezatěžujte, mohlo by to způsobit jeho poškození, požár či úraz elektrickým proudem.
	Vysavač nepoužívejte venku, mohlo by dojít k poškození vysavače.		Zamezte styku výrobku s cigaretami, zapalovači, sirkami nebo jinými tepelnými zdroji nebo hořlavými materiály.
	Vysavače nepoužívejte v komerčních prostorách, mohlo by dojít k poškození nadměrným používáním.		Před použitím odstraňte všechny snadno zničitelné předměty (vč. předmětů s vysokou odrazovou vlastností, látky, skleněné lahve, atd.), mohlo by dojít k poškození těchto předmětů či omezení funkce vysavače.
	Přívodní konektor adaptéru do nabíjecí stanice zcela zasuňte, jinak by mohlo dojít k úrazu el. proudem, zkratu, či požáru.		Na vysavač nestoupejte ani nesedejte, mohlo by dojít k poškození vysavače či ke zranění.
	Nevysávejte vodu ani jiné tekutiny, mohlo by dojít k poškození vysavače.		Vysavač nepoužívejte na malých stolcích a židlích či na malém prostoru, mohlo by dojít k poškození vysavače.

2. POUŽITÍ

Zařízení je určeno k použití doma, v hotelových pokojích a malých kancelářích.
Je vhodné k čištění různých koberců s krátkým vlasem, dřevěných podlah, tvrdých podlah, keramických dlaždic atd.

Jelikož se vysavač pohybuje volně v prostoru Vaší domácnosti, tak je nutné prostředí přizpůsobit této skutečnosti. Před použitím z podlahy odstraňte všechny nežádoucí předměty (natažené kabely, pohozené oblečení, papíry, sáčky apod.), které by mohly bránit pohybu vysavače nebo naopak křehké předměty (např. skleněné a keramické vázy), které by vysavač mohl svým pohybem poškodit.

Budete-li vysavač používat ve vícepatrové domácnosti, tak je nutné společně s vysavačem přenášet mezi jednotlivými patry i nabíjecí stanici.

3. SOUČÁSTI VÝROBKU

3.1 OBSAH BALENÍ A DOKOUPITELNÉ PŘÍSLUŠENSTVÍ

Položka	Popis	Označení	Množství	Obj. kód
	Robotický vysavač	**A**	1	-
	Zásobník na nečistoty / nádržka na vodu (instalován ve vysavači)	**B**	1	-
	Rotační úchyty pro mopy	**E**	2	ETA625400020
	Mopy	**E1**	2+2	ETA625400010
	Nabíjecí základna	**D**	1	ETA525400030
	Napájecí adaptér	**D4**	1	ETA525400040
	Dálkový ovladač	**F**	1	-
	Boční kartáček (instalován na vysavači)	**A6**	1	ETA625400040
	Kryt hlavního kartáče (instalován na vysavači)	**A8**	1	ETA625400080
	Hlavní kartáč - hybridní (instalován na vysavači)	**A7a**	1	ETA625400060

Položka	Popis	Označení	Množství	Obj. kód
	Hlavní kartáč - silikonový	**A7b**	1	ETA625400070
	HEPA filtr (instalován ve vysavači)	**B3**	1	ETA625400100
	Molitanový filtr (instalován ve vysavači)	**B4**	1	
	Nástroj na čištění	**G**	1	ETA625400050
-	Akumulátor (instalován ve vysavači)	-	1	ETA625400110

3.2 ROBOTICKÝ VYSAVAČ

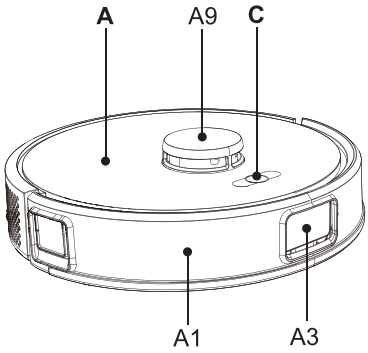

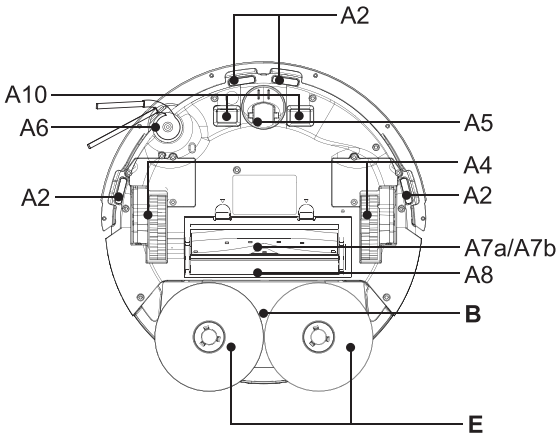

A – Robotický vysavač
A1 – Přední nárazník
A2 – Senzory proti pádu ze schodů
A3 – Přední IR senzor a laser
A4 – Pohonná kola (levé/pravé)
A5 – Přední kolo
A6 – Boční kartáček
A7a – Hlavní kartáč - hybridní
A7b – Hlavní kartáč - silikonový
A8 – Kryt hlavního kartáče
A9 – Laserový modul
A10 – Nabíjecí kontakty

B – Zásobník na nečistoty / nádržka na vodu

C – Ovládací panel

E – Rotační úchyty pro mopy

3.3 ZÁSOBNÍK NA NEČISTOTY / NÁDRŽKA NA VODU

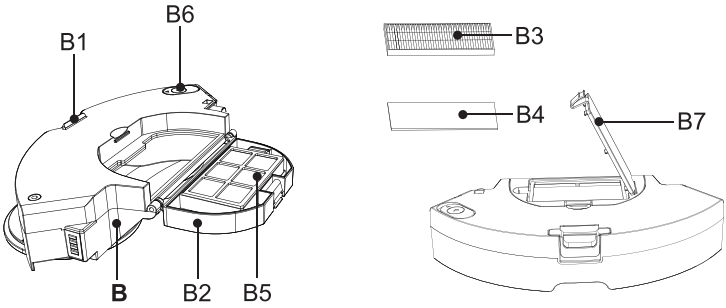

B – Zásobník na nečistoty / nádržka na vodu
B1 – Tlačítko pro uvolnění
B2 – Víko zásobníku na nečistoty
B3 – HEPA filtr
B4 – Molitanový filtr
B5 – Separátor
B6 – Zátka nádržky na vodu
B7 – Kryt prostoru filtrů

3.4 OVLÁDACÍ PANEL

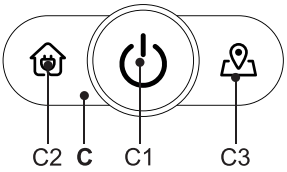

C – Ovládací panel
C1 – Tlačítko ZAP. / VYP. / AUTO (automatický úklid) / STOP (PAUZA)
C2 – Tlačítko NABÍJENÍ / STOP (PAUZA)
C3 – Tlačítko LOKÁLNÍ ÚKLID / STOP (PAUZA)

3.5 NABÍJECÍ ZÁKLADNA

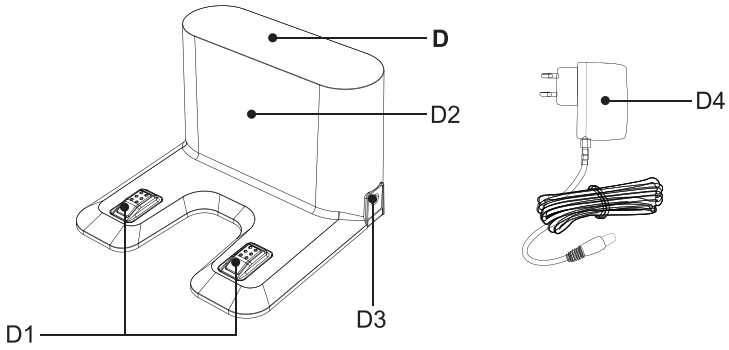

D – Nabíjecí základna
D1 – Nabíjecí kontakty
D2 – Signalizační plocha
D3 – Napájecí zdířka
D4 – Napájecí adaptér

3.6 ROTAČNÍ ÚCHYTY PRO MOPY

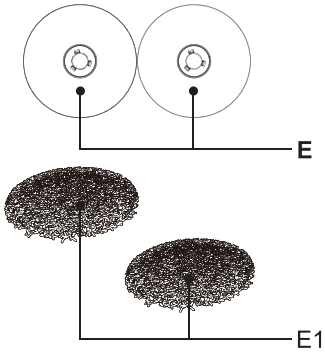

E – Rotační úchyty pro mopy
E1 – Mopy

3.7 DÁLKOVÝ OVLADAČ

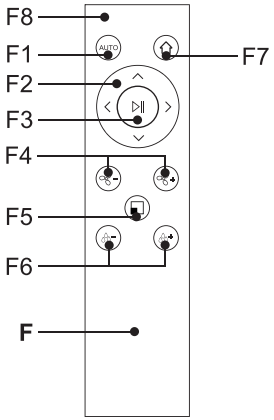

F – Dálkový ovladač
F1 – Tlačítko ZAP. /VYP. /AUTO (automatický úklid) / STOP (PAUZA)
F2 – Směrová tlačítka pro manuální ovládání (VPŘED / VPRAVO/ VLEVO / VZAD)
F3 – Tlačítko AUTO (automatický úklid) / START / STOP (PAUZA)
F4 – Tlačítka (-/+) pro nastavení úrovně sacího výkonu
F5 – Tlačítko LOKÁLNÍ ÚKLID / STOP (PAUZA)
F6 – Tlačítka (-/+) pro nastavení intenzity mopování
F7 – Tlačítko pro návrat do nabíjecí stanice
F8 – Světelná kontrolka stisknutí tlačítka

Upozornění k dálkovému ovladači
- Nepoužívejte rozdílné typy baterií. Nepoužívejte spolu ani použité a nové baterie.
- Baterie, které k tomu nejsou určeny, se nesmějí nabíjet.
- Akumulátorové baterie se musí před nabíjením vyjmout ze spotřebiče.
- Pokud spotřebič nebudete dlouhodobě používat, vyjměte z něj baterie.
- Napájecí svorky se nesmějí zkratovat.

Napájení
Typ baterií: 2x AAA

Vložení / výměna baterií
Odejměte kryt v zadní části ovladače a vložte baterie. Dbejte na správnou polaritu. Opačným způsobem nasaďte kryt zpět.

4. PŘÍPRAVA K POUŽITÍ

Odstraňte veškerý obalový materiál, vyjměte vysavač a příslušenství.
Z vysavače odstraňte všechny případné adhezní fólie, samolepky, papír nebo jiné ochranné přepravní prvky.

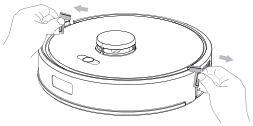

4.1 PŘÍPRAVA VYSAVAČE

Dle použití instalujte zásobník na nečistoty **B** a rotační úchyty pro mopy **E** včetně mopů **E1.**
Nainstalujte boční kartáček **A6.**

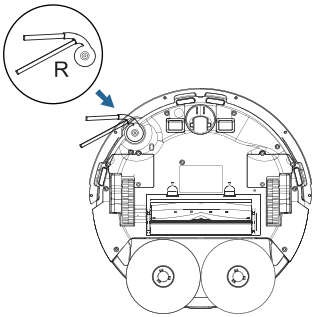

4.2 INSTALACE ZÁKLADNY

1. Umístěte základnu na podlahu. Ujistěte se, zda je dostatečný prostor po stranách základny (minimálně 1 m) a před základnou (minimálně 2 m). Vyvarujte se tomu, aby základna byla vystavena slunečnímu záření.
2. Připojte základnu k el. síti.

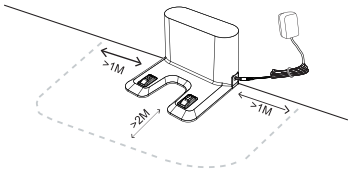

5. POUŽÍVÁNÍ VYSAVAČE

5.1 ZAPNUTÍ VYSAVAČE

1. Stiskněte dlouze (cca 5 sekundy) tlačítko **C1.**
2. Jakmile se ozve akustická signalizace a hlasové upozornění, je vysavač připraven k použití.

Poznámka
Hlasová upozornění jsou továrně nastavena na češtinu.

5.2 NABÍJENÍ AKUMULÁTORU

1. Zkontrolujte, zda je nabíjecí základna připojená k el. síti.
2. Položte vysavač do blízkosti nabíjecí základny, stiskněte tlačítko **C2/F7** a vyčkejte, než vysavač správně najede k nabíjecím kontaktům. Pokud je akumulátor příliš vybitý, umístěte vysavač správným způsobem přímo k nabíjecím kontaktům.

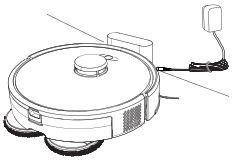

Poznámky

- Standardní doba nabíjení je cca 3-4 hod. Plně nabitý akumulátor poskytne dobu provozu v závislosti na nastavených funkcích a výkonu až 235 minut.
- Uvedená doba provozu vychází z interního testování společnosti ETA a platí pouze pro nový a plně nabitý akumulátor. V závislosti na stáří a opotřebení akumulátoru doba provozu klesá.
- Po provedení úklidu vysavač automaticky vyhledává základnu.
- Přehled stavu akumulátoru snadno zjistíte pomocí aplikace *"ETA SMART"*. Pomocí aplikace lze také kdykoliv vysavač poslat zpět na základnu.

5.3 SPUŠTĚNÍ / REŽIM PŘIPRAVENOSTI / AUTOMATICKÉ VYPNUTÍ / DĚTSKÝ ZÁMEK

Spuštění (Úklid)
Stisknutím tlačítka **C1/C3/F3/F5** uvedete vysavač do provozu.

Režim připravenosti (Pauza)
Do režimu připravenosti se vysavač uvádí vždy po zapnutí. Je-li vysavač v provozu (uklízí), tak ho do režimu připravenosti uvedete stisknutím tlačítka **C1/C2/C3/F1/F3/F5.**

Poznámka

Vysavač musí vyjíždět na zadaný úklid z nabíjecí stanice. Nabíjecí stanici umístěte na vhodné místo dle instrukcí uvedených výše a nepřemisťujte ji. Tím zajistíte úspěšný návrat vysavače zpět na nabíjecí stanici.

Automatické vypnutí
Pokud se vysavač zastaví volně v prostoru, tak se po cca 4 hodinách nečinnosti automaticky vypne. Poté je nutné vysavač opět standardně zapnout dlouhým stiskem (cca na 5 sekund) tlačítka **C1.**

Dětský zámek
Stiskněte dlouze tlačítko **C3** (cca 5 sekund). Poté dojde k uzamknutí všech tlačítek na ovládacím panelu. Dětský zámek deaktivujete opětovným dlouhým stisknutím tlačítka **C3** (cca 5 sekund).

Poznámka

Pomocí aplikace *"ETA SMART"* lze vysavač ovládat i s aktivovaným dětským zámkem.

5.4 REŽIMY ÚKLIDU A FUNKCE VYSAVAČE BEZ VYUŽITÍ APLIKACE ETA SMART

Manuální ovládání
Pomocí směrových tlačítek **F2** lze vysavač manuálně ovládat a uklízet s ním pouze tam, kde je potřeba.

Automatický úklid
Stiskněte jedno z tlačítek **C1/F1/F3**. Vysavač se při úklidu pohybuje postupně a systematicky v prostoru podle naprogramované trasy. Prostor si rozčlení na jednotlivé segmenty. Jakmile vysavač uklidí celý dostupný prostor, tak automaticky vyhledá nabíjecí stanici.

Lokální úklid
Umístěte vysavač do místa, kde chcete provést úklid a stiskněte tlačítko **C3**. Vysavač provede úklid menší plochy (cca 1,5 x1,5 m) v daném místě. Po provedení úklidu vysavač automaticky vyhledá nabíjecí stanici.

Návrat do nabíjecí stanice
Vysavač disponuje funkcí automatického návratu do nabíjecí stanice pro provedení daného úklidu. Vysavač můžete do nabíjecí stanice odeslat také pomocí tlačítek **C2/F7.**

Funkce pokračování v úklidu
Pokud kapacita akumulátoru klesne na příliš nízkou úroveň během úklidu, vysavač se automaticky vrátí do parkovací stanice. Po nabití akumulátoru bude vysavač pokračovat v daném (nedokončeném) úklidu (pokud je aktivována tato funkce v aplikaci *"ETA SMART"*).

Tovární nastavení
Umístěte vysavač do nabíjecí stanice. Stiskněte dlouze (cca na 10 sekund) a současně tlačítka **C1** a **C2**. Tím dojde k uvedení vysavače do továrního nastavení.

UPOZORNĚNÍ
Berte na vědomí, že uvedením vysavače do továrního nastavení ztratíte vše, co jste nastavili pomocí aplikace *"ETA SMART"*.

5.5 MOPOVÁNÍ

1. Z vysavače vyjměte zásobník na nečistoty s nádržkou na vodu **B**. Do spodní části nasaďte rotační úchyty pro mopy **E**. Odklopte zátku **B6** a naplňte nádržku čistou vodou.

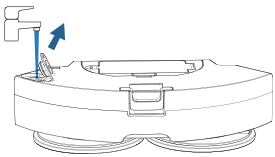

2. Uzavřete zátku **B6.**

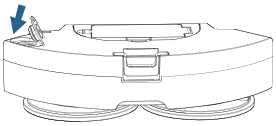

3. Na rotační úchyty **E** nasaďte mopy **E1.**

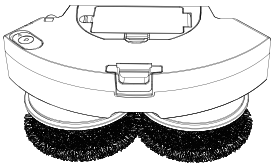

4. Vložte zásobník na nečistoty s naplněnou nádržkou na vodu a nainstalovanými mopy zpět do vysavače.

5. Zapněte vysavač a zvolte požadovaný režim úklidu.

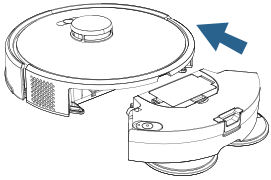

Poznámky

- Při mopování doporučujeme provádět úklid po jednotlivých místnostech.
- Nepřidávejte do vody žádné čisticí prostředky, jinak způsobíte zalepení děr a nefunkčnost mopovacího nástavce.
- Vysavač při mopování kontrolujte a dle potřeby do nádržky doplňte vodu, případně opláchněte mopy.
- Nepoužívejte funkci mopování na kobercích a zabraňte případnému najetí vysavače na koberec.
- Po použití odejměte a vyčistěte rotační úchyty a mopy, z nádržky vylejte přebytečnou vodu.

5.6 SVĚTELNÁ SIGNALIZACE VYSAVAČE

Tlačítko	Stav	Význam
C1	svícení modře	Probíhá automatický úklid
	blikání modře	Načítání systému
C2	svícení modře	Akumulátor je plně nabitý
	pomalé blikání modře	Probíhá nabíjení akumulátoru
	blikání modře	Akumulátor je téměř nabitý (ukončení procesu nabíjení)
C3	svícení modře	Probíhá lokální úklid
C1+C2+C3	pomalé blikání modře	Režim připravenosti (Pauza)
		Připojování k Wifi síti
	blikání modře	Tovární nastavení
		Připojení k Wifi síti selhalo
	svícení modře	Úspěšné připojení k Wifi síti
	svícení červeně	Akumulátor je téměř vybitý
	blikání červeně	Chybové hlášení

Světelná signalizace vysavače má zpravidla více významů. Obecně se při chybovém hlášení signalizace rozsvítí červeně. Pro správné pochopení chybového hlášení je nutné vysavač používat společně s aplikací *"ETA SMART"*, kde se dozvíte bližší informace o daném problému.

6. APLIKACE ETA SMART

Vysavač lze ovládat ve zjednodušeném režimu pomocí tlačítek na ovládacím panelu **C** nebo dálkovým ovladačem **F. Pro využití jeho plného potenciálu je však potřeba instalace a použití chytré aplikace *"ETA SMART"*, která rozšíří jeho funkčnost a uživatelský komfort.**

Veškeré další informace, návod na obsluhu aplikace, instrukce a rady k úspěšnému spárování s domácí sítí, naleznete na adrese:

www.eta.cz/robot/

Aplikaci naleznete v databázi aplikací App Store či Google Play, nebo můžete pro urychlení použít následující QR kód:

Poznámky
Pokud není QR kód aktivní, vyhledejte aplikaci manuálně podle názvu.

7. ÚDRŽBA VYSAVAČE

Údržbu a čištění provádějte pravidelně v závislosti na četnosti používání a také objemu úklidů. Ve více znečištěném prostředí (domácnost s domácími mazlíčky) bude nutná častější údržba. **Zanedbání údržby může způsobit poškození vysavače a jeho součástí!**

7.1 ČIŠTĚNÍ NABÍJECÍCH KONTAKTŮ

Vypněte vysavač a odpojte nabíjecí základnu od el. sítě! Očistěte nabíjecí kontakty (**A10, D1**) měkkým suchým hadříkem. Čištění provádějte alespoň 1x za měsíc. **K čištění kontaktů nepoužívejte žádné agresivní čisticí prostředky nebo oleje.**

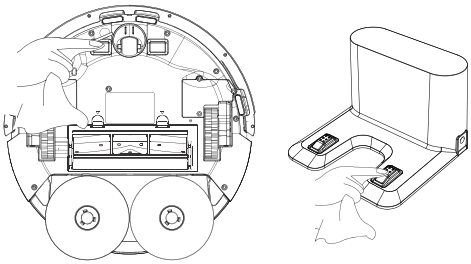

7.2 ČIŠTĚNÍ ZÁSOBNÍKU NA NEČISTOTY / NÁDRŽKY NA VODU, FILTRŮ, ROTAČNÍCH ÚCHYTŮ PRO MOPY A MOPŮ

1. Vyjměte zásobník na nečistoty s nádržkou na vodu **B** z vysavače **A**. Poté odejměte rotační úchyty **E** a mopy **E1.**

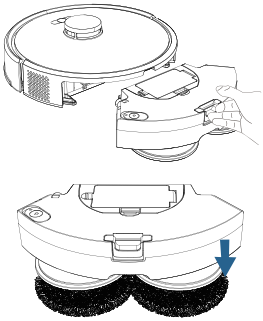

2. Z nádržky vylejte zbylou vodu.

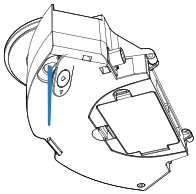

3 . Zásobník na nečistoty vyčistěte nástrojem **G** (nebo jiným vhodným).

4. Vyjměte ze zásobníku na nečistoty filtry a vyčistěte je nástrojem **G** (nebo jiným vhodným). HEPA filtr **B3** jemně vyfoukejte nebo vyklepejte. Molitanový filtr **B4** a separátor **B5** můžete opláchnout pod tekoucí vodou.

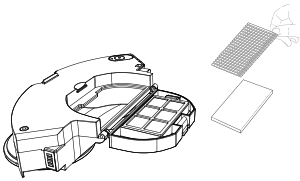

UPOZORNĚNÍ

- K čistění HEPA filtru nepoužívejte žádné agresivní prací nebo čisticí prostředky ani horkou vodu.
- Pro zachování filtračních parametrů HEPA filtru doporučujeme čištění suchou cestou.
- **Pokud se rozhodnete HEPA filtr umýt vodou, sníží se jeho filtrační schopnosti.** Maximální počet umytí filtru je 3x. Poté je nutné zakoupit nový.
- HEPA filtr doporučujeme měnit alespoň 2x za rok.
- HEPA filtr není určen pro mytí v myčce nádobí.
- Zanedbání čištění a případně výměny HEPA filtru může vést k poruše vysavače!

5. Z rotačních úchytů **E** odejměte mopy **E1**. Povrch rotačních mopů otřete měkkým vlhkým hadříkem a mopy **E1** opláchněte pod tekoucí vodou a následně je vyždímejte. Poté nechte vše důkladně vyschnout.

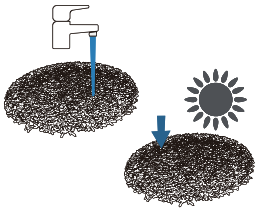

6. Po provedení údržby složte zásobník na nečistoty včetně filtrů, rotačních úchytů a mopů a vložte ho zpět do vysavače.

7.3 ČIŠTĚNÍ HLAVNÍHO KARTÁČE

1. Stiskněte příslušné aretační prvky a odejměte kryt **A8** a vyjměte hlavní kartáč **A7a/A7b.**

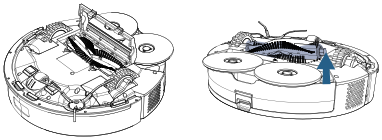

2. Vyčistěte hlavní kartáč nástrojem na čištění **G** (nebo jiným vhodným). Pro odstranění namotaných vlasů/chlupů můžete použít také nůžky. Kryt hlavního kartáče a prostor pro hlavní kartáč otřete měkkým suchým hadříkem.

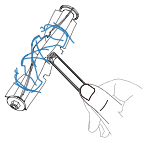

3. Po provedení údržby vložte hlavní kartáč zpět do vysavače.

7.4 ČIŠTĚNÍ BOČNÍHO KARTÁČKU

1. Vycvakněte kartáček **A6** z vysavače.
2. Kartáček vyčistěte a odstraňte z něj namotané vlasy/chlupy.
3. Po provedení údržby přicvakněte boční kartáček zpět na své místo.

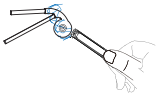

7.5 ČIŠTĚNÍ KOLEČEK

Vyčistěte přední, levé i pravé kolečko pomocí nástroje **G**. Přední kolečko lze pro snadnější údržbu vyjmout, zejména k vůli namotaným vlasům/chlupům kolem hřídele. Pod kolečko vložte tenký předmět (úzký šroubovák, příborový nůž) a kolečko vytlačte směrem nahoru. Vyčistěte i prostor pod kolečkem.

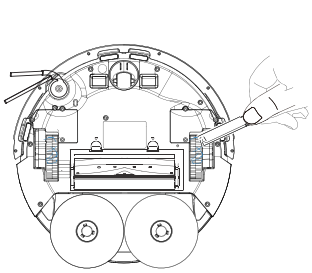

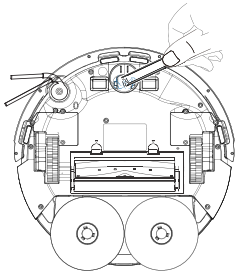

UPOZORNĚNÍ
Na osách koleček se mohou namotávat vlasy/chlupy a ulpívat další nečistoty. Kolečka pravidelně kontrolujte a čistěte.

7.6 ČIŠTĚNÍ SENZORŮ

Po dokončení každého úklidu očistěte senzory pomocí měkkého suchého hadříku.

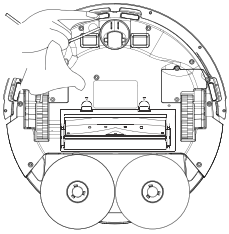

7.7 VÝMĚNA AKUMULÁTORU

Odšroubujte 2 šrouby krytu prostoru pro akumulátor na spodní straně vysavače. Vyjměte akumulátor a odpojte konektor. Pro odpojení konektoru použijte větší sílu pro překonání bezpečnostní pojistky proti samovolnému rozpojení. Poté můžete vložit a připojit nový akumulátor.

8. ŘEŠENÍ PROBLÉMŮ

Problém	Řešení
Vysavač nelze spustit	Nízká úroveň kapacity akumulátoru. Umístěte vysavač na nabíjecí stanici a nechte ho nabít.
	Teplota okolního prostředí je nižší než 0 °C nebo vyšší než 40 °C. Pracovní teplota zařízení je 0-40 °C.
Vysavač nelze nabít	Odejměte vysavač z nabíjecí stanice a zkontrolujte, zda je nabíjecí stanice správně připojena k el. síti.
	Zkontrolujte a vyčistěte nabíjecí kontakty (na vysavači i na nabíjecí stanici).
Vysavač nemůže najít nabíjecí stanici	Vysavač se nachází příliš daleko od nabíjecí stanice, umístěte ho blíže k nabíjecí stanici. Nepřemisťujte během úklidu nabíjecí stanici.
Vysavač se chová abnormálně	Restartujte vysavač.
Vysavač vydává abnormální zvuky	Zkontrolujte pohonná kola a kartáče, zda nejsou blokovány. Případně je vyčistěte.
Snižuje se schopnost vysávání nebo prach z vysavače vypadává	Zásobník na nečistoty je plný, vyčistěte ho.
	HEPA filtr je znečištěný, vyčistěte nebo vyměňte HEPA filtr. Filtry jsou znečištěné, vyčistěte je nebo je vyměňte.
	Hlavní kartáč je znečištěn, vyčistěte ho.

Poznámka

Pokud máte problém s mapováním či aplikace zobrazuje chybu lidaru, zkontrolujte, zda na robotu není v pracovní zóně laseru (na vrchní straně) nějaká samolepka či překážka apod. Pokud ano, odstraňte ji.

Další rady a pomoc naleznete na stránkách http://eta.cz/robot/ nebo v samotné aplikaci v příslušné sekci.

9. TECHNICKÁ SPECIFIKACE

Robotický vysavač	
Spotřebič třídy ochrany	III.
Provozní napětí	14,4 V (DC)
Akumulátor	Li-Ion
Kapacita akumulátoru	4500 mAh
Doba nabíjení	3-4 hod.
Hmotnost	2,8 kg
Rozměry	Ø 325 mm x 100 mm
Frekvenční rozsah	2,4 GHz

Robotický vysavač	
Výstupní výkon (EIRP)	15,95 dBm
Bezdrátová technologie	Wifi
Deklarovaná hladina akustického výkonu je 75 dB(A) re 1pW.	

Kompatibilita:
Wifi síť
- 2,4 GHz
- zabezpečení WPA1 a WPA2 (doporučeno WPA2)

UPOZORNĚNÍ
Zařízení nelze provozovat na Wifi sítích zabezpečených protokolem IEEE 802.1X (zpravidla firemní Wifi sítě).

Nabíjecí stanice	
Spotřebič třídy ochrany	II.
Hmotnost	150 g
Rozměry	85 x 126 x 128 mm
Vstupní napětí	20 V (DC)

Napájecí adaptér	
Název výrobce nebo ochranná známka, obchodní registrační číslo a adresa	ETA
Identifikační značka modelu adaptéru	KA24D-2001200EU
Vstupní napětí	100-240 V (AC)
Vstupní frekvence	50/60 Hz
Výstupní napětí	20 V (DC)
Výstupní proud	1,2 A
Výstupní výkon	24,0 W
Průměrná účinnost v aktivním režimu	≥ 88,73 %
Účinnost při malém zatížení (10 %)	≥ 83,45 %
Spotřeba energie ve stavu bez zátěže	0,0 W
Spotřebič třídy ochrany	II.

Tímto ETA a.s. prohlašuje, že typ rádiového zařízení ETA5254 je v souladu se směrnicí 2014/53/EU. Úplné znění EU prohlášení o shodě je k dispozici na stránkách výrobce.

Změna technické specifikace a obsahu případného příslušenství dle modelu výrobku vyhrazena výrobcem. Výrobce si také vyhrazuje právo na změny/aktualizace aplikace ETA SMART bez předchozího upozornění. Charakter těchto změn/ aktualizací může způsobit, že některé informace či postupy uvedené v tomto návodu budou neaktuální či nebudou popsány.

Kapacita baterie výrobku se postupně snižuje. Ke snížení kapacity baterie dochází při obvyklém užívání spotřebiče a považuje se za opotřebení spotřebiče. Snížení kapacity baterie není vadou spotřebiče.

Údržbu rozsáhlejšího charakteru nebo údržbu, která vyžaduje zásah do vnitřních částí spotřebiče, musí provést odborný servis! Nedodržením pokynů výrobce zaniká právo na opravu! Případné další informace o spotřebiči a servisní síti získáte na infolince +420 545 120 545 nebo na internetové adrese www.eta.cz. Informace k reklamaci a opravě výrobků naleznete na stránkách www.eta.cz/servis-eu.

10. EKOLOGIE



Pokud to rozměry dovolují, jsou na všech kusech vytištěny znaky materiálů použitých na výrobu balení, komponentů a příslušenství, jakož i jejich recyklace. Uvedené symboly na výrobku nebo v průvodní dokumentaci znamenají, že použité elektrické nebo elektronické výrobky nesmí být likvidovány společně s komunálním odpadem. Za účelem správné likvidace výrobku jej odevzdejte na určených sběrných místech, kde budou přijaty zdarma. Správnou likvidací tohoto produktu pomůžete zachovat cenné přírodní zdroje a napomáháte prevenci potenciálních negativních dopadů na životní prostředí a lidské zdraví, což by mohly být důsledky nesprávné likvidace odpadů. Při nesprávné likvidaci tohoto druhu odpadu mohou být v souladu s národními předpisy uděleny pokuty. Tento spotřebič je vybaven Li-Ion akumulátorem s dlouhou životností. Pro ochranu životního prostředí je nutné po ukončení životnosti spotřebiče vybitý akumulátor z něho demontovat a vhodným způsobem, prostřednictvím k tomu určených speciálních sběrných sítí, akumulátor i spotřebič bezpečně zlikvidovat. Další podrobnosti si vyžádejte od místního úřadu. Vybité vyjměte a vhodným způsobem prostřednictvím k tomu určených speciálních sběrných sítí bezpečně zlikvidujte. Baterie nikdy nelikvidujte spálením!

UPOZORNĚNÍ A SYMBOLY POUŽITÉ NA SPOTŘEBIČI, OBALECH NEBO V NÁVODU:

HOUSEHOLD USE ONLY. DO NOT IMMERSE IN WATER OR OTHER LIQUIDS. OPEN; PUSH Pouze pro použití v domácnosti. Neponořovat do vody nebo jiných tekutin.	
	**TO AVOID DANGER OF SUFFOCATION, KEEP THIS PLASTIC BAG AWAY FROM BABIES AND CHILDREN. DO NOT USE THIS BAG IN CRIBS, BEDS, ARRIAGES OR PLAYPENS. THIS BAG IS NOT A TOY.** Nebezpečí udušení. Nepoužívejte tento sáček v kolébkách, postýlkách, kočárcích nebo dětských ohrádkách. PE sáček odkládejte mimo dosah dětí. Sáček není na hraní.
	Čtěte návod k obsluze
	Odnímatelná napájecí jednotka
	UPOZORNĚNÍ

SK – Robotický vysávač 2 v 1 so smart aplikáciou

eta 5254 LEONE II

NÁVOD NA OBSLUHU

Vážený zákazník, ďakujeme Vám za zakúpenie nášho produktu. Tento návod spolu s pokladničným dokladom a podľa možností aj s obalom a vnútorným obsahom obalu dobre uschovajte.

Tip
Pre prvotné spárovanie vysávače s Vašou domáci Wifi sietí pomocou aplikácie "ETA SMART" navštívte naše webové stránky http://eta.cz/robot/.

1. BEZPEČNOSTNÉ POKYNY

- Inštrukcie v návode považujte za súčasť spotrebiča a postúpte ich akémukoľvek ďalšiemu užívateľovi spotrebiča.
- Skontrolujte, či údaj na typovom štítku zodpovedá napätiu vo Vašej elektrickej zásuvke.
- Tento spotrebič môžu používať deti vo veku 8 rokov a staršie a osoby so zníženými fyzickými alebo mentálnymi schopnosťami alebo nedostatkom skúseností a znalostí, pokiaľ sú pod dozorom alebo boli poučené o používanie tohto spotrebiča bezpečným spôsobom a rozumie prípadným nebezpečenstvom. Deti si so spotrebičom nesmú hrať. Čistenie a údržbu vykonávanú užívateľom nesmú vykonávať deti bez dozoru.
- Ak je napájací prívod adaptéra tohto spotrebiča poškodený, musí byť prívod nahradený výrobcom, jeho servisným technikom alebo podobne kvalifikovanou osobou, aby sa tak zabránilo vzniku nebezpečnej situácie.
- Pred výmenou príslušenstva alebo prístupných časti, ktoré sa pri používaní pohybujú, pred montážou a demontážou, pred čistením alebo údržbou, spotrebič vypnite!
- Ruky/prsty neprikladajte do otáčajúcej sa valcovej kefy, aby ste predišli zraneniam.
- Spotrebič v žiadnom prípade nepoužívajte, ak ma poškodený napájací prívod alebo vidlicu, ak nepracuje správne alebo spadol na zem a poškodil sa alebo spadol do vody. V takýchto prípadoch spotrebič odneste do špecializovaného servisu, aby preverili jeho bezpečnosť a správnu funkciu.
- **UPOZORNENIE**: Na dobíjanie akumulátora používajte iba nabíjaciu stanicu a adaptér dodaný s týmto prístrojom.
- Spotrebič musí byť napájaný iba bezpečným malým napätím odpovedajúcim značeniu spotrebiča.

- Výrobok je určený len pre použitie v domácnostiach a pre podobné účely (v obchodoch, kanceláriách a podobných pracoviskách, v hoteloch, moteloch a iných obytných prostrediach, v podnikoch zaisťujúcich nocľah s raňajkami)! Nie je určený pre komerčné použitie!
- **Vysávač, nabíjaciu stanicu, adaptér ani jeho zástrčku nikdy neponárajte do vody (ani čiastočne). Zároveň zabráňte ich poliatiu.**
- Nikdy nevysávajte bez správne založeného filtračného systému a mikrofiltrov!
- Nevysávajte ostré predmety (napr. **sklo, črepy**), horúce, horľavé, výbušné predmety (napr. **popol, horiace zvyšky cigariet, benzín, riedidlá**), ale ani mazivá (napr. **tuky, oleje**) a žieravé prostriedky (napr. **kyseliny, rozpúšťadlá**). Vysatím týchto predmetov môže dôjsť k poškodeniu filtrov, popr. vysávača.
- Nenechávajte spotrebič vystavený poveternostným faktorom (**dážď, mráz, slnko** atď.).
- Vysávač vždy najskôr vypnite, odpojte vidlicu prívodného kábla od elektrickej siete a až potom vyprázdnite nádobu na prach, vyčistite/vymeňte mikrofiltre, očistite vysávač alebo jeho príslušenstvo.
- Ak sa spotrebič dlhší čas nepoužíva, odpojte nabíjaciu stanicu od elektrického napájania. Vysávač vysuňte mimo kontaktov nabíjacej stanice. Tým zabránite vybíjaniu vysávača.
- Spotrebič nikdy nepoužívajte na žiadny iný účel, než na ktorý je určený a popísaný v tomto návode!
- Aby sa zaistila bezpečnosť prístroja a správna funkčnosť spotrebiča, používajte iba originálne náhradné diely a výrobcom schválené príslušenstvo.
- Zabezpečte prosím škáry a medzery na podlahách (napr. u prechodových líšt) aby nedochádzalo k poškodzovaniu rotačných kief. Tieto škáry môžu tiež obmedziť vysávač zaseknutím štetín kefy do tohoto priestoru.
- Vysávač nemožno použiť na koberci, ktorého dĺžka vlasu je viac ako 1 cm. Vysávač zároveň nemusí správne fungovať na niektorých druhoch tmavých kobercov, ktoré svojím povrchom "mätú" senzory a môžu spôsobiť chaotický pohyb vysávača, prípadne na daný povrch ani nenabehne. Vysávač dokáže prechádzať prechodové lišty do cca 2 cm. V prípade potreby (napr. Vyšších prahov) je možné nastaviť zakázanú zónu, aby nedošlo k zaseknutiu robotu.
- V spotrebiči používajte iba výrobcom schválený typ akumulátora. Nepoužívajte batérie, ktoré sa nesmú nabíjať.
- Nabíjačku používajte len v miestnosti.
- Nedobíjajte akumulátor, z ktorého uniká elektrolyt.
- Kontakty akumulátora nespojujte! Ak akumulátor nepoužívate, držte ho z dosahu kovových predmetov, ako sú kancelárske sponky, mince, kľúče, klince, skrutky alebo ďalšie drobné kovové predmety, ktoré môžu spôsobiť skratovanie svoriek akumulátora. Vzájomne skratovanie svoriek akumulátora môže spôsobiť popáleniny alebo požiar.
- Ak akumulátor/batéria tečie, okamžite ich vymeňte, v opačnom prípade môže poškodiť spotrebič (diaľkový ovládač). Akumulátor/batérie odovzdajte na určených zberných miestach.
- Urobte opatrenia, ktoré zabránia vysávači prerušenia upratovania:
  - Umiestnite na bezpečné miesto predmety, ktoré sa dajú ľahko prevrátiť (vázy).
  - Zabezpečte okraje kobercov.
  - Visiace obrusy a záclony by sa nemali dotýkať zeme.
  - Horľavé predmety musí byť umiestnené ďalej od zdroja ohňa.
  - Voľne položené prívodné káble zrovnajte alebo zabezpečte proti kolízii s vysávačom.
  - Pozbierajte noviny, knihy, časopisy a väčšie kusy papiera rozhádzané po zemi.
- Hlavná kefa a zásobník na nečistoty musia byť správne nainštalované.
- Senzory proti pádu by mali byť vyčistené.
- Ak požaduje upratovanie v jednej miestnosti, zatvorte všetky súvisiace dvere.
- Vysávač potrebuje pre upratovanie pod nábytkom minimálne 11 cm na výšku voľného priestoru, aby nedošlo k jeho zachyteniu, či uviaznutiu.
- Udržujte batérie mimo dosahu detí a nesvojprávnych osôb. Osoba, ktorá prehltne batérie, musí okamžite vyhľadať lekársku pomoc.
- Pamätajte na to, že sa robot pohybuje sám od seba. Pri chôdzi v priestoru pohybu robota buďte opatrní a nešliapnete na neho!

- Nedovoľte, aby vysávač spadol. Ak by k tomu došlo, spustite vysávač a sledujte jeho pohyb pre kontrolu, či je všetko v poriadku. Táto kontrola je dôležitá pre následné upratovanie bez Vašej prítomnosti.
- Vybitý akumulátor zlikvidujte vhodným spôsobom (viď. ods. **10. EKOLÓGIA**).
- Výrobca nezodpovedá za škody spôsobené nesprávnym používaním spotrebiča a príslušenstva a v prípade nedodržania vyššie uvedených bezpečnostných upozornení. Za nesprávne používanie spotrebiča sa medzi iným považuje nedodržanie pravidelnej výmeny alebo údržby všetkých filtrov.

Bezdrôtové spojenie a kompatibilita

- Spoločnosť ETA nemôže byť žiadnym spôsobom zodpovedná za akékoľvek náhodné, nepriame alebo následné škody, ani za straty dát, či straty spôsobené únikom informácií behom komunikácie prostredníctvom bezdrôtových technológií.
- Úspešnú bezdrôtovú komunikáciu nie je možné 100% zaručiť u všetkých Smart zariadení a Wifi sietí (routerov). Vzhľadom k rozmanitosti prístrojov na trhu môžu nastať prípady, kedy charakter či špecifikácia daného Smart zariadenia, či Wifi siete (routera) znemožňuje pripojenie, prípadne je nejakým spôsobom narušená. Úspešnosť bezdrôtovej komunikácie prostredníctvom Wifi siete ďalej tiež ovplyvňuje rada faktorov, vrátane hardwarovej a softwarovej konfigurácie. Spojenie medzi robotom a vašou Wifi sieťou môže byť tiež negatívne ovplyvnené okolitými Wifi sieťami, ktoré môžu byť naladené na rovnaký kanál a tým narúšať spojenie (napr. na sídliskách, v bytových domoch a pod.). Tieto skutočnosti nie sú dôvodom na reklamáciu spotrebiča.

Aplikácia je vlastnená a prevádzkovaná spoločnosťou ETA a.s. (ďalej len „Výrobca“). Pri registrácii do aplikácie poskytuje zákazník osobné údaje Výrobcovi, ktorý sa stáva správcom osobných údajov. Aplikácia a s ňou spojená ochrana osobných údajov sa riadia podmienkami a zásadami ochrany osobných údajov Výrobcu, ktoré sú zákazníkovi dostupné pri registrácii do aplikácie.

	Iba autorizovaný servis je oprávnený vykonávať opravy alebo úpravy tohto výrobku, inak neodborné zaobchádzanie môže spôsobiť požiar, úraz elektrickým prúdom alebo osobné poranenie.		Nepoužívajte žiadnu inú nabíjaciu stanicu vrátane priloženého sieťového adaptéra ako tie, ktoré sú súčasťou tohto výrobku, čo môže spôsobiť poškodenie prístroja alebo úraz elektrickým prúdom.
	Nikdy sa nedotýkajte prívodného kábla prístroja mokrou rukou, čo môže spôsobiť úraz elektrickým prúdom.		Neohýbajte nadmerne prívodný kábel alebo ho nezaťažujte, mohlo by to spôsobiť jeho poškodenie, oheň alebo úraz elektrickým prúdom.
	Vysávač nepoužívajte vonku, mohlo by dôjsť k poškodeniu vysávača.		Zabráňte priblíženiu výrobku k cigarete, zapaľovačom, zápalkám alebo inému tepelnému zdroju alebo horľavému materiálu.

	Vysávač nepoužívajte v komerčných priestoroch, mohlo by dôjsť k poškodeniu vysávača prehriatím.		Pred použitím odstráňte všetky ľahko zničiteľné predmety (vr. predmetov s vysokými odrazovými vlastnosťami, látky, sklenené fľaše, a. t. ď.), mohlo by dôjsť k poškodeniu týchto predmetov alebo obmedzenie funkcie vysávača.
	Prívodný konektor adaptéra do nabíjacej stanice úplne zasuňte, inak by mohlo dôjsť k úrazu el. prúdom, skratu, či požiaru.		Na vysávač nestúpajte ani nesadajte, mohlo by dôjsť k poškodeniu vysáva- ča alebo k zraneniu.
	Nevysávajte vodu ani iné tekutiny, mohlo by dôjsť k poškodeniu vysávača.		Vysávač nepoužívajte na malých stolíkoch a stoličkách, či na malom priestore, mohlo by dôjsť k poškodeniu vysávača.

2. POUŽITIE

Zariadenie je určené na použitie doma, v hotelových izbách a malých kanceláriách. Je vhodné na čistenie rôznych kobercov s krátkym vlasom, drevených podláh, tvrdých podláh, keramických dlaždíc, a. t. ď.

Keďže sa vysávač pohybuje voľne v priestore Vašej domácnosti, tak je nutné prostredie prispôsobiť tejto skutočnosti. Pred použitím z podlahy odstráňte všetky nežiadúce predmety (natiahnuté káble, pohodené oblečenie, papiere, vrecká a pod.), ktoré by mohli brániť pohybu vysávača, alebo naopak krehké predmety (napr. sklenené a keramické vázy), ktoré by vysávač mohol svojím pohybom poškodiť.

Ak budete vysávač používať vo viacposchodovej domácnosti, tak je nutné spoločne s vysávačom prenášať medzi jednotlivými poschodiami aj nabíjaciu stanicu.

3. SÚČASTI VÝROBKU

3.1 OBSAH BALENIA A DOKÚPITEĽNÉ PRÍSLUŠENSTVO

Položka	Popis	Označenie	Množstvo	Obj. kód
	Robotický vysávač	**A**	1	-
	Zásobník na nečistoty / nádržka na vodu (inštalovaný vo vysávači)	**B**	1	-
	Rotačné držiaky na mopy	**E**	2	ETA625400020
	Mopy	**E1**	2+2	ETA625400010

Položka	Popis	Označenie	Množstvo	Obj. kód
	Nabíjacia základňa	**D**	1	ETA525400030
	Napájací adaptér	**D4**	1	ETA525400040
	Diaľkový ovládač	**F**	1	-
	Bočná kefa (inštalovaný na vysávači)	**A6**	1	ETA625400040
	Kryt hlavnej kefy (inštalovaný na vysávači)	**A8**	1	ETA625400080
	Hlavná kefa – hybridná (inštalovaná na vysávači)	**A7a**	1	ETA625400060
	Hlavná kefa – silikónová	**A7b**	1	ETA625400070
	HEPA filter (inštalovaný vo vysávači)	**B3**	1	ETA625400100
	Molitanový filter (inštalovaný vo vysávači)	**B4**	1	
	Nástroj na čistenie	**G**	1	ETA625400050
-	Akumulátor (inštalovaný vo vysávači)	**-**	1	ETA625400110

3.2 ROBOTICKÝ VYSÁVAČ

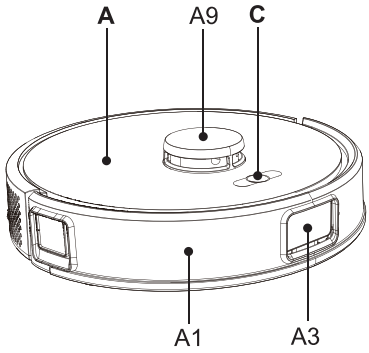

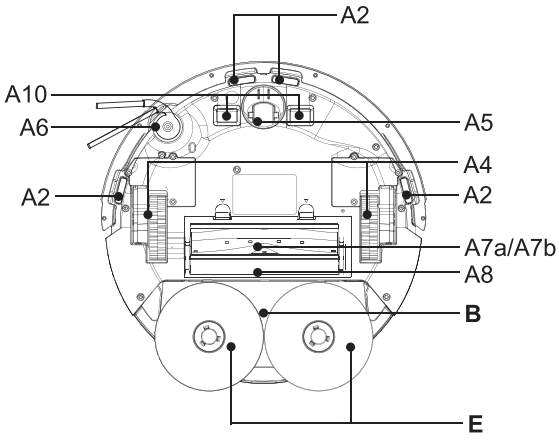

A – Robotický vysávač
A1 – Predný nárazník
A2 – Senzory proti pádu zo schodov
A3 – Predný IR senzor a laser
A4 – Pohonné kolieska (ľavé/pravé)
A5 – Predné koliesko
A6 – Bočná kefka
A7a – Hlavná kefa – hybridná
A7b – Hlavná kefa – silikónová
A8 – Kryt hlavnej kefy
A9 – Laserový modul
A10 – Nabíjacie kontakty

B – Zásobník na nečistoty / nádržka na vodu

C – Ovládací panel

E – Rotačné držiaky na mopy

3.3 ZÁSOBNÍK NA NEČISTOTY / NÁDRŽKA NA VODU

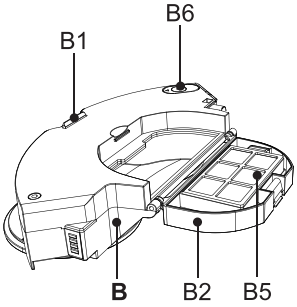

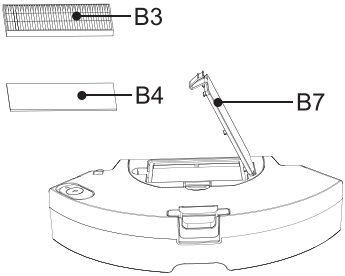

B – Zásobník na nečistoty / nádržka na vodu
B1 – Tlačidlo na uvoľnenie
B2 – Veko zásobníka na nečistoty
B3 – HEPA filter
B4 – Molitanový filter
B5 – Separátor
B6 – Zátka nádržky na vodu
B7 – Kryt priestoru filtrov

3.4 OVLÁDACÍ PANEL

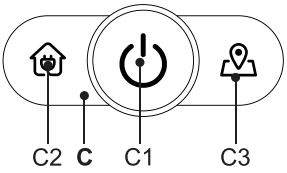

C – Ovládací panel
C1 – Tlačidlo ZAP. / VYP. / AUTO (automatické upratovanie) / STOP (PAUZA)
C2 – Tlačidlo NABÍJANIE / STOP (PAUZA)
C3 – Tlačidlo LOKÁLNY ÚKLID / STOP (PAUZA)

3.5 NABÍJACIA ZÁKLADŇA

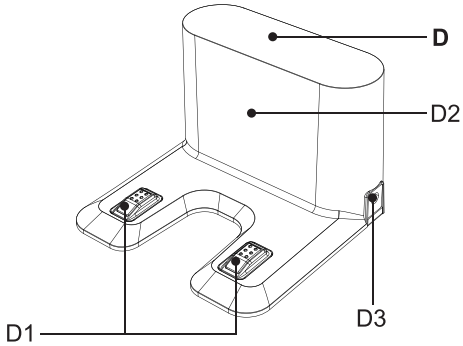

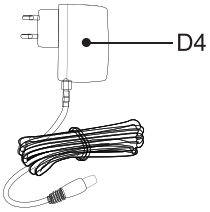

D – Nabíjacia základňa
D1 – Nabíjacie kontakty
D2 – Signalizačná plocha
D3 – Napájacia zdierka
D4 – Napájací adaptér

3.6 ROTAČNÉ DRŽIAKY NA MOPY

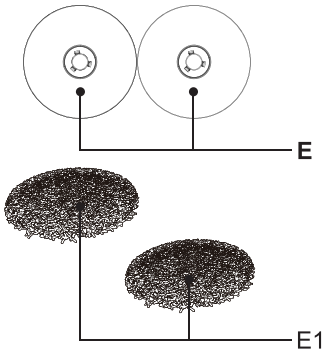

E – Rotačné držiaky na mopy
E1 – Mopy

3.7 DIAĽKOVÝ OVLÁDAČ

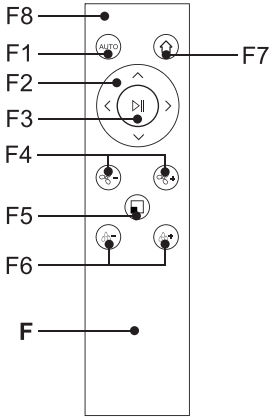

F – Diaľkový ovládač
F1 – Tlačidlo ZAP. /VYP. /AUTO (automatické upratovanie) / STOP (PAUZA)
F2 – Smerové tlačidlá na manuálne ovládanie (VPRED / VPRAVO/ VĽAVO / VZAD)
F3 – Tlačidlo AUTO (automatické upratovanie) / ŠTART / STOP (PAUZA)
F4 – Tlačidlá (-/+) pre nastavenie úrovne sacieho výkonu
F5 – Tlačidlo LOKÁLNE UPRATOVANIE / STOP (PAUZA)
F6 – Tlačidlá (-/+) pre nastavenie intenzity mopovania
F7 – Tlačidlo na návrat do nabíjacej stanice
F8 – Svetelná kontrolka stlačenia tlačidla

Poznámky k diaľkovému ovládaniu

- Nepoužívajte rozdielne typy batérií. Nepoužívajte spolu ani použité a nové batérie.
- Batérie, ktoré k tomu nie sú určené, sa nesmú nabíjať.
- Akumulátorové batérie sa musia pred nabíjaním vybrať zo spotrebiča.
- Pokiaľ spotrebič nebudete dlhodobo používať, vyberte z neho batérie.
- Napájacie svorky sa nesmú skratovať.

Napájanie
Typ batérií: 2x AAA

Vloženie/výmena batérií
Odoberte kryt v zadnej časti ovládača a vložte batérie. Dbajte na správnu polaritu. Opačným spôsobom nasaďte kryt späť.

4. PRÍPRAVA NA POUŽITIE

Odstráňte všetok obalový materiál, vyberte vysávač a príslušenstvo. Z vysávača odstráňte všetky prípadné adhézne fólie, samolepky, papier alebo iné ochranné prepravné prvky.

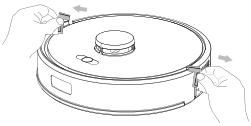

4.1 PRÍPRAVA VYSÁVAČA

Podľa použitia nainštalujte zásobník na nečistoty **B** a rotačné držiaky na mopy **E** vrátane mopov **E1**. Nainštalujte bočnou kefku **A6.**

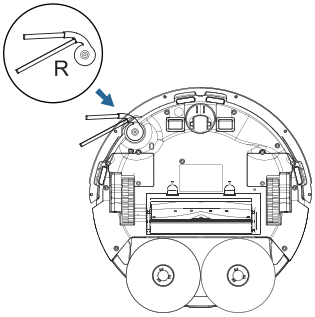

4.2 INŠTALÁCIA ZÁKLADNE

1. Umiestnite základňu na podlahu . Uistite sa, či je dostatočný priestor po stranách základne (minimálne 1 m) a pred základňou (minimálne 2 m). Vyvarujte sa tomu, aby nabíjacia stanica bola vystavená slnečnému žiareniu.
2. Pripojte základňu k el. sieti.

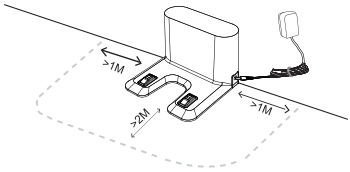

5. POUŽÍVANIE VYSÁVAČA

5.1 ZAPNUTIE VYSÁVAČA

1. Stlačte dlho (cca 5 sekund) tlačidlo **C1.**
2. Keď zaznie akustická signalizácia a hlasové upozornenie, vysávač je pripravený na použitie.

Poznámka
Hlasové upozornenia sú továrensky nastavené na češtinu.

5.2 NABÍJANIE AKUMULÁTORA

1. Skontrolujte, či je nabíjacia základňa pripojená k elektrickej sieti.
2. Položte vysávač do blízkosti nabíjacej základne, stlačte tlačidlo **C2/F7** a vyčkajte, kým vysávač správne nenabehne k nabíjacím kontaktom. Ak je akumulátor príliš vybitý, umiestnite vysávač správnym spôsobom priamo k nabíjacím kontaktom.

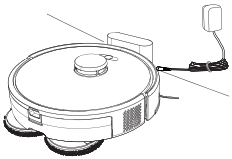

Poznámky

- Štandardná doba nabíjania je cca 3-4 hod. Plne nabitý akumulátor poskytne dobu prevádzky v závislosti na nastavených funkciách a výkone až 235 minút.
- Uvedená doba prevádzky vychádzajú z interného testovania spoločnosti ETA a platia iba pre nový a plne nabitý akumulátor. V závislosti na starobe a opotrebení akumulátora doba prevádzky klesá.
- Po skončení upratovania vysávač automaticky vyhľadá základňu.
- Prehľad stavu akumulátora jednoducho zistíte pomocou aplikácie *"ETA SMART"*. Pomocou aplikácie je možné kedykoľvek vysávač poslať späť na základňu.

5.3 SPUSTENIE / REŽIM PŘIPRAVENOSTI / AUTOMATICKÉ VYPNUTIE / DETSKÝ ZÁMOK

Spustenie (Upratovanie)
Stlačením tlačidla **C1/C3/F3/F5** uvediete vysávač do prevádzky.

Režim pripravenosti (Pauza)
Do režimu pripravenosti sa vysávač uvedie vždy po zapnutí. Ak je vysávač v prevádzke (upratuje), do režimu pripravenosti ho uvediete stlačením tlačidla **C1/C2/C3/F1/F3/F5.**

Poznámka
Vysávač musí vychádzať na zadané upratovanie z nabíjacej stanice. Nabíjaciu stanicu umiestnite na vhodné miesto podľa inštrukcií uvedených vyššie a nepremiestňujte ju. Tým zaistíte úspešný návrat vysávača späť na nabíjaciu stanicu.

Automatické vypnutie
Ak sa vysávač zastaví voľne v priestore, po cca 4 hodinách nečinnosti sa automaticky vypne. Potom je nutné vysávač opäť štandardne zapnúť dlhým stlačením (cca na 5 sekund) tlačidla **C1.**

Detský zámok
Stlačte dlho tlačidlo **C3** (cca 5 sekúnd). Potom dôjde k uzamknutiu všetkých tlačidiel na ovládacom paneli. Detský zámok deaktivujete opätovným dlhým stlačením tlačidla **C3** (cca 5 sekúnd).

Poznámka
Pomocou aplikácie *"ETA SMART"* je možné vysávač ovládať aj s aktivovaným detským zámkom.

5.4 REŽIMY UPRATOVANIA A FUNKCIE VYSÁVAČA BEZ VYUŽITIA APLIKÁCIE ETA SMART

Manuálne ovládanie
Pomocou smerových tlačidiel **F2** je možné vysávač manuálne ovládať a upratovať s ním iba tam, kde je to potrebné.

Automatické upratovanie
Stlačte jedno z tlačidiel **C1/F1/F3**. Vysávač sa pri upratovaní pohybuje postupne a systematicky v priestore podľa naprogramovanej trasy. Priestor si rozčlení na jednotlivé segmenty. Hneď ako vysávač uprace celý dostupný priestor, tak automaticky vyhľadá nabíjaciu stanicu.

Lokálne upratovanie
Umiestnite vysávač do miesta, kde chcete vykonať upratovanie a stlačte tlačidlo **C3.** Vysávač vykoná upratovanie menšej plochy (cca 1,5 x 1,5 m) v danom mieste. Po vykonaní upratovania vysávač automaticky vyhľadá nabíjaciu stanicu.

Návrat do nabíjacej stanice
Vysávač disponuje funkciou automatického návratu do nabíjacej stanice na vykonanie daného upratovania. Vysávač môžete do nabíjacej stanice odoslať tiež pomocou tlačidiel **C2/F7.**

Funkcia pokračovania v upratovaní
Ak kapacita akumulátora počas upratovania klesne na príliš nízku úroveň, vysávač sa automaticky vráti do parkovacej stanice. Po nabití akumulátora bude vysávač pokračovať v danom (nedokončenom) upratovaní (ak je táto funkcia aktivovaná v aplikácii *„ETA SMART“*).

Továrenské nastavenie
Umiestnite vysávač do nabíjacej stanice. Stlačte a podržte (približne 10 sekúnd) súčasne tlačidlá **C1** a **C2**. Tým sa vysávač obnoví na továrenské nastavenia.

UPOZORNENIE
Berte na vedomie, že uvedením vysávača do továrenského nastavenia stratíte všetko, čo ste nastavili pomocou aplikácie *"ETA SMART"*.

5.5 MOPOVANIE

1. Z vysávača vyberte zásobník na nečistoty s nádržkou na vodu **B**. Na spodnú časť nasaďte rotačné držiaky na mopy **E.** Odklopte zátku **B6** a naplňte nádržku čistou vodou.

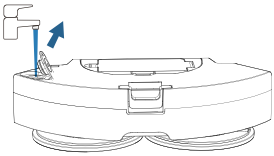

2. Uzavrite zátku **B6.**

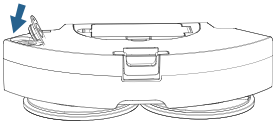

3. Na rotačné držiaky **E** nasaďte mopy **E1.**

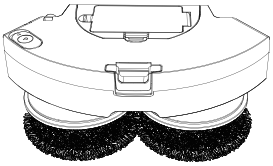

4. Vložte zásobník na nečistoty s naplnenou nádržkou na vodu a nainštalovanými mopmi späť do vysávača.

5. Zapnite vysávač a zvoľte požadovaný režim upratovania.

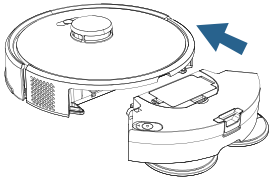

Poznámky

- Pri mopovaní odporúčame upratovať po jednotlivých miestnostiach.
- Nepridávajte do vody žiadne čistiace prostriedky, inak spôsobíte zalepenie dier a nefunkčnosť mopovacieho nástavca.
- Počas mopovania vysávač kontrolujte a podľa potreby doplňte vodu do nádržky, prípadne opláchnite mopy.
- Nepoužívajte funkciu mopovania na kobercoch a zabráňte prípadnému nabehnutiu vysávača na koberec.
- Po použití odoberte a vyčistite rotačné držiaky a mopy, z nádržky vylejte prebytočnú vodu.

5.6 SVETELNÁ SIGNALIZÁCIA VYSÁVAČA

Tlačidlo	Stav	Význam
C1	svietenie na modro	Prebieha automatické upratovanie
	blikanie na modro	Načítavanie systému

Tlačidlo	Stav	Význam
C2	svietenie na modro	Akumulátor je plne nabitý
	pomalé blikanie na modro	Prebieha nabíjanie akumulátora
	blikanie na modro	Akumulátor je takmer nabitý (ukončenie procesu nabíjania)
C3	svietenie na modro	Prebieha lokálne upratovanie
C1+C2+C3	pomalé blikanie na modro	Režim pripravenosti (Pauza)
		Pripájanie k Wi-Fi sieti
	blikanie na modro	Továrenské nastavenia
		Pripojenie k Wi-Fi sieti zlyhalo
	svietenie na modro	Úspešné pripojenie k Wi-Fi sieti
	svietenie na červeno	Akumulátor je takmer vybitý
	blikanie na červeno	Chybové hlásenie

Svetelná signalizácia vysávača má spravidla viac významov. Všeobecne sa pri chybovom hlásení signalizácia rozsvieti na červeno. Pre správne pochopenie chybového hlásenia je nutné vysávač používať spoločne s aplikáciou *"ETA SMART"*, kde sa dozviete bližšie informácie o danom probléme.

6. APLIKÁCIA ETA SMART

Vysávač je možné ovládať v zjednodušenom režime pomocou tlačidiel na ovládacom paneli **C** alebo diaľkovým ovládačom **F. Na využitie jeho plného potenciálu je však potrebná inštalácia a použitie chytrej aplikácie *"ETA SMART"*, ktorá rozšíri jeho funkčnosť a užívateľský komfort.**

Všetky ďalšie informácie, návod na obsluhu aplikácie, inštrukcie a rady k úspešnému spárovaniu s domácou sieťou nájdete na adrese:

www.eta.cz/robot/

Aplikáciu nájdete v databáze aplikácií App Store či Google Play alebo môžete pre urýchlenie použiť nasledujúci QR kód:

Poznámky

Pokiaľ nie je QR kód aktívny, vyhľadajte aplikáciu manuálne podľa názvu.

7. ÚDRŽBA VYSÁVAČA

Údržbu a čistenie robte pravidelne v závislosti na frekvencii používania, a tiež podľa objemu upratovania. Vo viac znečistenom prostredí (domácnosť s domácimi maznáčikmi) bude nutná častejšia údržba. **Zanedbanie údržby môže spôsobiť poškodenie vysávača a jeho súčastí!**

7.1 ČISTENIE NABÍJACÍCH KONTAKTOV

Vypnite vysávač a odpojte nabíjaciu stanicu od el. siete! Očistite nabíjacie kontakty (**A10, D1**) mäkkou suchou handričkou. Čistenie robte aspoň 1x za mesiac. **Na čistenie kontaktov nepoužívajte žiadne agresívne čistiace prostriedky alebo oleje.**

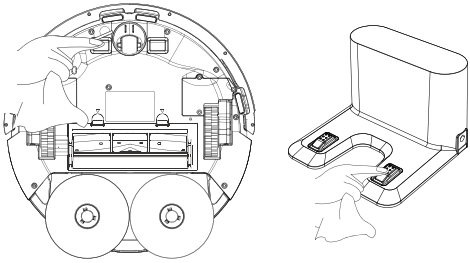

7.2 ČISTENIE ZÁSOBNÍKA NA NEČISTOTY / NÁDRŽKY NA VODU, FILTROV, ROTAČNÝCH DRŽIAKOV NA MOPY A MOPOV

1. Vyberte zásobník na nečistoty s nádržkou na vodu **B** z vysávača **A**. Potom odoberte rotačné držiaky **E** a mopy **E1.**

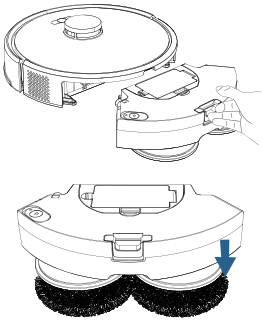

2. Z nádržky vylejte zvyšnú vodu.

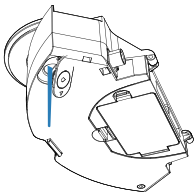

3 . Zásobník na nečistoty vyčistite nástrojom **G** (alebo iným vhodným).

4. Vyberte zo zásobníka na nečistoty filtre a vyčistite ho nástrojom **G** (alebo iným vhodným). HEPA filter **B3** jemne vyfúkajte alebo vyklepte. Molitanový filter **B4** a separátor **B5** môžete opláchnuť pod tečúcou vodou.

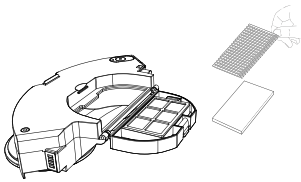

UPOZORNENIE

- Na čistenie HEPA filtra nepoužívajte žiadne agresívne pracie alebo čistiace prostriedky ani horúcu vodu.
- Pre zachovanie filtračných parametrov HEPA filtra odporúčame čistenie suchou cestou.
- **Pokiaľ sa rozhodnete HEPA filter umyť vodou, znížia sa jeho filtračné schopnosti.** Maximálny počet umytia filtra je 3x. Potom je nutné kúpiť nový.
- HEPA filter odporúčame meniť aspoň 2x za rok.
- HEPA filter nie je určený na umývanie v umývačke riadu.
- Zanedbanie čistenia a pravidelnej výmeny HEPA filtra môže viesť k poruche vysávača!

5. Z rotačných držiakov **E** odoberte mopy **E1**. Povrch rotačných mopov utrite mäkkou vlhkou handričkou a mopy **E1** opláchnite pod tečúcou vodou a následne ich vyžmýkajte. Potom nechajte všetko dôkladne vyschnúť.

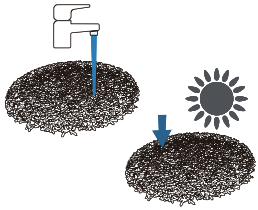

6. Po vykonaní údržby zložte zásobník na nečistoty vrátane filtrov, rotačných držiakov a mopov a vložte ho späť do vysávača.

7.3 ČISTENIE HLAVNEJ KEFY

1. Stlačte príslušné aretačné prvky a odoberte kryt **A8** a vyberte hlavnú kefu **A7a/A7b.**

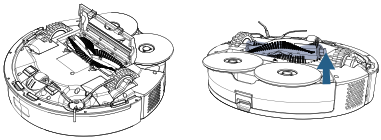

2. Vyčistite hlavnú kefu nástrojom na čistenie **G** (alebo iným vhodným). Na odstránenie namotaných vlasov/chlpov môžete použiť tiež nožnice. Kryt hlavnej kefy a priestor pre hlavnú kefu utrite mäkkou suchou handričkou.

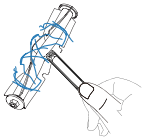

3. Po vykonaní údržby vložte hlavnú kefu späť do vysávača.

7.4 ČISTENIE BOČNEJ KEFKY

1. Vycvaknite kefku **A6** z vysávača.
2. Kefku vyčistite a odstráňte z nej namotané vlasy/chlpy.
3. Po vykonaní údržby pricvaknite bočnú kefku späť na svoje miesto.

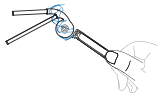

7.5 ČISTENIE KOLIESOK

Vyčistite predné ľavé aj pravé koliesko pomocou nástroja **G**. Predné koliesko je možné pre jednoduchšiu údržbu vybrať, najmä kvôli namotaným vlasom/chlpom okolo hriadeľa. Pod koliesko vložte tenký predmet (úzky skrutkovač, príborový nôž) a koliesko vytlačte smerom nahor. Vyčistite aj priestor pod kolieskom.

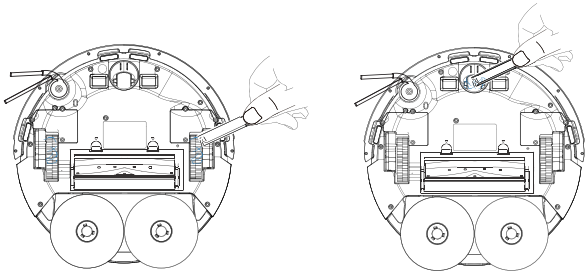

UPOZORNENIE
Na osiach koliesok sa môžu namotávať vlasy/chlpy a prichytávať ďalšie nečistoty. Kolieska pravidelne kontrolujte a čistite.

7.6 ČISTENIE SENZOROV

Po dokončení každého upratovania očistite senzory pomocou mäkkej suchej handričky.

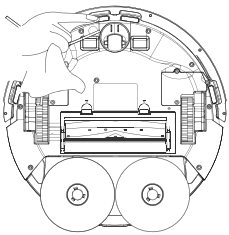

7.7 VÝMENA AKUMULÁTORA

Odskrutkujte 2 skrutky krytu priestoru pre akumulátor na spodnej strane vysávača. Vyberte akumulátor a odpojte konektor. Pre odpojenie konektora použite väčšiu silu na prekonanie bezpečnostnej poistky proti samovoľnému rozpojeniu. Potom môžete vložiť a pripojiť nový akumulátor.

8. RIEŠENIE PROBLÉMOV

Problém	Riešenie
Vysávač nie je možné spustiť	Nízka úroveň kapacity akumulátora. Umiestnite vysávač na nabíjaciu stanicu a nechajte ho nabiť.
	Teplota okolitého prostredia je nižšia ako 0 °C alebo vyššia ako 40 °C. Pracovná teplota zariadenia je 0-40 °C.
Vysávač nie je možné nabiť	Odnímte vysávač z nabíjacej stanice a skontrolujte či je nabíjacia stanica správne pripojená k el. sieti.
	Skontrolujte a vyčistite nabíjacie kontakty (na vysávači aj na nabíjacej stanici).
Vysávač nemôže nájsť nabíjaciu stanicu	Vysávač sa nachádza príliš ďaleko od nabíjacej stanice, umiestnite ho bližšie k nabíjacej stanici. Nepremiestňujte počas upratovania nabíjaciu stanicu.

Problém	Riešenie
Vysávač sa chová abnormálne	Reštartujte vysávač.
Vysávač vydáva abnormálne zvuky	Skontrolujte pohonné kolieska a kefy, či nie sú blokované. Prípadne ich vyčistite.
Znižuje sa schopnosť vysávania alebo prach z vysávača vypadáva	Zásobník na nečistoty je plný, vyčistite ho.
	HEPA filter je znečistený, vyčistite alebo vymeňte HEPA filter.
	Hlavná kefa je znečistená, vyčistite ju.

Poznámka
Ak máte problém s mapovaním alebo aplikácia zobrazuje chybu lidaru, skontrolujte, či na robote v pracovnej zóne lasera (na vrchnej strane) nie je nejaká nálepka, prekážka a pod. Ak áno, odstráňte ju.

Ďalšie rady a pomoc nájdete na stránkach http://eta.cz/robot/ alebo v samotnej aplikácii v príslušnej sekcii.

9. TECHNICKÁ ŠPECIFIKÁCIA

Robotický vysávač	
Spotrebič triedy ochrany	III.
Prevádzkové napätie	14,4 V (DC)
Akumulátor	Li-Ion
Kapacita akumulátora	4500 mAh
Doba nabíjania	3-4 hod.
Hmotnosť	2,8 kg
Rozmery	Ø 325 mm x 100 mm
Frekvenčný rozsah	2,4 GHz
Výstupný výkon (EIRP)	15,95 dBm
Bezdrôtová technológia	Wifi
Deklarovaná hodnota emísie hluku tohto spotrebiča je 75 dB, čo predstavuje hladinu „A“ akustického výkonu vzhľadom na referenčný akustický výkon 1 pW.	

Kompatibilita:
Wifi sieť
- 2,4 Ghz
- zabezpečenie WPA1 a WPA2 (odporúčanie WPA2)

UPOZORNENIE
Zariadenie nie je možné prevádzkovať na Wifi sieťach zabezpečených protokolom IEEE 802.1X (spravidla firemné Wifi siete).

Nabíjacia stanica	
Spotrebič triedy ochrany	II.
Hmotnosť	150 g
Rozmery	85 x 126 x 128 mm
Vstupné napätie	20 V (DC)

Napájací adaptér	
Názov výrobcu alebo ochranná známka, obchodné registračné číslo a adresa	ETA
Identifikačná značka modelu adaptéra	KA24D-2001200EU
Vstupné napätie	100-240 V (AC)
Vstupná frekvencia	50/60 Hz
Výstupné napätie	20 V (DC)
Výstupný prúd	1,2 A
Výstupný výkon	24,0 W
Priemerná účinnosť v aktívnom režime	≥ 88,73 %
Účinnosť pri malom zaťažení (10 %)	≥ 83,45 %
Spotreba energie v stave bez záťaže	0,0 W
Spotrebič triedy ochrany	II.

Týmto ETA a.s. prehlasuje, že typ rádiového zariadenia ETA5254 je v súlade so smernicou 2014/53/EU. Úplné znenie vyhlásenia o zhode EÚ je k dispozícii na stránkach výrobcu.

Zmena technickej špecifikácie a obsahu prípadného príslušenstvo podľa modelu výrobku je vyhradená výrobcom. Výrobca si tiež vyhradzuje právo na zmenu/ aktualizáciu aplikácie ETA SMART bez predchádzajúceho upozornenia. Charakter týchto zmien/aktualizácii môže spôsobiť, že niektoré informácie či postupy uvedené v tomto návode budú neaktuálne či nebudú popísané.

Kapacita batérie výrobku se postupne znižuje. K zníženiu kapacity batérie dochádza pri obvyklom užívaní spotrebiča a považuje sa za bežné opotrebovanie spotrebiča. Zníženie kapacity batérie nie je vadou spotrebiča, ale prirodzenou vlastnosťou batérie.

Údržbu rozsiahlejšieho charakteru alebo údržbu, ktorá vyžaduje zásah do vnútorných častí spotrebiča, musí vykonať iba špecializovaný servis! Nedodržaním pokynov výrobcu zaniká právo na opravu!
Prípadné ďalšie informácie o spotrebiči a servisnej sieti získate na infolinke +420 545 545 alebo na internetovej adrese www.eta.sk. Informácie k reklamácii a oprave výrobkov nájdete na stránkach www.eta.cz/servis-eu.

10. EKOLÓGIA



Ak to rozmery umožňujú, na všetkých dieloch sú vytlačené znaky materiálov, ktoré sú použité na obalový materiál, komponenty a príslušenstvo, ako aj na ich recyklovanie. Uvedené symboly na výrobku alebo v sprievodnej dokumentácii znamenajú, že použité elektrické alebo elektronické výrobky nesmú byť likvidované spoločne s komunálnym odpadom. Za účelom správnej likvidácie výrobkov ich odovzdajte na k tomu určených zberných miestach, kde budú prijaté zdarma. Správnou likvidáciou tohto produktu pomôžete zachovať cenné prírodné zdroje a napomáhate prevencii potenciálnych negatívnych dopadov na životné prostredie a ľudské zdravie, čo by mohli byť dôsledky nesprávnej likvidácie odpadov. Pri nesprávnej likvidácii tohto druhu odpadu môžu byť v súlade s národnými predpismi udelené pokuty. Tento spotrebič má dobíjaciu akumulátorovú batériu Li-Ion s dlhou životnosťou. Po skončení životnosti spotrebiča vybitú batériu demontujte a zlikvidujte prostredníctvom špeciálnych zberných sietí. Ďalšie podrobnosti si vyžiadajte od miestneho úradu. Vybitú batériu vyberte a zlikvidujte ju prostredníctvom špecializovanej zbernej siete. Batériu nikdy nelikvidujte spálením!

UPOZORNENIA A SYMBOLY POUŽITÉ NA SPOTREBIČI, OBALOCH ALEBO V NÁVODE:

HOUSEHOLD USE ONLY. DO NOT IMMERSE IN WATER OR OTHER LIQUIDS. OPEN; PUSH Len na použitie v domácnosti. Neponárať do vody alebo iných tekutín.	
 	**TO AVOID DANGER OF SUFFOCATION, KEEP THIS PLASTIC BAG AWAY FROM BABIES AND CHILDREN. DO NOT USE THIS BAG IN CRIBS, BEDS, ARRIAGES OR PLAYPENS. THIS BAG IS NOT A TOY.** Nebezpečenstvo udusenia. Nepoužívajte toto vrecúško v kolískach, postieľkach, kočíkoch alebo detských ohrádkach. PE vrecko odkladajte mimo dosahu detí. Vrecko nie je na hranie.
	Čítajte návod na obsluhu
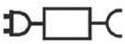	Odnímateľná napájacia jednotka
	UPOZORNENIE

EN – Robot vacuum cleaner 2 in 1 with smart application

eta 5254 **LEONE II**

INSTRUCTIONS FOR USE

Dear customer, thank you for purchasing our product. Keep this instruction for use and cash receipt (if possible, including the package and its interior) for further reference.

1. GENERAL SAFETY INSTRUCTIONS



- Consider the instructions for use as a part of the appliance and pass them on to any other user of the appliance.
- Check whether the data on the type label correspond with the voltage in electric socket.
- Never use the appliance if its power cord of adaptor is damaged, if it does not work properly, if it fell down and was damaged. In this case take the appliance to a special service to check its safety and proper function.
- The product is intended for home use and similar (in shops, offices and similar workplaces, in hotels, motels and other residential environments, in facilities providing accommodation with breakfast). It is not intended for commercial use!
- This appliance can be used by children aged from 8 years and above and persons with reduced physical, sensory or mental capabilities or lack of experience and knowledge if they have been given supervision or instruction concerning use of the appliance in a safe way and understand the hazards involved. Children shall not play with the appliance. Cleaning and user maintenance shall not be made by children without supervision.
- Before replacing accessories or accessible parts, which move during operation, before assembly and disassembly, before cleaning or maintenance, turn off the appliance!
- If the power cord of the adaptor is corrupted, it has to be replaced by the manufacturer, its service technician or a similarly qualified person so as to prevent dangerous situations.
- Never use the appliance if the power cord or power plug are damaged, if the appliance is not correctly operating or if it has fallen on the floor and been damaged, or if it has fallen into water.
- In order to ensure safety and proper function of the appliance, use only original spare parts and accessories approved by the manufacturer.
- **WARNING**: Use only the charging dock supplied together with this unit for charging.
- To power the appliance, only apply safe small voltage in accordance with the type plate.

- Don´t put hands close to rotating part.
- **Never immerse the vacuum cleaner, charging station, adapter, or its plug in water (even partially). Also prevent them from being splashed or spilled on.**
- Never vacuum without a properly inserted filtration system and micro-filters.
- Do not vacuum sharp objects (e.g. **glass, shatter**), hot, flammable, explosive items (e.g. **ash, hot cigarette butts, gasoline, thinners and aerosol vapours**) or greases (e.g. fats, oils), caustic agents (e.g. **acids, solvents**). Vacuuming these objects may lead to damage of the dust filters, or the vacuum cleaner.
- Pores of the filters may be clogged when vacuum cleaning very fine dust (e.g. **fine sand, cement dust, plaster**). Thus, air permeability will be reduced and the suction performance will drop. In this case, clean the filters even though the dust container is not full yet.
- Always switch off the vacuum cleaner first and disconnect the power cord from power supply and only then empty the dust container, clean/replace micro-filters, clean the vacuum cleaner or its accessories.
- Never leave the vacuum cleaner exposed to weather conditions (**rain, frost, direct sun radiation,** etc.).
- Never use the appliance for any other purpose than for the intended purpose described in these instructions for use!
- Disconnect the appliance from the mains when not in use for a long period.
- Secure please gaps on the floor (eg, Threshold Strip) to avoid damaging the rotating brushes. These joints may also limit the vacuum cleaner jams bristle of brush into the gaps.
- This device can not be used on a carpet whose pile length is over 1 cm. At the same time, the vacuum cleaner may not function properly on some types of dark carpets which surface „deceives" the sensors an can cause chaotic movements of the vacuum cleaner or its failure to reach some parts of the floor. Robot vacuum cleaner can cross floor transition strips of approx. 2 cm in height.
- Use only the type of rechargeable battery approved by the manufacturer in the appliance. Do not use batteries that must not be recharged.
- Make precautions to solve the problem which may make the cleaning in trouble, such as:
  - Keep the easily knock over objects in a safe place.
  - Permian the edge of the carpet.
  - The hanging table cloth and curtain should not touch the ground.
  - The flammable object should be cut from the fire source.
  - Sort out the tangled power cord on the floor.
  - Pick up the newspaper, book, magazine and large piece of paper scattered on the floor.
- Check whether the main brush is correctly fixed inside the robot before cleaning.
- Examine if the dustbin is empty and insure it is fixed before it works.
- See if up-ground height sensor are wiped clean.
- If you only need to clean one room, please close the door.
- If the room which needs to be cleaned wants a partition, you can place the virtual wall, at the same time, check the facing opening width.
- Please be aware that device needs 11 cm of clearance underneath furniture so that it will not become trapped.
- Do NOT drop the Robot, should this happen, run the Robot to see that everything is okay before letting it operate by itself without you being present.
- If the battery is leaking, remove it immediately; it can damage the vacuum cleaner.
- Discharged battery must be disposed in an appropriate manner (see section **10. ENVIRONMENT**).
- Never use the appliance for any other purpose than for the intended one described in these instructions for use! This appliance is not intended for outdoor use.
- The manufacturer is not responsible for damage caused by improper use of the appliance and the accessories and its guarantee for the appliance does not apply in situations when the safety warnings above are not complied with. Failure to replace or maintain all filters regularly and also using non-original filters, the properties of which resulted in failure or damage of the vacuum cleaner is also understood to be improper use of the appliance.

Wireless connection and compatibility

- The ETA company cannot be liable in any way for any incidental, indirect or consequential damages, or for any loss of data or loss due to information leakage during wireless communication.
- Successful wireless communication cannot be guaranteed 100% on all Smart devices and Wifi networks (routers). Due to the variety of devices on the market, there may be cases where the character or specification of a given smart device or Wifi network (router) makes connection impossible or is in some way disturbed. In addition, several factors, including hardware and software configuration, also affect the success of wireless communication over a Wifi network. The connection between the robot and your Wifi network can also be adversely affected by the surrounding Wifi networks that they can be tuned to the same channel and disrupt connections (e.g. in housing estates, apartment buildings, etc.). These facts are not a reason to claim the appliance.

The application is owned and operated by ETA a.s. (hereinafter referred to as the "Manufacturer"). When registering for the application, the customer provides personal data to the Manufacturer, who becomes the controller of the personal data. The application and related data protection are governed by the Manufacturer's privacy policy and terms, which are made available to the customer during registration.

	No one else can disassemble main- tain or. Transform the product except the maintenance technicians designa- ted by our company or it may cause fire electric shock or personal injury.		Don't use other charger but the equipped one of the Robot, or it may cause product damage, electric shock or fire due to high voltage.
	Don't touch high-voltage power cord of the electric appliance with your wet hand, or it may cause electric shock.		Don't bend the power cord overly or place weight on it, or it may cause po- wer cord damage, fire or electric shock.
	Don't use the Cleaner outdoors, or it may cause the product damage.		Don't approach cigarette, lighter, match and other heat objects or combustible materials such as the gasoline cleaner.
	Don't use the Cleaner in commercial places, or the Cleaner may be damaged by excessive use.		Insert the power cord of the charger well or it may cause electric shock, short circuit, smoking or fire.
	Check whether the adapter and connector are connected well, or it may cause charging failure or even fire.		Remove all easily damaged objects (including luminous objects, fabrics, glass bottles, etc.) before using, or it may cause damage to these objects or affect the using of the cleaner.
	Please use the Cleaner cautiously in the presence of the children to avoid frightening or harming them.		Don't stand or sit on the Cleaner, or it may cause damage to the Cleaner or personal injury.

	Don’t make the Cleaner take in water and other liquors for fear of the product damage.		Don’t use the Cleaner on small tables and chairs or other small space, otherwise the Cleaner may be damaged.

2. APPLICABILITY

The product, mainly applicable to home, hotel rooms and small office, is good for cleaning to various short-haired carpet, wood floor, hard floor, ceramic tile, etc.

Since the vacuum cleaner moves freely in the space of your home, it is necessary to adapt the environment to this fact. Before use, remove all unwanted objects (stretched cables, scattered clothes, papers, bags, etc.) from the floor that could impede the movement of the vacuum cleaner or, conversely, fragile objects (e.g. glass and ceramic vases) that could be damaged by the vacuum cleaner.

If you use the device in an apartment with several storeys, it is necessary to carry the charging station along with the device from one storey to another.

3. PRODUCT COMPONENTS

3.1 PACKAGE CONTENTS AND OPTIONAL ACCESSORIES

Item	Description	Designation	Quantity	Match code
	Robotic vacuum cleaner	**A**	1	-
	Dustbin / water tank (installed in the device)	**B**	1	-
	Rotary mop holders	**E**	2	ETA625400020
	Mops	**E1**	2+2	ETA625400010
	Charging base	**D**	1	ETA525400030
	Power adapter	**D4**	1	ETA525400040
	Remote control	**F**	1	-
	Side brush (installed in the device)	**A6**	1	ETA625400040
	Main brush cover (installed in the device)	**A8**	1	ETA625400080

Item	Description	Designation	Quantity	Match code
	Main brush – hybrid (installed in the device)	**A7a**	1	ETA625400060
	Main brush – silicone	**A7b**	1	ETA625400070
	HEPA filter (installed in the device)	**B3**	1	ETA625400100
	Foam filter (installed in the device,)	**B4**	1	
	Cleaning tool	**G**	1	ETA625400050
-	Battery (installed in the device)	-	1	ETA625400110

3.2 ROBOTIC VACUUM CLEANER

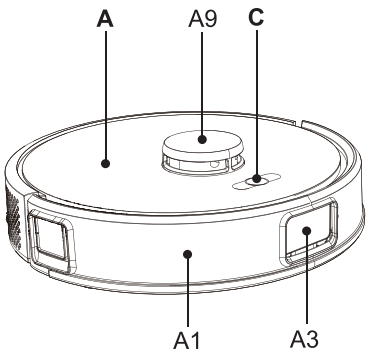

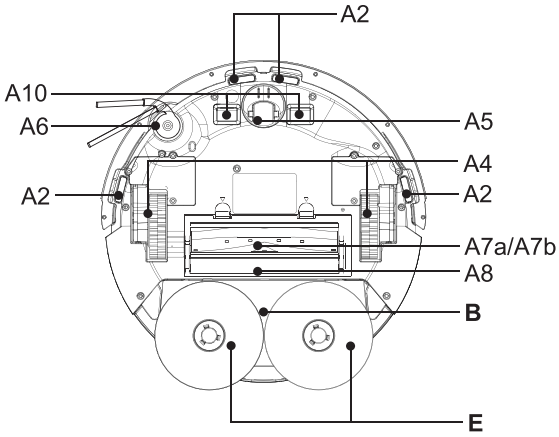

A – Robotic vacuum cleaner
A1 – Front bumper
A2 – Sensors against falling downstairs
A3 – Front IR sensor and laser
A4 – Drive Wheels (Left / Right)
A5 – Front wheel
A6 – Side brush
A7a – Main brush – hybrid
A7b – Main brush – silicone
A8 – Main brush cover
A9 – Laser module
A10 – Charging contacts

B – Dustbin / water tank

C – Control panel

E – Rotary mop holders

3.3 DUSTBIN / WATER TANK

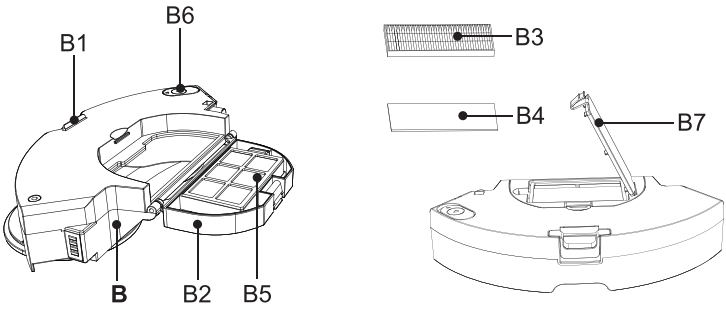

B – Dustbin / water tank
B1 – Unlock button
B2 – Dirt tank
B3 – HEPA filter
B4 – Foam filter
B5 – Separator
B6 – Water tank plug
B7 – Filter compartment cover

3.4 CONTROL PANEL

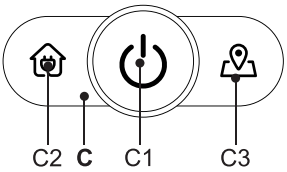

C – Control panel
C1 – ON / OFF / AUTO (automatic cleaning) / STOP (PAUSE) button
C2 – CHARGING / STOP (PAUSE) button
C3 – LOCAL CLEANING / STOP (PAUSE) button

3.5 CHARGING BASE

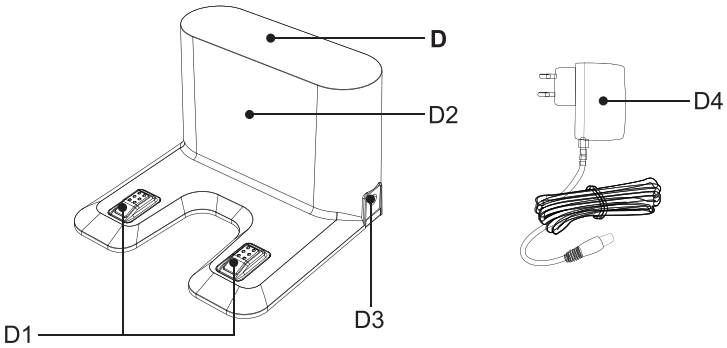

D – Charging base
D1 – Charging contacts
D2 – Signalling area
D3 – Power socket
D4 – Power adapter

3.6 ROTARY MOP HOLDERS

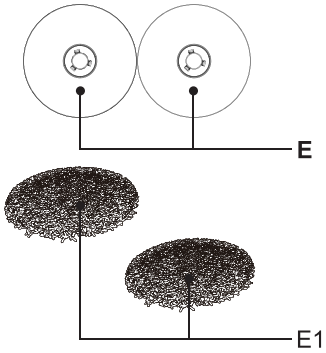

E – Rotary mop holders
E1 – Mop

3.7 REMOTE CONTROL

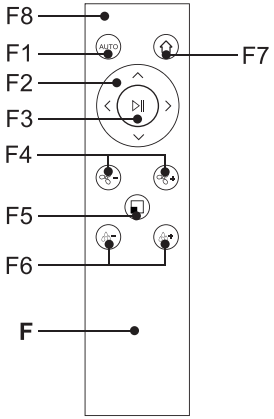

F – Remote control
F1 – ON / OFF / AUTO (automatic cleaning) / STOP (PAUSE) button
F2 – Directional buttons for manual control (FORWARD / RIGHT / LEFT / BACKWARDS)
F3 – AUTO (automatic cleaning) / START / STOP (PAUSE) button
F4 – Buttons (-/+) for adjusting the suction power level
F5 – LOCAL CLEANING / STOP (PAUSE) button
F6 – Buttons (-/+) for setting the mopping intensity
F7 – Button for return to charging station
F8 – Pressed Button indicator lamp

Remote control notes

- Do not combine various types of batteries. Do not even combine used and new batteries together.
- Batteries not intended for this purpose must not be charged.
- Rechargeable batteries must be removed from the appliance before charging.
- Remove the batteries if you will not be using the appliance for a long time.
- The supply terminals must not be short-circuited.

Charging
Battery type: 2x AAA

Inserting / replacing batteries

Remove the cover on the back of the controller and insert the batteries. Pay attention to the correct polarity. Replace the cover in the opposite way.

4. PREPARATION FOR USE

Remove all packing material, remove vacuum cleaner and accessories. Remove all adhesion films, labels, paper (if any) on the body of the device and all transport protection items.

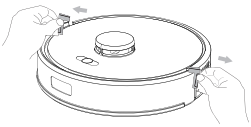

4.1 VACUUM CLEANER PREPARATION

Install the dust container **B** and the rotary mop holders **E**, including the mops **E1**, according to the intended use. Install side brush **A6.**

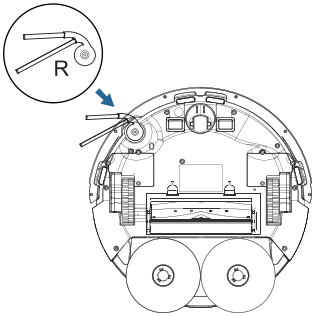

4.2 BASE INSTALLATION

1. Place the base on the floor. Make sure there is enough space on the sides of the base (at least 1 m) and in front of the base (at least 2). Don´t expose the charging dock to sunshine.
2. Connect the base to electric mains.

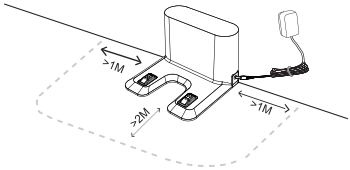

5. VACCUM CLEANER USE

5.1 SWITCHING ON THE VACUUM CLEANER

1. Press button **C1** for approx. 5 seconds.
2. Once an acoustic signal and voice notification are heard, the vacuum cleaner is ready for use.

Note
Factory setting of the voice message is Czech.

5.2 BATTERY CHARGING

1. Check whether the charging base is connected to the power supply.
2. Place the vacuum cleaner near the charging base, press button **C2/F7**, and wait until the vacuum cleaner correctly moves to the charging contacts. If the battery is too low, position the vacuum cleaner correctly directly against the charging contacts.

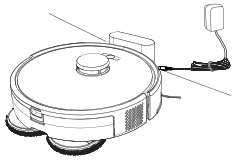

Notes
- Standard charging time is approx. 3-4 hours. Fully charged battery will work for approx. 235 minutes, depending on set functions.
- The stated operating times are based on ETA‘s internal testing and only apply to a new and fully charged battery. Depending on the age and wear of the battery, the operating time decreases.
- After cleaning, the device will find the base automatically.
- The level of battery charging can be easily determined using *"ETA SMART"* app. You can also sent the device back to the base using this app.

5.3 SWITCHING ON / READINESS MODE / AUTOMATIC SWITCHING OFF / CHILD LOCK

Start (Cleaning)
Press **C1/C3/F3/F5** to switch on the robot vacuum.

Readiness mode (Pause)
The vacuum cleaner enters readiness mode each time it is switched on. If the vacuum cleaner is in operation (cleaning), you can switch it to readiness mode by pressing button **C1/C2/C3/F1/F3/F5**.

Notes
The device must go out from the charging dock for the cleaning. Place the charging dock appropriately, according to the instructions above, and do not change its location to allow the device to return back to the charging dock after cleaning.

Automatic switching off
If the vacuum cleaner stops freely in an open area, it will automatically switch off after approximately 4 hours of inactivity. Then the robot vacuum must be switched on again by long pressing button **C1** (approx. 5 seconds).

Child lock
Press the **C3** button for a long time (approx. 5 seconds). All buttons on the control panel are then locked. To deactivate the child lock, long press the **C3** button again (approx. 5 seconds).

Note
With the *"ETA SMART"* app, the vacuum cleaner can be controlled even with the child lock activated.

5.4 CLEANING MODES AND DEVICE FUNCTIONS WITHOUT USING THE ETA SMART APPLICATION

Manual operation
You can operate the device manually using **F2** direction buttons and clean only the areas where cleaning is necessary.

Smart automatic cleaning
Press any of buttons **C1/F1/F3**. During cleaning, the vacuum cleaner moves gradually and systematically in the space according to the programmed route. It divides the space into individual segments. As soon as the vacuum cleaner cleans the entire available space, it automatically searches for the charging station.

Local cleaning
Place the vacuum cleaner in the area where you want to clean and press the **C3** button. The vacuum cleaner cleans a small area (approx. 1.5 x 1.5 m) in the location. After cleaning, the vacuum cleaner automatically locates the charging station.

Return to the charging dock
After completion of cleaning, the device can automatically return back to the charging dock. You can also send the device back to the charging dock using buttons **C2/F7.**

Funkce pokračování v úklidu
If the battery capacity drops to a very low level during cleaning, the vacuum cleaner will automatically return to the docking station. After the battery is recharged, the vacuum cleaner will continue the interrupted cleaning task (if this function is activated in the *"ETA SMART"* application).

Factory reset
Place the vacuum cleaner in the charging dock. Press and hold (about 10 seconds) the **C1** and **C2** buttons simultaneously. This will reset the vacuum cleaner to factory settings.

NOTE
When factory settings has been restored, all settings you have performed using *"ETA SMART"* app will be reset.

5.5 MOPPING

1. Remove the dust container with the water tank **B** from the vacuum cleaner. Attach the rotary mop holders **E** to the bottom part. Open cap **B6** and fill the tank with clean water.

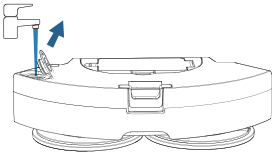

2. Close cap **B6.**

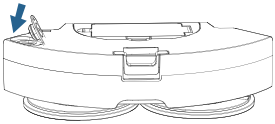

3. Attach the mops **E1** to the rotary holders **E.**

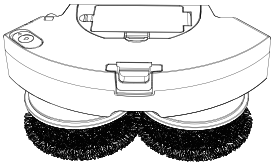

4. Insert the dust container with the filled water tank and installed mops back into the vacuum cleaner.
5. Switch on the vacuum cleaner and select the desired cleaning mode.

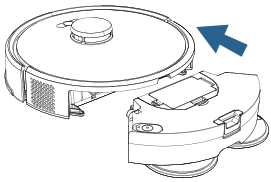

Notes

- When mopping, we recommend cleaning the individual rooms.
- Do not use/pour any detergent in the mop water tank.
- Check the vacuum cleaner during mopping and refill the water tank as needed; rinse the mops if necessary.
- Do not use the mopping function on carpets and prevent the vacuum cleaner from driving onto a carpet.
- After use, remove and clean the rotary mop holders and mops, and pour out any remaining water from the tank.

5.6 ROBOT VACUUM LIGHT INDICATORS

Button	Status	Meaning
C1	solid blue	Automatic cleaning in progress
	flashing blue	System loading
C2	solid blue	Battery fully charged
	slow flashing blue	Battery charging in progress
	flashing blue	Battery almost fully charged (charging complete)
C3	solid blue	Spot cleaning in progress

Button	Status	Meaning
C1+C2+C3	slow flashing blue	Standby mode (Pause)
		Connecting to Wi-Fi
	flashing blue	Factory settings
		Wi-Fi connection failed
	solid blue	Wi-Fi connected successfully
	solid red	Battery almost depleted
	flashing red	Error message

The vacuum cleaner light signal usually has several meanings. Generally, the light will turn red when an error message is received. In order to understand the error message correctly, the vacuum cleaner must be used together with the *“ETA SMART”* app, where you can find out more information about the problem.

6. APPLICATION ETA SMART

The vacuum cleaner can be operated in simplified mode using the buttons on control panel **C** or with remote control **F. In order to use all device´s functions, you will have to install and use smart app *"ETA SMART"*, allowing extension of vacuum cleaner functionality and increased user comfort.**

All other information, operating instructions of the app, instructions and hints for successful pairing with home network can be found at:

www.etasince1943.com/robot

The app is available from App Store or Google Play database or use the following QR code for easy installation:

Note
If QR code is not active, find the app manually (by its name).

7. VACUUM CLEANER MAINTENANCE

Carry out maintenance and cleaning regularly, depending on the frequency of use and the amount of cleaning. In a more polluted environment (a pet household), more frequent maintenance will be required. **Failure to carry out maintenance may damage the vacuum cleaner and its components!**

7.1 CHARGING CONTACTS CLEANING

Disconnect the device from mains and remove the charging dock! Clean charging contacts (**A10, D1**) with clean cloth. Clean at least once a month. **Do not use aggressive cleaning agents or oils to clean the contacts.**

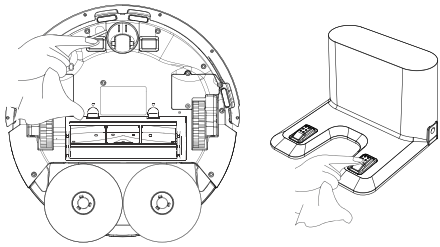

7.2 CLEANING THE DUST CONTAINER / WATER TANK, FILTERS, ROTARY MOP HOLDERS AND MOPS

1. Remove the dust container with the water tank **B** from the vacuum cleaner **A**. Then remove the rotary mop holders **E** and the mops **E1.**

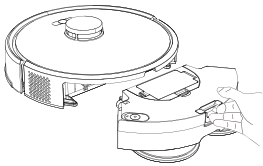

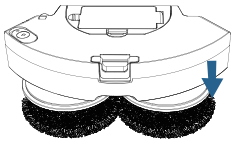

2. Drain remaining water from the tank.

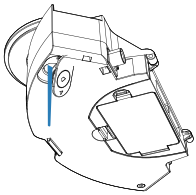

3 . Clean the dirt tank with the tool **G** (or other suitable).

4. Remove the filters from the dirt tank and clean them with tool **G** (or other suitable). Blow or knock the HEPA filter **B3** gently. The foam filter **B4** and separator **B5** can be rinsed under running water.

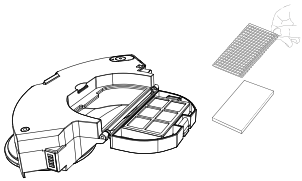

NOTICE

- Do not use any aggressive washing or cleaning agents or hot water for cleaning HEPA filter.
- Dry cleaning is recommended to maintain HEPA filter parameters.
- **If you choose to wash the HEPA filter with water, its filtering ability will be reduced.** The maximum number of filter washes is 3x. Then it is necessary to buy a new one.
- It is recommended to change the HEPA filter at least twice a year.
- Do not wash HEPA filter in dishwasher.
- Neglected cleaning or replacement of HEPA filter can result in malfunction of the robot vacuum!

5. Remove the mops **E1** from the rotary holders **E**. Wipe the surface of the rotary mops with a soft damp cloth and rinse the mops **E1** under running water, then wring them out. Afterwards, allow all parts to dry thoroughly.

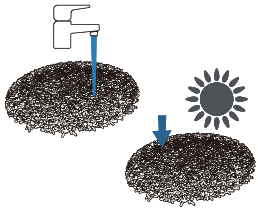

6. After maintenance, reassemble the dust container including the filters, rotary mop holders, and mops, and insert it back into the vacuum cleaner.

7.3 MAIN BRUSH CLEANING

1. Press relevant locking elements, remove cover **A8** and main brush **A7a/A7b.**

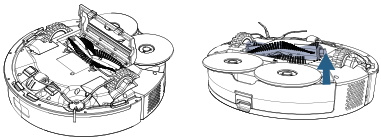

2. Clean the main brush with the cleaning tool **G** (or other suitable). You can also use scissors to remove tangled hair / hair. Wipe the main brush cover and main brush compartment with a soft, dry cloth.

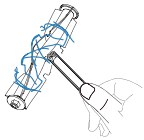

3. After maintenance, install the main brush back to the robot vacuum.

7.4 SIDE BRUSH CLEANING

1. Unclip brush **A6** from the vacuum cleaner.
2. Clean the brush and remove hair sticking on it.
3. After maintenance, clip the side brush back into place.

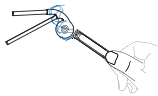

7.5 WHEELS CLEANING

Clean the front, left and right wheels with the **G** device. The front wheel can be removed for easier maintenance, especially due to tangled hair/fur around the axle. Insert a thin object (a narrow screwdriver or a table knife) under the wheel and push the wheel upward. Clean the area under the wheel as well.

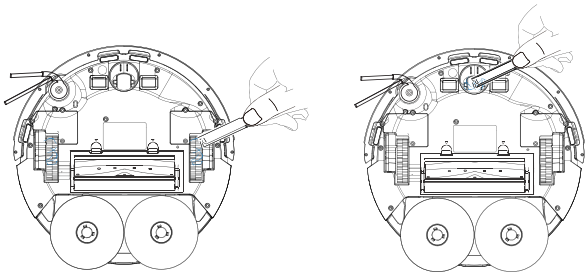

NOTICE
Some hair / pet's hair may be wrapped around the wheel axes and other dirt may stick. Inspect and clean the wheels regularly.

7.6 SENSORS CLEANING

When cleaning has been finished, wipe the sensors with soft damp cloth.

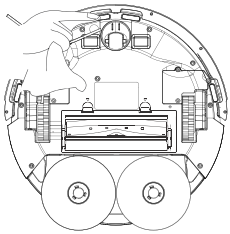

7.7 BATTERY REPLACEMENT

Remove the 2 battery compartment cover screws at the bottom of the vacuum cleaner. Remove the battery and unplug the connector. Remove the battery and unplug the connector. For unplugging the connector use more force for advantage of overcoming the safety fuse against spontaneous disconnection.

8. PROBLEMS SOLUTIONS

Problem	Solution
The device cannot be switched on.	Low battery capacity level. Place the vacuum cleaner on the charging station and let it charge.
	Ambient temperature lower than 0 °C or higher than 40 °C. Working temperature of the device is 0-40 °C.
The device cannot be charged.	Remove the vacuum cleaner from the charging station and check that the charging station is correctly connected to the power supply.
	Check and clean charging contacts (on both the vacuum cleaner and the charging station).
The vacuum cleaner cannot find the charging station	The vacuum cleaner is too far from the charging station, place it closer to the charging station. Do not move the charging station during cleaning.
Abnormal behaviour of the machine.	Restart the device.
Abnormal sounds are generated.	Wheels and the brushes are clogged. Clean where necessary.
Lower cleaning potential or remaining dust on the surface.	The dirt container is full. Clean it.
	HEPA filter is dirty , clean it or replace.
	The main brush is clogged. Clean it.

Note

If you have problems with mapping or the app shows a lidar error, check whether there is any sticker, obstruction, etc. on the robot in the laser working area (on the top). If so, remove it.

9. TECHNICAL SPECIFICATION

Robotic vacuum cleaner	
Appliance protection class	III.
operating voltage	14.4 V (DC)
Accumulator	Li-Ion
Battery savings	4500 mAh
Charging time	3-4 hours
Weight	2.8 kg
Dimensions	Ø 325 mm x 100 mm
Frequency range	2.4 GHz
Output power (EIRP)	15.95 dBm
Wireless technology	Wifi
Declared acoustic level is 75 dB(A) re 1pW.	

Compatibility:

WIfI network
- 2.4 Ghz
- WPA1 and WPA2 security (recommended WPA2)

NOTICE

The device cannot be operated on IEEE 802.1X-secured Wifi networks (usually corporate Wifi networks).

Charging station	
Appliance protection class	II.
Weight	150 g
Dimensions	85 x 126 x 128 mm
Input voltage	20 V (DC)

Charging adapter	
Device manufacturer's name or trademark, business registration number and address	ETA
AC adapter model identifier	KA24D-2001200EU
Input voltage	100-240 V (AC)

Charging adapter	
Input frequency	50/60 Hz
Output voltage	20 V (DC)
Output current	1.2 A
Output power	24.0 W
Average efficiency in active mode	≥ 88.73 %
Low load efficiency (10%)	≥ 83.45 %
Power consumption without load	0.0 W
Appliance protection class	II.

Hereby, ETA a.s. declares that the radio equipment type ETA5254 is in compliance with Directive 2014/53/EU. The full text of the EU declaration of conformity is available at the ETA internet address.

The manufacturer reserves the right to change the technical specifications for the respective model. The manufacturer reserves the right to change/update the ETA SMART application without prior notice. Due to the character of such changes/updates, some information or procedures in this manual might become obsolete or might be missing.

The capacity of the product battery decreases over time. Decreasing of battery capacity occurs during normal use of the appliance and is considered usual wear and tear of the appliance. Decreasing battery capacity is not a defect of the appliance.

More extensive maintenance or maintenance requiring intervention in the inner parts of the appliance must be carried out by professional service! Failure to comply with the instructions of the manufacturer will lead to expiration of the right to repair!

The information regarding warranty and product repairs you can find on the website www.eta.cz/servis-eu.

10. ENVIRONMENTAL PROTECTION



If the dimensions allow, there are labels of materials used for production of packing, components and accessories as well as their recycling on all parts. The symbols specified on the product or in the accompanying documentation mean that the used electrical or electronic products must not be disposed of together with municipal waste. For proper disposal of the product, hand it over at special collection places where it will be received free of charge. Suitable disposal of the product can help to maintain valuable natural resources and to prevent possible negative impacts on the environment and human health, which could be the possible consequences of improper waste disposal. Fines can be imposed for improper disposal of this type of waste in agreement with the national regulations. The appliance is equipped with the Li-Ion battery with long life.

For environmental protection it is necessary to remove the battery from the appliance after its service life and the battery and the appliance must be disposed of safely using special collection networks. Ask for more details at the local authority or at the local waste collection site. For environmental protection it is necessary to remove the battery from the appliance after its service life and the battery and the appliance must be disposed of safely using special collection networks. Ask for more details at the local authority or at the local waste collection site.

WARNINGS AND SYMBOLS USED ON THE APPLIANCE, PACKAGING OR IN THE INSTRUCTIONS MANUAL:

HOUSEHOLD USE ONLY. DO NOT IMMERSE IN WATER OR OTHER LIQUIDS.	
	**TO AVOID DANGER OF SUFFOCATION, KEEP THIS PLASTIC BAG AWAY FROM BABIES AND CHILDREN. DO NOT USE THIS BAG IN CRIBS, BEDS, ARRIAGES OR PLAYPENS. THIS BAG IS NOT A TOY.**
	Please read the instructions manual
	Removable power supply unit
	WARNING

HU – Robot porszívó 2 az 1-ben intelligens alkalmazással

eta 5254 LEONE II

HASZNÁLATI ÚTMUTATÓ

Kedves Vásárló, köszönjük, hogy megvásárolta termékünket. Kérjük, őrizze meg ezt a kézikönyvet a nyugtával együtt, és ha lehetséges, a csomagolással és a csomagolás belső tartalmával együtt.

1. BIZTONSÁGI ELŐÍRÁSOK

- Ezen útmutatót tekintse a készülék tartozékaként és adja át azt a készülék esetleges további felhasználójának.
- Ellenőrizze, hogy az adattáblán levő feszültségadat megegyezik-e az elektromos dugaszolóaljzatban levő feszültséggel.
- A készüléket 8 éven felüli gyermekek, illetve csökkent fizikai, érzékelési vagy szellemi képességekkel rendelkező, vagy a készülék működtetésében járatlan személyek is használhatják, amennyiben ezt felügyelet mellett teszik, illetve ismerik a készülék biztonságos működtetésének módját és az azzal járó veszélyeket. A gyermek ne játszon a készülékkel! Felügyelet nélkül a gyermek nem végezheti el a készülék tisztítását, karbantartását!.
- Ha ezen készülék adaptere megsérül, akkor az esetleges veszélyes helyzet elkerülése érdekében azt a gyártó, annak szerviztechnikusa vagy hasonlóan képzett személye útján ki kell cserélni.
- A tartozékok vagy hozáférhető részek kicserélése előtt, amelyek működés közben mozognak, beszerelés és szétszerelés előtt, tisztítás vagy karbantartás előtt, a készüléket kapcsolja ki és húzza ki a tápkábel dugójának kihúzásával az aljzatból!
- Ne kapcsolja be a készüléket, ha annak csatlakozóvezetéke vagyvillásdugója sérült, ha nem működik rendesen, ha az leesett és megsérült vagy ha vízbe esett.
- **FIGYELMEZTETÉS**: Az akkumulátor töltéséhez csak a készülékhez kapott töltőállomást használja.
- A készülék csak a típuscímkén feltüntetett biztonságos törpefeszültségről üzemeltethető.
- A termék otthoni és hasonló (üzletekben, irodákban és más hasonló munkahelyeken, szállodákban, motelekben és más hasonló helyiségekben, „bed and breakfast“ típusú szállodákban) használatra szánt! Nem kereskedelmi használatra!
- Porszívózás közben a sérülések elkerülése érdekében ne nyúljon az elektromos szívófej forgókeféi közé!
- **A porszívót, a töltőállomást, az adaptert és annak csatlakozódugóját soha ne merítse vízbe (még részben sem). Ugyanakkor ügyeljen arra, hogy ne érje őket folyadék.**
- Némely szőnyegfajta porszívozásakor statikus elektromosság is keletkezhet. Semmiféle statikus energia kisülés nem veszélyezteti az egészséget.

- Ne tegye ki a porszívót külső időjárási hatásoknak (**eső, fagy, közvetlen napsütés** stb.).
- A porszívót mindig először kapcsolja ki és húzza ki a csatlakozóvezetéket a hálózati dugaszolóaljzatból, és csak azután ürítse ki a portartó edényt, tisztítsa ki vagy cserélje ki a mikroszűrőket, tisztítsa ki a porszívót vagy annak tartozékait.
- Ne porszívózzon éles tárgyakat (pl. **üveget, törmeléket**), forró, tűzveszélyes, robbanásveszélyes közegeket (pl. **hamut, égő cigarettacsikkeket, benzint, hígítókat és aeroszol gőzöket**), de kenőanyagokat sem (pl. **zsírokat, olajokat**), továbbá maróhatású anyagokat (pl. **savakat, oldószereket**). Ezen anyagok porszívózása esetén a szűrők illetve a porszívó megkárosodása következhet be.
- A készülék biztonsága és helyes működése érdekében használjon mindenkor eredeti tartalékalkatrészeket és gyártócég által jóváhagyott tartozékokat.
- A készüléket ne használja más célokra, mint amire az készült és amit ez az útmutató tartalmaz!
- Ha nem használja a készüléket hosszabb ideig, húzza ki a töltőállomás tápkábelét! A porszívót húzza ki úgy, hogy a porszívó és a töltőállomás kontaktjai ne érjenek egymáshoz! Ezzel elkerülheti, hogy a porszívó lemerüljön!
- Kérjük ellenőrizzen minden padlón lévő felületet, fugát, rést (pl. a listáknál) annak érdekében, hogy elkerülje a forgó kefe károsodását. Ezek a rések megakadályozhatják a porszívó mozgását, pl. a résekbe beleszorulhat a kefe.
- A porszívót nem lehet 1 cm-nél hosszabb szálú szőnyegen használni. Ugyanakkor előfordulhat, hogy a porszívó nem működik megfelelően bizonyos típusú sötét szőnyegeken, amelyek "összezavarják" az érzékelőket a felületükkel, és a porszívó kaotikus mozgását okozhatják, vagy azt, hogy nem megy rá erre a felszínre. A porszívó képes átmenni a max. kb. 2 cm magas átjáró léceken.
- A készülékben kizárólag a gyártó által jóváhagyott akkumulátortípust használjon. Ne használjon olyan elemeket, amelyeket nem szabad tölteni.
- Szenteljen extra figyelmet a robotnak első működésekor.
- Távolítsa el az akadályokat az útjából. Próbálja meg elkerülni a leállásokat.
- Tegyen lépéseket a takarítás során felmerülő problémák megelőzésére:
  - Tartsa a könnyen felboruló tárgyakat biztonságos helyen
  - Simítsa le a szőnyeg szélét
  - A lelógó asztalterítő és függöny ne érjen le a földig
  - A gyúlékony tárgyakat tartsa távol a tűzforrásoktól
  - Simítsa ki az összetekeredett tápkábelt a padlón
  - Vegye fel az újságokat, könyveket, magazinokat és nagyobb papírokat a padlóról
- Takarítás előtt ellenőrizze, hogy a fő kefe megfelelően van-e rögzítve a készülékben
- Ellenőrizze, hogy a magasság érzékelők tisztára vannak törölve
- Ha csak egy szobát akar kitakarítani, kérjük, hogy csukja be az ajtót
- Ne használja a porszívót emelvényeken, ahol nincs korlát, vagy kemény akadály. A robot leeshet és személyi sérülést okozhat.
- Figyeljen arra, hogy a főkefe és a portartály megfelelően vannak-e elhelyezve.
- Használat előtt tisztítsa meg a leesés elleni szenzorokat.
- Ha egy helységben szeretne takarítani, akkor csukja be az összes ajtót.
- Ahhoz, hogy a porszívó képes legyen a bútorok alatt takarítani és ne szoruljon azok alá, minimum 11 cm magas szabad terület szükséges.
- Ne engedje, hogy a porszívó leessen. Ha ez megtörténik, akkor kapcsolja be a porszívót, ellenőrizze a mozgását és győződjön meg arról, hogy minden rendben van-e vele. Ez az ellenőrzés fontos a következő felügyelet nélküli takarításhoz.
- Ha az elemből elektrolit szivárogását észlel, azonnal cserélje ki ay elemet, mivel ellenkező esetben megkárosíthatja a porszívó
- A lemerült akkumulátort megfelelő módon ártalmatlanítsa (lásd a **10. ÖKOLÓGIA** fejezetet).
- A csomagoláson, illetve a készüléken található esetleges idegen nyelvű szövegek és képek magyarázata és fordítása a nyelv mutációjának végén található.
- Gyártócég nem felel a készülék és tartozékai helytelen használatából eredő károkért és nem garanciaköteles a fenti biztonsági előírások be nem tartása esetén. A készülék helytelen használatának tekintjük többek között a szűrők rendszeres cseréje.

Vezeték nélküli csatlakozás és kompatibilitás

- Az ETA cég semmilyen módon nem vállal felelősséget semmilyen véletlen, közvetett vagy következményes kárért, sem az adatok elvesztéséért vagy olyan veszteségekért, amelyet a vezeték nélküli technológián keresztüli kommunikáció során fellépő információszivárgás okozott.
- A sikeres vezeték nélküli kommunikáció nem garantálható 100%-kal minden intelligens eszközön és Wifi-hálózaton (routeren). A piacon lévő eszközök sokfélesége miatt előfordulhatnak olyan esetek, amikor egy adott okos eszköz vagy Wifi-hálózat (router) jellege vagy specifikációja lehetetlenné teszi a csatlakozást, vagy valamilyen módon megszakad. Ezen felül számos tényező, beleértve a hardver és a szoftver konfigurációja is befolyásolja a vezeték nélküli kommunikáció sikerét egy Wifi-hálózaton keresztül. A robot és a Wifi-hálózat közötti kapcsolatot hátrányosan befolyásolhatják a környező Wifi-hálózatok is, amelyek ugyanarra a csatornára hangolhatók, és így megszakíthatják a kapcsolatot (pl. lakótelepeken, apartmanházakban stb.). Ezek a tények nem indokolhatják a készülék reklamációját.

Az alkalmazást az ETA a.s. (a továbbiakban: „Gyártó") tulajdonolja és üzemelteti. Az alkalmazásba való regisztráció során az ügyfél személyes adatokat ad meg a Gyártónak, aki így az adatkezelővé válik. Az alkalmazásra és az ahhoz kapcsolódó adatvédelemre a Gyártó adatvédelmi szabályzata és feltételei vonatkoznak, amelyek a regisztráció során az ügyfél számára elérhetők.

	A terméket kizárólag a gyártó, illetve az erre a célra kijelölt szakemberek szedhetik szét, tarthatják fenn, vagy alakíthatják át! Ellenkező esetben tüzet, áramütés, vagy személyi sérülést okozhat!		Ne használjon az eredetitől eltérő töltőt! Ellenkező esetben a termék sérülést, áramütést, vagy tűzet okozhat a magas feszültség miatt!
	Ne érintse meg a magas feszültségű hálózati kábelt nedves kézzel, mert az áramütést okozhat!		Ne hajlítsa meg túlságosan a hálózati kábelt, és ne tegyen rá nagy súlyt, ami a tápkábel sérüléséhez vezethet, valamint tüzet, vagy áramütést okozhat!
	Ne használja a készüléket kinti környezetben, károsodást okozhat!		Ne közelítsen a készülékhez cigarettával, öngyújtóval, gyufával és más forró tárgyakkal, vagy éghető anyagokkal, mint pl.tisztító benzinnel!
	Ne használja a porszívót túl frekventált helyeken, mert a túlhasználás a porszívó károsodásához vezethet!		Dugja be a tápkábelt a hálózatba megfelelően, ellenkező esetben áramütést, rövidzárlatot, füstölést, vagy tüzet okozhat!
	Az adapter konnektorát teljesen dugja be a töltőállomásba, ellenkező esetben áramütés veszélye, rövidzárlat, vagy tűzveszély léphet fel!		Tegyen el minden sérülékeny tárgyat (beleértve a világító tárgyakat, textíliákat, üvegeket palackokat, stb.) használat előtt, mert azok akadályozhatják a készülék működését és annak károsodását okozhatják!
	Kérjük, a porszívót a gyerekek jelenlétében használja óvatosan, így elkerülheti, hogy a kicsik megijedjenek, vagy megsérüljenek!		Ne álljon, vagy üljön rá a porszívóra, mert az a porszívó károsodását, vagy személyi sérülést okozhat!

	Ne tegye a készüléket vízbe, vagy más folyadékba, mert az károsodást okozhat!		Ne használja a porszívót kicsi asztalokon, székeken, vagy más kis helyeken, a porszívó károsodásának elkerülése érdekében!

2. ALKAMAZHATÓSÁG

A készülék alkalmas otthoni takarításra, hotelekben, szobákban, valamint kisebb irodákban. Használható különböző rövid rolytos szőnyegekre, fapadlóra, kemény padlóra, stb...

Mivel a porszívó szabadon mozog otthonában, a környezetet hozzá kell igazítani ehhez a körülményhez. Használat előtt távolítson el minden nem kívánt tárgyat (feszített kábelek, szétszórt ruhák, papírok, táskák stb.) a padlóról, amelyek akadályozhatják a porszívó mozgását, vagy éppen a törékeny tárgyakat (pl. üveg és kerámia vázák), amelyeket a porszívó károsíthat.

Ha a porszívót többszintes házban fogja használni, akkor a töltőállomást a porszívóval együtt kell az emeletek között hordoznia.

3. A TERMÉK ALKOTÓRÉSZEI

3.1 CSOMAGOLÁS TARTALMA

Tétel	Leírás	Jelölés	Mennyiség	
	Robot-porszívó	**A**	1	-
	Szennyezés-tartó / víztartály (a porszívóba szerelve)	**B**	1	-
	Forgó felmosótartók	**E**	2	ETA625400020
	Felmosók	**E1**	2+2	ETA625400010
	Töltőállomás	**D**	1	ETA525400030
	Hálózati adapter	**D4**	1	ETA525400040
	Távirányító	**F**	1	-
	Oldalkefe (a porszívóra szerelve)	**A6**	1	ETA625400040
	Főkefe fedele (a porszívóra szerelve)	**A8**	1	ETA625400080

Tétel	Leírás	Jelölés	Mennyiség	
	Főkefe – hibrid (a porszívóra szerelve)	**A7a**	1	ETA625400060
	Főkefe – szilikon	**A7b**	1	ETA625400070
	HEPA szűrő (a porszívóra szerelve)	**B3**	1	ETA625400100
	Molitán szűrő (a porszívóra szerelve)	**B4**	1	
	Tisztító szerszám	**G**	1	ETA625400050
-	Akkumulátor (a porszívóba szerelve)	-	1	ETA625400110

3.2 ROBOT-PORSZÍVÓ

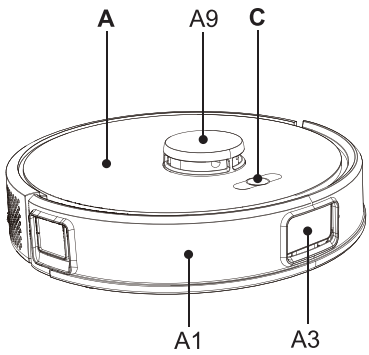

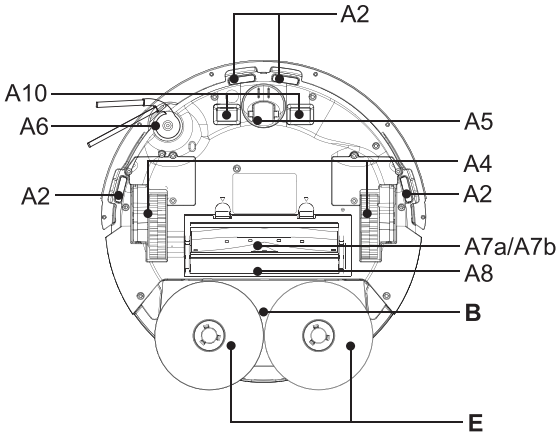

A – Robot-porszívó
A1 – Első lökhárító
A2 – Lépcsőről való leesés elleni modul
A3 – Első IR-érzékelő és lézer
A4 – Hajtókerekek (bal / jobb)
A5 – Első kerék
A6 – Oldalkefe
A7a – Főkefe – hibrid
A7b – Főkefe – szilikon
A8 – Főkefe fedele
A9 – Lézer modul
A10 – Töltőérintkezők

B – Szennyezés-tartó / víztartály

C – Távirányító

E – Forgó felmosótartók

3.3 TÁLCA A SZENNYEZŐDÉSEK SZÁMÁRA / VÍZTARTÁLY

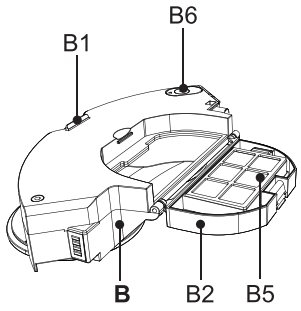

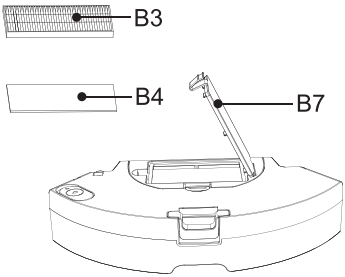

B – Szennyezés-tartó / víztartály
B1 – Kioldó gomb
B2 – A szennyezés-tartó fedele
B3 – HEPA szűrő
B4 – Molitán szűrő
B5 – Elválasztó
B6 – Dugó a víztartályhoz
B7 – A szűrőtér fedele

3.4 KEZELŐPANEL

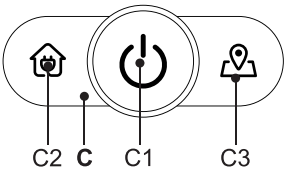

C – Kezelőpanel
C1 – BE / KI / AUTO gomb (automatikus takarítás) / STOP (SZÜNET)
C2 – TÖLTÉS / STOP (SZÜNET) gomb
C3 – LOKÁLIS TAKARÍTÁS / STOP (SZÜNET) gomb

3.5 TÖLTŐÁLLOMÁS

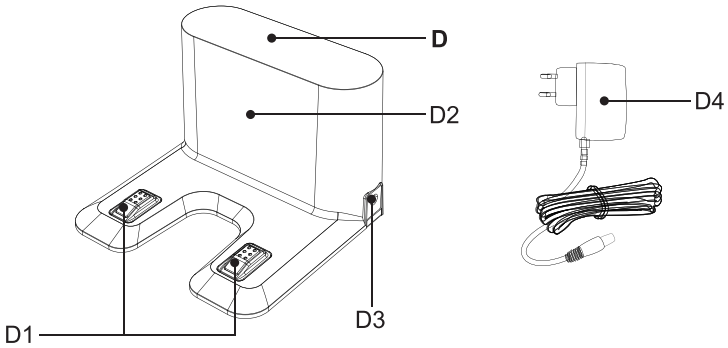

D – Töltőállomás
D1 – Töltő érintkezők
D2 – Jelzési terület
D3 – Tápcsatlakozó aljzat
D4 – Hálózati adapter

3.6 FORGÓ FELMOSÓTARTÓK

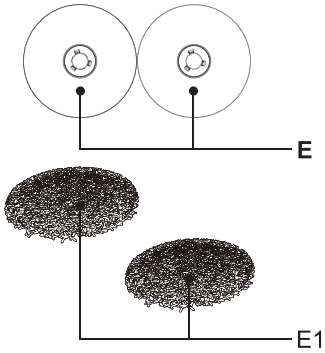

E – Forgó felmosótartók
E1 – Felmosó

3.7 TÁVIRÁNYÍTÓ

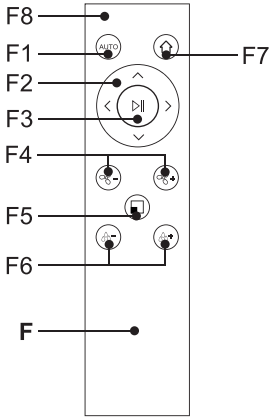

F – Távirányító
F1 – BE / KI /AUTO gomb (automatikus takarítás) / STOP (SZÜNET)
F2 – Irányító gombok a kézi működtetéshez (ELŐRE / JOBBRA / BALRA / HÁTOLDAL)
F3 – AUTO (automatikus takarítás) / START / STOP (SZÜNET) gomb
F4 – (-/+) gombok a szívóteljesítmény szintjének beállításához
F5 – HELYI TAKARÍTÁS / STOP (SZÜNET) gomb
F6 – (-/+) gomb a felmosás intenzitásának beállításához
F7 – Gomb a töltőállomásra való visszatéréshez
F8 – A gomb lenyomásának fényjelzése

Megjegyzések a távirányítóhoz

- Ne használjon különböző típusú elemeket. Ne használjon együtt használt és új elemeket.
- Nem erre a célra szánt elemeket nem szabad tölteni.
- Az újratölthető elemeket töltés előtt ki kell venni a készülékből.
- Ha hosszabb ideig nem használja a készüléket, vegye ki az elemeket.
- A tápcsatlakozókat nem szabad rövidre zárni.

Töltés
Elem típusa: 2x AAA

Elemek behelyezése / cseréje
Távolítsa el a fedelet a távirányító hátuljáról, és helyezze be az elemeket! Ügyeljen a helyes polaritásra! Helyezze vissza a fedelet!

4. HASZNÁLATI ELŐKÉSZÍTÉS

Távolítsa el az összes csomagolóanyagot, vegye ki a porszívót és a kiegészítőket. Távolítsa el a porszívóról a ragasztófóliákat, matricákat, papírt vagy az egyéb szállítási védőelemeket.

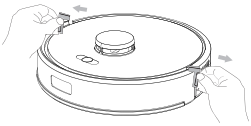

4.1 A PORSZÍVÓ ELŐKÉSZÍTÉSE

Használatnak megfelelően szerelje fel a **B** jelű portartályt és az **E** jelű forgó felmosótartókat az **E1** felmosókkal együtt. Szerelje fel az **A6** oldalkefét.

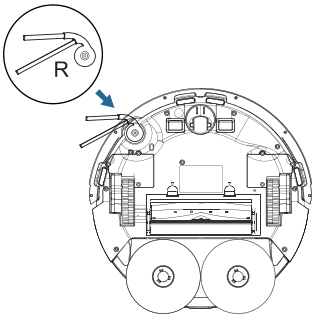

4.2 ALAPZAT INSTALLÁCIÓJA

1. Helyezze az alapzatot a padlóra. Ügyeljen arra, hogy elegendő hely legyen az alapzat oldalai körül (legalább 1 m) és az alapzat előtt (legalább 2 m)! Ne tegye ki a töltő állomást közvetlen napsugárnak.
2. Csatlakoztassa az alapzatot a tápegységhez.

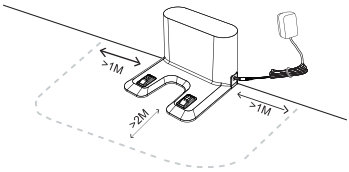

5. A PORSZÍVÓ HASZNÁLATA

5.1 PORSZÍVÓ BEKAPCSOLÁSA

1. Nyomja meg hosszan (kb. 5 másodpercre) a **C1** gombot.
2. Amint hangjelzés és hangüzenet hallható, a porszívó használatra kész.

Megjegyzés
A hangjelzések gyári beállítása cseh nyelvű.

5.2 AZ AKKUMULÁTOR TÖLTÉSE

1. Ellenőrizze, hogy a töltőállomás csatlakozik-e az elektromos hálózathoz.
2. Helyezze a porszívót a töltőállomás közelébe, nyomja meg a **C2/F7** gombot, és várja meg, amíg a porszívó megfelelően rááll a töltőérintkezőkre. Ha az akkumulátor túlságosan lemerült, helyezze a porszívót megfelelő módon közvetlenül a töltőérintkezőkhöz.

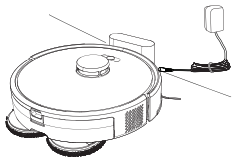

Megjegyzések

- A töltés szokásos időtartama kb. 3-4 óra. A teljesen feltöltött akkumulátor a beállított funkcióktól és teljesítménytől függően 235 perc üzemidőt biztosít.
- A megadott üzemidők az ETA belső tesztjein alapulnak, és csak új és teljesen feltöltött akkumulátorokra vonatkoznak. Az akkumulátor életkorától és elhasználtságától függően az üzemidő csökken.
- A takarítás elvégzése után a porszívó automatikusan megkeresi az alapzatot.
- Az akkumulátor állapotát könnyen ellenőrizheti az *"ETA SMART"* alkalmazás segítségével. Az alkalmazás segítségével bármikor visszaküldheti a porszívót az alapzatra.

5.3 INDÍTÁS / KÉSZENLÉTI ÜZEMMÓD / AUTOMATIKUS KIKAPCSOLÁS / GYERMEKZÁR

Beindítás (Takarítás)
Nyomja meg a **C1/C3F3/F5** gombot a porszívó elindításához.

Készenléti üzemmód (Szünet)
A porszívó minden bekapcsolás után készenléti üzemmódba kerül. Ha a porszívó működésben van (takarít), a **C1/C2/C3/F1/F3/F5** gomb megnyomásával állíthatja készenléti üzemmódba.

Megjegyzés

A porszívónak a megadott takarításhoz el kell hagynia a töltőállomást. Helyezze a töltőállomást megfelelő helyre a fenti utasítások szerint, és ne mozgassa. Ez biztosítja, hogy a porszívó sikeresen visszatérjen a töltőállomásra.

Automatikus kikapcsolás
Ha a porszívó szabadon a térben áll meg, kb. 4 óra inaktivitás után automatikusan kikapcsol. Ezt követően a porszívót a **C1** gomb kb. 5 másodperces megnyomásával a szokásos módon újra be kell kapcsolni.

Gyermekzár
Nyomja meg hosszan (kb. 5 másodpercig) a **C3** gombot. Ekkor a kezelőpanel összes gombja zárolva lesz. A gyermekzár kikapcsolásához nyomja meg ismét hosszan (kb. 5 másodpercig) a **C3** gombot.

Megjegyzés
Az *"ETA SMART"* alkalmazással a porszívó akkor is működtethető, ha a gyermekzár be van kapcsolva.

5.4 TAKARÍTÁSI MÓDOK ÉS FUNKCIÓ ETA SMART APLIKÁCIÓ HASZNÁLATA NÉLKÜL

Manuális vezérlés
Iránygombok **F2** segítségével lehet a porszívót irányítani és csak ott takarítani, ahol szükséges.

Automatikus tisztítás
Nyomjon le egyet a **C1/F1/F3** gombok közül. A tisztítás során a porszívó fokozatosan és szisztematikusan mozog a területen, a programozott útvonalnak megfelelően. A terület felosztódik az egyes szegmensekre. Amint a porszívó megtisztítja a rendelkezésre álló helyet, automatikusan megkeresi a töltőállomást.

Lokális takarítás
Helyezze a porszívót oda, ahol tisztítani szeretne, és nyomja meg a **C3** gombot. A porszívó egy kisebb területet (kb. 1,5 x 1,5 m) tisztít meg egy adott helyen. A takarítás után a porszívó automatikusan megkeresi a töltőállomást.

Visszatérés a töltőállomáshoz
A porszívó rendelkezik az automatikus visszatérés funkcióval a töltőállomásra az adott takarítás végrehajtása céljából. A porszívót a **C2/F7** gombok segítségével is elküldheti a töltőállomásra.

Takarítás folytatása funkció
Ha az akkumulátor kapacitása takarítás közben túl alacsony szintre csökken, a porszívó automatikusan visszatér a dokkolóállomásra. Az akkumulátor feltöltése után a porszívó folytatja az adott (be nem fejezett) takarítást (ha ez a funkció aktiválva van az *„ETA SMART”* alkalmazásban).

Gyári beállítások visszaállítása
Helyezze a porszívót a töltőállomásra. Nyomja meg és tartsa lenyomva (kb. 10 másodpercig) egyszerre a **C1** és **C2** gombokat. Ezzel a porszívó visszaáll a gyári beállításokra.

FIGYELMEZTETÉS
Felhívjuk figyelmét, hogy a porszívó gyári beállításainak visszaállításával elveszít mindent, amit az *"ETA SMART"* alkalmazással állított be.

5.5 FELMOSÁS

1. Vegye ki a porszívóból a **B** jelű portartályt a víztartállyal együtt. Az alsó részre helyezze fel az **E** jelű forgó felmosótartókat. Nyissa fel a **B6** kupakot, és töltse fel a tartályt tiszta vízzel.

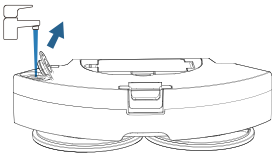

2. Zárja le a **B6** kupakot.

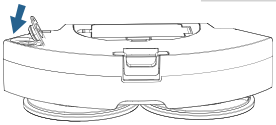

3. Helyezze fel az **E1** felmosókat az **E** jelű forgó felmosótartókra.

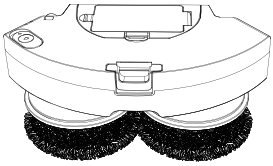

4. Helyezze vissza a porszívóba a portartályt a feltöltött víztartállyal és a felszerelt felmosókkal.

5. Kapcsolja be a porszívót, és válassza ki a kívánt takarítási módot.

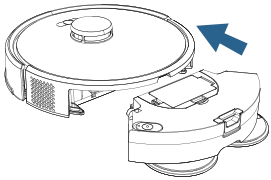

Megjegyzések

- Felmosásnál javasoljuk a helyiségek egyenkénti tisztítását.
- Felmosás közben ellenőrizze a porszívót, és szükség esetén töltse fel a víztartályt, illetve öblítse ki a felmosókat.
- Ne használja a felmosás funkciót szőnyegeken, és akadályozza meg, hogy a porszívó szőnyegre hajtson.
- Használat után vegye le és tisztítsa meg a forgó felmosótartókat és a felmosókat, a víztartályból öntse ki a felesleges vizet.

5.6 A PORSZÍVÓ FÉNYJELZÉSEI

Gomb	Állapot	Jelentés
C1	kék folyamatosan világít	Automatikus takarítás folyamatban
	kéken villog	A rendszer betöltése
C2	kék folyamatosan világít	Az akkumulátor teljesen feltöltve
	kéken lassan villog	Az akkumulátor töltése folyamatban
	kéken villog	Az akkumulátor majdnem feltöltve (a töltés befejezése)
C3	kék folyamatosan világít	Helyi takarítás folyamatban
C1 + C2 + C3	kéken lassan villog	Készenléti mód (Szünet)
		Csatlakozás Wi-Fi hálózathoz
	kéken villog	Gyári beállítások
		Sikertelen Wi-Fi csatlakozás
	kék folyamatosan világít	Sikeres Wi-Fi csatlakozás
	piros folyamatosan világít	Az akkumulátor majdnem lemerült
	pirosan villog	Hibaüzenet

A porszívó fényjelzésének általában több jelentése van. Általában a jelzőfény pirosan világít, ha hibaüzenet érkezik. A hibaüzenet helyes megértéséhez a porszívót az *"ETA SMART"* alkalmazással együtt kell használni, ahol további információkat tudhat meg az adott problémáról.

6. ETA SMART ALKALMAZÁS

A porszívó egyszerűsített üzemmódban a **C** kezelőpanelen található gombokkal vagy az **F** távirányítóval vezérelhető. **A teljes potenciálja kihasználásához azonban szükséges a *"ETA SMART"*, intelligens alkalmazás telepítése és használata, amely bővíti a funkcionalitását és a felhasználói kényelmet.**

Minden egyéb információ, alkalmazási kézikönyv, utasítások és tippek az otthoni hálózattal való sikeres párosításhoz a következő címen találhatók:

www.eta.hu/robot

Az alkalmazást megtalálja az alkalmazások App Store vagy Google Play adatbázisaiban, vagy a meggyorsításhoz használhatja az alábbi QR kódot:

Megjegyzések

Ha nincs aktív QR kód, keresse meg az alkalmazást manuálisan az elnevezés alapján.

7. A PORSZÍVÓ KARBANTARTÁSA

Rendszeresen végezzen karbantartást és tisztítást, a használat gyakoriságától és a tisztítás volumenétől függően! Szennyezettebb környezetben (ahol háziállat-tartás van) gyakrabban kell karbantartani. **A karbantartás elmulasztása károsíthatja a porszívót és alkatrészeit!**

7.1 A TÖLTŐ ÉRZÉKELŐK TISZTÍTÁSA

Kapcsolja ki a porszívót, és húzza ki a szennyeződéstartályt / töltőállomást az el. hálózatból! Tisztítsa meg a töltő érintkezőket (**A10, D1**) puha, száraz ruhával.
A tisztítást legalább havonta 1x végezze el! **Az érintkezők tisztításához ne használjon agresszív tisztítószereket vagy olajokat!**

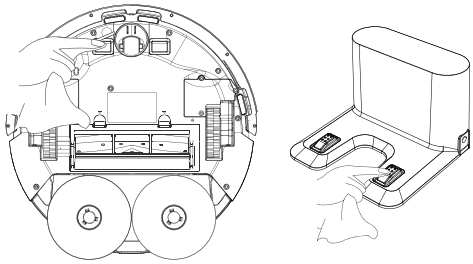

7.2 A PORTARTÁLY / VÍZTARTÁLY, A SZŰRŐK, A FORGÓ FELMOSÓTARTÓK ÉS A FELMOSÓK TISZTÍTÁSA

1. Vegye ki az **A** jelű porszívóból a **B** jelű portartályt a víztartállyal együtt. Ezután távolítsa el az **E** jelű forgó felmosótartókat és az **E1** felmosókat.

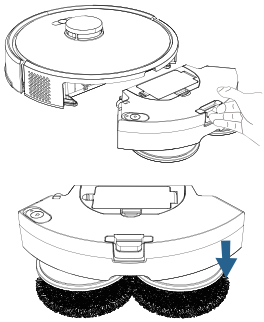

2. Öntse ki a maradék vizet a tartályból.

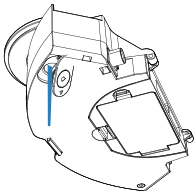

3 . Tisztítsa meg a szennyeződés-tartályt az **G** szerszámmal (vagy bármely más megfelelő szerszámmal)!

4. Távolítsa el a szűrőket a szennyvíztartályból, és tisztítsa meg őket az **G** szerszámmal (vagy bármilyen más megfelelő szerszámmal)! A **B4** jelű habszűrő és a **B5** jelű elválasztó folyó víz alatt leöblíthető.

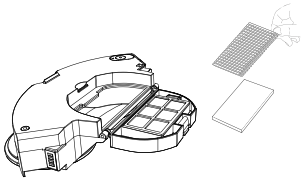

FIGYELMEZTETÉS

- Ne használjon agresszív tisztítószereket vagy forró vizet a HEPA-szűrő tisztításához.
- A HEPA szűrő paramétereinek fenntartása érdekében javasoljuk a vegytisztítást!
- **Ha úgy dönt, hogy vízzel mossa le a HEPA szűrőt, akkor annak szűrési képessége csökkenni fog.** Egy szűrőt maximum 3x lehet lemosni. Utána újat kell venni.
- Javasoljuk legalább évente 2x lecserélni a HEPA szűrőt.
- A HEPA-szűrő nem mosható mosogatógépben.
- A HEPA-szűrő tisztításának és cseréjének elhanyagolása a porszívó meghibásodásához vezethet!

5. Távolítsa el az **E1** felmosókat az **E** jelű forgó felmosótartókról. A forgó felmosók felületét törölje át puha, nedves ruhával, az **E1** felmosókat öblítse le folyó víz alatt, majd csavarja ki őket. Ezután hagyjon mindent alaposan megszáradni.

6. A karbantartás elvégzése után szerelje össze a portartályt a szűrőkkel, a forgó felmosótartókkal és a felmosókkal együtt, majd helyezze vissza a porszívóba.

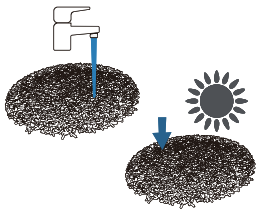

7.3 A FŐKEFE TISZTÍTÁSA

1. Nyomja le a megfelelő reteszelő elemeket, vegye le az **A8** fedelet és vegye ki az **A7a/A7b** főkefét.

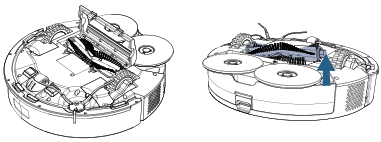

2. Tisztítsa meg a főkefét az **G** tisztítószerszámmal (vagy más megfelelő eszközzel)! Az összegabalyodott haj/szőr eltávolításához ollót is használhat. Törölje le puha, száraz ruhával a főkefe fedelét és a főkefe rekeszét!

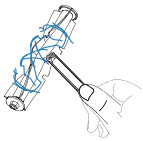

3. A karbantartás után tegye vissza a főkefét a porszívóba.

7.4 AZ OLDALKEFE TISZTÍTÁSA

1. Pattintsa ki az **A6** kefét a porszívóból.
2. Tisztítsa meg a kefét, és távolítsa el az összegubancolódott szőrt/hajszálakat.
3. A karbantartás elvégzése után pattintsa vissza az oldalkefét a helyére.

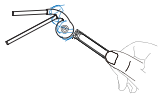

7.5 A KEREKEK TISZTÍTÁSA

Tisztítsa meg az elülső, bal és jobb kereket az **G** szerszámmal! Az elülső görgő a könnyebb karbantartás érdekében eltávolítható, különösen a tengely köré tekeredett hajszálak/szőrszálak miatt. Helyezzen egy vékony tárgyat (keskeny csavarhúzót vagy evőkést) a görgő alá, és nyomja felfelé a görgőt. Tisztítsa meg a görgő alatti területet is.

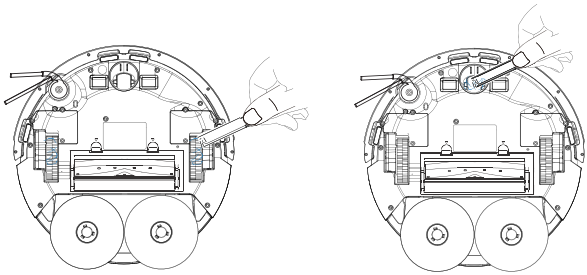

FIGYELMEZTETÉS
A hajak/szőrök a keréktengelyek köré tekeredhetnek, és más szennyeződések is beleragadhatnak. A kerekeket rendszeresen ellenőrizze és tisztítsa!

7.6 A SZENZOROK TISZTÍTÁSA

Minden tisztítás után puha, száraz ruhával törölje át az érzékelőket.

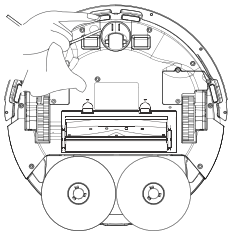

7.7 AKKUMULÁTORCSERE

Csavarja le a porszívó alján található 2 elemtartó rekesz fedelét! Vegye ki az akkumulátort, és húzza ki a csatlakozót! A konnektor lecsatlakoztatásához nagyobb erővel fordítsa el a biztonsági reteszt a véletlen lekapcsolódás ellen!

8. PROBLÉMA-MEGOLDÁS

Probléma	Megoldás
Porszívót nem lehet bekapcsolni.	Alacsony akkumulátorkapacitás szint. Helyezze a porszívót a töltőállomásra, és hagyja, hogy feltöltődjön.
	A hőmérséklet alacsonyabb, mint 0 °C, vagy magasabb, mint 40 °C. A készülék működési hőmérséklete 0-40 °C.
Porszívót nem lehet feltölteni.	Vegye le a porszívót a töltőállomásról, és ellenőrizze, hogy a töltőállomás megfelelően csatlakoztatva van-e az elektromos hálózathoz.
	Ellenőrizze és tisztítsa meg a töltő kontaktusokat (a porszívón és a töltőállomáson).
A porszívó nem tudja megtalálni a töltőállomást	A porszívó túl messze van a töltőállomástól, helyezze közelebb a töltőállomáshoz. Takarítás közben ne helyezze át a töltőállomást.
A porszívó szokatlanul viselkedik.	Indítsa újra a porszívót.
A porszívó szokatlan hangokat ad ki.	Ellenőrizze a meghajtó kerekeket és a keféket, be lehetnek akadva. Ha szükséges, tisztítsa meg azokat.
A porszívó teljesítménye csökken, vagy por esik ki a porszívóból.	Szennyeződés tartály megtelt, tisztítsa azt meg.
	A HEPA-szűrő szennyezett, tisztítsa meg vagy cserélje ki a HEPA-szűrőt.
	Fő kefe koszos, tisztítsa azt meg.

Megjegyzés

Ha problémája van a térképezéssel, vagy az alkalmazás lidar hibát jelez, ellenőrizze, hogy a roboton a lézer munkaterületén (a felső részen) nincs-e matrica, akadály stb. Ha van, távolítsa el.

9. MŰSZAKI SPECIFIKÁCIÓ

Robot-porszívó	
A készülék környezetvédelmi osztálya	III.
Üzemi feszültség	14,4 V (DC)
Akkumulátor	Li-Ion
Az akkumulátor kapacítása	4500 mAh
Töltési idő	3-4 óra
Tömege	2,8 kg
Méretek	Ø 325 mm x 100 mm
Frekvenciaérték	2,4 GHz
Kimeneti teljesítmény (EIRP)	15,95 dBm
Vezeték nélküli technológia	Wifi
Az akusztikus teljesítmény deklarált szintje 75 dB(A) re 1pW.	

Kompatibilitás:

Sieć Wifi
- 2,4 Ghz
- WPA1 és WPA2 biztonság (ajánlott a WPA2)

FIGYELMEZTETÉS
Az eszköz nem működtethető IEEE 802.1X-protokollal védett Wifi-hálózatokon (általában a céges Wifi-hálózatokon).

Töltőállomás	
A készülék környezetvédelmi osztálya	II.
Tömege	150 g
Méretek	85 x 126 x 128 mm
Bemeneti feszültség	20 V (DC)

Töltő adapter	
A gyártó megnevezése vagy védjegye, a cég nyilvántartási száma és címe	ETA
A modell azonosító jele (töltő adapter)	KA24D-2001200EU
Bemeneti feszültség	100-240 V (AC)
Bemeneti frekvencia	50/60 Hz
Kimeneti feszültség	20 V (DC)
Kimeneti áramerősség	1,2 A
Kimeneti teljesítmény	24,0 W

Töltő adapter	
Átlagos hatékonyság aktív módban	≥ 88,73 %
Hatékonyság alacsony terhelésnél (10 %)	≥ 83,45 %
Energiafogyasztás terhelésmentes állapotban	0,0 W
A készülék környezetvédelmi osztálya	II.

Ezáltal az ETA a.s. kijelenti, hogy a ETA5254 típusú rádióberendezések megfelelnek a 2014/53/EU irányelvnek. Az EU-megfelelőségi nyilatkozat teljes szövege a következő internetes címen érhető el: http://eta.hu

A gyártó fenntartja a jogot a ETA SMART aplikáció előzetes bejelentés nélküli változtatásaira/frissítéseire! A változások/frissítések jellege információk és folyamatok változását okozhatja, ami ebben a használati utasításban lévő adatok elavulásához, vagy hiányához vezethet!

A termék akkumulátorának kapacitása fokozatosan csökken. Az akkumulátor kapacitása a készülék normál használata során csökken, és a készülék elhasználódásának minősül. Az akkumulátor kapacitásának csökkenése nem minősül a készülék meghibásodásának.

Azoknak az alkatrészeknek a cseréjét, amelyeknél a készülék elektromos részeibe történő beavatkozás szükséges, csak szakszerviz végezheti!

A garanciával és a termékjavítással kapcsolatos információkat a www.eta.cz/servis-eu weboldalon találja.

10. ÖKOLÓGIA



Ha a méretek megengedik, akkor a csomagolóanyagokon, a komponenseken és a tartozékokon valamennyi darabra rányomtatottak az anyagjelzések, illetve azok újrahasznosítási jelzései. A terméken vagy a kísérő dokumentációban közölt jelzések azt jelentik, hogy az elektromos vagy elektronikus termékeket nem szabad a kommunális hulladékkal együtt ártalmatlanítani. A helyes likvidálás céljából adja le azokat az arra kijelölt hulladékgyűjtő helyeken, ahol azokat ingyenesen veszik át. Ezen termék helyes ártalmatlanításával értékes természeti forrásokat védés segíti megelőzni azok potenciálisan negatív hatását a környezetre és az emberi egészségre, amelyek a hulladékok helytelen ártalmatlanítása következményeként jelentkezhetnek. További részleteket kérjen a helyi önkormányzattól vagy a legközelebbi hulladékgyűjtő helyen. Ezen hulladék anyagok helytelen ártalmatlanítása néhány ország előírásai szerint pénzbírsággal is járhat. Amennyiben a készüléket véglegesen kiselejtezi, javasoljuk annak csatlakozóvezetékét az elektromos hálózatról történő lekapcsolása után levágni, ezzel a készülék használhatatlanná válik. A kimerült elemet vegye ki a porszívó és az arra kialakított speciális gyűjtőhálózat útján biztonságosan likvidálja. Az elemet soha ne likvidálja elégetéssel! Ez a készülék hosszú élettartamú Li-Ion akkumulátorral működik. Környezetvédelmi szempontból szükségesnek tartjuk a készülék élettartama végén abból megfelelő módon eltávolítani a kimerült akkumulátort és az arra létesített gyűjtőhálózat útján úgy a készüléket, mint az akkumulátort biztonságos módon ártalmatlanítani kell. További részleteket kérjen a helyi önkormányzattól vagy a legközelebbi hulladékgyűjtő helyen.

A KÉSZÜLÉKEN, ANNAK CSOMAGOLÁSÁN VAGY ÚTMUTATÓJÁBAN TALÁLHATÓ FIGYELMEZTETÉSEK ÉS SZIMBÓLUMOK:

HOUSEHOLD USE ONLY. DO NOT IMMERSE IN WATER OR OTHER LIQUIDS.

Kizárólag háztartási használatra alkalmas. Ne merítse vízbe vagy más folyadékba.

	**TO AVOID DANGER OF SUFFOCATION, KEEP THIS PLASTIC BAG AWAY FROM BABIES AND CHILDREN. DO NOT USE THIS BAG IN CRIBS, BEDS, ARRIAGES OR PLAYPENS. THIS BAG IS NOT A TOY.** Fulladásveszély. Tartsa a PE zacskót gyermekektől elzárt helyen. A zacskó nem játékszer. Ne használja ezt a zacskót bölcsőkben, kiságyakban, babakocsikban, vagy gyerek járókákban.
	Olvassa el a használati utasítást
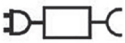	Leválasztható töltő egység
	FIGYELMEZTETÉST

PL – Odkurzacz automatyczny 2 w 1 z aplikacją smart

eta 5254 LEONE II

INSTRUKCJA OBSŁUGI

Drogi Kliencie, dziękujemy za zakupienie naszego produktu. Prosimy o zachowanie niniejszej instrukcji wraz z paragonem i w miarę możliwości z opakowaniem i zawartością opakowania.

1. WSKAZÓWKI BEZPIECZEŃSTWA



- Wskazówki w instrukcji należy uważać za część urządzenia i przekazać jakiemukolwiek następnemu użytkownikowi urządzenia.
- Skontroluj, czy dane na tabliczce znamionowej odpowiadają napięciu w Twoim gniazdku elektrycznym.
- Produkt przeznaczony jest do stosowania w gospodarstwach domowych i podobnych miejscach (sklepy, biura i podobne miejsca pracy, hotele, motele i inne środowiska mieszkalne, w firmach świadczących usługi noclegowe ze śniadaniem)! Nie jest przeznaczone do użytku komercyjnego!
- Z urządzenia mogą korzystać dzieci powyżej 8 roku życia, oraz osoby z ograniczonymi zdolnościami fizycznymi, sensorycznymi lub umysłowymi, a także nieposiadające wiedzy lub doświadczenia w użytkowaniu tego typu urządzeń pod warunkiem, że będą one nadzorowane lub zostaną poinstruowane na temat bezpiecznego korzystania z tego urządzenia oraz zagrożeń wiążących się z jego używaniem. Bawienie się urządzeniem jest zabronione dzieciom. Czyszczenie i konserwacja bez nadzoru dorosłych jest dzieciom zabroniona.
- Jeśli adapter tego urządzenia jest uszkodzony, musi zostać wymieniony przez producenta, jego serwisanta lub podobnie wykwalifikowaną osobę, aby uniknąć niebezpiecznej sytuacji.
- Nigdy nie należy używać urządzenia z uszkodzonym przewodem zasilającym lub wtyczką, jeśli nie działa prawidłowo, upadło na ziemię i zostało uszkodzone lub jeżeli spadło do wody.
- Aby uniknąć obrażeń, nie należy wkładać rąk/palców do szczotki obrotowej.
- Przed wymianą wyposażenia lub dostępnych części, które ruszają się podczas pracy, przed montażem i demontażem, przed cszyczeniem lub konserwacją należy wyłączyć urządzenie.
- **UWAGA**: Do doładowywania akumulatora należy używać wyłącznie doku do ładowania dostarczonego z tym urządzeniem.
- **Nigdy nie zanurzaj odkurzacza, stacji ładującej, adaptera ani jego wtyczki w wodzie (nawet częściowo). Jednocześnie zapobiegaj ich zalaniu.**

- Nigdy nie odkurzaj bez poprawnie założonego systemu filtracyjnego i mikrofiltrów.
- Nie odkurzaj przedmiotów ostrych np. odłamków szkła, stłuczek, przedmiotów gorących, palnych, wybuchowych np. popiołu, palących się niedopałków papierosów, benzyny, rozpuszczalników, ale ani smarów np. tłuszczy, olejów. Przy odkurzaniu takich przedmiotów może dojść do uszkodzenia filtra jak i odkurzacza
- Odkurzacz nie może być wystawiony na wpływy atmosferyczne (**deszcz, mróz, bezpośrednie działanie promieni słonecznych,** itp.).
- W celu zapewnienia bezpieczeństwa i prawidłowego funkcjonowania urządzenia, należy używać wyłącznie oryginalnych części zamiennych i akcesoriów zatwierdzonych przez producenta.
- Urządzenia nie należy używać do celów innych niż, dla których jest przeznaczony, oraz opisanych w niniejszej instrukcji!
- Proszę zabezpieczyć luki w podłodze (**listwy, progi** itp.), aby uniknąć uszkodzenia szczotek obrotowych. Miejsca te mogą również ograniczać pracę odkurzacza w przypadku zablokowania się szczotki obrotowej.
- Ten robot może być używany do sprzątania dywanów z włosiem nie dłuższym niż 1 cm. Odkurzacz nie musi też prawidłowo działać na niektórych rodzajach ciemnych dywanów, które swoją powierzchnią "mylą" czujniki i mogą powodować chaotyczne poruszanie się odkurzacza, ewentualnie nie wjedzie na daną powierzchnię. Odkurzacz potrafi przejeżdżać listwy podłogowe do wysokości ok. 2 cm.
- W urządzeniu należy używać wyłącznie typu akumulatora zatwierdzonego przez producenta. Nie należy używać baterii, których nie wolno ładować.
- Jeśli urządzenie nie jest używane przez dłuższy czas, należy odłączyć stację ładującą od źródła zasilania i wyjąć odkurzacz ze styków stacji ładującej. Zapobiega to rozładowaniu odkurzacza.
- Zwróć szczególną uwagę podczas pierwszego uruchomienia.
- Usuń przeszkody stojące na drodze, gdy odkurzacz pracuje.
- Staraj się unikać sytuacji, w której odkurzacz przestaje działać.
  - W przypadku, gdy ruch odkurzacza jest przerwany:
  - Umieść w bezpiecznym miejscu przedmioty, które mogą zostać łatwo przewrócone.
  - Zabezpiecz krawędzie wykładzin.
  - Wiszące obrusy i zasłony nie powinny dotykać ziemi.
  - Elementy palne muszą być umieszczone z dala od źródła ognia.
  - Luźno położone kable zasilające wyrównaj i zabezpiecz przed odkurzaczem.
  - Pozbieraj gazety, książki, czasopisma i duże kartki papieru
- Przed odkurzaniem, upewnij się, że główna szczotka jest prawidłowo umieszczona w odkurzaczu.
- Sprawdź, czy czujniki zapobiegające upadkowi są czyste.
- Jeśli potrzebujesz odkurzyć tylko jeden pokój, zamknij drzwi.
- Jeśli pomieszczenie, gdzie chcesz odkurzać musisz podzielić, można umieścić wirtualną ścianę ograniczając tym samym ilość miejsca.
- Szczotki I pojemnik na kurz powinny być zamontowane poprawnie.
- Czujniki wysokości I czujniki kurzu powinny być czyste.
- Rozładowany akumulator należy likwidować w odpowiedni sposób (patrz ust. **10. EKOLOGIA**).
- Prosimy zamykać drzwi do innych pomieszczeń jeżeli ma być czyszczony tylko jeden pokój.
- Pamiętaj, że robot potrzebuje 11 cm przestrzeni, aby dostać się pod meble. W innym przypadku robot może się zablokować i zakończyć pracę.
- Producent nie odpowiada za szkody spowodowane przez nieprawidłowe używanie urządzenia i akcesoriów i nie jest odpowiedzialny za gwarancję urządzenia w przypadku nie przestrzegania wyżej przedstawionych ostrzeżeń bezpieczeństwa. Za nieprawidłowe użytkowanie urządzenia jest między innymi uważane nieprzestrzeganie regularnej wymiany lub konserwacji wszelkich filtrów, jak również stosowanie nieoryginalnych filtrów, ze względu na własności których doszło do usterki lub uszkodzenia.

Połączenie bezprzewodowe i kompatybilność

- Firma ETA w żaden sposób nie odpowiada za jakiekolwiek szkody losowe, pośrednie lub następcze, ani za straty danych lub straty spowodowane przeciekiem informacji podczas komunikacji z pomocą technologii bezprzewodowych.
- Pomyślnej komunikacji bezprzewodowej nie można w 100% gwarantować dla wszystkich urządzeń Smart i sieci Wifi (routerów). Ze względu na rozmaitość urządzeń na rynku mogą wstąpić przypadki, kiedy charakter lub specyfikacja danego urządzenia Smart lub sieci Wifi (routera) uniemożliwia połączenie, ewentualnie jest ono w jakiś sposób naruszone. Na pomyślność komunikacji bezprzewodowej za pośrednictwem sieci Wifi ma też wpływ szereg czynników, łącznie z konfiguracją sprzętu i oprogramowania. Na połączenie między robotem i siecią Wifi mogą też mieć wpływ okoliczne sieci Wifi, które mogą być nastawione na ten sam kanał i w efekcie zakłócać połączenie (np. na osiedlach, w domach czynszowych, itp.). Takie okoliczności nie są powodem do reklamacji urządzenia.

Aplikacja jest własnością i jest obsługiwana przez ETA a.s. (zwaną dalej „Producentem”). Podczas rejestracji w aplikacji klient przekazuje dane osobowe Producentowi, który staje się administratorem danych osobowych. Aplikacja oraz związana z nią ochrona danych osobowych podlegają zasadom i warunkom ochrony danych osobowych Producenta, które są udostępniane klientowi podczas rejestracji.

	Nie wolno samodzielnie demontować, dokonywać zmian oraz usprawnień w urządzeniu nikomu oprócz pracowników autoryzowanego serwisu. Działania takie mogą doprowadzić do uszkodzenia ciała, pożaru lub porażenia elektrycznego.		Nie używać innych ładowarek poza dostarczoną wraz z odkurzaczem, w przeciwnym wypadku działanie takie grozi uszkodzeniem urządzenia, porażeniem elektrycznym lub pożarem.
	Nie dotykać przewodu zasilającego urządzenie elektryczne wilgotnymi lub mokrymi rękami, może to spowodować porażenie elektryczne.		Nie zginać nadmiernie przewodu zasilającego ani nie stawiać na nim ciężarów, może to doprowadzić do uszkodzenia przewodu, pożaru lub porażenia elektrycznego.
	Nie używać odkurzacza poza pomieszczeniami – grozi to uszkodzeniem urządzenia.		Nie zbliżać do urządzenia papierosów, zapalniczek, zapałek oraz innych źródeł otwartego ognia lub materiałów palnych takich jak benzyna czyszcząca.
	Nie korzystać z urządzenia w firmach i zakładach pracy – zbyt intensywne użytkowanie może go uszkodzić		Przewód zasilający musi być prawidłowo i do końca włożony, w innym wypadku występuje niebezpieczeństwo wystąpienia porażenia elektrycznego, zwarcia, swądu lub pożaru.

	Całkowicie wsuwamy konektor wejściowy adaptera do stacji ładowania, bo w przeciwnym razie może dojść do porażenia prądem elektrycznym, zwarcia albo pożaru.		Przed rozpoczęciem użytkowania zdjąć z drogi odkurzacza wszystkie łatwe do uszkodzenia przedmioty (tkaniny, szklane butelki, żarówki etc.) przedmioty te mogą zostać uszkodzone lub negatywnie wpłynąć na pracę urządzenia.
	W czasie korzystania z odkurzacza w obecności dzieci należy robić to ostrożnie, tak by nie przestraszyły się ani nie zraniły.		Nie stawać ani nie siadać na odkurzaczu – może to spowodować jego zniszczenie lub doprowadzić do uszkodzeń ciała.
	Nie wciągać przy pomocy odkurzacza wody ani innych płynów – grozi to uszkodzeniem urządzenia		Nie używać odkurzacza na małych stolikach, krzesłach lub innych małych powierzchniach – grozi to jego uszkodzeniem.

2. ZASTOSOWANIA

Odkurzacz nadaje się przede wszystkim do czyszczenia pokojów w domu, pokojów hotelowych i niewielkich biur, można nim czyścić różnego rodzaju podłogi – dywany o krótkim włosie, podłogi drewniane, płytki ceramiczne, etc.

Ponieważ odkurzacz porusza się swobodnie po mieszkaniu, jest konieczne dostosowanie do tego otoczenia. Przed użyciem usunąć z podłogi wszystkie niepożądane przedmioty (leżące kable, rozrzuconą odzież, papiery, torebki, itp.), które mogłyby przeszkadzać w poruszaniu się odkurzacza, lub na odwrót, kruche przedmioty (np. szklane i ceramiczne wazy), które odkurzacz mógłby poruszając się uszkodzić.

Jeżeli odkurzacz będzie używany w wielopiętrowym domu, wraz z odkurzaczem trzeba przenosić między poszczególnymi piętrami również dok do ładowania.

3. CZĘŚCI WYROBU

3.1 ZAWARTOŚĆ OPAKOWANIA

Pozycja	Opis	Oznaczenie	Ilość	
	Odkurzacz robotyczny	**A**	1	-
	Zbiorniczek na śmieci / zbiorniczek na wodę (zainstalowany w odkurzaczu)	**B**	1	-
	Obrotowe uchwyty mopów	**E**	2	ETA625400020
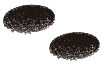	Mopy	**E1**	2+2	ETA625400010

Pozycja	Opis	Oznaczenie	Ilość	
	Baza ładująca	**D**	1	ETA525400030
	Zasilacz sieciowy	**D4**	1	ETA525400040
	Pilot zdalnego sterowania	**F**	1	-
	Szczotka boczna (zainstalowana na odkurzaczu)	**A6**	1	ETA625400040
	Pokrywa szczotki głównej (zainstalowana na odkurzaczu)	**A8**	1	ETA625400080
	Szczotka główna – hybrydowa (zainstalowana na odkurzaczu)	**A7a**	1	ETA625400060
	Szczotka główna – silikonowa	**A7b**	1	ETA625400070
	HEPA filtr (zainstalowana w odkurzaczu)	**B3**	1	ETA625400100
	Filtr gąbkowy (zainstalowana w odkurzaczu)	**B4**	1	
	Narzędzie do czyszczenia	**G**	1	ETA625400050
-	Akumulator (zainstalowany w odkurzaczu)	-	1	ETA625400110

3.2 ODKURZACZ ROBOTYCZNY

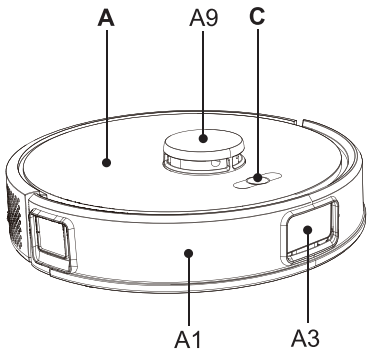

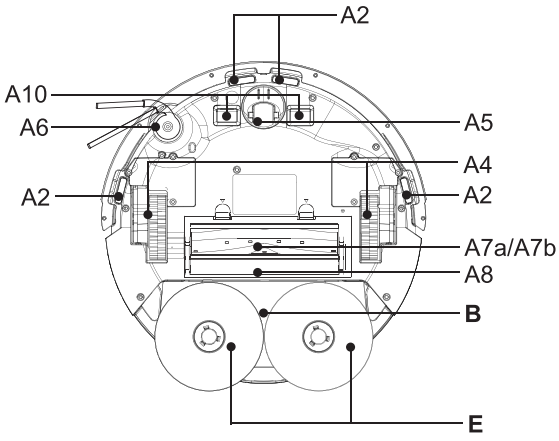

A – Odkurzacz robotyczny
A1 – Przedni zderzak
A2 – Czujniki przeciwko spadnięciu ze schodów
A3 – Przedni czujnik IR i laser
A4 – Koła napędowe (lewe/prawe)
A5 – Przednie koło
A6 – Szczotka boczna
A7a – Szczotka główna – hybrydowa
A7b – Szczotka główna – silikonowa
A8 – Pokrywa szczotki głównej
A9 – Moduł laserowy
A10 – Styki ładujące

B – Zbiorniczek na śmieci / zbiorniczek na wodę

C – Panel do obsługi

E – Obrotowe uchwyty mopów

3.3 POJEMNIK NA ŚMIECI / ZBIORNICZEK NA WODĘ

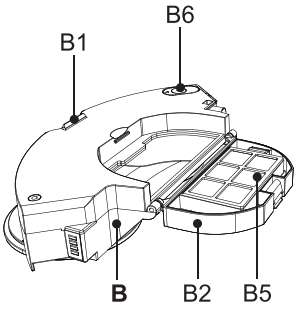

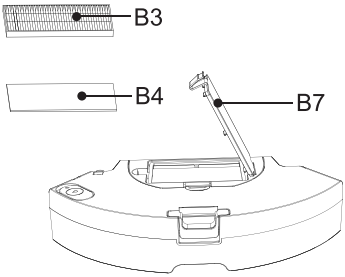

B – Zbiorniczek na śmieci / zbiorniczek na wodę
B1 – Przycisk zwolnienia
B2 – Wieko zbiorniczka na śmieci
B3 – HEPA filtr
B4 – Filtr gąbkowy
B5 – Separator
B6 – Korek zbiorniczka na wodę
B7 – Pokrywa komory filtrów

3.4 PANEL DO OBSŁUGI

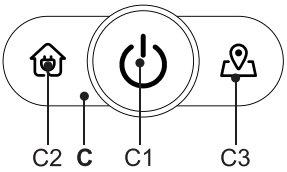

C – Panel do obsługi
C1 – Przycisk WŁ / WYŁ / AUTO (automatyczne sprzątanie) / STOP (PAUZA)
C2 – Przycisk ŁADOWANIE / STOP (PAUZA)
C3 – Przycisk LOKALNEGO CZYSZCZENIA / STOP (PAUZA)

3.5 BAZA ŁADUJĄCA

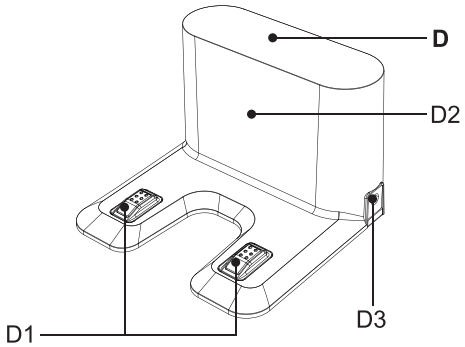

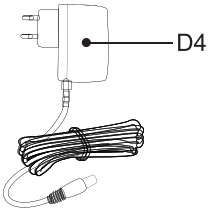

D – Baza ładująca
D1 – Styki ładowania
D2 – Obszar sygnalizacyjny
D3 – Gniazdo zasilania
D4 – Zasilacz sieciowy

3.6 OBROTOWE UCHWYTY MOPÓW

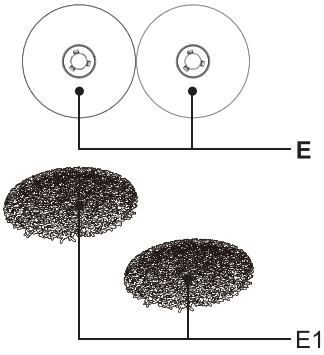

E – Obrotowe uchwyty mopów
E1 – Mop

3.7 PILOT ZDALNEGO STEROWANIA

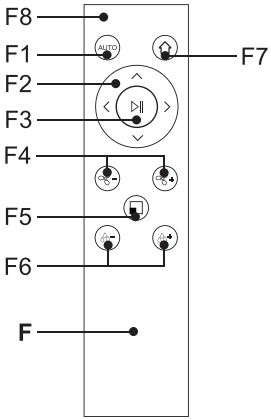

F – Pilot zdalnego sterowania
F1 – Przycisk WŁ / WYŁ / AUTO (automatyczne sprzątanie) / STOP (PAUZA)
F2 – Przyciski kierunku do obsługi ręcznej (DO PRZODU / W PRAWO / W LEWO / TYŁ)
F3 – Przycisk AUTO (automatyczne czyszczenie) / START / STOP (PAUZA)
F4 – Przyciski (-/+) do regulacji poziomu mocy ssania
F5 – Przycisk CZYSZCZENIE LOKALNE / STOP (PAUZA)
F6 – Przyciski (-/+) do ustawiania intensywności mopowania
F7 – Przycisk powrotu do doku do ładowania
F8 – Kontrolka naciśnięcia przycisku

Uwagi dotyczące pilota

- Nie używać różnych typów baterii. Nie używać też razem używanych i nowych baterii.
- Nie wolno ładować akumulatorów, które nie są przeznaczone do tego celu.
- Akumulatory muszą być wyjęte z urządzenia przed ładowaniem.
- Wyjmij baterie z urządzenia, jeśli nie będziesz go używał przez dłuższy czas.
- Nie wolno dopuścić do zwarcia zacisków zasilania.

Zasilanie
Typ baterii: 2x AAA

Włożenie / wymiana baterii
Zdjąć pokrywę w tylnej części pilota i włożyć baterie. Dbać o prawidłową biegunowość. Założyć pokrywę w odwrotny sposób.

4. PRZYGOTOWANIE DO UŻYCIA

Usunąć wszelki materiał opakowaniowy, wyjąć odkurzacz i akcesoria.
Usunąć z odkurzacza wszystkie ewentualne folie samoprzylepne, nalepki lub inne elementy ochronne do transportu.

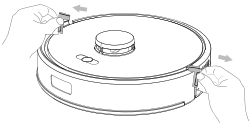

4.1 PRZYGOTOWANIE ODKURZACZA

W zależności od zastosowania zamontuj zbiornik na zanieczyszczenia **B** oraz obrotowe uchwyty mopów **E** wraz z mopami **E1**. Zainstalować szczotkę boczną **A6.**

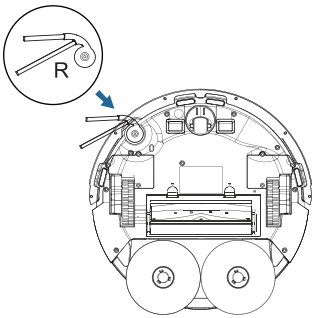

4.2 INSTALACJA DOKU

1. Umieścić dok na podłodze. Upewnić się, że jest dostatek miejsca po bokach stacji (minimalnie 1 m) i przed stacją (minimalnie 2 m). Unikać umieszczania doku do ładowania w nasłonecznionym miejscu.
2. Podłączyć dok do sieci el.

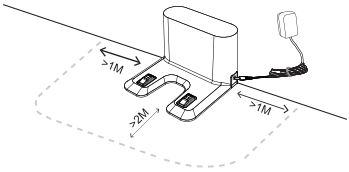

5. UŻYWANIE ODKURZACZA

5.1 WŁĄCZENIE ODKURZACZA

1. Nacisnąć długo (ok. 5 sekund) przycisk **C1.**
2. Gdy rozlegnie się sygnał dźwiękowy i komunikat głosowy, odkurzacz jest gotowy do użycia.

Uwaga
Komunikaty głosowe są fabrycznie nastawione na język czeski.

5.2 ŁADOWANIE AKUMULATORA

1. Sprawdź, czy baza ładująca jest podłączona do sieci elektrycznej.
2. Umieść odkurzacz w pobliżu bazy ładującej, naciśnij przycisk **C2/F7** i poczekaj, aż odkurzacz prawidłowo dojedzie do styków ładujących. Jeśli akumulator jest zbyt rozładowany, ustaw odkurzacz we właściwy sposób bezpośrednio przy stykach ładujących.

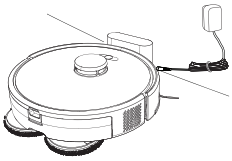

Uwagi

- Standardowy czas ładowania wynosi ok. 3-4 godz. Całkowicie naładowany akumulator, w zależności od nastawionych funkcji i wydajności, wystarcza na pracę od 235 minut.
- Podane czasy pracy opierają się na wynikach własnych testów firmy ETA i dotyczą tylko nowego i w pełni naładowanego akumulatora. W zależności od wieku i zużycia akumulatora czas pracy skraca się.
- Po przeprowadzeniu sprzątania odkurzacz automatycznie szuka doku.
- Stan akumulatora można łatwo skontrolować z pomocą aplikacji *"ETA SMART"*. Z pomocą aplikacji można też kiedykolwiek posłać odkurzacz z powrotem do doku.

5.3 URUCHOMIENIE / TRYB GOTOWOŚCI / AUTOMATYCZNE WYŁĄCZENIE / BLOKADA PRZED DZIEĆMI

Uruchomienie (Sprzątanie)
Włączyć odkurzacz naciskając przycisk **C1/C3/F3/F5.**

Tryb gotowości (Pauza)
Odkurzacz przechodzi w tryb gotowości po każdym włączeniu. Jeśli odkurzacz pracuje (sprząta), można przełączyć go w tryb gotowości, naciskając przycisk **C1/C2/C3/F1/F3/F5.**

Uwaga

Odkurzacz musi wyjeżdżać na zadane sprzątanie z doku do ładowania. Dok do ładowania umieścić w odpowiednim miejscu według instrukcji podanych powyżej i nie przemieszczać go. W ten sposób będzie zapewniony pomyślny powrót odkurzacza do doku do ładowania.

Automatyczne wyłączenie

Jeśli odkurzacz zatrzyma się w otwartej przestrzeni, wyłączy się automatycznie po około 4 godzinach bezczynności. Następnie trzeba odkurzaczu ponownie standardowo włączyć długim naciśnięciem (ok. 5 sekund) przycisku **C1.**

Blokada przed dziećmi

Naciśnij przycisk **C3** przez dłuższy czas (około 5 sekund). Wszystkie przyciski na panelu sterowania zostaną zablokowane. Aby wyłączyć blokadę dziecięcą, należy ponownie długo nacisnąć przycisk **C3** (około 5 sekund).

Uwaga

Dzięki aplikacji *"ETA SMART"* odkurzacz można obsługiwać nawet przy włączonej blokadzie przed dziećmi.

5.4 TRYBY SPRZĄTANIA I FUNKCJE ODKURZACZA BEZ KORZYSTANIA Z APLIKACJI ETA SMART

Obsługa ręczna

Z pomocą przycisków kierunku **F2** można odkurzacz obsługiwać ręcznie i sprzątać tylko tam, gdzie trzeba.

Automatyczne sprzątanie

Nacisnąć jeden z przycisków **C1/F1/F3**. Odkurzacz podczas sprzątania porusza się stopniowo i systematycznie w pomieszczeniu według zaprogramowanej trasy. Pomieszczenie podzieli na poszczególne segmenty. Jak tylko odkurzacz sprzątnie całą dostępną powierzchnię, automatycznie wyszuka dok do ładowania.

Czyszczenie miejscowe

Umieść odkurzacz w miejscu, które chcesz wyczyścić i naciśnij przycisk **C3**. Odkurzacz wyczyści niewielki obszar (ok. 1,5x1,5 m) w danej lokalizacji. Po zakończeniu czyszczenia odkurzacz automatycznie zlokalizuje stację ładującą.

Powrót do doku do ładowania

Odkurzacz posiada funkcję automatycznego powrotu do doku do ładowania po przeprowadzeniu zadanego sprzątania. Odkurzacz można odesłać do doku do ładowania również z pomocą przycisków **C2/F7.**

Funkcja kontynuacji sprzątania

Jeśli poziom naładowania akumulatora spadnie podczas sprzątania do zbyt niskiego poziomu, odkurzacz automatycznie wróci do stacji dokującej. Po naładowaniu akumulatora odkurzacz będzie kontynuować dane (niezakończone) sprzątanie (jeśli funkcja ta jest aktywowana w aplikacji *„ETA SMART"*).

Przywracanie ustawień fabrycznych
Umieść odkurzacz w stacji ładującej. Naciśnij i przytrzymaj (około 10 sekund) jednocześnie przyciski **C1** i **C2**. Spowoduje to przywrócenie ustawień fabrycznych odkurzacza.

UWAGA
Należy pamiętać, że powrót do nastawienia fabrycznego usuwa wszystkie nastawienia dokonane z pomocą aplikacji *"ETA SMART"*.

5.5 MYCIE NA MOKRO

1. Wyjmij z odkurzacza zbiornik na zanieczyszczenia z pojemnikiem na wodę **B**. Do dolnej części zamontuj obrotowe uchwyty mopów **E**. Otwórz korek **B6** i napełnij pojemnik czystą wodą.

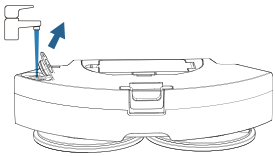

2. Zamknij korek **B6.**

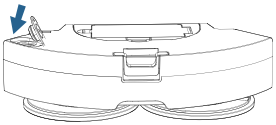

3. Załóż mopy **E1** na obrotowe uchwyty **E.**

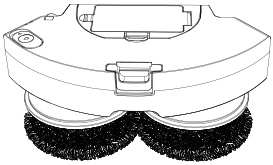

4. Włóż z powrotem do odkurzacza zbiornik na zanieczyszczenia z napełnionym pojemnikiem na wodę i zamontowanymi mopami.

5. Włącz odkurzacz i wybierz żądany tryb sprzątania.

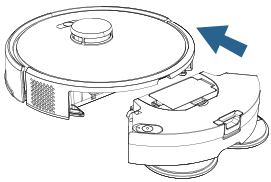

Uwagi
- Podczas mopowania zalecamy przeprowadzanie sprzątania kolejno w pojedynczych pomieszczeniach.
- Kontroluj odkurzacz podczas mycia na mokro i w razie potrzeby uzupełnij wodę w pojemniku, ewentualnie przepłucz mopy.
- Nie używaj funkcji mycia na mokro na dywanach i zapobiegaj wjechaniu odkurzacza na dywan.
- Po użyciu zdejmij i wyczyść obrotowe uchwyty oraz mopy, a z pojemnika wylej nadmiar wody.

5.6 SYGNALIZACJA ŚWIETLNA ODKURZACZA

Przycisk	Stan	Znaczenie
C1	świeci na niebiesko	Trwa automatyczne sprzątanie
	miga na niebiesko	Trwa uruchamianie systemu
C2	świeci na niebiesko	Akumulator jest w pełni naładowany
	powolne miganie na niebiesko	Trwa ładowanie akumulatora
	miga na niebiesko	Akumulator jest prawie naładowany (zakończenie procesu ładowania)
C3	świeci na niebiesko	Trwa sprzątanie miejscowe
C1+C2+C3	powolne miganie na niebiesko	Tryb gotowości (Pauza)
		Łączenie z siecią Wi-Fi
	miga na niebiesko	Ustawienia fabryczne
		Nie udało się połączyć z siecią Wi-Fi
	świeci na niebiesko	Pomyślnie połączono z siecią Wi-Fi
	świeci na czerwono	Akumulator jest prawie rozładowany
	miga na czerwono	Komunikat o błędzie

Sygnał świetlny odkurzacza ma zazwyczaj kilka znaczeń. Zazwyczaj sygnał świeci się na czerwono, gdy odbierany jest komunikat o błędzie. Aby prawidłowo zrozumieć komunikat o błędzie, odkurzacz musi być używany razem z aplikacją *"ETA SMART"*, w której można znaleźć więcej informacji o problemie.

6. APLIKACJA ETA SMART

Odkurzacz można obsługiwać w trybie uproszczonym za pomocą przycisków na panelu sterowania **C** lub pilotem zdalnego sterowania **F. Dla wykorzystania jego pełnego potencjału jednak jest potrzebna instalacja i użycie inteligentnej aplikacji *"ETA SMART"*, która rozszerzy jego funkcjonalność i komfort użytkowania.**

Wszelkie dodatkowe informacje, instrukcję obsługi aplikacji, instrukcje i rady dotyczące pomyślnego sparowania z siecią domową, można znaleźć pod adresem:

www.eta-polska.pl/robot

Aplikację można znaleźć w bazie danych aplikacji App Store lub Google Play, lub można dla przyspieszenia użyć następującego kodu QR:

Uwagi

Jeżeli kod QR nie jest aktywny, wyszukać aplikację ręcznie według nazwy.

7. UTRZYMANIE ODKURZACZA

Utrzymanie i czyszczenie przeprowadzać regularnie w zależności od częstości używania oraz wielkości sprzątanych powierzchni. W bardziej zanieczyszczonym środowisku (dom ze zwierzętami) będzie konieczne częstsze sprzątanie. **Zaniedbanie utrzymania może być przyczyną uszkodzenia odkurzacza i jego części!**

7.1 CZYSZCZENIE STYKÓW DO ŁADOWANIA

Wyłączyć odkurzacz i odłączyć pojemnik na brud / dok do ładowania od sieci el.! Oczyścić styki do ładowania (**A10, D1**) miękką suchą szmatką. Czyszczenie przeprowadzać co najmniej 1x w miesiącu. **Do czyszczenia styków nie używać żadnych agresywnych środków czyszczących lub olejów.**

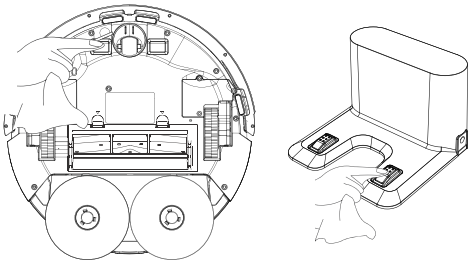

7.2 CZYSZCZENIE ZBIORNIKA NA ZANIECZYSZCZENIA / POJEMNIKA NA WODĘ, FILTRÓW, OBROTOWYCH UCHWYTÓW MOPÓW ORAZ MOPÓW

1. Wyjmij z odkurzacza **A** zbiornik na zanieczyszczenia z pojemnikiem na wodę **B**. Następnie zdejmij obrotowe uchwyty **E** oraz mopy **E1.**

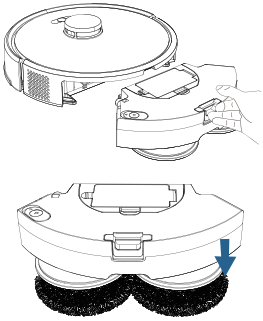

2. Wylać wodę ze zbiorniczka.

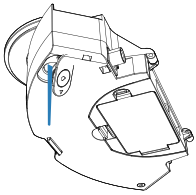

3 . Zbiorniczek na śmieci wyczyścić narzędziem **G** (lub odpowiednim innym).

4. Wyjąć ze zbiorniczka na śmieci filtry i wyczyścić je narzędziem **G** (lub odpowiednim innym). HEPA filtr **B3** delikatnie przedmuchać lub wytrzepać. Filtr piankowy **B4** oraz separator **B5** można opłukać pod bieżącą wodą.

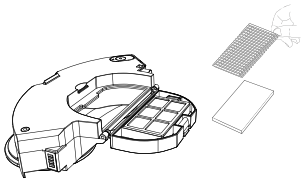

UWAGA

- Do czyszczenia filtra HEPA nie używać żadnych agresywnych środków piorących lub czyszczących ani gorącej wody.
- Dla zachowania parametrów filtracji HEPA filtra zalecamy czyszczenie na sucho.
- **Jeżeli zdecydujemy się na umycie filtra HEPA wodą, pogorszą się jego właściwości filtracyjne.** Filtr można umyć maksymalnie 3x. Następnie trzeba kupić nowy.
- HEPA filtr zalecamy wymieniać co najmniej 2x w roku.
- Filtr HEPA nie jest przeznaczony do mycia w zmywarce do naczyń.
- Zaniedbanie czyszczenia i ewentualnie wymiany filtra HEPA może prowadzić do usterki odkurzacza!

5. Zdejmij mopy **E1** z obrotowych uchwytów **E**. Powierzchnię obrotowych mopów przetrzyj miękką, wilgotną ściereczką, a mopy **E1** opłucz pod bieżącą wodą, a następnie wyciśnij. Następnie pozostaw wszystkie elementy do dokładnego wyschnięcia.

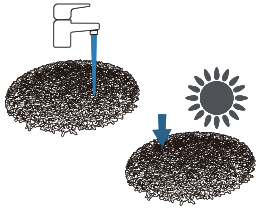

6. Po wykonaniu konserwacji złóż zbiornik na zanieczyszczenia wraz z filtrami, obrotowymi uchwytami i mopami, a następnie włóż go z powrotem do odkurzacza.

7.3 CZYSZCZENIE GŁÓWNEJ SZCZOTKI

1. Nacisnąć odpowiednie elementy blokujące i zdjąć pokrywę **A8** i wyjąć szczotkę główną **A7a/A7b.**

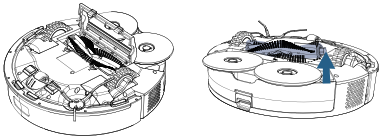

2. Wyczyścić główną szczotkę narzędziem do czyszczenia **G** (lub odpowiednim innym). Do usunięcia nawiniętych włosów/sierści można też użyć nożyc. Pokrywę głównej szczotki i miejsce na główną szczotkę wytrzeć miękką suchą szmatką.

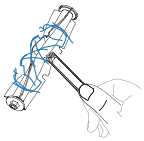

3. Po wykonaniu konserwacji włóż szczotkę główną z powrotem do odkurzacza.

7.4 CZYSZCZENIE SZCZOTKI BOCZNEJ

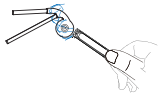

1. Wypnij szczotkę **A6** z odkurzacza.
2. Wyczyścić szczotkę i usunąć z niej nawinięte włosy/sierść.
3. Po wykonaniu konserwacji przypnij szczotkę boczną z powrotem na swoje miejsce.

7.5 CZYSZCZENIE KÓŁEK

Wyczyścić przednie, lewe i prawe kółko z pomocą narzędzia **G**. Przednie kółko można wyjąć w celu łatwiejszej konserwacji, zwłaszcza ze względu na nawinięte włosy/sierść wokół osi. Włóż cienki przedmiot (wąski śrubokręt lub nóż stołowy) pod kółko i wypchnij je do góry. Wyczyść również przestrzeń pod kółkiem.

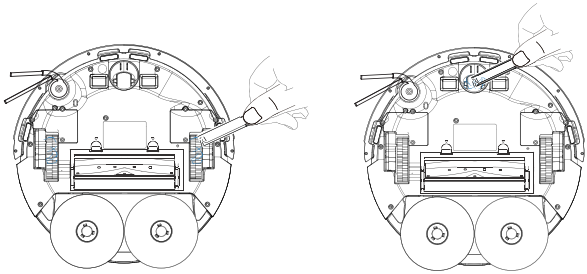

UWAGA
Na osie kółek mogą się nawijać włosy/sierść i przyczepiać inne zanieczyszczenia. Kółka należy regularnie kontrolować i czyścić.

7.6 CZYSZCZENIE CZUJNIKÓW

Po dokończeniu każdego utrzymania oczyścić czujniki z pomocą miękkiej suchej szmatki.

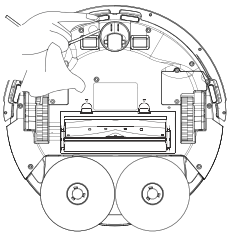

7.7 WYMIANA AKUMULATORA

Odśrubować 2 śruby pokrywy przestrzeni na akumulator na spodniej stronie odkurzacza. Wyjąć akumulator i odłączyć konektor. Do odłączenia konektora należy użyć większej siły dla pokonania bezpiecznika przeciwko samowolnemu rozłączeniu.

8. ROZWIĄZYWANIE PROBLEMÓW

Problem	Rozwiązanie
Nie można uruchomić odkurzacza	Niski poziom naładowania akumulatora. Umieść odkurzacz na stacji ładującej i pozwól mu się naładować.
	Temperatura otoczenia jest niższa niż 0 °C lub wyższa niż 40 °C. Temperatura robocza urządzenia wynosi 0-40 °C.
Odkurzacza nie można naładować	Zdejmij odkurzacz ze stacji ładującej i sprawdź, czy stacja ładująca jest prawidłowo podłączona do zasilania.
	Skontrolować i wyczyścić styki do ładowania (zarówno na odkurzaczu, jak i na stacji ładującej).
Odkurzacz nie może znaleźć stacji ładującej	Odkurzacz znajduje się zbyt daleko od stacji ładującej, umieść go bliżej stacji ładującej. Nie przesuwaj stacji ładującej podczas czyszczenia.
Odkurzacz zachowuje się nienormalnie	Restartować odkurzacz.
Odkurzacz wydaje nienormalne dźwięki	Skontrolować koła napędowe i szczotki, czy nie są zablokowane, ewentualnie wyczyścić je.
Obniża się zdolność odkurzania lub z odkurzacza wypada kurz	Zasobnik na brud jest pełny, wyczyścić go.
	Filtr HEPA jest zanieczyszczone, wyczyścić lub wymienić filtr HEPA.
	Szczotka główna jest zanieczyszczona, wyczyścić ją.

Uwaga

Jeśli masz problem z mapowaniem lub aplikacja wyświetla błąd lidaru, sprawdź, czy na robocie w strefie pracy lasera (na górnej stronie) nie ma naklejki, przeszkody itp. Jeśli tak, usuń ją.

9. SPECYFIKACJA TECHNICZNA

Odkurzacz robotyczny	
Urządzenie klasy ochrony	III.
Napięcie robocze	14,4 V (DC)
Akumulator	Li-Ion
Pojemność akumulatora	4500 mAh
Czas ładowania	3-4 godz
Masa	2,8 kg
Wymiary	Ø 325 mm x 100 mm
Zakres częstotliwości	2,4 GHz
Moc wyjściowa (EIRP)	15,95 dBm
Technologia bezprzewodowa	Wifi
Deklarowany poziom mocy akustycznej wynosi 75 dB(A) re 1pW.	

Kompatybilność:
Sieć Wifi

- 2,4 Ghz
- zabezpieczenie WPA1 i WPA2 (zalecane WPA2)

UWAGA
Urządzenia nie można używać w sieciach Wifi zabezpieczonych protokołem IEEE 802.1X (zazwyczaj firmowe sieci Wifi).

Stacja ładowania	
Urządzenie klasy ochrony	II.
Masa	150 g
Wymiary	85 x 126 x 128 mm
Napięcie wejściowe	20 V (DC)

Adapter zasilania	
Nazwa producenta lub znak towarowy, handlowy numer rejestracyjny i adres	ETA
Znak identyfikacyjny modelu (adapter zasilania)	KA24D-2001200EU
Napięcie wejściowe	100-240 V (AC)
Częstotliwość wejściowa	50/60 Hz
Napięcie wyjściowe	20 V (DC)
Prąd wyjściowy	1,2 A
Moc wyjściowa	24,0 W
Sprawność średnia w trybie aktywnym	≥ 88,73 %
Sprawność przy niskim obciążeniu (10 %)	≥ 83,45 %
Zużycie energii w stanie bez obciążenia	0,0 W
Urządzenie klasy ochrony	II.

Niniejszym ETA a.s. oświadcza, że sprzęt radiowy typu ETA5254 spełnia wymagania dyrektywy 2014/53/EU. Pełny tekst deklaracji zgodności jest dostępny pod poniższym adresem internetowym: http://www.eta-polska.pl/

iana specyfikacji technicznych i akcesoriów w zależności od modelu produktu jest zastrzeżona przez producenta. Producent zastrzega sobie prawo do zmiany / aktualizacji ETA SMART bez uprzedzenia. Charakter tych zmian / aktualizacji może spowodować, że niektóre informacje i procedury w tej instrukcji będą nieaktualne lub nie będą opisane.

Pojemność akumulatora produktu stopniowo maleje. Zmniejszenie pojemności akumulatora występuje podczas normalnego użytkowania urządzenia i jest uważane za zużycie urządzenia. Zmniejszenie pojemności akumulatora nie stanowi wady urządzenia.

Wymiana elementów, które wymagają ingerencji do części elektrycznej urządzenia może wykonać wyłącznie specjalistyczny serwis! Nie przestrzeganie wskazówek producenta powoduje utratę prawa do napraw!

Informacje dotyczące reklamacji i napraw produktów można znaleźć na stronie www.eta.cz/servis-eu.

10. EKOLOGIA



Jeżeli tylko pozwoliły na to rozmiary, na wszystkich elementach wydrukowano znaki materiałów zastosowanych do produkcji opakowań, komponentów i wyposażenia, jak również ich przetwarzania wtórnego. Symbole umieszczone na produktach lub w załączonej dokumentacji oznaczają, że zastosowanych elementów elektrycznych lub elektronicznych nie można poddawać utylizacji wraz z odpadem komunalnym. Produkt należy odnieść do specjalnych punktów zbiorczych, w których będą przyjęte bez opłaty. Dzięki poprawnej utylizacji pomogą Państwo zachować cenne źródła i pomogą w profilaktyce ewentualnych negatywnych wpływów na środowisko naturalne i zdrowie ludzkie. Niewłaściwy sposób utylizacji urządzenia może podlegać karze – zgodnie z przepisami krajowymi i międzynarodowymi. Urządzenie jest wyposażone w akumulator Li-Ion o długiej żywotności. Aby chronić środowisko jest wymagane po zakończeniu działania urządzenia wyładowany akumulator zdemontować i w odpowiedni sposób, poprzez specjalną sieć punktów zbiorczych, akumulator i urządzenie bezpiecznie zlikwidować. W celu uzyskania innych szczegółowych informacji dotyczących utylizacji należy zwrócić się do najbliższego urzędu lub punktu zbiorczego.

OSTRZEŻENIA I SYMBOLE UŻYTE NA URZĄDZENIACH, OPAKOWANIACH LUB W INSTRUKCJI:

HOUSEHOLD USE ONLY. DO NOT IMMERSE IN WATER OR OTHER LIQUIDS. Tylko do zastosowania w gospodarstwie domowym. Nie zanurzać do wody lub innych cieczy.	
	**TO AVOID DANGER OF SUFFOCATION, KEEP THIS PLASTIC BAG AWAY FROM BABIES AND CHILDREN. DO NOT USE THIS BAG IN CRIBS, BEDS, ARRIAGES OR PLAYPENS. THIS BAG IS NOT A TOY.** Niebezpieczeństwo uduszenia. Tego worka nie należy używać w kołyskach, łóżeczkach, wózkach lub kojcach dziecięcych. Torebkę z PE położyć w miejscu będącym poza zasięgiem dzieci. Torebka nie służy do zabawy!
	Zapoznaj się z instrukcją obsługi
	Zdejmowana jednostka zasilająca
	OSTRZEŻENIE

DE – Staubsaugerroboter 2 in 1 mit Smart-App

eta 5254 LEONE II

BEDIENUNGSANLEITUNG

Sehr geehrter Kunde, wir bedanken uns, dass Sie unser Produkt gekauft haben. Bewahren Sie diese Bedienungsanleitung zusammen mit der Garantiebescheinigung und wenn möglich auch mit der Verpackung und deren Inhalt auf.

1. SICHERHEITSANWEISUNGEN

- Die Anweisungen der Anleitung betrachten Sie als Teil des Elektrogerätes und übergeben Sie die Anleitung jeden weiteren Nutzer.
- Überprüfen Sie, ob die Angabe des Typenschildes der Spannung Ihrer elektrischen Steckdose entspricht.
- Dieses Gerät darf von Kindern unter 8 Jahren, Älteren oder Personen mit eingeschränkten physischen oder mentalen Fähigkeiten oder mit unzureichenden Erfahrungen und Kenntnissen lediglich dann genutzt werden, wenn diese unter Aufsicht sind oder über die Nutzung des Gerätes auf eine sichere Art und Weise angewiesen wurden und sich eventueller Gefahren bewusst sind. Kinder dürfen mit dem Gerät nicht spielen. Reinigung und Wartung dürfen von Kinder ohne Aufsicht nicht durchgeführt werden.
- Vor dem Umtausch von Zubehörteilen oder von Teilen, die sich bei der Nutzung bewegen, vor der Montage und Demontage und vor jeder Reinigung und Wartung schalten Sie das Gerät aus.
- Vermeiden Sie Kontakt von Händen/Fingern an der Drehbürste.
- Wenn der Adapter des Gerätes beschädigt ist, muss er durch den Hersteller, dessen Servicetechniker oder einer ähnlich qualifizierten Person repariert werden, damit das Entstehen einer gefährlichen Situation verhindert werden kann.
- Nehmen Sie den Bodenstaubsauger nicht in Betrieb, wenn die Anschlussleitung oder der Netzstecker beschädigt ist, wenn er nicht richtig arbeitet und wenn das Gehäuse sichtbare Beschädigungen aufweist. In solchen Fällen bringen Sie das Gerät in eine autorisierte Servicewerkstadt, um dort seine Sicherheit und die ordnungsgemäße Funktion überprüfen zu lassen.
- **ANMERKUNG**: Für Laden des Akkumulators nur die mitgelieferte
- Ladestation verwenden.
- Das Produkt ist zur Verwendung im Haushalt und zu ähnlichen Zwecken (in Geschäften, Büros und ähnlichen Betrieben, in Hotels, Motels und anderen Wohneinrichtungen, in Betrieben für Übernachtung mit Frühstück) bestimmt! Es ist nicht zu kommerziellen Zwecken bestimmt!
- **Tauchen Sie den Staubsauger, die Ladestation, das Netzteil und dessen Stecker niemals in Wasser ein, auch nicht teilweise. Achten Sie gleichzeitig darauf, dass sie nicht mit Wasser übergossen werden.**

- Beim Staubsaugen gewisser Typen von Teppichen kann statische Elektrizität entstehen. Die eventuelle Entladung ist für Ihre Gesundheit nicht gefährlich.
- Lassen Sie den Staubsauger nie in freien Witterungsbedingungen (Regen, Frost, direkte Sonnenstrahlung etc.) stehen.
- Saugen Sie keine scharfen Gegenstände (z.B. Glas, Splitter)oder heiße und brennbare (Spreng-)Stoffe (z.B. Asche, brennende Zigarettenstummel, Benzin, Lösungsmittel und Aerosole-Abgase) ein. Durch das Einsaugen dieser Gegenstände können Filter oder möglicherweise auch das ganze Gerät beschädigt werden.
- Um Sicherheit und richtige Funktion zu sichern, nutzen Sie nur originale Ersatzteile und durch den Hersteller genehmigte Zubehörteile.
- Verwenden Sie das Gerät nie zu anderen, als zu den genehmigten Zwecken.
- Dichten Sie bitte Fugen und Lücken auf dem Boden (z.B. bei den Übergangsleisten) ab, so dass die Rotationsbürsten nicht beschädigt werden könnnen. Diese Lücken würden den Staubsauger im weiteren Betrieb behindern, wenn in ihm die Bürstenteile stecken bleiben.
- Der Staubsauger darf nicht auf Teppichen eingesetzt werden, deren Haarlänge mehr als 1 cm beträgt. Gleichzeitig funktioniert der Staubsauger bei einigen Arten von dunklen Teppichen möglicherweise nicht richtig. Diese "verwechseln" die Sensoren mit ihrer Oberfläche und verursachen möglicherweise eine chaotische Bewegung des Staubsaugers oder treffen möglicherweise nicht auf die Oberfläche. Der Staubsauger kann die Übergangsleisten bis ca. 2 cm überfahren.
- Verwenden Sie im Gerät ausschließlich den vom Hersteller zugelassenen Akkutyp. Verwenden Sie keine Batterien, die nicht aufgeladen werden dürfen.
- Wird das Gerät eine längere Zeit nicht verwendet, trennen Sie die Ladestation vom elektrischen Netz. Schieben Sie das Gerät außerhalb von Kontakten der Ladestation vor. Sie verhindern somit das Entladen des Staubsaugers. Verwenden Sie das Netzteil nur im Innenraum.
- Laden Sie keinen Akku auf, aus dem Elektrolyt austritt.
- Ergreifen Sie Maßnahmen, die einen glatten Betrieb des Staubsaugers sichern.
  - Stellen Sie Gegenstände, die leicht umkippen, an eine sichere Stelle.
  - Sichern Sie die Teppich-Ränder ab.
  - Hängende Tischbedeckungen und Vorhänge sollten den Boden nicht berühren.
  - Brennbare Gegenstände müssen weit entfernt von Feuerquellen gestellt werden.
  - Räumen Sie lose Verbindungsleitungen weg und sichern Sie sie vor Kollision mit dem Staubsauger.
  - Sammeln Sie Zeitungen, Bücher, Zeitschriften und größere Papierstücke auf dem Boden auf.
- Die Hauptbürste und der Schmutzbehälter müssen richtig angebracht werden.
- Reinigen Sie die Gegen-Sturz-Sensoren vor der Verwendung.
- Falls Sie das Staubsaugen in einem Raum wünschen, schließen Sie die Türen.
- Der Staubsauger braucht zum Staubsaugen unter den Möbeln eine Lücke von 11 freien Raum, so dass das Einklemmen oder Stecken-Bleiben verhindert wird.
- Verhindern Sie, dass der Staubsauger fällt. Falls dies passieren sollte, schalten Sie den Staubsauger ein und beobachten Sie seine Bahn, somit kontrollieren Sie ob alles in Ordnung läuft. Diese Kontrolle ist wichtig, wenn der Staubsauger danach ohne Ihre Aufsicht staubsaugen soll.
- Falls aus dem Akku Flüssigkeit austritt, tauschen Sie ihn umgehend um, sonst kann er das Gerät beschädigen.
- Vergessen Sie nicht, dass sich der Roboter von selbst bewegt. Achten Sie darauf, dass Sie beim Gehen nicht auf den Roboter treten!
- Entladene Batterien fachgerecht entsorgen (siehe Abschnitt **10. ÖKOLOGIE**).
- Eventuelle fremdsprachliche Texte und Bilder auf den Verpackungen, oder auf dem Gerät, sind am Ende dieser Sprachvariante übersetzt zu finden.
- Der Hersteller ist für Schäden, die durch falsche Verwendung des Gerätes und des Zubehörs verursacht wurden, nicht verantwortlich und ist aus der Garantie nicht für ein Gerät verantwortlich, das beim Nicht-Einhalten der oben aufgeführten
- Sicherheitswarnungen betrieben wird. Als falsches Verwenden des Gerätes wird das Nicht-Einhalten von regelmäßigem Umtausch oder Wartung von jeglichen Filtern angesehen.

Drahtlose Verbindung und Kompatibilität

- Die Gesellschaft ETA ist auf keiner Art und Weise für jeglichen zufälligen, indirekten oder nachfolgenden Schaden verantwortlich, für Datenverluste oder Verluste, die durch Weitergabe von Informationen während der Kommunikation mittels drahtloser Technologien verursacht wurden.
- Eine erfolgreiche drahtlose Kommunikation auf 100% ist bei allen Smart-Geräten und W-LAN-Netzen (Routers) nicht zu garantieren. Angesichts der Vielfältigkeit von Geräten auf dem Markt kann es zu solchen Fällen kommen, in denen der Charakter und die Spezifikation eines Smart-Gerätes oder von W-LAN-Netzen (Routers) die Verbindung verhindert, oder diese auf irgendeine Art und Weise gestört wird. Der Erfolg der drahtlosen Kommunikation mittels eines W-LAN-Netzes wird ebenfalls von vielen anderen Faktoren, inkl. Hardware- und Software-Konfiguration beeinflusst. Die Verbindung zwischen dem Roboter und Ihrem W-LAN-Netz kann ebenfalls von umliegenden W-LAN-Netzen beeinflusst werden, die auf derselben Frequenz aktiv sind und somit die Verbindung (z.B. in Plattenbauten, Wohnhäusern) stören können. Diese Gründe sind keine Reklamationsgründe des Gerätes.

Die Anwendung ist im Besitz der ETA a.s. (nachfolgend „Hersteller“ genannt) und wird von dieser Einheit betrieben. Bei der Registrierung in der Anwendung übermittelt der Kunde seine personenbezogenen Daten an den Hersteller, der als Verantwortlicher für die Datenverarbeitung fungiert. Die Anwendung sowie der damit verbundene Datenschutz unterliegen den Datenschutzrichtlinien und -bedingungen des Herstellers, die dem Kunden bei der Registrierung zur Verfügung gestellt werden.

	Lediglich ein autorisierter Service ist berechtigt Reparaturen und Änderungen des Gerätes durchzuführen, andere nicht fachgerechte Manipulation kann zum Brand, Unfall durch elektrischen Strom oder Verwundung führen.		Verwenden Sie keine andere als in der Verpackung gelieferte Ladestation inkl. des beigelegten Netzteiles.
	Berühren Sie nie das Netzteil mit nasser Hand - es kann zum Unfall durch elektrischen Strom kommen.		Biegen Sie das Anschlusskabel nicht um und belasten Sie es nicht, dies könnte zur Beschädigung, zum Brand oder zum Unfall durch elektrischen Strom führen.
	Verwenden Sie den Staubsauger nicht draußen, es könnte zur Beschädigung des Staubsaugers führen.		Verhindern Sie Kontakt mit Zigaretten, Feuerzeugen, Streichhölzern oder anderen Wärmequellen oder brennbaren Materialien.
	Verwenden Sie den Staubsauger nicht in Geschäftsräumen, er könnte durch belastend häufige Verwendung beschädigt werden.		Entfernen Sie vor der Verwendung alle leicht zu vernichtende Gegenstände (inkl. Gegenstände mit hoher Rückschlageigenschaft, Stoffe, Glasflaschen etc.), die Gegenstände könnten beschädigt oder die Funktion des Staubsaugers eingeschränkt werden.

	Der Spannungseinspeisung des Netzteiles zur Ladestation stecken Sie völlig ein.		Treten Sie und setzen Sie sich nicht auf den Staubsauger, es könnte zur Beschädigung des Staubsaugers führen oder zu Verletzungen.
	Saugen Sie kein Wasser und keine anderen Flüssigkeiten ab, es könnte zur Beschädigung des Staubsaugers führen.		Verwenden Sie den Staubsauger nicht an kleinen Tischen oder Stühlen oder in einem kleinen Raum, es könnte zur Beschädigung des Staubsaugers führen.

2. VERWENDUNG

Das Gerät ist zur Verwendung zu Hause, in Hotelzimmern und kleinen Büros bestimmt. Es eignet sich zum Reinigen von Teppichen mit kurzem Haar, Holzböden, Hartböden, keramischem Pflaster etc.

Weil sich der Staubsauger im Raum Ihres Haushaltes frei bewegen wird, muss die Umgebung für diese Zwecke angepasst werden. Bereits vor der Verwendung des Staubsaugers entfernen Sie vom Fußboden alle unerwünschten Gegenstände (wie z. B. frei verlegte Kabelleitungen, verstreute Kleidung, Papiere, Beutel, usw.), die die Bewegung des Staubsaugers behindern könnten, sowie auch zerbrechliche Gegenstände (z. B. Glas- und Keramikvasen), die der Staubsauger beschädigen könnte.

Wenn Sie Ihren Staubsauger in einer mehrstöckigen Wohnung benutzen, dann müssen Sie zusammen mit ihm auch die Ladungsstation in einzelne Stockwerke bringen.

3. PRODUKTTEILE

3.1 INHALT DER PACKUNG

Position	Beschreibung	Bezeichn.	Menge	
	Staubsaugerroboter	**A**	1	-
	Schmutzbehälter / Wasserbehälter (im Saugroboter eingebaut)	**B**	1	-
	Rotierende Mopphalterungen	**E**	2	ETA625400020
	Wischmops	**E1**	2+2	ETA625400010
	Ladestation	**D**	1	ETA525400030

Position	Beschreibung	Bezeichn.	Menge	
	Netzadapter	**D4**	1	ETA525400040
	Fernbedienung	**F**	1	-
	Seitenbürste (am Saugroboter montiert)	**A6**	1	ETA625400040
	Hauptbürstendeckel (am Saugroboter installiert)	**A8**	1	ETA625400080
	Hauptbürste – Hybrid (am Saugroboter installiert)	**A7a**	1	ETA625400060
	Hauptbürste – Silikon	**A7b**	1	ETA625400070
	HEPA-Filter (im Saugroboter installiert)	**B3**	1	ETA625400100
	Schaumstofffilter (im Saugroboter installiert)	**B4**	1	
	Reinigungsteil	**G**	1	ETA625400050
-	Akku (im Saugroboter eingebaut)	-	1	ETA625400110

3.2 ROBOTERSTAUBSAUGER – BLICK VON OBEN

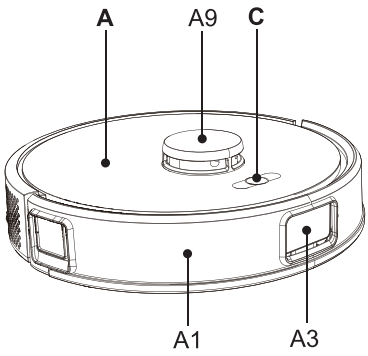

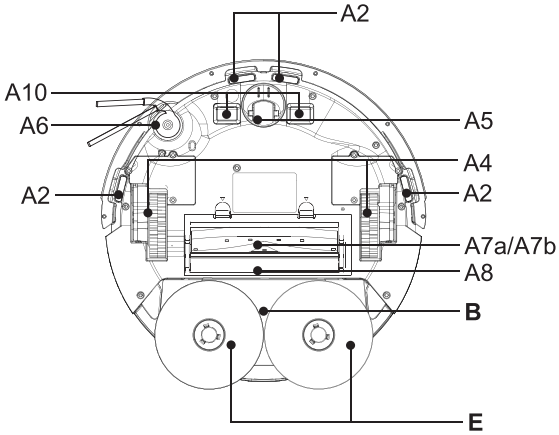

A – Roboterstaubsauger
A1 – Vorderpuffer
A2 – Sensoren gegen Treppensturz
A3 – Vorderer IR-Sensor und Laser
A4 – Antriebsräder (links/rechts)
A5 – Vorderrad
A6 – Seitenbürste
A7a – Hauptbürste – Hybrid
A7b – Hauptbürste – Silikon
A8 – Hauptbürstendeckel
A9 – Lasermodul
A10 – Ladekontakte

B – Schmutzbehälter / Wasserbehälter

C – Bedienfeld

E – Rotierende Mopphalterungen

3.3 SCHMUTZBEHÄLTER / WASSERBEHÄLTER

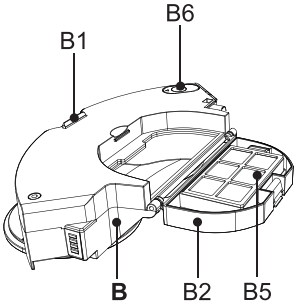

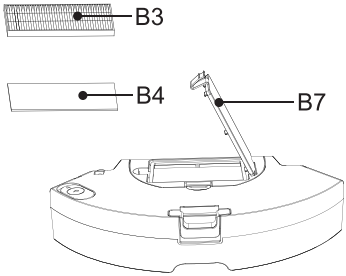

B – Schmutzbehälter / Wasserbehälter
B1 – Auslösetaste
B2 – Deckel des Schmutzbehälters
B3 – HEPA-Filter
B4 – Schaumstofffilter
B5 – Separator
B6 – Wassertankdeckel
B7 – Abdeckung des Filterfachs

3.4 BEDIENFELD

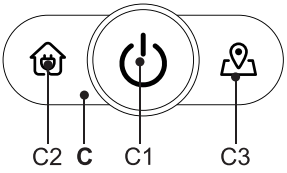

C – Bedienfeld
C1 – EIN / AUS Taste / AUTO (automatische Reinigung) / STOPP (PAUSE)
C2 – Taste LADEN / STOPP (PAUSE)
C3 – Taste LOCAL CLEANING / STOP (PAUSE)

3.5 LADESTATION

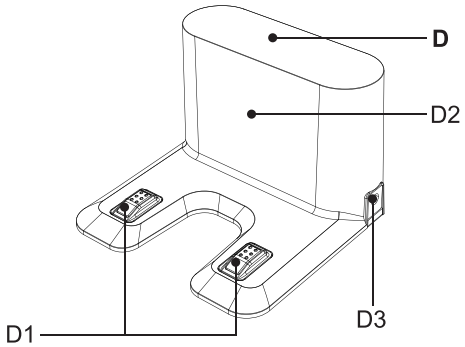

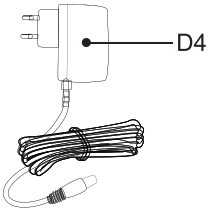

D – Ladestation
D1 – Ladekontakte
D2 – Signalbereich
D3 – Netzanschlussbuchse
D4 – Netzadapter

3.6 ROTIERENDE MOPPHALTERUNGEN

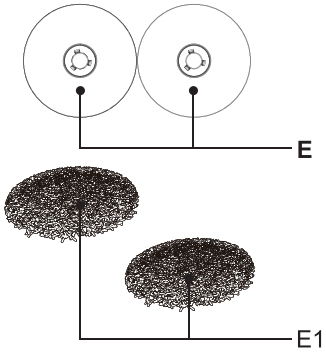

E – Rotierende Mopphalterungen
E1 – Wischmopp

3.7 FERNBEDIENUNG

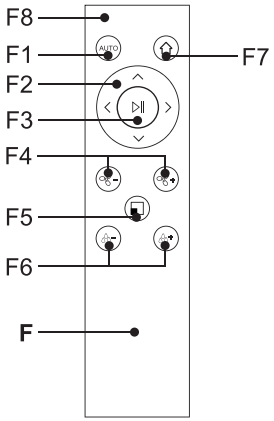

F – Fernbedienung
F1 – EIN / AUS Taste / AUTO (automatische Reinigung) / STOPP (PAUSE)
F2 – Richtungstasten für manuelle Bedienung (VOR / RECHTS / LINKS / RÜCKSEITE)
F3 – Tasten AUTO (automatische Reinigung) / START / STOP (PAUSE)
F4 – Tasten (-/+) zur Einstellung der Saugleistung
F5 – Taste LOKALE REINIGUNG / STOPP (PAUSE)
F6 – Tasten (-/+) für die Einstellung der Wischintensität
F7 – Taste für Rückfahrt zur Ladestation
F8 – Signallampe Taste gedruckt

Hinweise zur Fernbedienung

- Verwenden Sie keine unterschiedlichen Batterietypen. Verwenden Sie gebrauchte und neue Batterien nicht zusammen.
- Batterien, die nicht für diesen Zweck bestimmt sind, dürfen nicht geladen werden.
- Wiederaufladbare Batterien müssen vor dem Aufladen aus dem Gerät entfernt werden.
- Nehmen Sie die Batterien aus dem Gerät, wenn Sie es längere Zeit nicht benutzen.
- Die Stromversorgungsklemmen dürfen nicht kurzgeschlossen werden.

Stromversorgung
Batterietyp: 2x AAA

Einsetzen / Austauschen der Batterien
Nehmen Sie die Abdeckung auf der Rückseite der Fernbedienung ab und legen Sie die Batterien ein. Achten Sie auf die richtige Polarität. Setzen Sie die Abdeckung in umgekehrter Weise wieder ein.

4. VORBEREITUNG VOR DEM EINSATZ DES STAUBSAUGERS

Entfernen Sie jegliche Verpackungen, nehmen Sie den Staubsauger und das Zubehör heraus. Entfernen Sie alle eventuellen Folien, Aufkleber, Papier oder andere Transportschutzelemente vom Saugroboter.

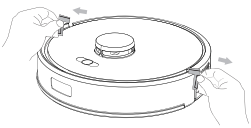

4.1 VORBEREITUNG DES STAUBSAUGERS

Je nach Verwendung installieren Sie den Schmutzbehälter **B** und die rotierenden Mopphalterungen **E** einschließlich der Wischmops **E1**. Montieren Sie die Seitenbürste **A6.**

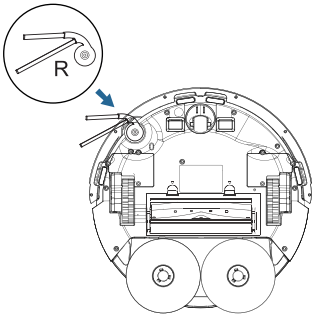

4.2 INSTALLATION DER BASIS

1. Stellen Sie die Basis auf den Boden (Sie können eine **K**-Unterlage darunterlegen). Überprüfen Sie, ob es genug Platz an den Seiten der Plattform (min. 1 m) und vor der Plattform (min. 2 m). Verhindern Sie, die Ladestation dem Sonnenlicht auszusetzen.
2. Schließen Sie die Basis an das Stromnetz an.

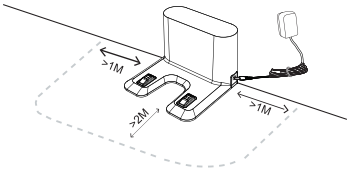

5. BETRIEB

5.1 EINSCHALTEN DES STAUBSAUGERS

1. Halten Sie die Taste **C1** lange gedrückt (ca. 5 Sekunden).
2. Sobald ein akustisches Signal und eine Sprachausgabe ertönen, ist der Staubsauger einsatzbereit.

Hinweis
Die Sprachwarnungen sind werkseitig auf Tschechisch eingestellt.

5.2 AUFLADEN DES AKKU

1. Überprüfen Sie, ob die Ladestation an das Stromnetz angeschlossen ist.
2. Stellen Sie den Staubsauger in die Nähe der Ladestation, drücken Sie die Taste **C2/ F7** und warten Sie, bis der Staubsauger korrekt zu den Ladekontakten fährt. Wenn der Akku zu stark entladen ist, stellen Sie den Staubsauger in der richtigen Position direkt an die Ladekontakte.

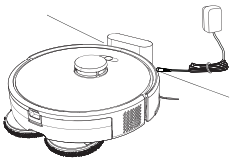

Anmerkung

- Die Standardladezeit beträgt ca. 3-4 Stunden. Ein voll aufgeladener Akku bietet je nach eingestellten Funktionen und Leistung eine Betriebszeit von 235 Minuten.
- Die angegebenen Betriebszeiten basieren auf den internen Tests von ETA und gelten nur für einen neuen und voll aufgeladenen Akku. Je nach Alter und Verschleiß des Akkus verringert sich die Betriebszeit.
- Nach dem Reinigen sucht der Saugroboter automatisch die Ladestation auf.
- Mit der App *"ETA SMART"* können Sie den Akkustand einfach kontrollieren. Die App kann auch verwendet werden, um den Saugroboter jederzeit zur Basis zurückzuschicken.

5.3 START / BEREITSCHAFTSMODUS / AUTOMATISCHE ABSCHALTUNG / KINDERSICHERUNG

Starten (Reinigen)
Drücken Sie die Taste **C1/C3/F3/F5**, um den Saugroboter in Betrieb zu nehmen.

Bereitschaftsmodus (Pause)
Der Staubsauger wird nach dem Einschalten stets in den Bereitschaftsmodus versetzt. Wenn der Staubsauger in Betrieb ist (reinigt), schalten Sie ihn durch Drücken der Taste **C1/C2/C3/F1/F3/F5** in den Bereitschaftsmodus.

Anmerkung
Der Saugroboter muss für die vorgegebe Reinigung aus der Ladestation fahren. Die Ladestation auf einen geeigneten Platz nach den o.a. Anweisungen stellen, und diese Stelllung nicht ändern, damit das Gerät den Weg zurück in die Ladesation leicht findet.

Automatische Abschaltung
Wenn der Staubsauger frei im Raum stehen bleibt, schaltet er sich nach ca. 4 Stunden Inaktivität automatisch aus. Der Saugroboter muss dann wie gewohnt durch langes Drücken (ca. 5 Sekunden) der Taste **C1** wieder eingeschaltet werden.

Kindersicherung
Drücken Sie lang auf die Taste **C3** (ca. 5 Sekunden). Alle Tasten des Bedienfeldes sind dann gesperrt. Um die Kindersicherung zu deaktivieren, drücken Sie erneut lang auf die Taste **C3** (ca. 5 Sekunden).

Hinweis
Die *"ETA SMART"* App kann zur Steuerung des Staubsaugers verwendet werden, auch wenn die Kindersicherung aktiviert ist.

5.4 REINIGUNGSMODI UND STAUBSAUGERFUNKTIONEN OHNE VERWENDUNG DER ETA SMART-ANWENDUNG

Handbedienung
Mit den Richtungstasten **F2** kann der Staubsauger manuell bedient und nur dort gereinigt werden, wo er benötigt wird.

Automatische Reinigung
Eine der Tasten **C1/F1/F3** betätigen. Während der Reinigung bewegt sich der Staubsauger gemäß der programmierten Route allmählich und systematisch im Raum. Er teilt den Raum in einzelne Segmente. Sobald der Staubsauger den gesamten verfügbaren Raum gereinigt hat, sucht er automatisch die Ladestation.

Lokale Reinigung
Stellen Sie den Staubsauger in den Bereich, den Sie reinigen möchten, und drücken Sie die Taste **C3**. Der Staubsauger reinigt einen kleinen Bereich (ca. 1,5 x 1,5 m) an der Stelle. Nach der Reinigung sucht der Staubsauger automatisch die Ladestation auf.

Rückkehr in die Ladestation
Der Saugroboter kann nach der vorgegebenen Reinigung automatisch in die Ladestation zurück fahren. Ein Befehl zur Rückkehr in die Ladestation kann auch mit Tasten **C2/F7** merteilt werden.

Fortsetzungsfunktion der Reinigung
Wenn die Akkukapazität während der Reinigung auf ein zu niedriges Niveau sinkt, kehrt der Staubsauger automatisch zur Ladestation zurück. Nach dem Aufladen setzt der Staubsauger die entsprechende (nicht abgeschlossene) Reinigung fort (sofern diese Funktion in der App *"ETA SMART"*) aktiviert ist).

Werkseinstellungen
Stellen Sie den Staubsauger in die Ladestation. Drücken und halten Sie (ca. 10 Sekunden) gleichzeitig die Tasten **C1** und **C2**. Dadurch wird der Staubsauger auf die Werkseinstellungen zurückgesetzt.

HINWEIS
Bitte beachten Sie, dass durch das Zurücksetzen des Saugroboters auf die Werkseinstellungen alle Einstellungen verloren gehen, die Sie über die App *„ETA SMART“* vorgenommen haben.

5.5 WISCHEN

1. Nehmen Sie den Schmutzbehälter mit Wassertank **B** aus dem Staubsauger heraus. Setzen Sie die rotierenden Mopphalterungen **E** an der Unterseite an. Klappen Sie den Verschluss **B6** auf und füllen Sie den Tank mit sauberem Wasser.

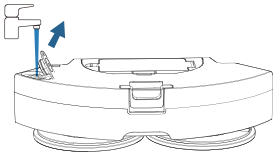

2. Schließen Sie den Verschluss **B6.**

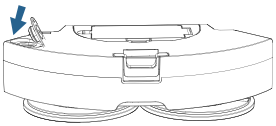

3. Bringen Sie die Wischmops **E1** an den rotierenden Mopphalterungen **E** an.

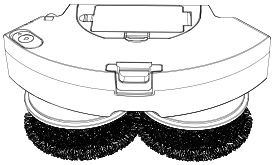

4. Setzen Sie den Schmutzbehälter mit dem gefüllten Wassertank und den montierten Wischmops wieder in den Staubsauger ein.

5. Schalten Sie den Staubsauger ein und wählen Sie den gewünschten Reinigungsmodus.

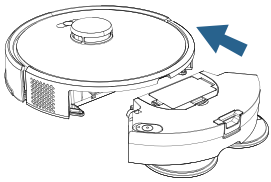

Bemerkungen
- Beim Wischen mit Mopp empfehlen wir die Reinigung der einzelnen Räume nach und nach.
- Überwachen Sie den Staubsauger während des Wischens und füllen Sie bei Bedarf Wasser in den Tank nach bzw. spülen Sie die Wischmops aus.
- Verwenden Sie die Wischfunktion nicht auf Teppichen und verhindern Sie, dass der Staubsauger auf einen Teppich fährt.
- Nach dem Gebrauch entfernen und reinigen Sie die rotierenden Mopphalterungen und die Wischmops; gießen Sie überschüssiges Wasser aus dem Tank aus.

5.6 LICHTSIGNALISIERUNG DES SAUGROBOTERS

Taste	Status	Bedeutung
C1	blaues Dauerlicht	Automatische Reinigung läuft
	blaues Blinken	System wird geladen
C2	blaues Dauerlicht	Akku ist vollständig geladen
	langsames blaues Blinken	Akku wird geladen
	blaues Blinken	Akku ist fast vollständig geladen (Ladevorgang abgeschlossen)
C3	blaues Dauerlicht	Punktreinigung läuft
C1+C2+C3	langsames blaues Blinken	Bereitschaftsmodus (Pause)
		Verbindung mit dem WLAN wird hergestellt
	blaues Blinken	Werkseinstellungen
		WLAN-Verbindung fehlgeschlagen
	blaues Dauerlicht	WLAN-Verbindung erfolgreich
	rotes Dauerlicht	Akku ist fast leer
	rotes Blinken	Fehlermeldung

Das Lichtsignal des Staubsaugers hat normalerweise mehrere Bedeutungen. In der Regel leuchtet das Signal rot auf, wenn eine Fehlermeldung empfangen wird. Um die Fehlermeldung richtig zu verstehen, muss der Staubsauger zusammen mit der *"ETA SMART"* App verwendet werden, in der Sie weitere Informationen über das Problem finden können.

6. APPLIKATION FÜR ETA SMART

Der Staubsauger kann im vereinfachten Modus über die Tasten am Bedienfeld **C** oder mit der Fernbedienung **F** gesteuert werden. **Um sein volles Potenzial auszuschöpfen, muss jedoch der *"ETA SMART"* der intelligenten App installiert und verwendet werden, wodurch die Funktionalität und der Benutzerkomfort erweitert werden.**

Alle weiteren Informationen, Anwendungshandbücher, Anweisungen und Tipps für eine erfolgreiche Kopplung mit Ihrem Heimnetzwerk finden Sie unter:

www.eta-hausgeraete.de/robot

Sie finden die App in der Datenbank der App Store- oder Google Play oder können den folgenden QR-Code verwenden, um sie zu beschleunigen:

Anmerkung
Fall der QR-Code inaktiv ist, suchen Sie die App manuell nach dem Titel aus.

7. WARTUNG

Führen Sie die Wartung und Reinigung des Staubsaugers abhängig von der Betriebsfrequenz und vom Umfang der Reinigungen. In schmutzigen Räumen (Haushalt mit Haustieren) wird die Wartung häufiger erforderlich sein. **Vernachlässigte Wartung kann den Staubsauger und seine Teile beschädigen!**

7.1 REINIGUNG VON AUFLADEKONTAKTEN

Den Saugroboter ausschalten und das Gefäß/Ladestation vom Stromnetz trennen! Ladekontakte (**A10, D1**) weichem und trockenem Tuch abwischen. Reinigen Sie den Staubsauger mindestens 1x pro Monat. **Verwenden Sie bei der Reinigung der Kontakte keine aggressiven Reinigungsmittel oder Öle.**

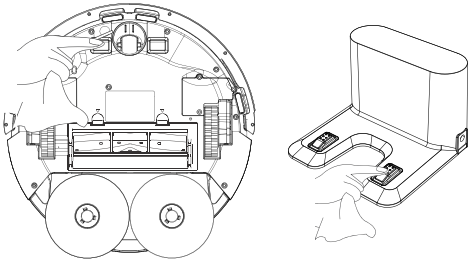

7.2 REINIGUNG DES SCHMUTZBEHÄLTERS / WASSERTANKS, DER FILTER, DER ROTIERENDEN MOPPHALTERUNGEN UND DER WISCHMOPS

1. Nehmen Sie den Schmutzbehälter mit Wassertank **B** aus dem Staubsauger **A** heraus. Entfernen Sie anschließend die rotierenden Mopphalterungen **E** und die Wischmops **E1.**

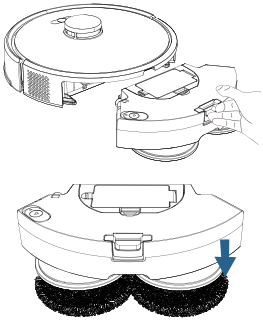

2. Wasser aus dem Wasserbehälter gießen.

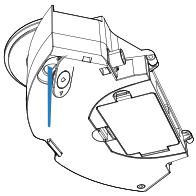

3 . Reinigen Sie den Schmutzbehälter mit dem Teil **G** (oder mit einem anderen geeigneten Teil).

4. Nehmen Sie die Filter aus dem Schmutzbehälter heraus und reinigen Sie sie mit dem Teil **G** (oder mit einem anderen geeigneten Teil). Klopfen Sie oder pusten Sie sanft an den HEPAFilter **B3**. Den Schaumstofffilter **B4** und den Separator **B5** können Sie unter fließendem Wasser abspülen.

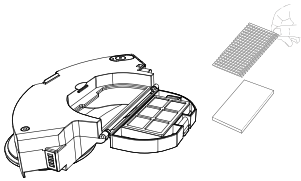

HINWEIS

- Verwenden Sie zum Reinigen des HEPA-Filters keine aggressiven Wasch- oder Reinigungsmittel oder heißes Wasser.
- Für das Bewahren der Filtrationsparameter des HEPA-Filters empfehlen wir trockene Reinigung.
- **Wenn Sie sich entscheiden, den HEPA-Filter mit Wasser abzuspülen, reduziert sich sein Filtrationsvermögen.** Der Filter darf maximal 3x abgespült werden. Danach muss ein neuer Filter gekauft werden.
- Wir empfehlen den HEPA-Filter mindestens 2x pro Jahr auszutauschen,
- Der HEPA-Filter ist nicht zum Reinigen in der Spülmaschine geeignet.
- Das Versäumnis, den HEPA-Filter zu reinigen und ggf. auszutauschen, kann zu einer Fehlfunktion des Saugroboters führen!

5. Nehmen Sie die Wischmops **E1** von den rotierenden Mopphalterungen **E** ab. Wischen Sie die Oberfläche der rotierenden Mopphalterungen mit einem weichen, feuchten Tuch ab und spülen Sie die Wischmops **E1** unter fließendem Wasser aus; wringen Sie sie anschließend aus. Lassen Sie danach alles gründlich trocknen.

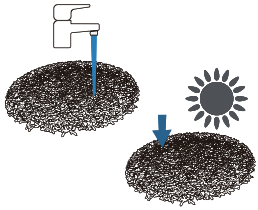

6. Setzen Sie nach der Wartung den Schmutzbehälter einschließlich der Filter, der rotierenden Mopphalterungen und der Wischmops wieder zusammen und setzen Sie ihn wieder in den Staubsauger ein.

6. Nach der Wartung bauen Sie den Schmutzbehälter inklusive HEPA-Filter wieder zusammen und setzen ihn in den Saugroboter ein.

7.3 REINIGEN DER HAUPTBÜRSTE

1. Drücken Sie auf die entsprechenden Verriegelungselemente und entfernen Sie die Abdeckung **A8** und entnehmen Sie die Hauptbürste **A7a/A7b.**

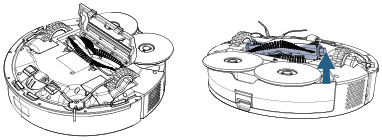

2. Reinigen Sie die Hauptbürste mit dem Teil **G** (oder mit einem anderen geeigneten Teil). Für das Entfernen von eingewickelten Haaren können Sie auch Schere benutzen. Wischen Sie den Deckel und die Hülle der Hauptbürste mit einem weichen, trockenen Tuch ab.

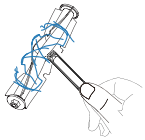

3. Setzen Sie nach der Wartung die Hauptbürste wieder in den Saugroboter ein.

7.4 REINIGUNG DER SEITENBÜRSTE

1. Klicken Sie die Bürste **A6** aus dem Staubsauger heraus.
2. Reinigen Sie die Bürste und entfernen Sie verfilzte Haare.
3. Nach der Wartung klicken Sie die Seitenbürste wieder an ihren Platz.

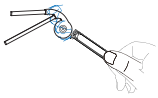

7.5 REINIGEN VON RÄDERN

Reinigen Sie das vordere, linke und rechte Rad mittels Teil **G**. Das Vorderrad kann zur leichteren Wartung herausgenommen werden, insbesondere wegen um die Achse gewickelter Haare/ Fell. Legen Sie einen dünnen Gegenstand (einen schmalen Schraubendreher oder ein Tafelmesser) unter das Rad und drücken Sie das Rad nach oben heraus. Reinigen Sie auch den Bereich unter dem Rad.

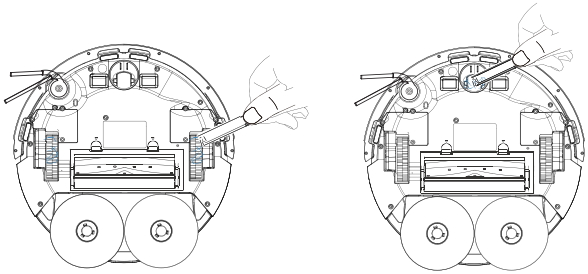

HINWEIS

An den Achsen der Räder können sich Haare wickeln und andere Schmutzteile haften bleiben. Überprüfen Sie regelmäßig die Räder und reinigen Sie diese.

7.6 REINIGEN VON SENSOREN

Reinigen Sie die Sensoren nach jeder Reinigung mit einem weichen, trockenen Tuch.

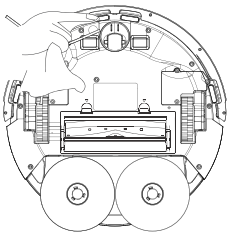

7.7 AKKUWECHSEL

Schrauben Sie die 2 Schrauben des Deckels für den Akku an der unteren Seite des Staubsaugers ab. Nehmen Sie den Akku heraus und trennen Sie den Konnektor. Für das Trennen des Konnektors ist stärkere Kraft notwendig, damit die Sicherung gegen zufälliges Trennen lockert.

8. PROBLEMELÖSEN

Problem	Abhilfe
Der Staubsauger kann nicht gestartet werden	Niedrige Akkukapazität. Stellen Sie den Staubsauger auf die Ladestation und lassen Sie das Gerät aufladen.
	Die Umgebungstemperatur liegt unter 0 ° C oder über 40 °C. Die Betriebstemperatur des Gerätes beträgt 0-40 °C.

Problem	Abhilfe
Der Staubsauger kann nicht aufgeladen werden	Nehmen Sie den Staubsauger von der Ladestation und prüfen Sie, ob die Ladestation richtig an das Stromnetz angeschlossen ist. Das Ladegerät ist nicht an das Stromnetz angeschlossen.
	Überprüfen und reinigen Sie die Ladekontakte (am Staubsauger und an der Ladestation).
Der Staubsauger findet die Ladestation nicht	Der Staubsauger ist zu weit von der Ladestation entfernt. Stellen Sie das Gerät näher an die Ladestation. Bewegen Sie die Ladestation während der Reinigung nicht.
Der Staubsauger verhält sich abnormal	Starten Sie den Staubsauger neu.
Der Staubsauger macht ungewöhnliche Geräusche	Überprüfen Sie den Antrieb und die Bürsten auf Verstopfungen. Wenn nötig, reinigen Sie diese.
Die Saugfähigkeit nimmt ab oder Staub fällt aus dem Staubsauger	Der Schmutzbehälter ist voll, reinigen Sie ihn.
	Der HEPA-Filter ist verschmutzt. Reinigen oder ersetzen Sie den HEPA-Filter.
	Die Hauptbürste ist verschmutzt, reinigen Sie diese.

Hinweis

Wenn Sie Probleme mit der Kartierung haben oder die App einen LiDAR-Fehler anzeigt, prüfen Sie, ob sich im Arbeitsbereich des Lasers (oben am Roboter) ein Aufkleber, ein Hindernis o. Ä. befindet. Falls ja, entfernen Sie ihn.

9. TECHNISCHE DATEN

Robotischer Staubsauger	
Gerät Schutzklasse	III.
Betriebsspannung	14,4 V (DC)
Akku	Li-Ion
Akku-Kapazität	4500 mAh
Aufladedauer	3-4 St
Gewicht	2,8 kg
Abmessungen	Ø 325 mm x 100 mm
Frequenzspanne	2,4 GHz
Ausgangsleistung (EIRP)	15,95 dBm
Drahtlose Technologie	Wifi
Deklarierter Schallpegel beträgt 75 dB(A) re 1pW.	

Kompatibilität:

WIFI-Netz
- 2,4 Ghz
- Verschlüsselung WPA1 und WPA2 (WPA2 empfohlen)

HINWEIS
Das Gerät kann in WIFI-Netzen, die mit dem Protokoll IEEE 802.1X (üblicherweise Firmennetze) verschlüsselt sind, nicht betrieben werden.

Ladestation	
Gerät Schutzklasse	II.
Gewicht	150 g
Abmessungen	85 x 126 x 128 mm
Eingangsspannung	20 V (DC)

Netzteil	
Name des Herstellers oder Schutzmarke, Handelsregisternummer und Adresse	ETA
Identifikationsmarke des Models (Netzteil)	KA24D-2001200EU
Eingangsspannung	100-240 V (AC)
Eingangsfrequenz	50/60 Hz
Ausgangsspannung	20 V (DC)
Ausgangsstrom	1,2 A
Ausgangsleistung	24,0 W
Durchschnittliche Wirksamkeit im aktiven Modus	≥ 88,73 %
Wirksamkeit bei niedriger Belastung (10 %)	≥ 83,45 %
Energieverbrauch im Zustand ohne Last	0,0 W
Gerät Schutzklasse	II.

Hiermit erklärt die ETA a.s., dass der Typ des Radiogerätes ETA5254 im Einklang mit der Richtlinie 2014/53/EU ist. Komplette Fassung der EU-Konformitätserklärung ist unter der folgenden Internetadresse verfügbar: http://eta-hausgeraete.de/

Änderungen der technischen Spezifikation und des Inhaltes des eventuellen Zubehörs je nach dem Modell des Produkts sind für den Hersteller vorbehalten. Der Hersteller behält sich das Recht auf Änderungen/Updates der APP ETA SMART ohne vorherige Ankündigung vor. Diese Änderungen/Updates können durchaus verursachen, dass einige in dieser Anleitung aufgeführte Informationen und Vorgänge nicht aktuell sein werden oder nicht beschrieben werden.

Die Batteriekapazität des Produkts nimmt allmählich ab. Die Verringerung der Batteriekapazität erfolgt bei normalem Gebrauch des Geräts und wird als Abnutzung des Geräts betrachtet. Eine Verringerung der Batteriekapazität ist kein Gerätedefekt.

Wartungsarbeiten mit umfangreicheren Charakter bzw. Arbeiten, die einen Eingriff in das Geräteinnere erfordern, muss ein Fachservice ausführen!

Informationen zu Produktreklamationen und Reparaturen finden Sie unter www.eta.cz/servis-eu.

10. ÖKOLOGIE



Soweit es die Abmessungen erlauben, sind an allen Teilen Symbole von Materialien gedruckt, die bei der Herstellung der Packung, der Komponente und des Zubehörs verwendet wurden, sowie deren Entsorgung. Die aufgeführten Symbole am Produkt oder in den Unterlagen bedeuten, dass die verwendeten elektronischen Produkte zusammen mit dem Restmüll nicht entsorgt sein dürfen. Zu Zwecken einer ordentlichen Entsorgung des Produkts geben Sie es an bestimmten Sammelstellen ab, an denen sie kostenlos übernommen werden. Durch richtige Entsorgung dieses Produkts können Sie hochwertige Naturressourcen schützen und Sie helfen der Prävention von potenziellen negativen Folgen für die Umwelt und die menschliche Gesundheit infolge unrichtiger Müllentsorgung. Bei unrichtiger Entsorgung dieser Müllsorte können im Einklang mit den Nationalvorschriften Strafen zu zahlen sein. Dieses Gerät ist mit einem Li-Ion-Akku mit langer Dauerhaltbarkeit ausgestattet. Für den Umweltschutz ist es notwendig nach der Betriebsbeendigung des Gerätes den ausgeladenen Akku zu demontieren und ihn zusammen mit dem Gerät auf eine geeignete Art und Weise und sicher mittels der dazu bestimmten speziellen Sammelnetze zu entsorgen. Weitere Details erfragen Sie beim örtlichen Amt.

WARNZEICHEN UND SYMBOLE, DIE AUF GERÄT, VERPACKUNGEN ODER IN DER BEDIENUNGSANLEITUNG VERWENDET WERDEN.

HOUSEHOLD USE ONLY. DO NOT IMMERSE IN WATER OR OTHER LIQUIDS. Nur für den Hausgebrauch bestimmt. Nicht in Wasser oder andere Flüssigkeiten tauchen.	
 	**TO AVOID DANGER OF SUFFOCATION, KEEP THIS PLASTIC BAG AWAY FROM BABIES AND CHILDREN. DO NOT USE THIS BAG IN CRIBS, BEDS, ARRIAGES OR PLAYPENS. THIS BAG IS NOT A TOY.** Erstickungsgefahr. Verwenden Sie diesen Beutel nicht in Wiegen, Kinderbetten, kinderwagen oder Kindergittern. Legen Sie den PE-Beutel außerhalb der Reichweite von Kindern ab. Der Beutel ist kein Spielzeug.
	Lesen Sie die Bedienungsanleitung
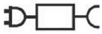	Abnehmbarer Netzteil
	VORSICHT

Hersteller/ Inverkehrbringer: ETA a.s., Křižíkova 148/34, Karlín, 18600 Praha 8 CZECH REPUBLIK.
Service: Omega electric GmbH, Servicezentrale, Industriering 2, D- 04626 Schmölln.
Bei Fragen zu Reparaturen und Bestellung von Ersatzteilen wenden Sie sich bitte an unsere deutsche Servicezentrale:
Tel.: 034491/58860, Fax: 034491/5886189, E-Mail: info@eta-hausgeraete.de

UA – Робот-пилосос 2-в-1 зі смартзастосунком

eta 5254 LEONE II

ІНСТРУКЦІЯ З ЕКСПЛУАТАЦІЇ

Шановний покупцю, дякуємо Вам за придбання нашого продукту. Цю інструкцію разом із касовим чеком і, за можливості, також з упаковкою та її внутрішнім вмістом добре збережіть.

Порада
Для первинного сполучення пилососа з Вашою домашньою мережею Wi-Fi за допомогою застосунку *"ETA SMART"* відвідайте наш вебсайт: http://eta.ua/robot/.

1. ІНСТРУКЦІЇ З БЕЗПЕКИ

- Вважайте інструкції в цьому посібнику частиною приладу та передайте їх будь-якому іншому користувачеві приладу.
- Перевірте, чи дані на заводській табличці відповідають напрузі у Вашій електричній розетці.
- Цим приладом можуть користуватися діти віком від 8 років і старші, а також особи зі зниженими фізичними чи розумовими здібностями або з недостатнім досвідом і знаннями, якщо вони перебувають під наглядом або були проінструктовані щодо безпечного користування приладом і розуміють можливі небезпеки. Дітям заборонено гратися з приладом. Очищення та технічне обслуговування, що виконуються користувачем, діти не повинні здійснювати без нагляду.
- Якщо шнур живлення адаптера цього приладу пошкоджений, його має замінити виробник, його сервісний технік або інша належним чином кваліфікована особа, щоб запобігти виникненню небезпечної ситуації.
- Перед заміною приладдя або доступних частин, що рухаються під час використання, перед монтажем і демонтажем, а також перед очищенням чи технічним обслуговуванням вимкніть прилад.
- Щоб уникнути травм, не підносьте руки/пальці до обертової щітки.
- Ніколи не використовуйте прилад, якщо пошкоджені мережевий шнур або вилка, якщо він працює неправильно, упав і пошкодився або впав у воду. У таких випадках віднесіть прилад до спеціалізованого сервісного центру для перевірки його безпеки та справної роботи.

- **ПОПЕРЕДЖЕННЯ**: Для заряджання акумулятора використовуйте лише зарядну станцію та адаптер, що постачаються разом із цим приладом.
- Прилад має живитися лише від безпечної малої напруги, що відповідає маркуванню приладу.
- Виріб призначений лише для використання в домашніх умовах і для подібних цілей (у магазинах, офісах та на подібних робочих місцях, у готелях, мотелях та інших житлових середовищах, у закладах типу «нічліг і сніданок»)! Він не призначений для комерційного використання!
- **Ніколи не занурюйте пилосос, зарядну станцію, адаптер і його вилку у воду (навіть частково). Також не допускайте потрапляння на них рідини.**
- Не залишайте пилосос під впливом атмосферних умов (дощ, мороз, прямі сонячні промені тощо).
- Не пилососьте гострі предмети (наприклад, скло, уламки), гарячі, легкозаймисті, вибухонебезпечні предмети (наприклад, попіл, тліючі недопалки, бензин, розріджувачі та аерозольні випари), а також мастила (наприклад, жири, олії) і їдкі речовини (наприклад, кислоти, розчинники). Всмоктування таких предметів може пошкодити фільтри або сам пилосос.
- Для забезпечення безпеки та правильної роботи пристрою використовуйте лише оригінальні запасні частини та приладдя, схвалені виробником.
- Ніколи не використовуйте прилад для будь-яких інших цілей, окрім тих, для яких він призначений і описаний у цій інструкції!
- Будь ласка, забезпечте, щоб щілини та зазори в підлозі (наприклад, біля перехідних планок) не спричиняли пошкодження обертових щіток. Такі щілини також можуть обмежувати роботу пилососа через застрягання щетини щітки в цьому просторі.
- Пилосос не можна використовувати на килимі з довжиною ворсу понад 1 см. Крім того, пилосос може некоректно працювати на деяких видах темних килимів, поверхня яких «збиває» датчики та може спричинити хаотичний рух пилососа або те, що він не заїде на таку поверхню. Пилосос здатен долати перехідні планки висотою приблизно до 2 см. За потреби (наприклад, при вищих порогах) можна налаштувати заборонену зону, щоб робот не застряг.
- У пристрої використовуйте лише тип акумулятора, схвалений виробником. Не використовуйте батарейки, які не дозволено заряджати.
- Якщо прилад тривалий час не використовується, від'єднайте зарядну станцію від електромережі. Вимкніть пилосос і трохи відсуньте його від контактів зарядної станції. Це запобігатиме розряджанню пилососа.
- Не заряджайте акумулятор, з якого витікає електроліт.
- Не з'єднуйте контакти акумулятора! Якщо акумулятор не використовується, тримайте його подалі від металевих предметів, таких як канцелярські скріпки, монети, ключі, цвяхи, гвинтики або інші дрібні металеві предмети, які можуть спричинити коротке замикання клем акумулятора. Коротке замикання клем акумулятора може спричинити опіки або пожежу.
- Якщо акумулятор/батарейки протікають, негайно замініть їх, інакше вони можуть пошкодити прилад (пульт дистанційного керування). Акумулятор/батарейки здавайте у визначені пункти збору.
- Вжийте заходів, які запобігатимуть перериванню прибирання пилососом:
  - Перемістіть у безпечне місце предмети, які легко перекинути (наприклад, вази).

- Закріпіть краї килимів.
- Звисаючі скатертини та штори не повинні торкатися підлоги.
- Легкозаймисті предмети повинні бути розміщені подалі від джерела вогню.
- Вільно прокладені кабелі живлення вирівняйте або закріпіть, щоб запобігти зіткненню з пилососом.
- Зберіть газети, книги, журнали та більші аркуші паперу, розкидані по підлозі.

- Основна щітка та контейнер для сміття мають бути правильно встановлені. Перед використанням очистіть датчики запобігання падінню.
- Якщо потрібне прибирання в одній кімнаті, зачиніть усі відповідні двері.
- Для прибирання під меблями пилососу потрібен вільний простір по висоті щонайменше 11 см, щоб уникнути зачеплення або застрягання.
- Не допускайте падіння пилососа. Якщо це сталося, запустіть пилосос і простежте за його рухом, щоб переконатися, що все гаразд. Ця перевірка важлива для подальшого прибирання без Вашої присутності.
- Якщо акумулятор протікає, негайно замініть його, інакше він може пошкодити прилад.
- Пам'ятайте, що робот рухається самостійно. Тому, пересуваючись у зоні його роботи, будьте обережні та не наступіть на нього!
- Розряджений акумулятор утилізуйте належним чином (див. розд. **10. ЕКОЛОГІЯ**).
- Тексти іноземною мовою та зображення, наведені на упаковці або виробі, перекладені й пояснені в кінці цієї мовної версії.
- Виробник не несе відповідальності за шкоду, спричинену неправильним використанням приладу та приладдя, а також у разі недотримання наведених вище застережень з безпеки. Неправильним використанням приладу, зокрема, вважається недотримання правил регулярної заміни чи обслуговування всіх фільтрів.

Бездротове з'єднання та сумісність

- Компанія ETA жодним чином не може нести відповідальність за будь-які випадкові, непрямі або побічні збитки, а також за втрату даних чи збитки, спричинені витоком інформації під час зв'язку через бездротові технології.
- Успішний бездротовий зв'язок не можна на 100% гарантувати для всіх смартпристроїв і мереж Wi-Fi (роутерів). З огляду на різноманіття пристроїв на ринку можуть виникати випадки, коли характеристики або специфікації певного смартпристрою чи мережі Wi-Fi (роутера) унеможливлюють підключення або певним чином його порушують. На успішність бездротового зв'язку через мережу Wi-Fi також впливає низка факторів, зокрема апаратна та програмна конфігурація. З'єднання між роботом і Вашою мережею Wi-Fi може також негативно впливатися сусідніми мережами Wi-Fi, які можуть працювати на тому самому каналі та таким чином заважати з'єднанню (наприклад, у житлових масивах, багатоквартирних будинках тощо). Ці обставини не є підставою для рекламації приладу.

Застосунок належить і керується компанією ETA a.s. (далі — «Виробник»). Під час реєстрації в застосунку клієнт передає Виробнику персональні дані, і Виробник стає розпорядником персональних даних. Застосунок і пов'язаний із ним захист персональних даних регулюються умовами та політикою захисту персональних даних Виробника, які доступні клієнтові під час реєстрації в застосунку.

	Лише авторизований сервіс має право виконувати ремонт або будь-які модифікації цього виробу; інакше некваліфіковане втручання може спричинити пожежу, ураження електричним струмом або травму.		Не використовуйте жодної іншої зарядної станції, включно з мережевим адаптером, окрім тієї, що входить до комплекту цього виробу.
	Ніколи не торкайтеся адаптера живлення мокрими руками — це може призвести до ураження електричним струмом.		Не згинайте надмірно кабель живлення та не піддавайте його навантаженню — це може призвести до його пошкодження, пожежі або ураження електричним струмом.
	Не використовуйте пилосос на вулиці — це може призвести до пошкодження пилососа.		Не допускайте контакту виробу з сигаретами, запальничками, сірниками або іншими джерелами тепла чи легкозаймистими матеріалами.
	Не використовуйте пилосос у комерційних приміщеннях — надмірне використання може призвести до його пошкодження.		Перед використанням приберіть усі предмети, які легко пошкодити (зокрема предмети з високою відбивною здатністю, тканини, скляні пляшки тощо), оскільки це може призвести до пошкодження цих предметів або обмеження роботи пилососа.
	Повністю вставте штекер адаптера в зарядну станцію, інакше це може призвести до ураження електричним струмом, короткого замикання або пожежі.		Не ставайте на пилосос і не сідайте на нього — це може призвести до пошкодження пилососа або травмування.
	Не всмоктуйте воду або інші рідини — це може призвести до пошкодження пилососа.		Не використовуйте пилосос на маленьких столиках і стільцях або в обмеженому просторі — це може призвести до пошкодження пилососа.

2. ВИКОРИСТАННЯ

Пристрій призначений для використання вдома, у готельних номерах і невеликих офісах. Він підходить для очищення різних килимів із коротким ворсом, дерев'яних підлог, твердих підлог, керамічної плитки тощо.

Оскільки пилосос вільно пересувається простором Вашої оселі, необхідно пристосувати середовище до цієї особливості. Перед використанням приберіть з підлоги всі небажані предмети (розтягнуті кабелі, розкиданий одяг, папери, пакети тощо), які могли б заважати руху пилососа, а також крихкі предмети (наприклад, скляні та керамічні вази), які пилосос може пошкодити під час руху.

Якщо Ви будете використовувати пилосос у багатоповерховому будинку, необхідно разом із пилососом переносити між поверхами також зарядну станцію.

3. СКЛАДОВІ ЧАСТИНИ ВИРОБУ

3.1 КОМПЛЕКТАЦІЯ ТА ДОДАТКОВІ АКСЕСУАРИ, ЩО МОЖНА ПРИДБАТИ ОКРЕМО

Елемент	Опис	Позначення	Кількість	
	Робот-пилосос	**A**	1	-
	Контейнер для сміття / резервуар для води (встановлено в пилососі)	**B**	1	-
	Обертальні тримачі для мопів	**E**	2	ETA625400020
	Мопи	**E1**	2+2	ETA625400010
	Зарядна станція	**D**	1	ETA525400030
	Адаптер живлення	**D4**	1	ETA525400040
	Пульт дистанційного керування	**F**	1	-
	Бічна щітка (встановлено на пилососі)	**A6**	1	ETA625400040
	Кришка основної щітки (встановлена на пилососі)	**A8**	1	ETA625400080

Елемент	Опис	Позначення	Кількість	
	Основна щітка – гібридна (встановлена на пилососі)	**A7a**	1	ETA625400060
	Основна щітка – силіконова	**A7b**	1	ETA625400070
	HEPA-фільтр (встановлено в пилососі)	**B3**	1	ETA625400100
	Поролоновий фільтр (встановлено в пилососі)	**B4**	1	
	Інструмент для очищення	**G**	1	ETA625400050
-	Акумулятор (встановлений у пилососі)	**-**	1	ETA625400110

3.2 РОБОТ-ПИЛОСОС

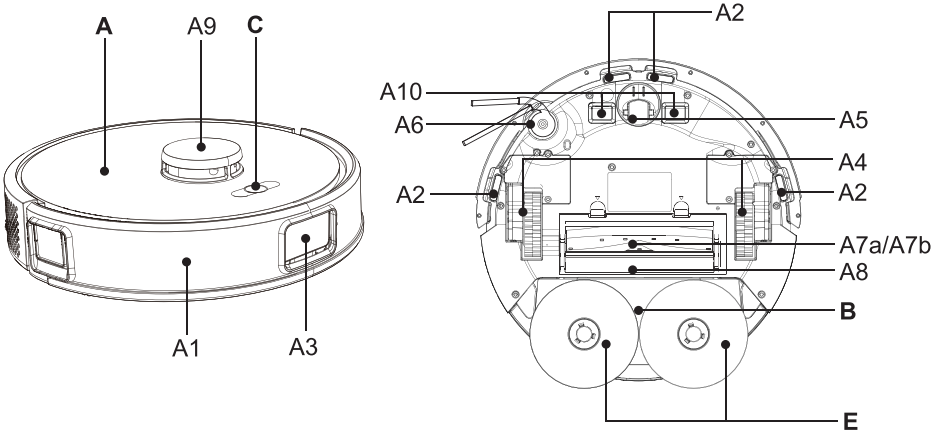

A – Робот-пилосос
A1 – Передній бампер
A2 – Датчики запобігання падінню зі сходів
A3 – Передній ІЧ-датчик і лазер
A4 – Привідні колеса (ліве/праве)
A5 – Переднє колесо
A6 – Бічна щітка
A7a – Основна щітка – гібридна
A7b – Основна щітка – силіконова
A8 – Кришка основної щітки
A9 – Лазерний модуль
A10 – Зарядні контакти

B – Контейнер для сміття / резервуар для води

C – Панель керування

E – Обертальні тримачі для мопів

3.3 КОНТЕЙНЕР ДЛЯ СМІТТЯ / РЕЗЕРВУАР ДЛЯ ВОДИ

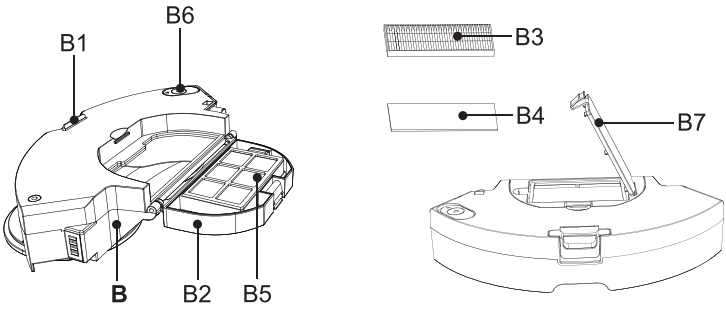

B – Контейнер для сміття / резервуар для води
B1 – Кнопка розблокування
B2 – Кришка контейнера для сміття
B3 – HEPA-фільтр
B4 – Поролоновий фільтр
B5 – Сепаратор
B6 – Пробка резервуара для води
B7 – Кришка відсіку фільтрів

3.4 ПАНЕЛЬ КЕРУВАННЯ

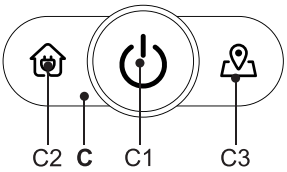

C – Панель керування
C1 – Кнопка УВІМК. / ВИМК. / AUTO (автоматичне прибирання) / STOP (ПАУЗА)
C2 – Кнопка ЗАРЯДЖАННЯ / STOP (ПАУЗА)
C3 – Кнопка ЛОКАЛЬНЕ ПРИБИРАННЯ / STOP (ПАУЗА)

3.5 ЗАРЯДНА СТАНЦІЯ

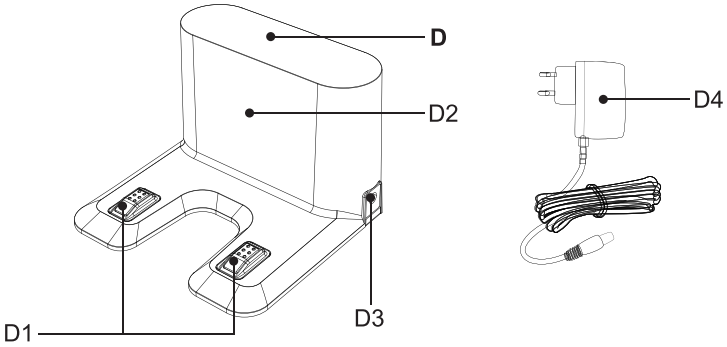

D – Зарядна станція
D1 – Зарядні контакти
D2 – Сигнальна панель
D3 – Гніздо живлення
D4 – Адаптер живлення

3.6 ОБЕРТАЛЬНІ ТРИМАЧІ ДЛЯ МОПІВ

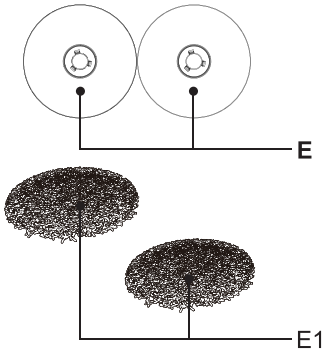

E – Обертальні тримачі для мопів
E1 – Моп

3.7 ПУЛЬТ ДИСТАНЦІЙНОГО КЕРУВАННЯ

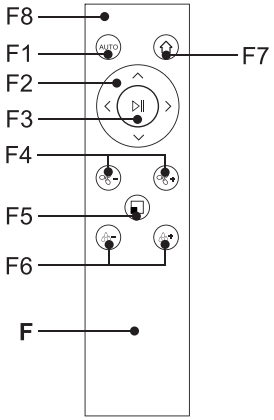

F – Пульт дистанційного керування
F1 – Кнопка УВІМК. / ВИМК. / AUTO (автоматичне прибирання) / STOP (ПАУЗА)
F2 – Кнопки напрямку для ручного керування (ВПЕРЕД / ВПРАВО / ВЛІВО / НАЗАД)
F3 – Кнопка AUTO (автоматичне прибирання) / START / STOP (ПАУЗА)
F4 – Кнопки (-/+) для налаштування рівня потужності всмоктування
F5 – Кнопка ЛОКАЛЬНЕ ПРИБИРАННЯ / STOP (ПАУЗА)
F6 – Кнопки (-/+) для налаштування інтенсивності миття
F7 – Кнопка повернення до зарядної станції
F8 – Світловий індикатор натискання кнопки

Попередження щодо пульта дистанційного керування
- Не використовуйте різні типи батарейок. Також не використовуйте разом використані та нові батарейки.
- Батарейки, які для цього не призначені, не можна заряджати.
- Акумуляторні батарейки перед заряджанням потрібно вийняти з приладу.
- Якщо Ви не будете користуватися приладом тривалий час, вийміть із нього батарейки.
- Контакти живлення не можна замикати накоротко.

Живлення
Тип батарейок: 2x AAA

Встановлення / заміна батарейок
Зніміть кришку на задній частині пульта та вставте батарейки. Дотримуйтеся правильної полярності. Установіть кришку назад у зворотному порядку.

4. ПІДГОТОВКА ДО ВИКОРИСТАННЯ

Видаліть увесь пакувальний матеріал, дістаньте пилосос і приладдя.
Зніміть із пилососа всі можливі клейкі плівки, наліпки, папір або інші захисні транспортні елементи.

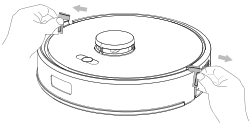

4.1 ПІДГОТОВКА ПИЛОСОСА

Залежно від використання встановіть контейнер для сміття **B** та обертальні тримачі для мопів **E** разом із мопами **E1**. Встановіть бічну щітку **A6**.

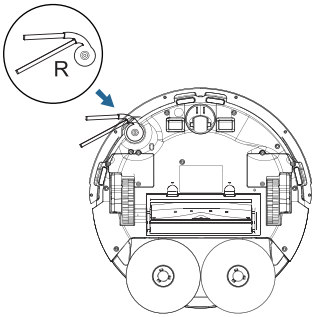

4.2 ВСТАНОВЛЕННЯ БАЗОВОЇ СТАНЦІЇ

1. Розмістіть базову станцію на підлозі. Переконайтеся, що з боків станції є достатньо вільного простору (щонайменше 1 м) і перед станцією (щонайменше 2 м). Уникайте розміщення станції під прямими сонячними променями.
2. Підключіть базову станцію до електромережі.

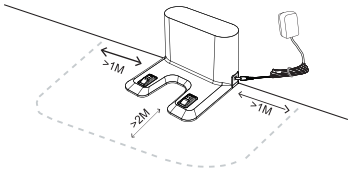

5. КОРИСТУВАННЯ ПИЛОСОСОМ

5.1 УВІМКНЕННЯ ПИЛОСОСА

1. Натисніть і утримуйте кнопку **C1** (приблизно 5 секунди).
2. Щойно пролунає звуковий сигнал і голосове повідомлення, пилосос готовий до використання.

Примітка
Голосові повідомлення з заводу встановлені чеською мовою.

5.2 ЗАРЯДЖАННЯ АКУМУЛЯТОРА

1. Перевірте, чи зарядна станція підключена до електромережі.
2. Поставте пилосос поблизу зарядної станції, натисніть кнопку **C2/F7** і зачекайте, поки пилосос правильно під'їде до зарядних контактів. Якщо акумулятор надто розряджений, правильно встановіть пилосос безпосередньо до зарядних контактів.

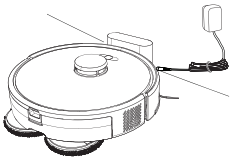

Примітки

- Стандартний час заряджання становить приблизно 3-4 год. Повністю заряджений акумулятор забезпечує час роботи 235 хвилин залежно від налаштованих функцій і потужності.
- Зазначений час роботи ґрунтується на внутрішньому тестуванні компанії ETA і чинний лише для нового та повністю зарядженого акумулятора. Залежно від віку та зношення акумулятора час роботи зменшується.
- Після завершення прибирання пилосос автоматично шукає базову станцію.
- Перегляд стану акумулятора легко здійснити за допомогою застосунку *"ETA SMART"*. За допомогою застосунку також можна будь-коли відправити пилосос назад на базову станцію.

5.3 ЗАПУСК / РЕЖИМ ОЧІКУВАННЯ / АВТОМАТИЧНЕ ВИМКНЕННЯ / ДИТЯЧЕ БЛОКУВАННЯ

Запуск (прибирання)
Натисканням кнопки **C1/C3/F3/F5** ви запускаєте пилосос у роботу.

Режим очікування (пауза)
Пилосос після ввімкнення завжди переходить у режим очікування. Якщо пилосос працює (прибирає), перевести його в режим очікування можна натисканням кнопки **C1/C2/C3/F1/F3/F5**.

Примітка

Пилосос має вирушати на задане прибирання із зарядної станції. Розмістіть зарядну станцію у відповідному місці згідно з наведеними вище інструкціями та не переміщуйте її. Так ви забезпечите успішне повернення пилососа назад на зарядну станцію.

Автоматичне вимкнення
Якщо пилосос зупиниться вільно в приміщенні, він автоматично вимкнеться приблизно через 4 години бездіяльності. Після цього потрібно знову ввімкнути пилосос стандартним способом — натиснувши й утримуючи (приблизно 5 секунди) кнопку **C1**.

Дитяче блокування
Натисніть і утримуйте кнопку **C3** (приблизно 5 секунд). Після цього всі кнопки на панелі керування буде заблоковано. Дитяче блокування деактивується повторним натисканням і утримуванням кнопки **C3** (приблизно 5 секунд).

Примітка
За допомогою застосунку *"ETA SMART"* пилососом можна керувати навіть за активованого дитячого блокування.

5.4 РЕЖИМИ ПРИБИРАННЯ ТА ФУНКЦІЇ ПИЛОСОСА БЕЗ ВИКОРИСТАННЯ ЗАСТОСУНКУ ETA SMART

Ручне керування
За допомогою кнопок напрямку **F2** можна керувати пилососом вручну та прибирати лише там, де це потрібно.

Автоматичне прибирання
Натисніть одну з кнопок **C1/F1/F3**. Під час прибирання пилосос рухається послідовно та систематично в приміщенні за запрограмованим маршрутом. Він поділяє простір на окремі сегменти. Після того як пилосос прибере весь доступний простір, він автоматично знайде зарядну станцію.

Локальне прибирання
Розмістіть пилосос у місці, де хочете виконати прибирання, і натисніть кнопку **C3**. Пилосос прибере невелику ділянку (прибл. 1,5 × 1,5 м) у цьому місці. Після завершення прибирання пилосос автоматично знайде зарядну станцію.

Повернення до зарядної станції
Пилосос має функцію автоматичного повернення до зарядної станції для завершення прибирання. Також ви можете відправити пилосос до зарядної станції за допомогою кнопок **C2/F7**.

Функція продовження прибирання
Якщо під час прибирання рівень заряду акумулятора знизиться до надто низького, пилосос автоматично повернеться до базової станції. Після заряджання акумулятора пилосос продовжить виконання поточного (незавершеного) прибирання (якщо цю функцію активовано в застосунку *"ETA SMART"*).

Заводські налаштування
Помістіть пилосос на зарядну станцію. Натисніть і утримуйте (приблизно 10 секунд) одночасно кнопки **C1** та **C2**. Після цього пилосос буде скинуто до заводських налаштувань.

ПОПЕРЕДЖЕННЯ
Зверніть увагу, що після скидання пилососа до заводських налаштувань ви втратите всі налаштування, які виконали за допомогою застосунку *"ETA SMART"*.

5.5 ВОЛОГЕ ПРИБИРАННЯ (МОПУВАННЯ)

1. Вийміть із пилососа контейнер для сміття з резервуаром для води **B**. До нижньої частини встановіть обертові тримачі для мопів **E**. Відкрийте кришку **B6** і наповніть резервуар чистою водою.

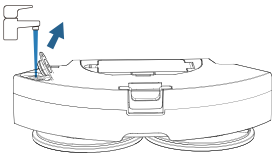

2. Закрийте кришку **B6**.

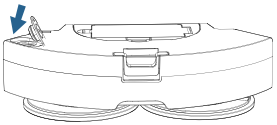

3. Встановіть мопи **E1** на обертові тримачі **E**.

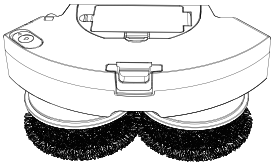

4. Встановіть контейнер для сміття з наповненим резервуаром для води та встановленими мопами назад у пилосос.

5. Увімкніть пилосос і виберіть потрібний режим прибирання.

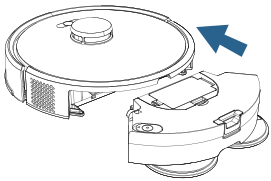

Примітки

- Під час вологого прибирання рекомендуємо прибирати по черзі в окремих кімнатах.
- Не додавайте до води жодних мийних засобів — інакше це призведе до закупорювання отворів і несправності насадки для вологого прибирання.
- Під час вологого прибирання контролюйте роботу пилососа та за потреби доливайте воду в резервуар, а також промивайте мопи.
- Не використовуйте функцію вологого прибирання на килимах і не допускайте заїзду пилососа на килим.
- Після використання зніміть і очистіть обертові тримачі та мопи, а з резервуара злийте залишки води.

5.6 СВІТЛОВА ІНДИКАЦІЯ ПИЛОСОСА

Кнопка	Стан	Значення
C1	синє постійне світло	Триває автоматичне прибирання
	синє миготіння	Завантаження системи

Кнопка	Стан	Значення
C2	синє постійне світло	Акумулятор повністю заряджений
	повільне синє миготіння	Триває заряджання акумулятора
	синє миготіння	Акумулятор майже заряджений (завершення процесу заряджання)
C3	синє постійне світло	Триває локальне прибирання
C1 + C2 + C3	повільне синє миготіння	Режим очікування (Пауза)
		Підключення до мережі Wi-Fi
	синє миготіння	Заводські налаштування
		Не вдалося підключитися до мережі Wi-Fi
	синє постійне світло	Успішне підключення до мережі Wi-Fi
	червоне постійне світло	Акумулятор майже розряджений
	червоне миготіння	Повідомлення про помилку

Світлова індикація пилососа зазвичай має кілька значень. Загалом у разі повідомлення про помилку індикація світиться червоним. Для правильного розуміння повідомлення про помилку необхідно використовувати пилосос разом із застосунком *"ETA SMART"*, де ви дізнаєтеся детальнішу інформацію про відповідну проблему.

6. ЗАСТОСУНОК ETA SMART

Пилососом можна керувати в спрощеному режимі за допомогою кнопок на панелі керування **C** або пультом дистанційного керування **F**. **Однак для використання всього його потенціалу необхідно встановити та використовувати розумний застосунок *"ETA SMART"*, який розширить його функціональність і підвищить зручність користування.**

Усю додаткову інформацію, інструкцію з користування застосунком, вказівки та поради для успішного сполучення з домашньою мережею ви знайдете за адресою:

www.eta.ua/robot/

Застосунок можна знайти в магазині застосунків App Store або Google Play, або для швидшого доступу можна скористатися наведеним нижче QR-кодом.

Примітки
Якщо QR-код неактивний, знайдіть застосунок вручну за назвою.

7. ОБСЛУГОВУВАННЯ ПИЛОСОСА

Обслуговування та очищення виконуйте регулярно залежно від частоти використання та обсягу прибирання. У більш забрудненому середовищі (домогосподарство з домашніми тваринами) потрібне частіше обслуговування. **Нехтування обслуговуванням може спричинити пошкодження пилососа та його складових частин!**

7.1 ОЧИЩЕННЯ ЗАРЯДНИХ КОНТАКТІВ

Вимкніть пилосос і від'єднайте зарядну станцію від електромережі! Очистіть зарядні контакти (**A10, D1**) м'якою сухою тканиною. Очищення виконуйте щонайменше 1 раз на місяць. **Для очищення контактів не використовуйте жодних агресивних мийних засобів або олив.**

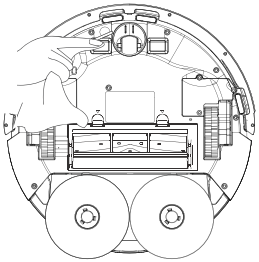

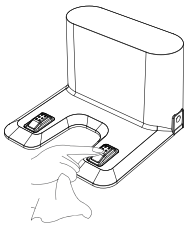

7.2 ОЧИЩЕННЯ КОНТЕЙНЕРА ДЛЯ СМІТТЯ / РЕЗЕРВУАРА ДЛЯ ВОДИ, ФІЛЬТРІВ, ОБЕРТОВИХ ТРИМАЧІВ ДЛЯ МОПІВ ТА МОПІВ

1. Вийміть контейнер для сміття з резервуаром для води **B** з пилососа **A**. Потім зніміть обертові тримачі **E** та мопи **E1**.

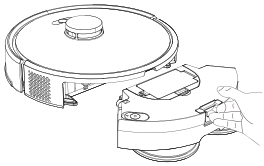

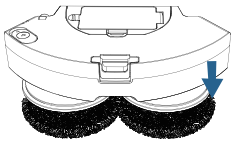

2. Злийте з резервуара залишки води.

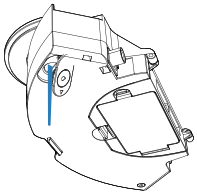

3 . Очистіть контейнер для сміття за допомогою інструмента **G** (або іншого відповідного).

4. Вийміть із контейнера для сміття фільтри та очистіть їх інструментом **G** (або іншим відповідним). HEPA-фільтр **B3** обережно продуйте або витрусіть. Поролоновий фільтр **B4** і сепаратор **B5** можна промити під проточною водою.

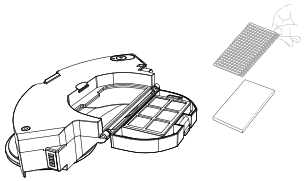

ПОПЕРЕДЖЕННЯ

- Для очищення HEPA-фільтра не використовуйте агресивні пральні чи мийні засоби та гарячу воду.
- Для збереження фільтраційних параметрів HEPA-фільтра рекомендуємо сухе очищення.
- **Якщо ви вирішите мити HEPA-фільтр водою, його фільтраційна здатність знизиться.** Максимальна кількість промивань фільтра — 3 рази. Після цього необхідно придбати новий.
- Рекомендуємо замінювати HEPA-фільтр щонайменше 2 рази на рік.
- HEPA-фільтр не призначений для миття в посудомийній машині.
- Нехтування очищенням і, за потреби, заміною HEPA-фільтра може призвести до несправності пилососа!

5. З обертових тримачів **E** зніміть мопи **E1**. Поверхню обертових тримачів для мопів протріть м'якою вологою тканиною, а мопи **E1** промийте під проточною водою та потім відтисніть. Після цього залиште все ретельно висохнути.

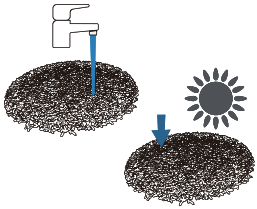

6. Після виконання обслуговування зберіть контейнер для сміття разом із фільтрами, обертовими тримачами та мопами й встановіть його назад у пилосос.

7.3 ОЧИЩЕННЯ ОСНОВНОЇ ЩІТКИ

1. Натисніть відповідні фіксатори, зніміть кришку **A8** і вийміть основну щітку **A7a/A7b**.

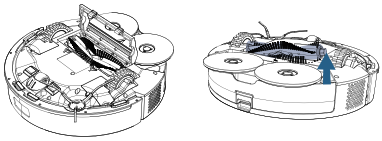

2. Очистіть основну щітку за допомогою інструмента для чищення **G** (або іншого відповідного). Для видалення намотаного волосся/шерсті також можна використати ножиці. Кришку основної щітки та відсік для основної щітки протріть м'якою сухою тканиною.

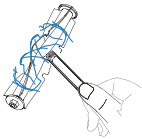

3. Після виконання обслуговування встановіть основну щітку назад у пилосос.

7.4 ОЧИЩЕННЯ БІЧНОЇ ЩІТКИ

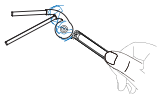

1. Відстебніть щітку **A6** від пилососа.
2. Очистіть щітку та видаліть із неї намотане волосся/шерсть.
3. Після виконання обслуговування защепніть бічну щітку назад на своє місце.

7.5 ОЧИЩЕННЯ КОЛІС

Очистіть переднє, ліве та праве колесо за допомогою інструмента **G**. Переднє коліщатко можна вийняти для полегшення обслуговування, особливо якщо навколо осі намоталося волосся/шерсть. Підкладіть під коліщатко тонкий предмет (вузьку викрутку, столовий ніж) і виштовхніть коліщатко вгору. Також очистіть простір під коліщатком.

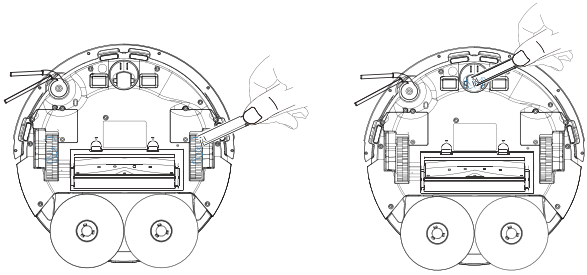

ПОПЕРЕДЖЕННЯ
На осях коліс можуть намотуватися волосся/шерсть і накопичуватися інші забруднення. Регулярно перевіряйте та очищуйте колеса.

7.6 ОЧИЩЕННЯ ДАТЧИКІВ

Після завершення кожного прибирання очистіть датчики м'якою сухою тканиною.

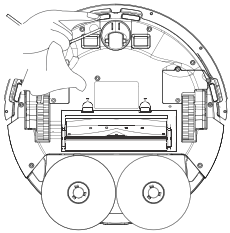

7.7 ЗАМІНА АКУМУЛЯТОРА

Відкрутіть 2 гвинти кришки відсіку акумулятора на нижній стороні пилососа. Вийміть акумулятор і від'єднайте роз'єм. Для від'єднання роз'єму застосуйте більшу силу, щоб подолати запобіжний фіксатор, який перешкоджає самовільному роз'єднанню. Після цього можна встановити та під'єднати новий акумулятор.

8. УСУНЕННЯ НЕСПРАВНОСТЕЙ

Проблема	Рішення
Пилосос неможливо запустити	Низький рівень заряду акумулятора. Поставте пилосос на зарядну станцію та дайте йому зарядитися.
	Температура навколишнього середовища нижча за 0 °C або вища за 40 °C. Робоча температура пристрою: 0–40 °C.
Пилосос неможливо зарядити	Зніміть пилосос із зарядної станції та перевірте, чи правильно зарядну станцію підключено до електромережі.
	Перевірте та очистіть зарядні контакти (на пилососі та на зарядній станції).
Пилосос не може знайти зарядну станцію	Пилосос знаходиться надто далеко від зарядної станції — перемістіть його ближче до зарядної станції. Не переміщуйте зарядну станцію під час прибирання.
Пилосос працює ненормально	Перезапустіть пилосос.
Пилосос видає незвичні звуки	Перевірте, чи не заблоковані приводні колеса та щітки. За потреби очистіть їх.
Знижується здатність всмоктування або з пилососа висипається пил	Контейнер для сміття переповнений — очистіть його.
	HEPA-фільтр забруднений — очистіть або замініть HEPA-фільтр. Фільтри забруднені — очистіть їх або замініть.
	Основна щітка забруднена — очистіть її.

Примітка

Якщо у вас є проблеми з картографуванням або застосунок відображає помилку LiDAR, перевірте, чи немає на роботі в робочій зоні лазера (на верхній частині) наклейки, перешкоди тощо. Якщо є — приберіть її.

9. ТЕХНІЧНІ ХАРАКТЕРИСТИКИ

Робот-пилосос	
Клас захисту приладу	III.
Робоча напруга	14,4 В (DC)
Акумулятор	Li-Ion
Ємність акумулятора	4500 mAh

Робот-пилосос	
Час заряджання	3-4 год.
Маса	2,8 кг
Розміри	Ø 325 мм x 100 мм
Діапазон частот	2,4 ГГц
Вихідна потужність (EIRP)	15,95 дБм
Бездротова технологія	Wifi
Задекларований рівень акустичної потужності становить 75 дБ(A) відносно 1 пВт.	

Сумісність:

Мережа Wifi

- 2,4 ГГц
- захист WPA1 і WPA2 (рекомендовано WPA2)

ПОПЕРЕДЖЕННЯ
Пристрій не можна використовувати в мережах Wi-Fi, захищених протоколом IEEE 802.1X (зазвичай це корпоративні Wi-Fi мережі).

Зарядна станція	
Клас захисту приладу	II.
Маса	150 г
Розміри	85 x 126 x 128 мм
Вхідна напруга	20 V (DC)

Адаптер живлення	
Назва виробника або торгова марка, реєстраційний номер у торговому реєстрі та адреса	ETA
Ідентифікаційне позначення моделі адаптера	KA24D-2001200EU
Вхідна напруга	100-240 В (AC)
Вхідна частота	50/60 Гц
Вихідна напруга	20 V (DC)
Вихідний струм	1,2 A
Вихідна потужність	24,0 Вт
Середня ефективність в активному режимі	≥ 88,73 %

Адаптер живлення	
Ефективність при малому навантаженні (10 %)	≥ 83,45 %
Споживання енергії у стані без навантаження	0,0 Вт
Прилад класу захисту	II.

Цим компанія ETA a.s. заявляє, що тип радіообладнання ETA5254 відповідає Директиві 2014/53/EU. Повний текст декларації відповідності ЄС доступний на вебсайті виробника.

Виробник залишає за собою право змінювати технічні характеристики та склад можливих аксесуарів залежно від моделі виробу. Виробник також залишає за собою право на зміни/оновлення застосунку ETA SMART без попереднього повідомлення. Характер таких змін/оновлень може призвести до того, що деяка інформація або процедури, наведені в цій інструкції, стануть неактуальними або не будуть описані.

Ємність акумулятора виробу поступово зменшується. Зниження ємності акумулятора відбувається під час звичайного використання приладу та вважається його зношуванням. Зменшення ємності акумулятора не є дефектом приладу.

Технічне обслуговування більш складного характеру або обслуговування, що потребує втручання у внутрішні частини приладу, має виконуватися спеціалізованим сервісним центром! Недотримання інструкцій виробника призводить до втрати права на ремонт!

Інформацію щодо рекламації та ремонту виробів можна знайти на вебсайті www.eta.cz/servis-eu.

10. ЕКОЛОГІЯ



Якщо це дозволяють розміри, на всіх елементах надруковані позначення матеріалів, використаних для виготовлення упаковки, компонентів і аксесуарів, а також інформація щодо їх переробки. Наведені символи на виробі або в супровідній документації означають, що використані електричні чи електронні вироби не можна утилізувати разом із побутовими відходами. Для належної утилізації передайте виріб до визначених пунктів збору, де його приймуть безкоштовно. Правильна утилізація цього виробу допоможе зберегти цінні природні ресурси та запобігти можливим негативним впливам на довкілля і здоров'я людей, які можуть виникнути внаслідок неналежного поводження з відходами. За неправильну утилізацію цього виду відходів відповідно до національного законодавства можуть бути накладені штрафи. Цей прилад оснащений довговічним літій-іонним акумулятором. Для захисту довкілля після завершення строку служби приладу необхідно демонтувати з нього розряджений акумулятор і передати акумулятор та прилад для безпечної утилізації через призначені спеціальні пункти збору. Додаткову інформацію можна отримати в місцевих органах влади.

Розряджені батареї вийміть і утилізуйте належним способом через спеціальні пункти збору. Ніколи не утилізуйте батареї шляхом спалювання!

ПОПЕРЕДЖЕННЯ ТА СИМВОЛИ, ВИКОРИСТАНІ НА ПРИЛАДІ, УПАКОВЦІ АБО В ІНСТРУКЦІЇ:

HOUSEHOLD USE ONLY. DO NOT IMMERSE IN WATER OR OTHER LIQUIDS. OPEN; PUSH Лише для використання в побуті. Не занурювати у воду або інші рідини.	
 	**TO AVOID DANGER OF SUFFOCATION, KEEP THIS PLASTIC BAG AWAY FROM BABIES AND CHILDREN. DO NOT USE THIS BAG IN CRIBS, BEDS, ARRIAGES OR PLAYPENS. THIS BAG IS NOT A TOY.** Небезпека удушення. Не використовуйте цей пакет у колисках, дитячих ліжечках, візках або манежах. Тримайте поліетиленовий пакет (PE) поза досяжністю дітей. Пакет не призначений для гри.
	Прочитайте інструкцію з експлуатації
	Знімний блок живлення
	ПОПЕРЕДЖЕННЯ

© DATE 30/03/2026

e.č. 21/2026

Výrobce / Výrobca / Producer /
Gyártó / Producent / Hersteller:
ETA a. s., náměstí Práce 2523, 760 01 Zlín, CZ
info@eta.cz

22
PAP