concept

VR4130

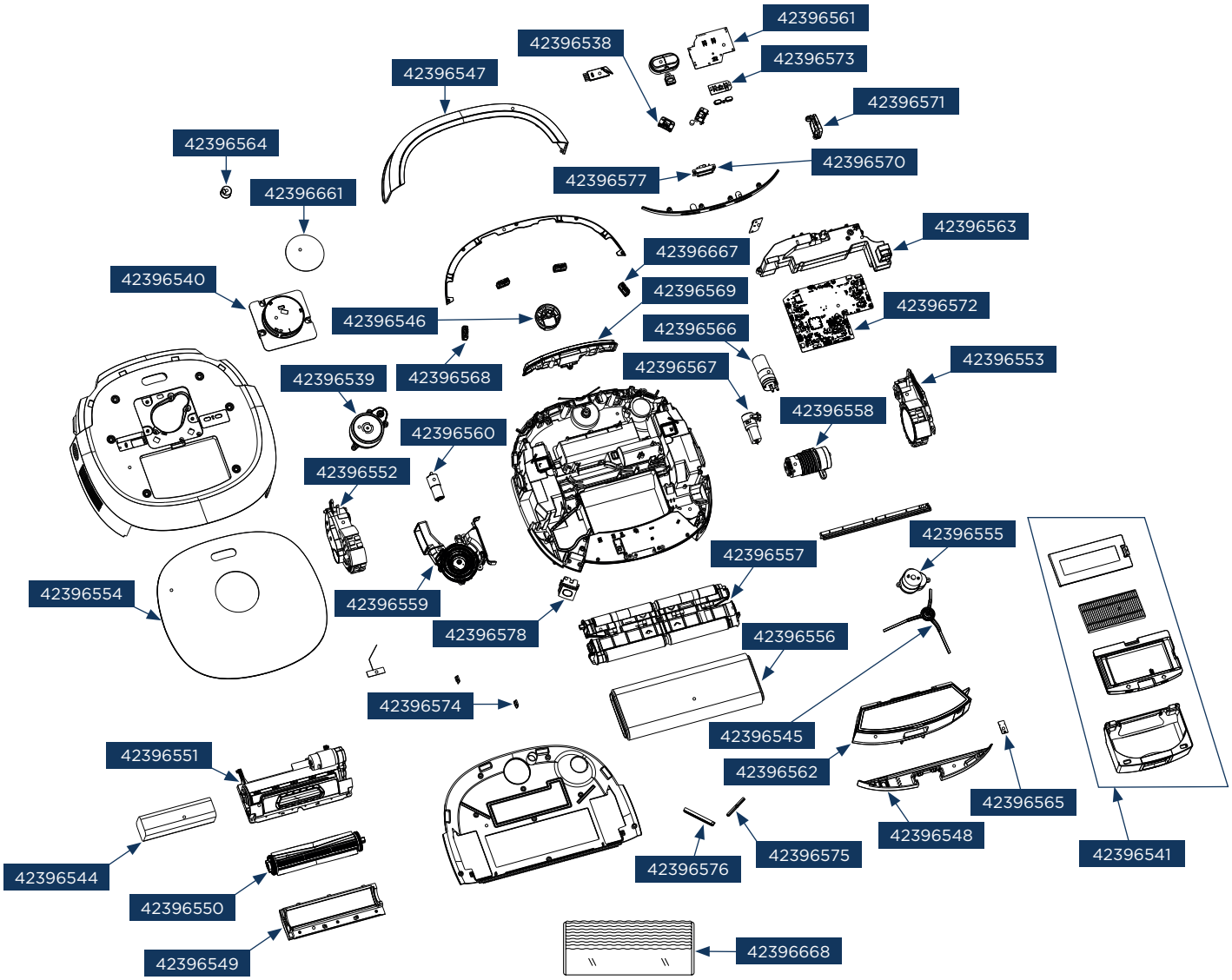

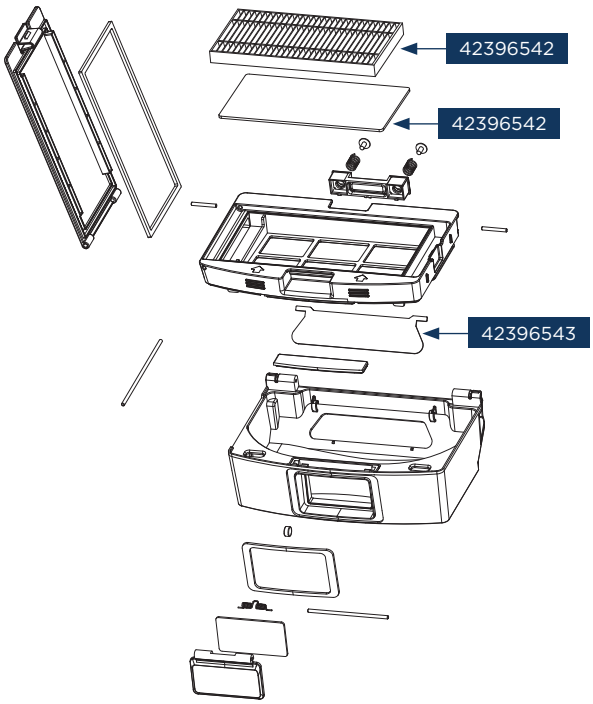

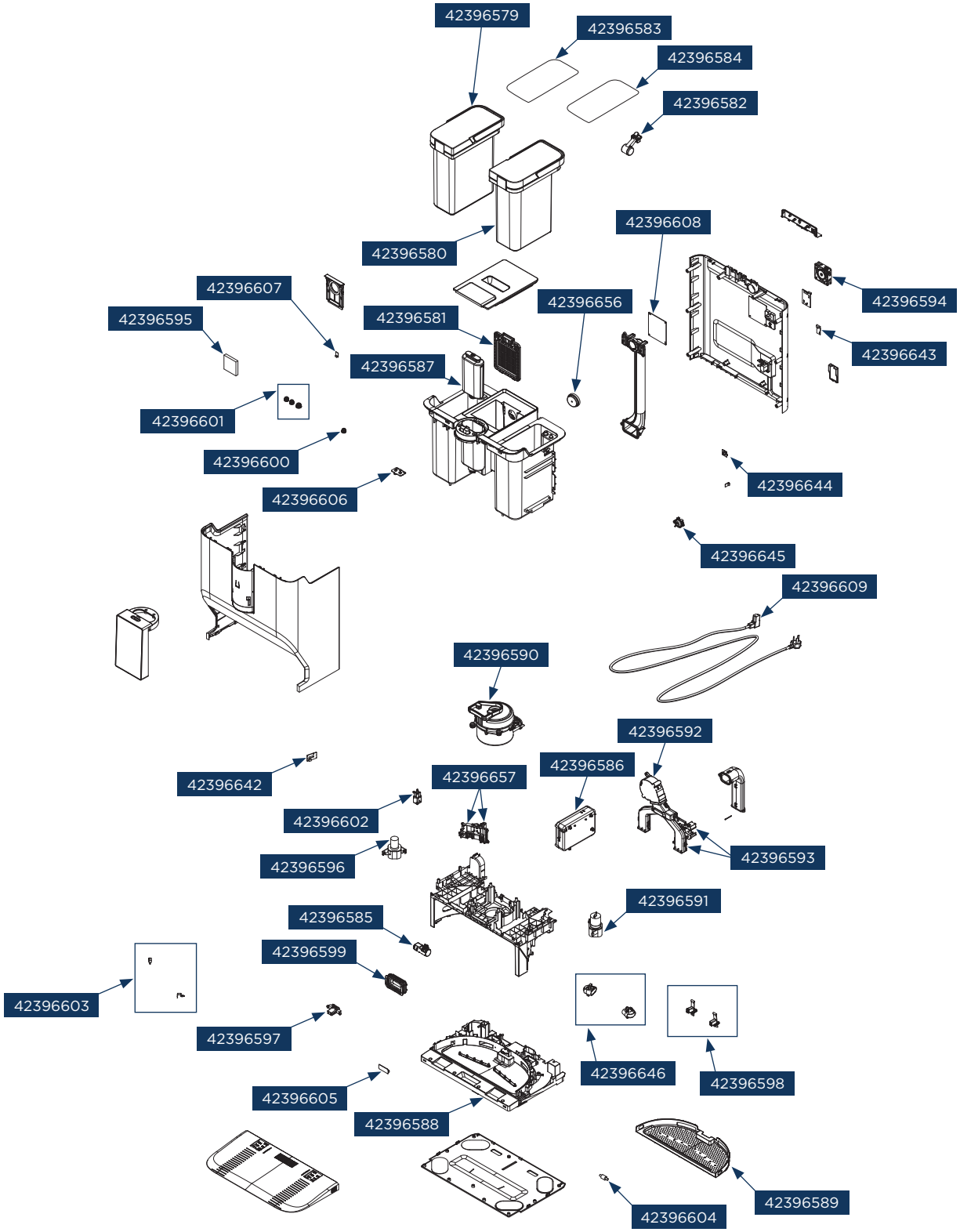
42396579
42396583
42396584
42396582
42396580
42396608
42396594
42396607
42396595
42396581
42396656
42396643
42396587
42396601
42396600
42396606
42396644
42396645
42396609
42396590
42396592
42396642
42396657
42396586
42396602
42396596
42396593
42396591
42396585
42396599
42396603
42396597
42396646
42396598
42396605
42396588
42396589
42396604

Concept kód	Český název	Anglický název
42396538	Kolizní snímač krytu laserové navigace VR4130	Laser Navigation Cover Collision Sensor VR4130
42396539	Laser VR4130	Laser VR4130
42396540	Kryt laseru VR4130	Laser cover VR4130
42396541	Prachová nádoba kompletní VR4130	Dust container complete VR4130
42396542	Filtr HEPA + filtr molitanový VR4130	HEPA filter + foam filter VR4130
42396543	Klapka prachové nádoby VR4130	Dust container flap VR4130
42396544	Akumulátor VR4130	Battery VR4130
42396545	Postranní kartáček VR4130	Side brush VR4130
42396546	Středové kolečko VR4130	Universal wheel VR4130
42396547	Nárazník VR4130	Bumper VR4130
42396548	Škrabka na špinavou vodu s kolečky VR4130	Dirty water scraper with wheels VR4130
42396549	Kryt rotačního kartáče VR4130	Rolling brush cover VR4130
42396550	Kartáč rotační VR4130	Rolling brush VR4130
42396551	Motor rotačního kartáče kompletní VR4130	Rolling brush motor complete VR4130
42396552	Pojezdové kolečko levé VR4130	Left wheel VR4130
42396553	Pojezdové kolečko pravé VR4130	Right wheel VR4130
42396554	Vrchní magnetický kryt VR4130	Robot top magnetic cover VR4130
42396555	Motor bočního kartáče VR4130	Side brush motor VR4130
42396556	Mopovací textílie na tvrdé podlahy VR4130	Mopping cloth for hard floors VR4130
42396557	Rotační válec mopu VR4130	Mop support without mop VR4130
42396558	Motor mopovacích válců VR4130	Robot mop motor VR4130
42396559	Motor sání VR4130	Suction motor VR4130
42396560	Čerpadlo vstřikovací VR4130	Injection water pump VR4130
42396561	Elektronika ovládacích tlačítek VR4130	Control button electronics VR4130
42396562	Nádoba na špinavou vodu VR4130	Dirty water container VR4130
42396563	Nádoba na čistou vodu VR4130	Clean water container VR4130
42396564	Snímač koberců VR4130	Carpet sensor VR4130
42396565	Snímač nádoby na špinavou vodu VR4130	Dirty water tank sensor VR4130
42396566	Čerpadlo na špinavou vodu VR4130	Dirty water pump VR4130
42396567	Čerpadlo na čistou vodu VR4130	Clean water pump VR4130
42396568	Senzor proti pádu levý VR4130	Anti-fall sensor left VR4130
42396569	Senzor detekce malých předmětů + čidlo navigace VR4130	Small object detection sensor + navigation sensor VR4130
42396570	Naváděcí senzor do stanice VR4130	Guidance sensor to charging station VR4130
42396571	Senzor podél stěn VR4130	Wall sensor VR4130
42396572	Elektronika hlavní VR4130	Main electronics VR4130
42396573	Elektronika zapínání VR4130	Switching electronics VR4130
42396574	Elektronika detekce prachové nádoby VR4130	Dust container detection electronics VR4130
42396575	Gumová stěrka kratší VR4130	Rubber strip shorter VR4130
42396576	Gumová stěrka delší VR4130	Rubber strip longer VR4130
42396577	Elektronika detekce mopu VR4130	Mop detection electronics VR4130

Concept kód	Český název	Anglický název
42396578	Tlačítko vysouvání nádoby na vodu VR4130	Water tank eject button VR4130
42396579	Nádoba na čistou vodu - dokovací stanice VR4130	Clean water container - station VR4130
42396580	Nádoba na špinavou vodu - dokovací stanice VR4130	Dirty water container - station VR4130
42396581	Sestava držáku prachové nádoby - dokovací stanice VR4130	Dust container holder assembly VR4130
42396582	Plovák nádoby na špinavou vodu kompletní - dokovací stanice VR4130	Dirty water tank float complete VR4130
42396583	Těsnění nádoby na špinavou vodu - dokovací stanice VR4130	Dirty water container seal - station VR4130
42396584	Těsnění nádoby na čistou vodu - dokovací stanice VR4130	Clean water tank seal - station VR4130
42396585	Čerpadlo pro čisticí roztok v dokovací stanici VR4130	Pump for cleaning solution in the station VR4130
42396586	Napájecí deska - dokovací stanice VR4130	Power supply board VR4130
42396587	Čisticí prostředek VR4130	Cleaning solution VR4130
42396588	Spodní základna dokovací stanice s tryskami VR4130	Bottom shell with nozzles VR4130
42396589	Čisticí vanička - dokovací stanice VR4130	Cleaning tray VR4130
42396590	Ventilátor pro sběr prachu z dokovací stanice VR4130	Station dust collection fan assembly VR4130
42396591	Vzduchové čerpadlo - dokovací stanice VR4130	Charging station air pump assembly VR4130
42396592	Ventilátor modulu horkého vzduchu - dokovací stanice VR4130	Hot air module fan VR4130
42396593	Modul horkého vzduchu - dokovací stanice VR4130	Hot air module VR4130
42396594	Deodorizační ventilátor dokovací stanice VR4130	Station deodorizing fan VR4130
42396595	HEPA filtr dokovací stanice VR4130	HEPA filter station VR4130
42396596	Čerpadlo nádoby na čistou vodu - dokovací stanice VR4130	Clean water tank pump - station VR4130
42396597	Nabíjecí čidlo dokovací stanice VR4130	Station recharging assembly VR4130
42396598	Nabíjecí kontakty dokovací stanice VR4130	Charging contacts of the station VR4130
42396599	Těsnění sběru prachu dokovací stanice VR4130	Dust collection seal - station VR4130
42396600	Malé těsnění nádob dokovací stanice VR4130	Small seal of container - station VR4130
42396601	Velké těsnění nádob dokovací stanice VR4130	Large seal of container - station VR4130
42396602	Elektromagnetický ventil dokovací stanice VR4130	Station solenoid valve VR4130
42396603	Senzor detekce hladiny vody čisticí vaničky dokovací stanice VR4130	Cleaning tray water level detection sensor VR4130
42396604	Jednocestný ventil dokovací stanice VR4130	One-way valve station VR4130
42396605	Infračervená čočka dokovací stanice VR4130	Infrared lens of the station VR4130
42396606	Elektronika tlačítka ovládání dokovací stanice VR4130	Control button electronics - station VR4130
42396607	Deska detekce nádob dokovací stanice VR4130	Container detection board - station VR4130
42396608	Elektronika řidící - dokovací stanice VR4130	Control electronics - station VR4130
42396609	Napájecí kabel dokovací stanice VR4130	Power cable - station VR4130

Concept kód	Český název	Anglický název
42396642	Čidlo pro detekci čistící kapaliny - dokovací stanice VR4130	Sensor for cleaning fluid detection - station VR4130
42396643	Elektronika diagnostiky dokovací stanice VR4130	Station diagnostic electronics VR4130
42396644	Snímač tlaku vody dokovací stanice VR4130	Water pressure sensor - station VR4130
42396645	Čidlo na přítomnost sáčku - dokovací stanice VR4130	Bag presence sensor - station VR4130
42396646	Vodící kolečko dokovací stanice pár VR4130	Station guide wheel pair VR4130
42396656	Reproduktor - dokovací stanice VR4130	Speaker station VR4130
42396657	Čidlo teploty - dokovací stanice VR4130	Base station top polo motor asembly VR4130
42396661	Vrchní dekorativní kryt laseru VR4130	LDS cover decoration VR4130
42396667	Senzor proti pádu pravý VR4130	Anti-fall sensor right VR4130
42396668	Hybridní mopovací textílie pro úklid koberců VR4130	Hybrid mopping fabric for carpet cleaning VR4130