INŠTRUKCIA CZ

THRUSTMASTER®

RACELINE PEDALS LTE

LONG TERM EVOLUTION

THRUSTMASTER®

RACELINE PEDALS LTE

LONG TERM EVOLUTION

PC (Windows 10/11)
PS4® / PS5®
Xbox Series / Xbox One

Používateľská príručka

Pred inštaláciou produktu, pred akýmkoľvek použitím a **pred akýmkoľvek servisom si** prosím dôkladne prečítajte **pokyny uvedené v tomto manuáli**. Nezabudnite dodržiavať bezpečnostné pokyny. Nedodržanie týchto pokynov môže viesť k nehodám a/alebo poškodeniu. Tento sprievodca si ponechajte, aby ste sa k nemu mohli v budúcnosti odvolať.

OBSAH

1. OBSAH KRABICE 4

2. VLASTNOSTI 6

3. INFORMÁCIE O POUŽÍVANÍ 8

4. MONTÁŽ 12

5. INŠTALÁCIA 20

   Kompatibilita 22

6. MECHANICKÉ NASTAVENIE PEDÁLOV 23

   Nastavenie výšky pedálov 23

   Nastavenie odporu brzdového pedála 25

   Nastavenie plynového pedála Odpor 28

7. PROTIŠMYKOVÉ PODPERY NA PRIĽNAVOM KOBERCI 30

   Montáž 31

   Rozobratie 32

8. ČASTO KLADENÉ OTÁZKY A TECHNICKÁ PODPORA 33

RACELINE PEDALS LTE

LONG TERM EVOLUTION

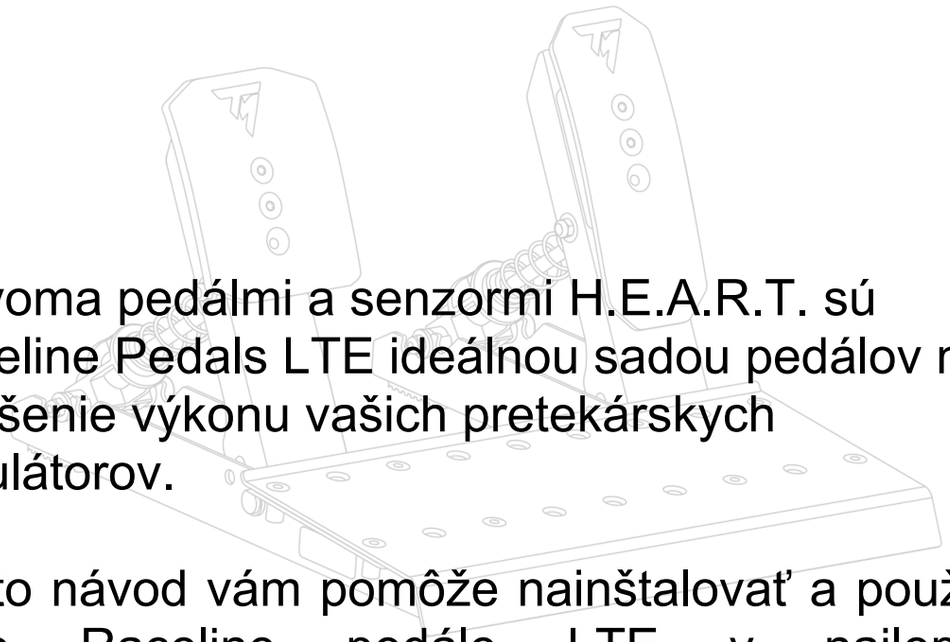

S dvoma pedálmi a senzormi H.E.A.R.T. sú Raceline Pedals LTE ideálnou sadou pedálov na zlepšenie výkonu vašich pretekárskych simulátorov.

Tento návod vám pomôže nainštalovať a používať vaše Raceline pedále LTE v najlepších podmienkach.

Predtým, než začnete pretekať, si dôkladne prečítajte návod a varovania: pomôžu vám vyťažiť z vášho produktu čo najväčšiu radosť. Najväčšia radosť z vášho produktu.

1. Obsah krabice

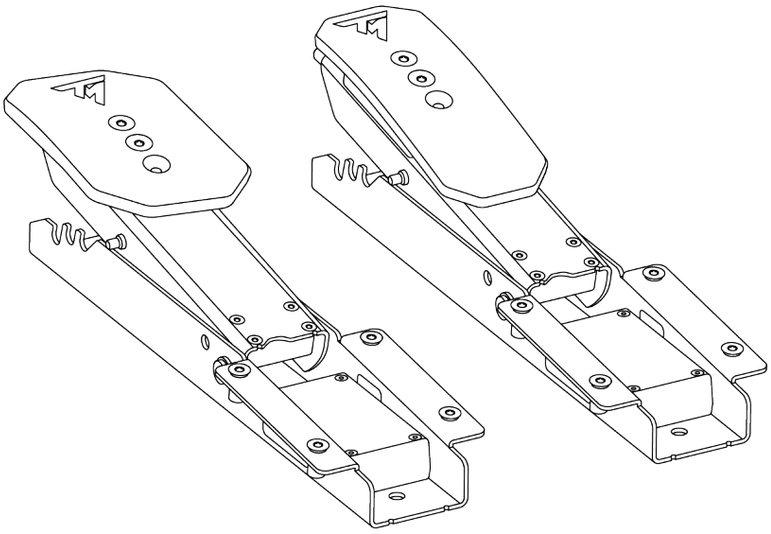

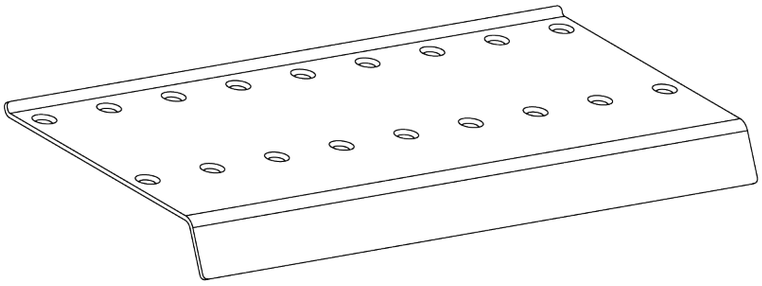

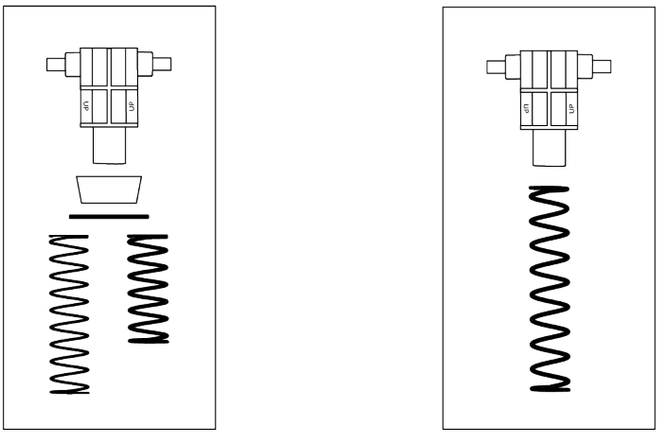

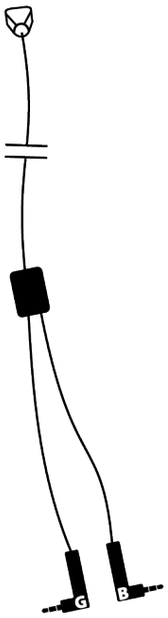
G
B

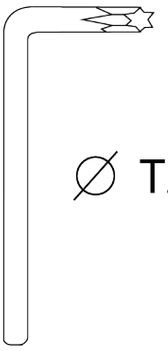
∅ T20

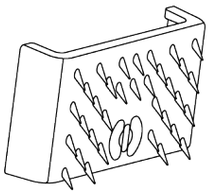
x 2

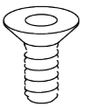
x 8

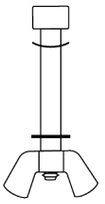
x 2

2. Funkcie

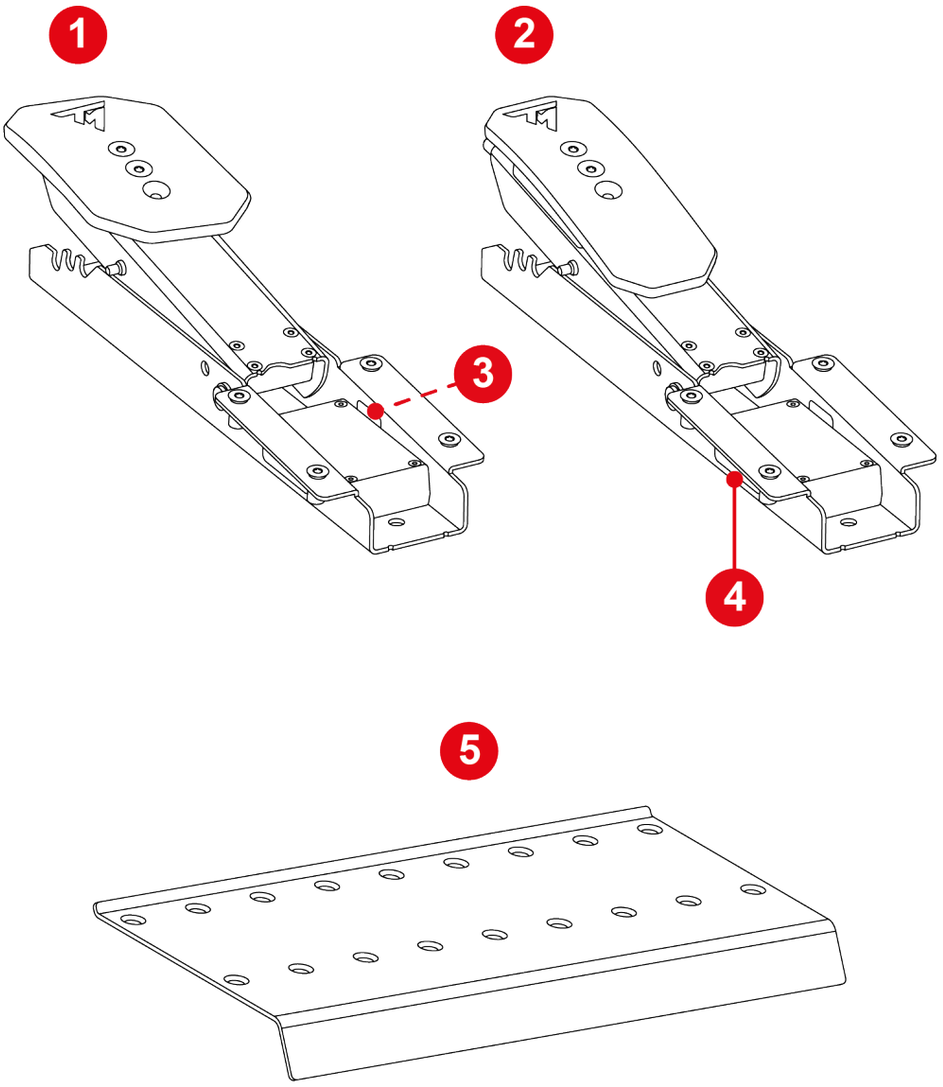

1. Brzdový pedál
2. Pedál akcelerátora
3. Konektor brzdového pedála
4. Konektor konektora pedála akcelerátora
5. Opierka na nohy

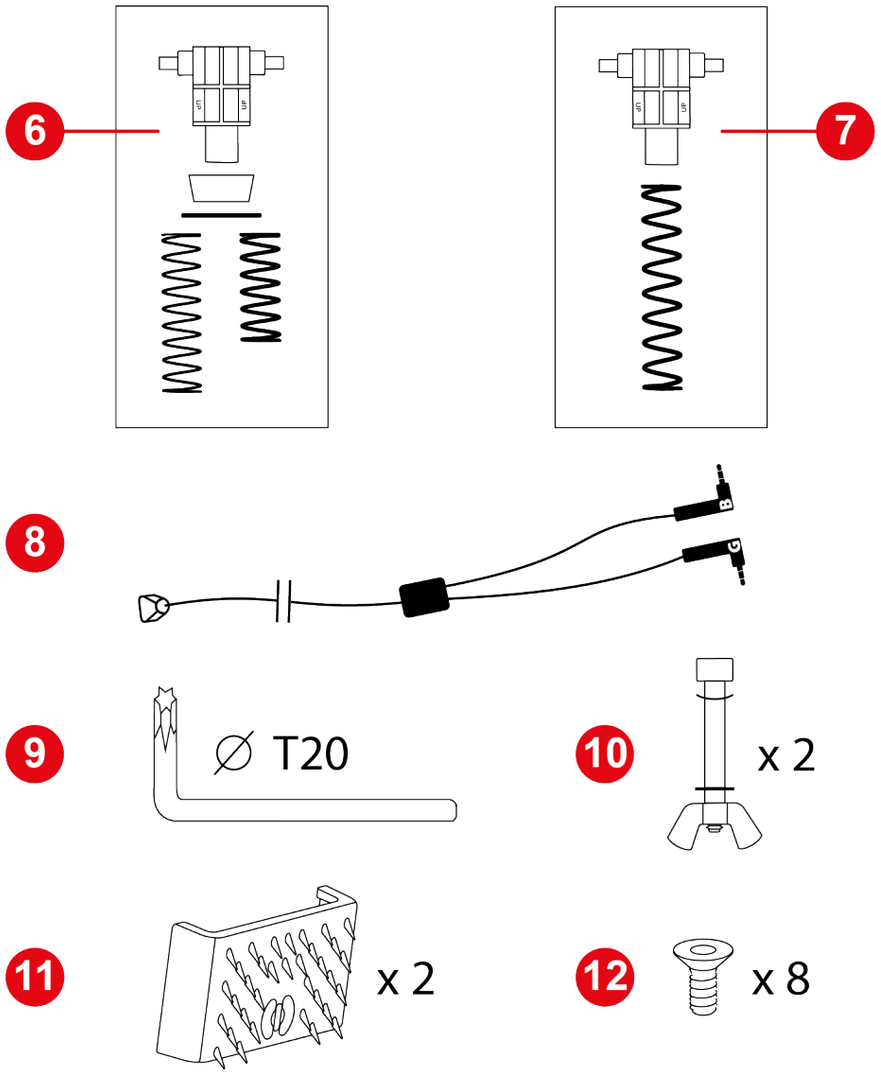

❻ Pružina brzdového pedála (jedna podpera, jeden tlmič nárazov, jedna podložka a dve pružiny (slabý alebo silný odpor))

❼ Pružina plynového pedála (jedna podpora a jedna pružina)

❽ Dual jack/RJ12 kábel

❾ T20 Torx kľúč

❿ Pedálové tyče (jedna tyč, jedna matka krídla, jedna zakrivená podložka a jedna podložka)

⓫ Protišmykové podpery úchopu koberca

⓬ Skrutky

3. Informácie o používaní

Dokumentácia

Prosím, pred použitím tohto produktu si túto dokumentáciu dôkladne prečítajte a uchovajte si ju pre

Z bezpečnostných dôvodov nikdy nepoužívajte pedále naboso alebo len v ponožkách na nohách. Thrustmaster® odmieta akúkoľvek zodpovednosť v prípade zranenia spôsobeného používaním pedálov bez topánok.

16+

Produkt režírujú iba osoby **staršie ako 16 rokov**.

Elektrický šok

- Produkt uchovávajte na suchom mieste a nevystavujte ho prachu ani slnečnému žiareniu.
- Nekrúťte ani neťahajte konektory a káble.
- Postupujte podľa pokynov na pripojenie.
- Nevylievajte žiadnu tekutinu na produkt ani jeho konektory.
- Nespôsobte skrat produktu.
- Nikdy nerozoberajte produkt; Nehádžte ho na oheň ani nevystavujte vysokým teplotám.

Zranenia spôsobené opakovanými pohybmi Hranie sa s pedálom môže spôsobiť bolesť svalov alebo kĺbov. Aby ste sa vyhli problémom:

- Vyhnite sa príliš dlhým herným obdobím (viac ako 2 hodiny).
- Po každej hodine hry si dajte pauzu na 10 až 15 minút.
- Ak pocítite únavu alebo bolesť v chodidlách či nohách, prestaňte hrať a oddýchnite si niekoľko hodín pred ďalšou hrou.
- Ak vyššie uvedené príznaky alebo bolesť pretrvávajú aj po opätovnom hraní, prestaňte hrať a poraďte sa s lekárom.

Nebezpečenstvo stláčania pedálov počas hrania

– Držte pedál mimo dosahu detí.

– Nikdy nedávajte prsty (alebo iné časti tela) na alebo blízko pedálových ramien počas hrania.

4. Montáž

Nebezpečenstvo štipnutia

Pred zložením pedálovej sady sa uistite, že vaše prsty nie sú medzi ramenami pedálov a základňou pedálovej sady pri spúšťaní pedálov.

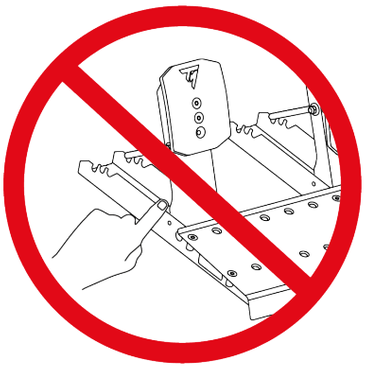

1. Použite priložený kľúč T20 Torx a skrutky na pripevnenie opierky nohy k dvom pedálom.

   Pedál brzdy je naľavo. Pedál plynu je napravo.

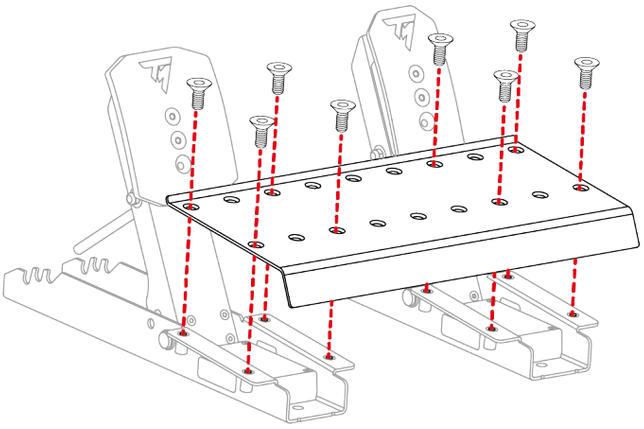

2. Zasuňte dorazovú tyč do príslušných perforácií na základni pedálovej sady: tyč a zakrivená podložka na jednej strane pedála, podložka a matica krídla na druhej strane.

   Proces zopakuj na druhom pedáli.

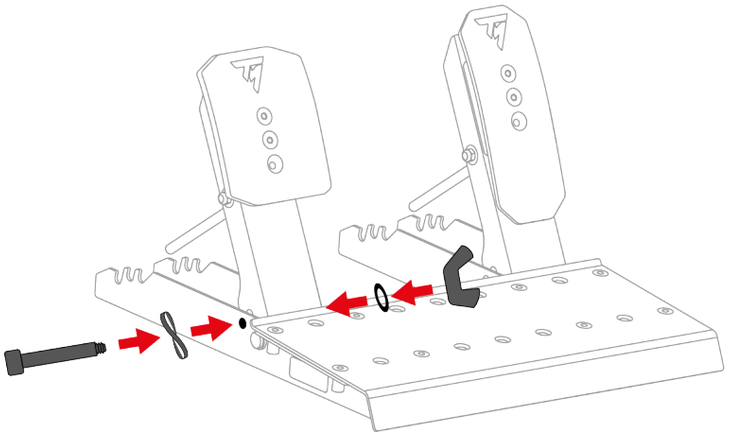

3. Utiahni dorazovú tyč bez toho, aby si ji přeutahul. Proces zopakuj na druhom pedáli.

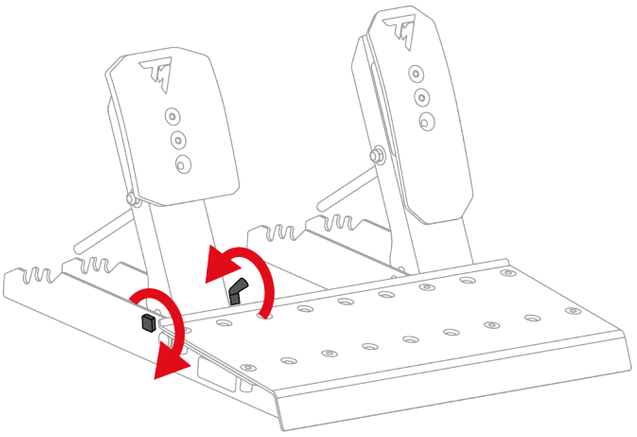

nepreuťahujte dorazovú tyč

Pedál brzdy:

Časti, ktoré tvoria pružinu brzdového pedála, sú v taške.

Existujú dve pružiny s rôznym odporom:

- Pružina A1 (dlhá, čierna): slabý odpor;
- Pružina A2 (krátka, sivá): silný odpor.

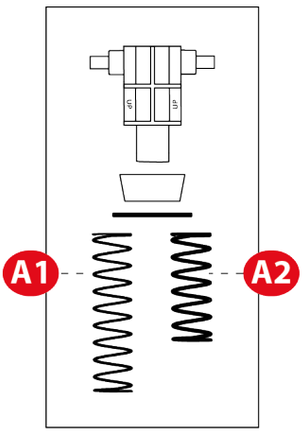

Odlož pružinu, ktorú nechceš použiť.

4. Všetky časti pružiny brzdového pedála umiestnite na kovovú tyč v nasledujúcom poradí: pružina, podložka, nárazník a opora.

   Podpora musí mať označenie UP smerujúce nahor.

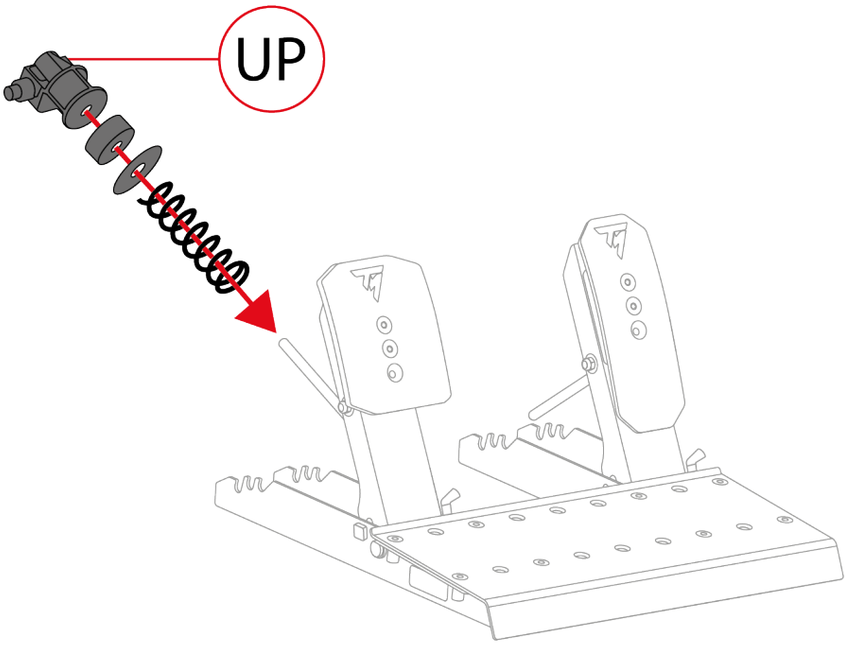

5. Stlačte pružinu brzdového pedála s podperou, aby ste zasunuli uzamykaciu tyč do otvorov v pedálovej základni.

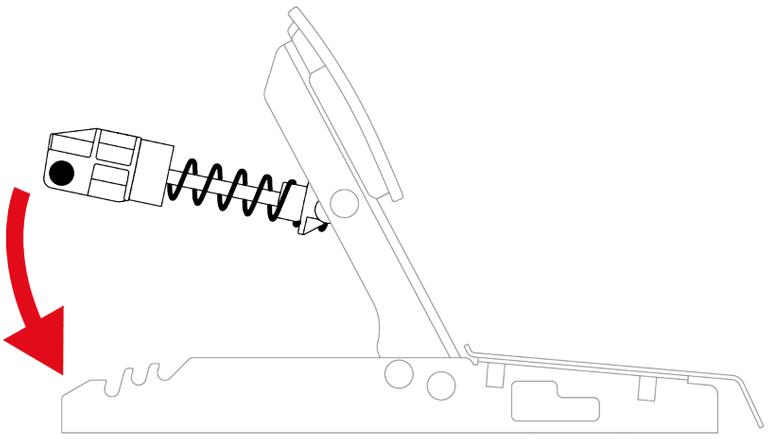

Na nastavenie odporu brzdového pedála môžete umiestniť pružinovú uzamykaciu tyč do rôznych poloh.

Pre viac informácií o nastavovaní odporu brzdového pedála si pozrite **sekciu mechanických nastavení pedálov** .

Pedál akcelerátora:

Časti, ktoré tvoria pružinu plynového pedála, sú v taške. Taška obsahuje jednu pružinu B1 (veľmi dlhú, sivá).

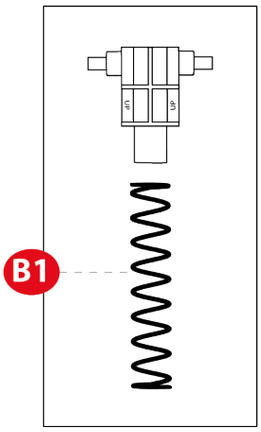

6. Vložte všetky časti pružiny plynového pedála na kovovú tyč v nasledujúcom poradí: pružina a podpora.

   Podpora musí mať označenie UP smerujúce nahor.

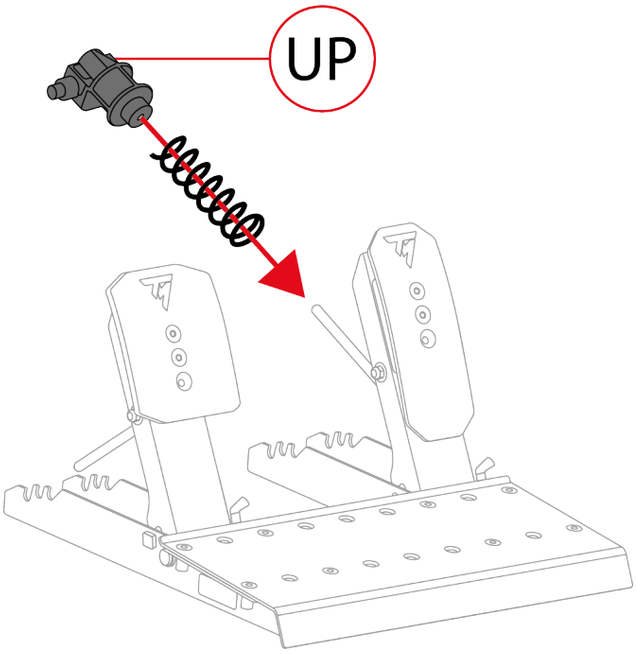

7. Stlačte pružinu plynového pedála pomocou podpery na vloženie uzamykacej tyče do drážok v základni pedálu.

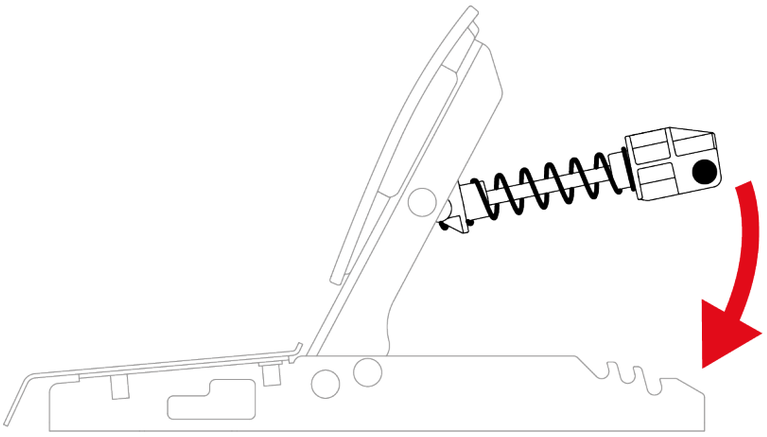

Na nastavenie odporu plynového pedála môžete umiestniť pružinovú poistku do rôznych pozícií.

Pre viac informácií o nastavovaní odporu pedála plynu si prosím prečítajte **časť o mechanických nastaveniach pedálov** .

Video ukazujúce zostavenie pedálovej sady je dostupné tu:
https://support.thrustmaster.com/product/raceline-pedals-lte/

5. Inštalácia

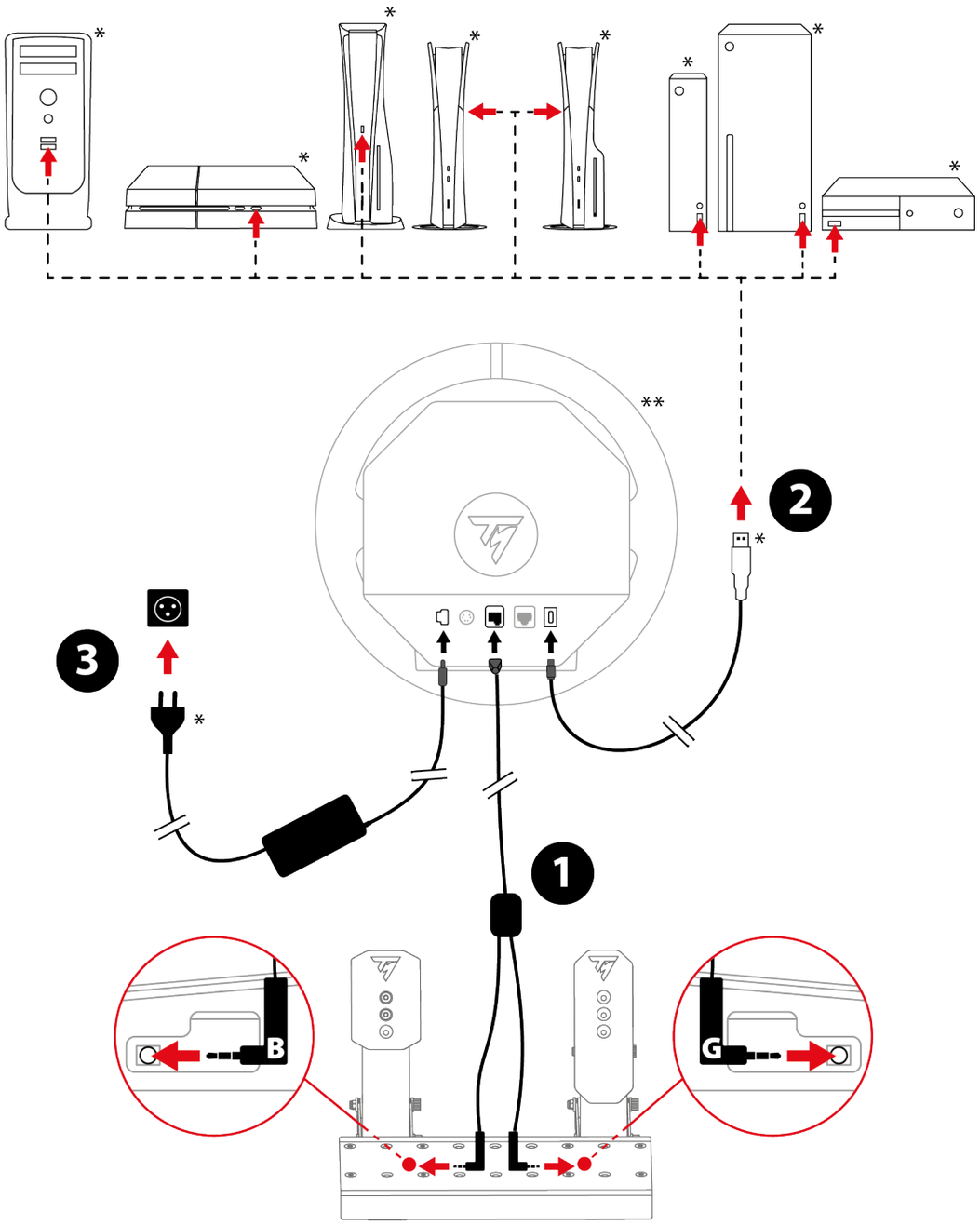

**Nie je zahrnuté*

***Pretekársky rázvor nie je zahrnutý*

Postup inštalácie sa môže mierne líšiť v závislosti od použitého závodného rázvoru. Pre viac informácií si prosím pozrite používateľskú príručku Wheelbase (Wheelbase User Manual).

1. Dvojitý jack/RJ12 kábel pripojte k konektoru RJ12 na základni a k LTE pedálovej sade Raceline Pedals.

Konektor s zdvihákom označeným B (Brzda) je pripojený k brzdovému pedálu. Konektor jacku označený G (Gas) je pripojený k plynovému pedálu.

2. Pripojte základňu k USB-A portu na hernej konzole alebo PC.
3. Pripojte napájací adaptér k základni a zapojte ho tiež do zásuvky.

Teraz ste pripravení hrať!

Kompatibilita

Sada pedálov Raceline Pedals LTE je kompatibilná s pretekárskymi volantmi Thrustmaster Force Feedback.

6. Mechanické nastavenia pedálov

Nastavenie výšky pedálov

Výšku brzdového pedála a pedála plynu je možné nastaviť. Pre každý pedál sú štyri možné polohy.

Pedál brzdy:

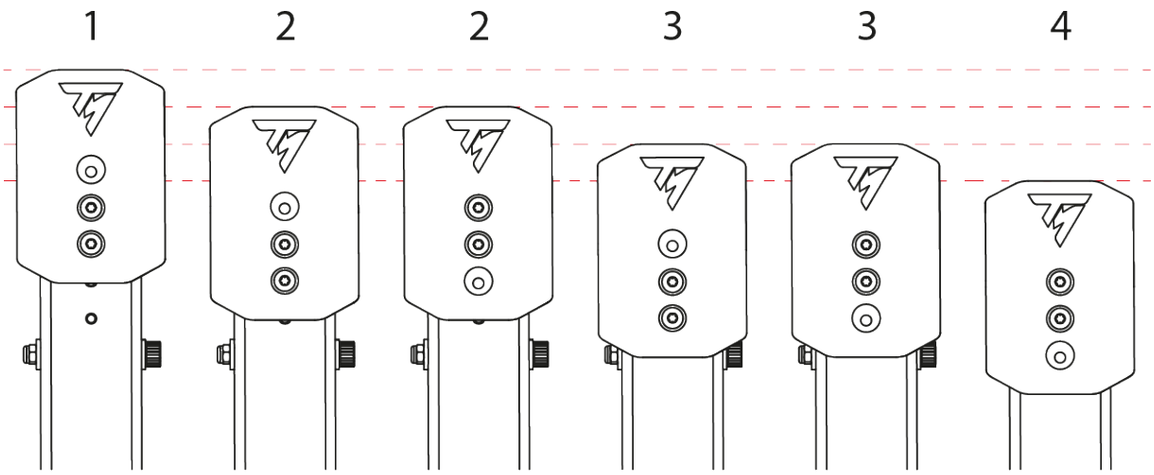

Pedál akcelerátora:

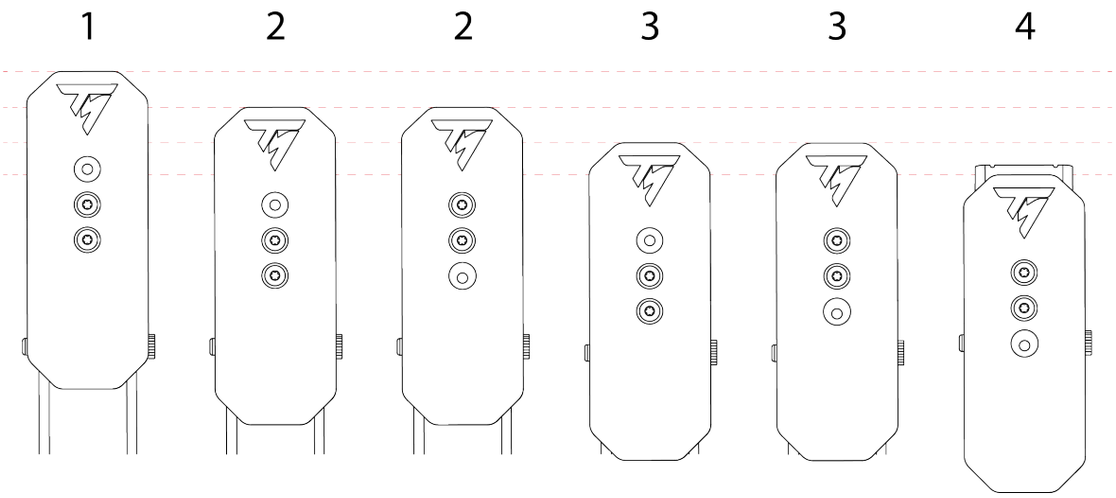

1. Použite priložený kľúč T20 Torx na odskrutkovanie dvoch skrutiek, ktoré držia hlavu pedála na mieste.

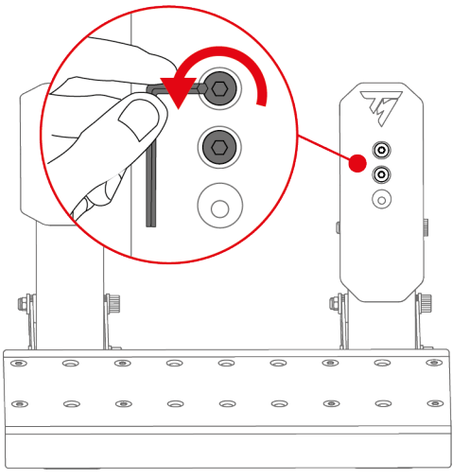

2. Vyberte novú polohu pedálovej hlavy.

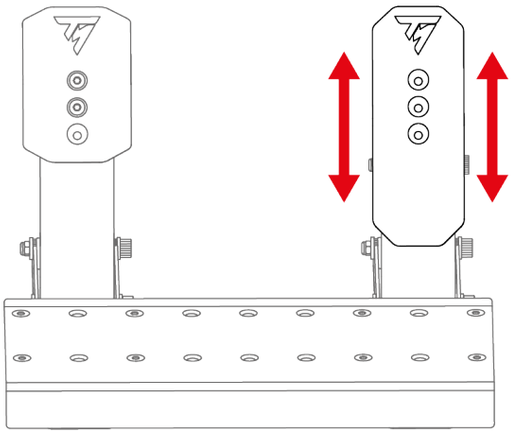

3. Znovu zasuň a dotiahni dve skrutky, ktoré držia hlavu pedálov na mieste.

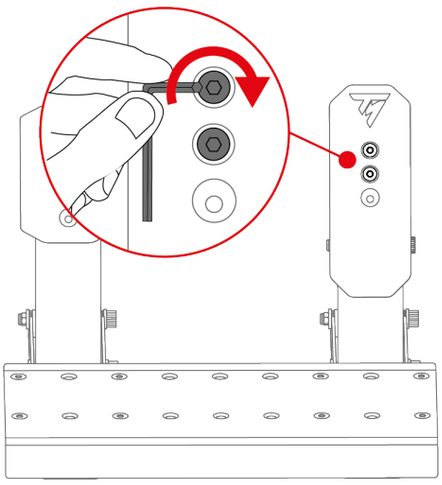

Nastavenie odporu brzdového pedála

Na nastavenie odporu brzdového pedála sú zahrnuté dve pružiny:

- Pružina A1 (dlhá, čierna): slabý odpor;
- Pružina A2 (krátka, sivá): silný odpor.

Tri drážky vzadu na spodku pedálov slúžia na nastavenie odporu.

Jar A1			
Pozícia	P1 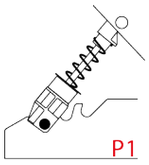	P2 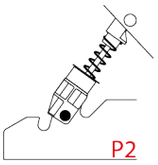	P3 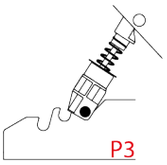
Odpor	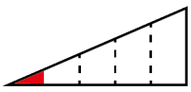		
Jar A2			
Pozícia	P1 –	P2 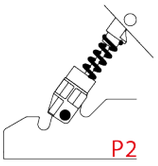	P3 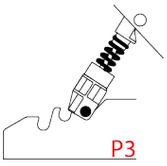
Odpor	–		

Pružina A2 nemôže byť použitá v pozícii P1.

1. Aby ste uvoľnili pružinovú tyč z drážok, stlačte ju podperou.

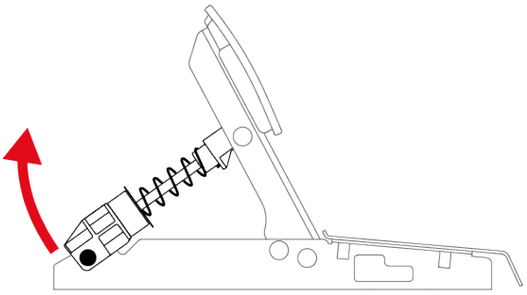

2. Odstráňte všetky časti pedálovej pružiny.

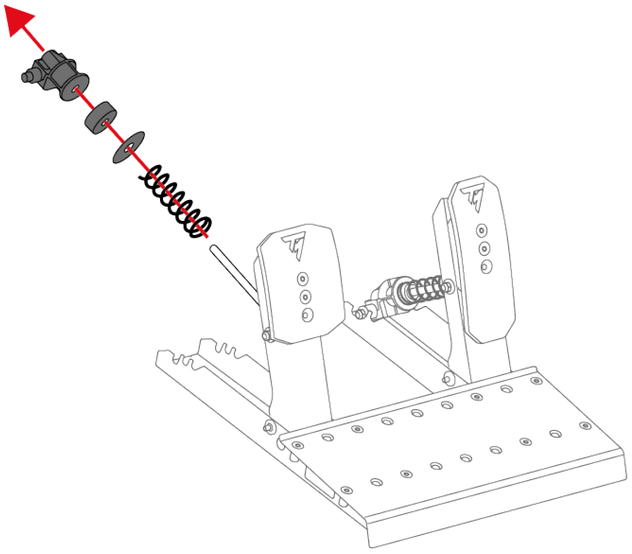

3. Vlož novú pružinu na kovovú pedálovú tyč.

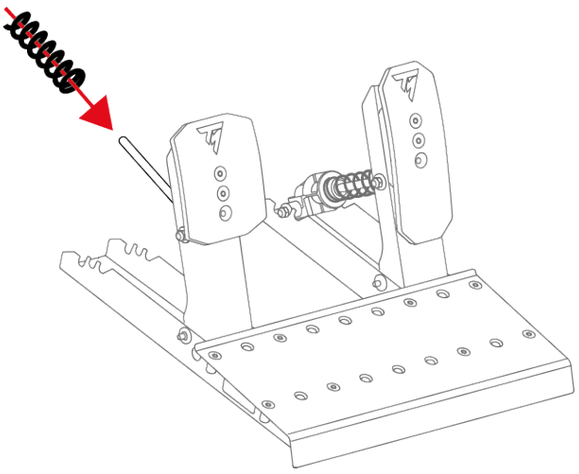

4. Ostatné časti pružiny brzdového pedála vložte na kovovú tyč v nasledujúcom poradí: podložka, tlmič a podpora.

   Podpora musí mať označenie UP smerujúce nahor.

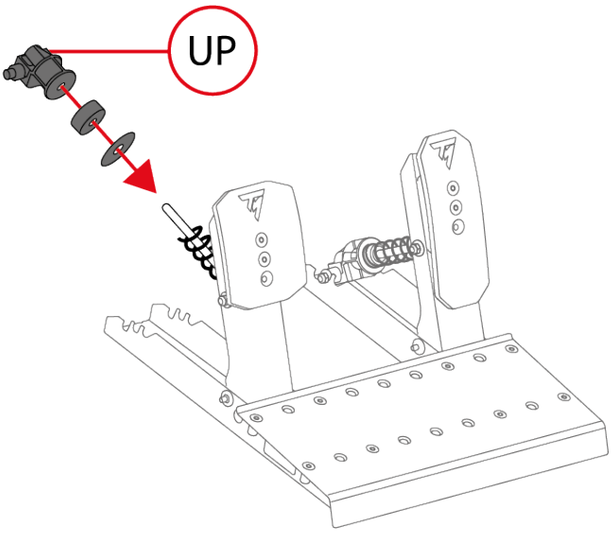

5. Na vloženie pružinovej zadržovacej tyče do drážok (P1, P2 alebo P3) stlačte pružinu pomocou podpery.

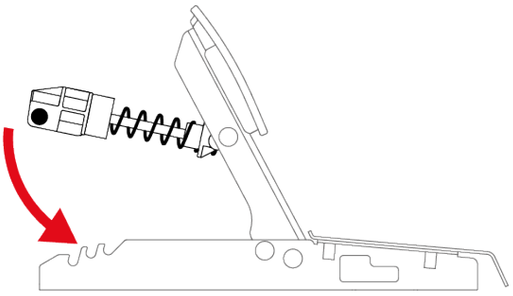

Aby sa predišlo kalibračným problémom, odporúčame po výmene pružiny reštartovať základňu.

Nastavenie odporu pedála plynu

Pre plynový pedál je pridaná len jedna pružina (pružina B1: extra dlhá, sivá, slabý odpor).

Tri drážky vzadu na spodku pedálov slúžia na nastavenie odporu.

Spring B1			
Pozícia	P1 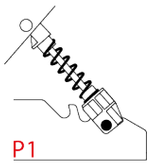	P2 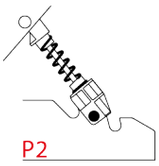	P3 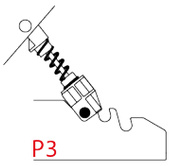
Odpor	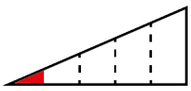		

1. Aby ste uvoľnili pružinovú tyč z drážok, stlačte ju podperou.

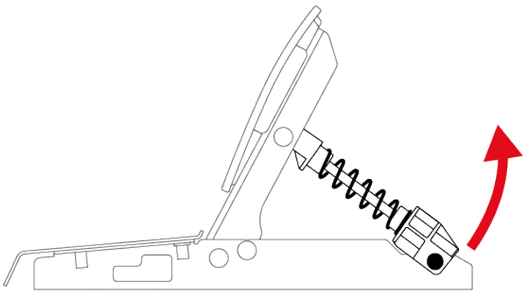

2. Na vloženie pružinovej zadržovacej tyče do drážok (P1, P2 alebo P3) stlačte pružinu pomocou podpery.

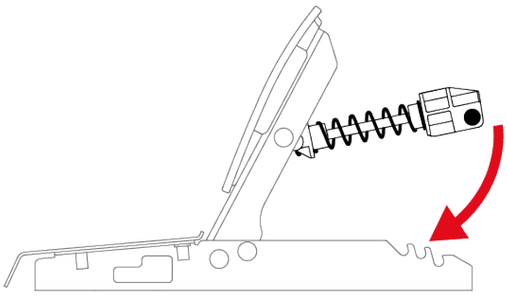

Aby sa predišlo kalibračným problémom, odporúčame po výmene pružiny reštartovať základňu.

7. Protišmykové úchopy na koberce

Protišmykové Carpet Grip zabraňujú pohybu LTE Raceline pedálov pri použití na koberci alebo podložke.

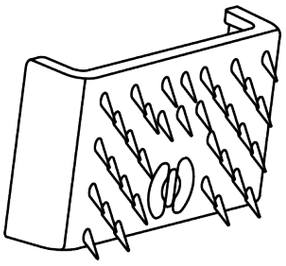

Nepoužívajte Carpet Grip na mäkkých alebo parketových podlahách, pretože môžu poškodiť podlahovú krytinu (napr. odreniny, škrabance).

Zhromaždenie

Na inštaláciu protišmykových podpier Carpet Grip ich pripnite na zadnú časť pedálovej sady.

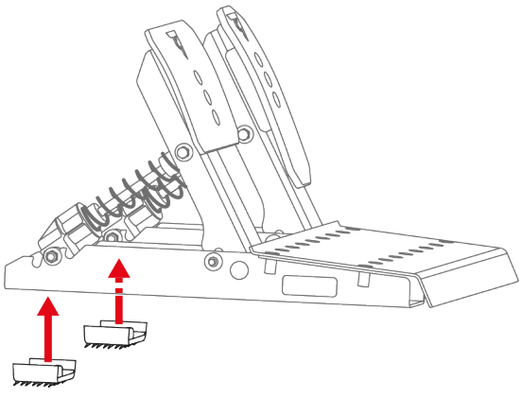

Aby boli podpery účinné, umiestnite zuby smerom k zadnej časti pedálovej sady.

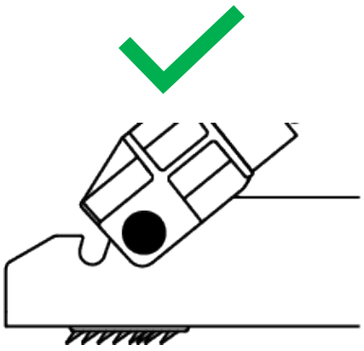

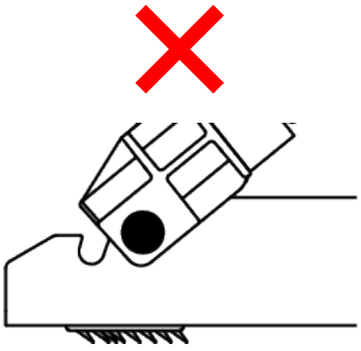

Rozobratie

Na odstránenie protišmykových podpier Carpet Grip:

1. Uvoľnite pružiny z zárezov.

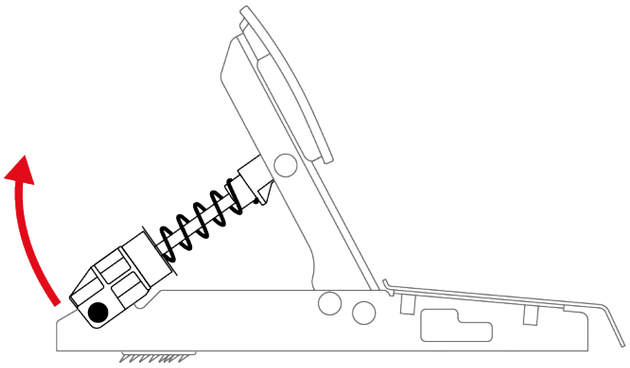

2. Stlačte klip každej protišmykovej opory.

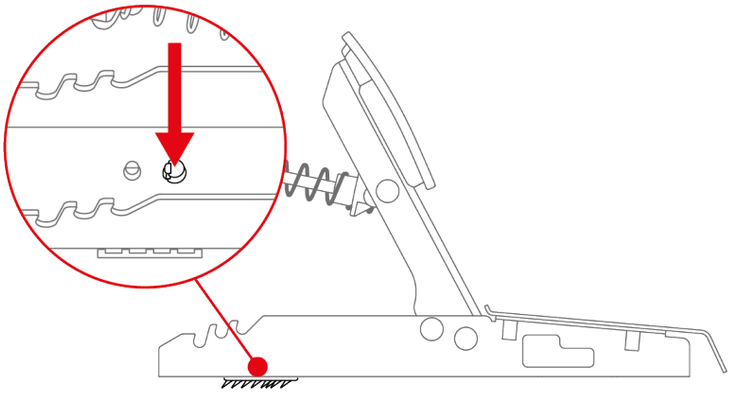

Neťahajte za boky protišmykových podpier Carpet Grip, aby ste ich odstránili. Riskuješ ich zlomiť.

8. FAQ a technická podpora

Máš otázky ohľadom LTE pedálovej sady Raceline Pedals alebo máš technické problémy? Ak áno, navštívte technickú podporu Thrustmaster:

https://support.thrustmaster.com/product/raceline-Pedále-LTE/