compact^{7} / fino^{7}

ritter
QUALITY SINCE 1905

de	**Bedienungsanleitung** | Allesschneider
en	**Operating instructions** | Food slicer
fr	**Notice d'utilisation |** Trancheuse universelle
bg	**Ръководство за употреба |** Универсален уред за рязане
cs	**Návod k obsluze |** Univerzální kráječ
da	**Betjeningsvejledning |** Multiskæremaskine
es	**Instrucciones de uso |** Cortadora multiuso
fi	**Käyttöohje |** Viipalointikone
hr	**Upute za uporabu |** Višenamjenski rezač
hu	**Kezelési útmutató |** Univerzális szeletelőgép
it	**Istruzioni per l'uso |** Affettatrice multiuso
nl	**Bedieningshandleiding |** Allessnijder
no	**Brukerveiledning |** Universalskjæremaskin
pl	**Instrukcja obsługi |** Krajalnica uniwersalna
ro	**Instrucțiuni de operare |** Feliator universal
ru	**Руководство по эксплуатации |** Универсальное режущее устройство
sk	**Návod na obsluhu** | Univerzálny krájač
sl	**Navodila za uporabo |** Univerzalni rezalnik
sr	**Упутство за употребу |** Универзална месорезница
sv	**Bruksanvisning |** Skärmaskin
tr	**Kullanım kılavuzu |** Çok amaçlı dilimleyici

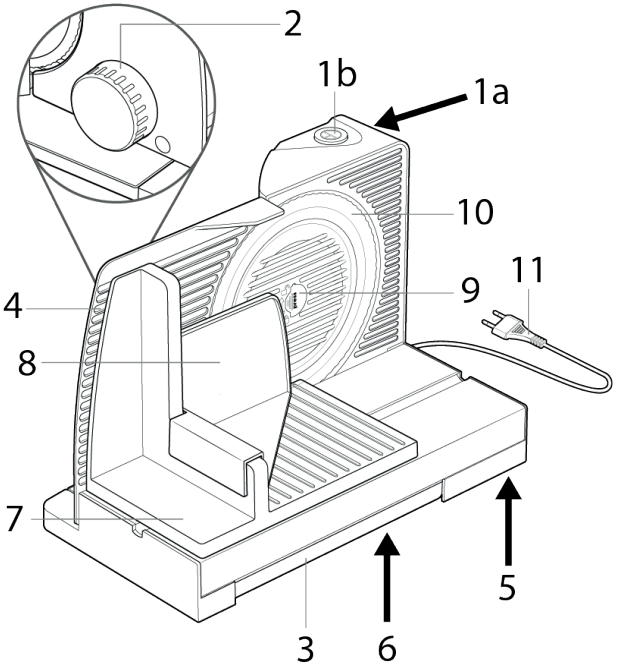

	de	en	fr
1	2-Finger-Einschaltsystem:	2-finger power control mechanism:	Dispositif de mise sous tension à 2 doigts :
	1a Einschaltsicherung	1a Safety lockout button	1a Protection contre la mise sous tension
	1b Einschalttaste	1b Power button	1b Touche de mise sous tension
2	Schnittstärke-Verstellknopf	Slice thickness adjustment knob	Bouton de réglage de l'épaisseur de coupe
3	Schneidgut-Auffangschale	Slice tray	Plateau de réception des tranches
4	Anschlagplatte	Stop plate	Plaque protège-lame
5	Kabeldepot	Cable compartment	Range cordon
6	Typenschild	Type label	Plaque signalétique
7	Schneidgutschlitten,	Slice carriage	Chariot
8	Restehalter	Left-over holder	Pousse-restes
9	Messerverschluss [a)]	Blade catch [a)]	Dispositif de serrage de la lame [a)]
10	Rundmesser	Rotary blade	Lame
11	Netzkabel	Power cord	Câble secteur
	a) in der Messerabdeckung	a) in blade cover	a) dans le recouvrement de la lame

	bg	cs	da
1	Система за включване с 2 пръста:	Systém zapínání dvěma prsty:	Tilkoblingssystem til 2 fingre:
	1a Блокировка срещу включване	1a Pojistka spínače	1a Tilkoblingssikring
	1b Бутон за включване	1b Spínač	1b Tilkoblingsknap
2	Регулатор на дебелината на рязане	Kotouč pro seřízení tloušťky řezu	Justeringsknap for skivetykkelse
3	Тава за събиране на нарязвания продукт	Záchytná miska pro krájený materiál	Opsamlingsskål til madvarer
4	Ограничителна плоча	Opěrná deska	Stopplade
5	Отделение за съхранение на кабела	Schránka na kabel	Ledningsrum
6	Фирмена табелка	Typový štítek	Typeskilt
7	Направляваща повърхност за нарязвания продукт	Saně pro krájený materiál	Skiveslæde
8	Държач за остатъка от продукта за нарязване	Posuvný držák	Sikkerhedsholder
9	Блокировка за ножа [a)]	Uzávěr nože [a)]	Knivlås [a)]
10	Дисков нож	Kotoučový nůž	Rundkniv
11	Мрежов кабел	Síťový kabel	Netledning
	a) в капака на ножа	a) v krytu nože	a) i knivafdækningen

	es	fi	hr
1	Sistema de marcha de dos botones:	Kahden painikkeen käynnistysjärjestelmä:	Sustav uključivanja s 2 prsta:
	1a Seguro de marcha	1a Varmistinpainike	1a Blokada uključivanja
	1b Botón de marcha	1b Käynnistyspainike	1b Tipka za uključivanje
2	Regulador del grosor de corte	Viipalepaksuuden säädin	Gumb za podešavanje debljine rezanja
3	Bandeja de recepción del producto cortado	Viipaleiden keruualusta	Posuda za narezane namirnice
4	Placa de tope	Rajoitinlevy	Zaustavna ploča
5	Compartimento del cable	Johtolokero	Spremnik za kabel
6	Placa de características	Tyyppikilpi	Tipska pločica
7	Carro para el producto	Leikkuukelkka	Klizna vodilica
8	Sujetarrestos	Leikkuutuki	Držač ostataka namirnica
9	Cierre de la cuchilla [a)]	Terän lukitsin [a)]	Zatvarač noža [a)]
10	Cuchilla circular	Pyöröterä	Okrugli nož
11	Cable de red	Virtajohto	Kabel za napajanje
	a) dentro de la cubierta de la cuchilla	a) teränsuojuksessa	a) u pokrovu noža

	hu	it	nl
1	Kétujjas bekapcsolórendszer:	Sistema di accensione a 2 dita:	2-vinger-inschakelsysteem:
	1a Bekapcsolóbiztosító	1a Interruttore di sicurezza	1a Inschakelbeveiliging
	1b Bekapcsológomb	1b Tasto di accensione	1b Inschakelknop
2	Szeletvastagság-beállító gomb	Manopola di regolazione dello spessore del taglio	Snijdikteknop
3	Szeletgyűjtő tálca	Vassoio per alimenti	Opvangschaal voor snijwaren
4	Ütközőlap	Vela	Aanslagplaat
5	Vezetéktartó	Alloggiamento del cavo	Snoeropbergvak
6	Típustábla	Targhetta	Typeplaatje
7	Csúszka	Carrello	Snijwarenslede
8	Előtoló	Pressasalumi	Restenhouder
9	Késrögzítő zár [a)]	Dispositivo di serraggio della lama [a)]	Messluiting [a)]
10	Körkés	Lama	Rond mes
11	Hálózati kábel	Cavo elettrico	Netsnoer
	a) a késfedélben	a) nella copertura di protezione della lama	a) in de mesafdekking

	no	pl	ro
1	Topunkts startsystem:	System włączania dwoma palcami:	Sistem de pornire cu două degete:
	1a Startsperre	1a Przycisk odblokowania włączania	1a Siguranță de pornire
	1b Startknapp	1b Przycisk włączania	1b Tastă de pornire
2	Justeringsknapp for skivetykkelse	Pokrętło regulacji grubości krojenia	Buton de reglare a grosimii de tăiere
3	Oppsamlingsbrett for oppskjær	Tacka na pokrojone produkty	Tavă pentru colectarea feliilor
4	Stoppeplate	Płyta oporowa	Placă opritoare
5	Ledningsrom	Zasobnik na przewód	Compartiment pentru cablu
6	Typeskilt	Tabliczka znamionowa	Plăcuță de identificare
7	Skyvebrett	Prowadnica produktów	Sanie pentru produsul de tăiat
8	Sikkerhetsholder	Popychacz	Suport pentru resturi
9	Knivlås [a)]	Blokada noża [a)]	Dispozitiv de blocare a cuțitului [a)]
10	Rundkniv	Nóż kołowy	Cuțit rotativ
11	Ledning	Przewód sieciowy	Cablu de alimentare
	a) i knivdekselet	a) w osłonie noża	a) în protecția cuțitului

	ru	sk	sl
1	2-пальцевая система включения:	2-prstový systém zapínania:	2-prstni sistem za vklop:
	1a Кнопка защитной блокировки	1a Poistka proti neúmyselnému zapnutiu	1a Varnostni gumb za vklop
	1b Кнопка включения	1b Zapínacie tlačidlo	1b Gumb za vklop
2	Регулятор толщины нарезки	Regulátor hrúbky rezu	Gumb za nastavitev debeline rezanja
3	Поддон для нарезаемого продукта	Zachytávacia miska odrezkov	Posodo za prestrezanje narezanih živil
4	Упорная пластина	Dorazová doska	Prislonska plošča
5	Кабеленакопитель	Priehradka na kábel	Prostor za shranjevanje kabla
6	Заводская табличка	Typový štítok	Tipska ploščica
7	Салазки для нарезаемого продукта	Posúvač rezanej suroviny	Nastavek za pomikanje živila
8	Держатель для остатков	Prítlačná doska	Držalo za živilo
9	Запор ножа [a)]	Uzáver noža [a)]	Zapiralo rezila [a)]
10	Дисковый нож	Kotúčový nôž	Okroglo rezilo
11	Сетевой шнур	Sieťový kábel	Napajalni kabel
	a) В кожухе ножа	a) v kryte noža	a) v pokrovu rezila

	sr	sv	tr
1	Систем укључивања са 2 прста:	2-fingrars startsystem:	2 parmaklı güç kontrol sistemi:
	1a Заштита од укључивања	1a Startsäkring	1a Güvenlik kilidi düğmesi
	1b Тастер за укључивање	1b Startknapp	1b Güç düğmesi
2	Дугме за подешавање дебљине резања	Inställningsvred för skivtjocklek	Dilim kalınlığı ayar düğmesi
3	Посуда за сакупљање одрезака	Skivfångarbricka	Dilimleme tepsisi
4	Гранична плоча	Stopplatta	Durdurma plakası
5	Депо за каблове	Kabelfack	Kablo yuvası
6	Типска плочица	Typskylt	Bilgi etiketi
7	Клизач за резану намирницу	Matarvagn	Dilimleme kızağı
8	Држач намирнице	Resthållare	Artık haznesi
9	Затварач ножа [a)]	Klinglås [a)]	Bıçak tutucusu [a)]
10	Кружни нож	Klinga	Döner bıçak
11	Мрежни кабл	Nätkabel	Elektrik kablosu
	a) у поклопцу ножа	a) I klingskyddet	a) Bıçak korumasının içinde

de	Bedienungsanleitung	3
en	Operating instructions	8
fr	Notice d'utilisation	12
bg	Ръководство за употреба	17
cs	Návod k obsluze	23
da	Betjeningsvejledning	27
es	Instrucciones de uso	31
fi	Käyttöohje	36
hr	Upute za uporabu	40
hu	Kezelési útmutató	44
it	Istruzioni per l'uso	48
nl	Bedieningshandleiding	52
no	Brukerveiledning	56
pl	Instrukcja obsługi	60
ro	Instrucțiuni de operare	66
ru	Руководство по эксплуатации	70
sk	Návod na obsluhu	76
sl	Navodila za uporabo	80
sr	Упутство за употребу	84
sv	Bruksanvisning	89
tr	Kullanım kılavuzu	93

ALLGEMEINE SICHERHEITSHINWEISE

Um Verletzungen oder eine Beschädigung des Gerätes zu vermeiden, beachten Sie unbedingt nachfolgende Sicherheitshinweise:

– Setzen Sie den Allesschneider nur im Haushalt und nicht gewerblich ein.
– Stellen Sie das Gerät nie auf heiße Oberflächen oder in die Nähe offener Flammen.
– Verwenden Sie ausschließlich das mitgelieferte Zubehör.
– Verwenden Sie ausschließlich ordnungsgemäße Verlängerungskabel.
– Knicken Sie das Netzkabel nicht. Wickeln Sie das Kabel nicht um das Gerät.
– Verlegen Sie das Netzkabel so, dass es nicht mit heißen oder scharfkantigen Gegenständen in Berührung kommt.
– Arbeiten Sie mit dem Gerät erst, nachdem es sicher aufgestellt wurde.
– Das Gerät kann von Personen mit reduzierten physischen, sensorischen oder mentalen Fähigkeiten oder Mangel an Erfahrung und/oder Wissen benutzt werden, wenn sie beaufsichtigt oder bezüglich des sicheren Gebrauchs unterwiesen wurden und die daraus resultierenden Gefahren verstanden haben.
– Kinder dürfen nicht mit dem Gerät spielen.
– Das Gerät ist bei nicht vorhandener Aufsicht und vor dem Zusammenbau, dem Auseinandernehmen oder Reinigen stets vom Netz zu trennen.
– Dieses Gerät darf nicht von Kindern benutzt werden. Das Gerät und seine Anschlussleitung sind von Kindern fernzuhalten.
– Schließen Sie das Gerät ausschließlich an eine geeignete Wechselspannungsquelle an, die den Angaben auf dem Typenschild entspricht.
– Lassen Sie das Gerät während des Betriebs nicht unbeaufsichtigt.
– Schneiden Sie keine Tiefkühlkost, heißen Lebensmittel, Knochen, Lebensmittel mit großen Kernen, Braten im Netz oder Lebensmittel mit Verpackung!
– Lassen Sie das Gerät nie länger als 5 Minuten ununterbrochen laufen.

Stromschlaggefahr

– Ziehen Sie bei Betriebsstörungen, vor jeder Reinigung und wenn das Gerät nicht in Gebrauch ist, immer den Netzstecker aus der Steckdose. Ziehen Sie dabei am Stecker und nicht am Kabel.
– Tauchen Sie das Gerät nie ins Wasser. Setzen Sie das Gerät niemals Regen oder anderer Feuchtigkeit aus. Sollte das Gerät doch einmal ins Wasser gefallen sein, ziehen Sie erst den Netzstecker aus der Steckdose und nehmen Sie dann das Gerät aus dem Wasser. Lassen Sie danach das Gerät von einer zugelassenen Servicestelle überprüfen, bevor Sie es wieder in Betrieb nehmen.
– Benutzen Sie das Gerät nicht mit feuchten Händen. Benutzen Sie es nicht, wenn es feucht oder nass ist oder wenn Sie auf feuchtem Boden stehen. Betreiben Sie das Gerät nicht im Freien.
– Stellen Sie bei Beschädigungen von Geräteteilen den Betrieb sofort ein und setzen Sie sich mit dem ritter-Kundendienst in Verbindung.
– Wenn das Netzkabel beschädigt wird, muss dieses durch den Hersteller, seinen Kundendienst oder ähnlich qualifizierte Personen ersetzt werden, um Gefährdungen zu vermeiden.

Verletzungsgefahr

– Dieses Gerät darf nicht ohne Schneidgutschlitten oder Restehalter benutzt werden, es sei denn die Größe und Form des Schneidguts lässt deren Gebrauch nicht zu.
– Vor dem Auswechseln von Zubehör oder Zusatzteilen, die im Betrieb bewegt werden, muss das Gerät ausgeschaltet und vom Netz getrennt werden.
– Das Rundmesser ist sehr scharf.
– Berühren Sie bei Betrieb des Geräts keinesfalls das Rundmesser!
– Schalten Sie vor dem Reinigen das Gerät aus, ziehen Sie den Netzstecker aus der Steckdose und drehen Sie den Schnittstärke-Verstellknopf in die „0“-Position.
– Das Rundmesser läuft nach dem Ausschalten etwas nach.
– Beim Umgang mit dem Messer und bei der Reinigung ist besondere Vorsicht geboten.

Klappen Sie die Grafiken im vorderen und hinteren Buchrücken aus.
Bitte lesen Sie die Bedienungsanleitung vor Inbetriebnahme des Gerätes sorgfältig durch. Bewahren Sie die Bedienungsanleitung auf und geben Sie diese bei Weitergabe des Gerätes mit. Alternativ steht die aktuelle Bedienungsanleitung unter www.ritterwerk.de zur Verfügung.

ZWECKBESTIMMUNG

Der Allesschneider dient zum Schneiden von haushaltsüblichen Lebensmitteln.


Der Allesschneider ist für den Kontakt mit Lebensmitteln geeignet.

Nicht bestimmungsgemäßer Gebrauch oder falsche Bedienung kann zu schweren Verletzungen oder zur Beschädigung des Gerätes führen. Es entfallen sämtliche Garantie- und Haftungsansprüche.

INBETRIEBNAHME

Vorbereitung
Nehmen Sie das Gerät vorsichtig aus der Verpackung. Entfernen Sie alle Verpackungsteile und bewahren Sie diese gemeinsam mit der Verpackung auf. Reinigen Sie das Gerät, bevor es mit Lebensmitteln in Verbindung kommt (siehe REINIGEN).

Gerät aufstellen
• Stellen Sie das Gerät auf eine ebene, rutschfeste Unterlage in unmittelbarer Nähe einer Netzsteckdose.

A Legen Sie den Schneidutschlitten (7) mit den Führungsstegen (an der Unterseite des Schneidgutschlittens) mittig in die Führungsrille des Gerätes und drücken ihn dann mit etwas Kraft senkrecht nach unten, bis er hörbar einrastet.

B Schieben Sie den Restehalter (8) auf den Griff des Schneidgutschlittens auf.

C Ziehen Sie die benötigte Länge Netzkabel (11) aus dem Kabeldepot (5) unter dem Gerät aus.
• Stecken Sie den Netzstecker in die Steckdose.

SCHNEIDEN

D Stellen Sie die gewünschte Schnittstärke mit dem Schnittstärke-Verstellknopf (2) ein.

Info:
Die Schnittstärke-Einstellskala ist keine Millimeterskala. Die „0“-Position ist aus Sicherheitsgründen als Messerüberdeckung ausgelegt.

E Legen Sie das Schneidgut auf den Schneidgutschlitten (7). Drücken Sie es mit dem Restehalter (8) leicht gegen die Anschlagplatte (4).

F Schützen Sie Ihre Hände, indem Sie immer den Schneidgutschlitten und ggf. den Restehalter benutzen. Ausnahme: übergroßes Schneidgut.

G Schalten Sie das Gerät ein:

• Drücken Sie mit dem Zeige- oder Mittelfinger die Einschaltsicherung (1a) und halten Sie diese gedrückt.
• Drücken Sie mit dem Daumen die Einschalttaste (1b).

Es stehen zwei Betriebsarten zur Auswahl:

Kurzbetrieb: Halten Sie beide Tasten des Einschaltsystems gedrückt. Das Rundmesser (10) läuft, bis Sie die Einschalttaste loslassen.

Dauerbetrieb: Lassen Sie erst die Einschaltsicherung und dann die Einschalttaste los. Das Rundmesser läuft, bis Sie die Einschaltsicherung erneut drücken.

Info:
Verwenden Sie das Gerät maximal 5 Minuten im Dauerbetrieb.

• Führen Sie das Schneidgut bei laufendem Gerät mit leichtem Vorschub gegen das Rundmesser.
• Nach Beendigung des Schneidens warten Sie, bis das Rundmesser zum völligen Stillstand gekommen ist.
• Drehen Sie nach jedem Gebrauch den Schnittstärke-Verstellknopf in die „0“-Position, um das scharfe Rundmesser abzudecken und Verletzungen zu vermeiden.

H Ziehen Sie die Schneidgut-Auffangschale (3) nach links aus dem Gerät heraus.

REINIGEN

Vorsicht:
Schalten Sie vor dem Reinigen das Gerät aus, ziehen Sie den Netzstecker aus der Steckdose und drehen Sie den Schnittstärke-Verstellknopf(2) in die „0“-Position.

Damit sich keine verderblichen Rückstände festsetzen können, reinigen Sie den Allesschneider regelmäßig. Auch das Rundmesser muss regelmäßig wie nachfolgend beschrieben gereinigt werden, damit die rostfreie Oberfläche erhalten bleibt.

Info:
Lebensmittelrückstände können nach einiger Zeit das Material des Rundmessers angreifen und zur Entstehung von Rost führen.

Vorbereitung

• Ziehen Sie die Schneidgut-Auffangschale (3) nach links aus dem Gerät heraus.
• Nehmen Sie den Restehalter (8) ab.

I Ziehen Sie den Schneidgutschlitten (7) zu sich heran und heben Sie ihn dann mit etwas Kraft senkrecht nach oben aus der Führungsrille.

Bauen Sie das Rundmesser aus:

K Klappen Sie den Messerverschluss (9), der in der Messerabdeckung integriert ist, auf und drehen im Uhrzeigersinn (wie auf der Abdeckung durch das Schloss-Symbol abgebildet), bis sich die gesamte Messerabdeckung abnehmen lässt.

L Drücken Sie mit einer Hand von der Rückseite gegen das Rundmesser, um es zu lockern. Fassen Sie das Rundmesser im Drehzentrum an und nehmen Sie es mitsamt des Zahnrads ab.

Nach jedem Schneidevorgang

• Wischen Sie das Gehäuse sowie alle abgenommenen Teile einschließlich Rundmesser mit einem feuchten Tuch ab.

Von Zeit zu Zeit

• Reinigen Sie alle abgenommenen Teile einschließlich Rundmesser gründlich in warmem Spülwasser (nicht in der Spülmaschine).

• Reinigen Sie das Gehäuse hinter dem Messer mit einem trockenen Tuch/Pinsel.

Info:
Verwenden Sie keine Scheuermittel, Schwämme mit rauhen Oberflächen oder harte Bürsten.

• Trocknen Sie alle gespülten Teile.

• Fetten Sie das Zahnrad am Rundmesser mit etwas ritter-Wartungsfett (oder wahlweise mit etwas Vaseline).

• Bauen Sie das Rundmesser wieder ein.

WARTUNG

Der Allesschneider ist wartungsfrei. Wir empfehlen Ihnen jedoch, den Schneidgutschlitten an seiner Schlittenführung gelegentlich mit etwas ritter-Wartungsfett oder Vaseline nachzufetten, um die Leichtgängigkeit zu erhalten.

AUFBEWAHRUNG

Bewahren Sie das Gerät für Kinder unzugänglich auf.

ENTSORGUNG VON ELEKTRO- UND ELEKTRONIK-ALTGERÄTEN



Dieses Symbol weist darauf hin, dass dieses Produkt nicht mit unsortiertem Siedlungsabfall entsorgt werden darf. Es gibt ein separates (kostenloses) System für die Sammlung und Rückgabe von Elektro- und Elektronik-Altgeräten. Für weitere Informationen wenden Sie sich bitte an Ihre Gemeindeverwaltung oder an das Geschäft, in dem Sie das Produkt gekauft haben. Indem Sie sicherstellen, dass dieses Produkt ordnungsgemäß entsorgt wird, tragen Sie dazu bei, mögliche negative Folgen für die Umwelt und die menschliche Gesundheit zu vermeiden und die natürlichen Ressourcen zu erhalten.

KOSTENLOSE RÜCKNAHME VON ALTGERÄTEN*

(*nur innerhalb Deutschlands)

Wohin mit dem alten Gerät?
Elektro- und Elektronikgeräte dürfen gemäß dem Elektro- und Elektronikgesetz (ElektroG) nicht über den Hausmüll entsorgt werden. Als Verbraucher sind Sie verpflichtet, Altgeräte fachgerecht zu entsorgen. Wir unterstützen Sie dabei mit einer kostenlosen Rücknahme.

Rücknahme von Kleingeräten (bis 25 cm Kantenlänge)
Elektro- und Elektronikaltgeräte, deren größte äußere Abmessung nicht mehr als 25 cm beträgt, können Sie jederzeit kostenlos an uns zurücksenden – unabhängig davon, ob Sie ein neues Gerät bei uns kaufen.

Die Rückgabe ist auf maximal drei Altgeräte pro Geräteart begrenzt.

Im Falle einer Rücksendung setzen Sie sich bitte mit unserem Kundenservice in Verbindung oder füllen Sie das Rücksendeformular unter www.ritterwerk.de aus.

Rücknahme von Großgeräten (über 25 cm Kantenlänge) beim Neukauf
Beim Kauf eines neuen Elektro- oder Elektronikgeräts nehmen wir Ihr Altgerät derselben Geräteart kostenlos zurück, sofern es im Wesentlichen die gleichen Funktionen erfüllt wie das neue Gerät (1:1-Rücknahme).

Wenn Sie ein Altgerät zurückgeben möchten, wählen Sie bitte während des Bestellvorgangs die Option „Altgerät zur Rücknahme“ aus. Anschließend erhalten Sie von uns ein Retourenlabel für die kostenlose Rücksendung.

Rücksendeadresse
ritterwerk GmbH
Industriestraße 13
82194 Gröbenzell

Fragen zur Altgeräte-Rücknahme
Bei Fragen zur Rücknahme von Elektro- und Elektronikaltgeräten steht Ihnen unser Kundendienst gerne zur Verfügung.

REACH-VERORDNUNG

Siehe www.ritterwerk.de

SONDERZUBEHÖR

Speziell für Fleisch, Wurst- und Schinkenaufschnitt ist ein ungezahntes Rundmesser lieferbar.

Für die Wartung des Allesschneiders (Nachfetten) ist das original ritter-Wartungsfett lieferbar.

SERVICE, REPARATUREN UND ERSATZTEILE

Ihr Gerät entspricht den einschlägigen Sicherheitsbestimmungen für Elektro-Hausgeräte. Der Motor ist wartungsfrei.

Im Reparaturfall setzen Sie sich mit dem ritter-Kundendienst in Verbindung. Damit ist sicher gestellt, dass Mängel und Störungen fachmännisch und schnell behoben werden.

Durch unsachgemäße Reparaturen können erhebliche Gefahren für den Benutzer entstehen. Reparaturen dürfen nur von geschultem Fachpersonal durchgeführt werden.

Wenn das Netzkabel beschädigt wird, muss dieses durch den Hersteller, seinen Kundendienst oder ähnlich qualifizierte Personen ersetzt werden, um Gefährdungen zu vermeiden.

Innerhalb der Garantiezeit legen Sie bitte stets den Kaufbeleg bei.

Verwenden Sie nur Original-Ersatzteile. Geben Sie die auf dem Typenschild (6) aufgedruckten oder eingeprägten Informationen an:

M

1. die 6-stellige Typ-Nummer
2. die 3-stellige PO-Nummer

Kundendienst in Deutschland

ritterwerk GmbH
Zentralkundendienst
Industriestraße 13
82194 Gröbenzell

Telefon (08142) 440 16-60
Telefax (08142) 440 16-70

kundendienst@ritterwerk.de
www.ritterwerk.de

TECHNISCHE DATEN

Das Gerät entspricht den CE-Vorschriften.

Netzspannung / Leistungsaufnahme: siehe Typenschild an der Unterseite des Gerätes

Schnittstärke:
0 mm bis ca. 20 mm

Stromverbrauch im ausgeschalteten Zustand: 0 W

Zeit bis zum Erreichen des ausgeschalteten Zustands: 0 min

GARANTIE-ERKLÄRUNG

Für diesen ritter Allesschneider leisten wir eine 2-jährige Hersteller-Garantie, gerechnet ab Kaufdatum und nach Maßgabe der EU-Gewährleistungsrichtlinien. Ihre gesetzlichen Gewährleistungsansprüche nach § 437 ff. BGB bleiben von dieser Regelung unberührt. Die Herstellergarantie gilt für alle innerhalb der europäischen Union verkauften Geräte. Die Garantiebedingungen können Sie unter www.ritterwerk.de/garantie einsehen.

SYMBOLERKLÄRUNG

Symbol	Erklärung
CE	CE-Kennzeichnung: Das Produkt ist konform mit den geltenden Anforderungen der Europäischen Union.
	Das Produkt wurde nach dem 13. August 2005 in Verkehr gebracht. Es darf nicht über den normalen Hausmüll entsorgt werden. Das Symbol der durchgestrichenen Mülltonne weist auf die Notwendigkeit der getrennten Sammlung hin.
	Für den Kontakt mit Lebensmitteln geeignet
	Gerät der Schutzklasse II

GENERAL SAFETY INSTRUCTIONS

To avoid personal injury or damage to the appliance, please observe the following safety instructions:

– The food slicer is to be used for domestic purposes only and must not be used commercially.
– Never set the appliance down on hot surfaces or close to a naked flame.
– Use the accessories included in the delivery specification only.
– Use suitable extension cables only.
– Do not bend the power cord. Never wrap the cable around the appliance.
– Route the power cord so that it does not come into contact with hot or sharp-edged objects.
– Only start to use the appliance after it has been securely set up.
– Persons with reduced physical, sensory or intellectual capabilities or lacking in relevant experience and/or knowledge may only use this appliance if they do so under supervision or have been instructed in the safe use of the appliance and understand the potential risks associated with its use.
– Do not allow children to play with the appliance.
– Always disconnect the appliance from the mains whenever it is to be left unsupervised, and also prior to assembly, dismantling and cleaning.
– This appliance must not be used by children. Keep the appliance and its connection cable out of reach of children.
– Only connect the appliance to a suitable AC power source that complies with the specifications on the type label.
– Never leave the appliance unattended when it is in operation.
– Do not use it to cut frozen foods, hot foods, bones, food containing large stones, roast meats encased in netting or packaged foods!
– Never allow the appliance to run continuously for more than 5 minutes at a time.

Risk of electric shock

– Always remove the power plug from the socket in the event of a malfunction, before cleaning and when the appliance is not in use. When doing so, pull on the plug and not on the cable.
– Never immerse the appliance in water. Never expose the appliance to rain or any other form of moisture. If the appliance falls into water, unplug the cable from the mains socket before removing the appliance from the water. Have the appliance inspected at an authorized service location before using it again.
– Always ensure that your hands are completely dry before using the appliance. Do not use the appliance if it is wet or damp or while you are standing on a damp surface. Do not use the appliance outdoors.
– Stop using the appliance immediately if any parts are damaged and contact the ritter after-sales service.
– If the power cord is damaged, it must be replaced by the manufacturer, the manufacturer's after-sales service or a similarly qualified person to eliminate risk of personal injury.

Risk of injury

– This appliance must not be used without a slice carriage or a left-over holder, unless the size and shape of the food to be sliced means that these parts cannot be used.
– Before replacing accessories or add-on parts that move when operated, the appliance must be switched off and disconnected from the mains.
– The rotary blade is extremely sharp.
– Never touch the rotary blade when operating the appliance!
– Switch the appliance off before cleaning it; pull the power plug out of the socket and turn the slice thickness adjustment knob to the "0" position.
– The rotary blade will continue to run for a short time after being switched off.
– Particular caution is required when using and cleaning the blade.

Unfold the illustrations at the front and back of this manual.
Please read these operating instructions thoroughly before using the appliance for the first time. Keep these operating instructions in a safe place and ensure that they are included with the appliance if passing it on to a third party.
Alternatively, the current operating instructions are available at www.ritterwerk.de.

INTENDED USE

The food slicer is used for slicing household foods.


The food slicer is suitable for contact with foodstuffs.

If the appliance is used for any purpose other than its intended use or if it is operated incorrectly, severe injuries may occur or the appliance may be damaged. All warranty and liability claims will be rendered null and void in this case.

BEFORE USING THE APPLIANCE FOR THE FIRST TIME

Preparation
Remove the appliance carefully from the packaging. Remove all packaging parts and keep these together with the packaging in a safe place. Clean the appliance before allowing it to come into contact with any food (see CLEANING).

Positioning the appliance
• Set the appliance down on a flat, non-skid surface close to a mains socket.

A Position the slice carriage (7) with the guide ribs (on the underside of the slice carriage) in the centre of the guide groove on the appliance and use a small amount of force to push it vertically downwards until it audibly locks into place.

B Slide the left-over holder (8) onto the handle of the slice carriage.

C Pull the power cord (11) out of the cable compartment (5) under the appliance to the length required.
• Plug the cable into the socket.

SLICING

D Use the slice thickness adjustment knob (2) to set the required thickness.

Info:
The slice thickness adjustment scale is not a millimetre scale. For safety reasons, the "0" position is designed to cover the blade.

E Place the food to be sliced onto the slice carriage (7). Use the left-over holder (8) to gently press the food up against the stop plate (4).

F Protect your hands by always using the slice carriage and, where applicable, the left-over holder. Exception: Excessively large foods to be sliced.

G Switch the appliance on:

• Press and hold down the safety lockout button (1a) with your index or middle finger.
• Press the power button (1b) with your thumb.
Two operating modes are available:

Intermittent operation: Keep both power control buttons pressed. The rotary blade (10) will run until you release the power button.

Continuous operation: First release the safety lockout button and then the power button. The rotary blade will continue to run until you press the safety lockout button again.

Info:
Never use the appliance for more than 5 minutes in continuous operation.

• With the appliance running, gently feed the food to be sliced into the path of the rotary blade.
• When finished slicing, wait until the rotary blade has come to a complete stop.
• After each use, turn the slice thickness adjustment knob to the "0" position to cover up the sharp rotary blade and to avoid any injuries.

H Pull the slice tray (3) to the left and out of the appliance.

CLEANING

Caution:
Switch the appliance off before cleaning it; pull the power plug out of the socket and turn the slice thickness adjustment knob (2) to the "0" position.

Clean the food slicer regularly to prevent the accumulation of food residue. The rotary blade must also be cleaned regularly as described below to prevent its surface from rusting.

Info:
Over time, an accumulation of food residue may damage the surface of the rotary blade, causing it to rust.

Preparation
• Pull the slice tray (3) to the left and out of the appliance.
• Remove the left-over holder (8).

I Pull the slice carriage (7) towards you and then use a small amount of force to lift it vertically up and out of the guide groove.

Remove the rotary blade:

K Fold open the blade catch (9), which is integrated into the blade cover, and turn it clockwise (as indicated by the padlock symbol on the cover) until the entire blade cover can be removed.

L With one hand, press against the rotary blade from the rear to loosen it. Take hold of the rotary blade at its rotational centre and remove it together with the gear wheel.

Cleaning after each use

• Wipe down the housing and all removed parts, including the rotary blade, with a damp cloth.

Occasional cleaning

• Give all removed parts, including the rotary blade, a thorough wash in warm soapy water (not in the dishwasher!).

• Clean the housing behind the blade using a dry cloth/brush.

Info:
Do not use any abrasive cleaners, sponges with rough surfaces or hard brushes to clean the appliance.

• Dry all parts that you have washed.

• Grease the rotary blade's gear wheel with a little ritter maintenance grease (or alternatively with a little Vaseline).

• Fit the rotary blade back into the appliance.

MAINTENANCE

Your food slicer is maintenance-free. However, we recommend that you occasionally apply a little extra ritter maintenance grease or Vaseline to the rails of the slice carriage to keep them lubricated and ensure that the carriage continues to move easily.

STORAGE

Keep the appliance out of the reach of children.

DISPOSAL OF WASTE ELECTRICAL AND ELECTRONIC EQUIPMENT



This symbol indicates that this product must not be disposed of with unsorted municipal waste. There is a separate (free) system for the collection and return of waste electrical and electronic equipment. For more information, please contact your local authority or the shop where you purchased the product. By ensuring that this product is disposed of correctly, you will help prevent potential negative consequences for the environment and human health and contribute to the conservation of natural resources.

REACH DIRECTIVE

See www.ritterwerk.de

SPECIAL ACCESSORIES

A special, non-toothed rotary blade is also available for use with sliced meat, sausage and ham.

The original ritter maintenance grease is available for delivery for maintaining (regreasing) the food slicer.

SERVICE, REPAIRS AND SPARE PARTS

Please contact your local after-sales service for service, repairs and spare parts.

See www.ritterwerk.de

TECHNICAL DATA

The appliance complies with the CE specifications.

Mains voltage/power consumption: Refer to the type label on the underside of the appliance.

Slice thickness:
0 mm to approx. 20 mm

Power consumption when the appliance is switched off: 0 W

Switch-off delay: 0 min

WARRANTY

This manual food slicer comes with a 2-year manufacturer's warranty, calculated from the date of purchase and in accordance with EU warranty directives. Your legal warranty claims according to Section 437 ff. BGB (German Civil Code) remain unaffected by this regulation. The manufacturer warranty applies to all devices sold within the European Union. For details of the warranty conditions, see www.ritterwerk.de/warranty.

EXPLANATION OF SYMBOLS

Symbol	Explanation
CE	CE marking: The product complies with the applicable requirements of the European Union.
	The product was put on the market after 13 August 2005. It must not be disposed of as normal domestic waste. The crossed-out wheelie bin symbol indicates that separate collection is required.
	Suitable for contact with foodstuffs
	Protection class II equipment

INSTRUCTIONS DE SÉCURITÉ GÉNÉRALES

Pour éviter de se blesser ou d'endommager l'appareil, respecter impérativement les instructions de sécurité énoncées ci-après :

– Utiliser la trancheuse universelle uniquement à des fins domestiques, et non industrielles.
– Ne jamais poser l'appareil sur une surface chaude ou à proximité d'une flamme non protégée.
– Utiliser exclusivement les accessoires fournis.
– Utiliser exclusivement des câbles de rallonge appropriés.
– Ne pas plier le câble secteur. Ne pas enrouler le câble autour de l'appareil.
– Installer le câble secteur de manière à ce qu'il n'entre jamais en contact avec des objets chauds ou à arêtes vives.
– Ne commencer à travailler avec l'appareil que lorsqu'il est installé sur un support stable.
– L'appareil peut être utilisé par des personnes ayant des capacités physiques, sensorielles ou mentales réduites ou ne disposant pas de l'expérience et/ou des connaissances requises, à condition qu'elles soient surveillées ou qu'elles aient reçu des instructions sur l'utilisation et soient conscientes des dangers qui en résultent.
– Les enfants ne doivent pas jouer avec l'appareil.
– L'appareil doit toujours être mis hors tension s'il n'est pas sous surveillance et avant d'être démonté, remonté ou nettoyé.
– Cet appareil ne doit pas être utilisé par des enfants. L'appareil et son cordon d'alimentation doivent être tenus éloignés des enfants.
– Brancher l'appareil uniquement sur une source de tension alternative adéquate, conforme aux indications figurant sur la plaque signalétique.
– Ne jamais laisser l'appareil hors surveillance lorsqu'il est en service.
– Ne pas couper de produits congelés, de produits alimentaires chauds, d'os, d'aliments à gros noyaux, de rôtis en filet ou d'aliments emballés !
– Ne jamais laisser l'appareil fonctionner pendant plus de 5 minutes d'affilée.

Risque de décharge électrique

– Débrancher toujours la fiche secteur de la prise de courant en cas de panne, avant de nettoyer l'appareil ou lorsqu'il n'est pas utilisé. Tirer sur la fiche et non sur le câble.
– Ne jamais plonger l'appareil dans l'eau. Ne pas exposer l'appareil à la pluie ou à d'autres sources d'humidité. Si l'appareil devait toutefois tomber dans l'eau, débrancher d'abord la fiche secteur de la prise de courant, puis sortir l'appareil de l'eau. Faire ensuite vérifier l'appareil dans un centre de service après-vente agréé avant de le remettre en marche.
– Ne jamais utiliser l'appareil avec des mains humides. Ne pas l'employer lorsqu'il est humide ou mouillé, ou si vous vous trouvez sur un sol humide. Ne pas utiliser l'appareil en plein air.
– Cesser aussitôt d'utiliser l'appareil si certains de ses éléments sont endommagés et contacter le service après-vente ritter.
– Si le câble secteur est endommagé, il doit être remplacé par le fabricant, son service après-vente ou une personne disposant de la qualification requise, afin d'exclure tout risque.

Risques de blessures

– Ne pas utiliser cet appareil sans chariot ou pousse-restes, à moins que la taille et la forme du produit à trancher ne le permettent pas.
– Mettre l'appareil hors tension et le débrancher avant de remplacer des accessoires ou des pièces mobiles en cours de fonctionnement.
– La lame est très coupante.
– En cours de fonctionnement, ne jamais toucher la lame !
– Avant de nettoyer l'appareil, le mettre hors tension, débrancher la fiche secteur de la prise de courant et placer le bouton de réglage de l'épaisseur de coupe en position « 0 ».
– La lame continue de tourner quelques instants après la mise hors tension.
– Il convient de faire particulièrement attention lors de la manipulation et du nettoyage de la lame.

Déplier les graphiques qui se trouvent à l'avant et à l'arrière du manuel.
Lire attentivement la notice d'utilisation avant la mise en service de l'appareil. Conserver la notice d'utilisation et la laisser avec l'appareil lorsque celui-ci est vendu.
La dernière version de la notice d'utilisation est également disponible sous www.ritterwerk.de.

USAGE CONFORME

La trancheuse universelle sert à couper les produits alimentaires courants.

La trancheuse universelle est conçue pour le contact avec les denrées alimentaires.

Une utilisation non conforme ou inadaptée peut être à l'origine de graves blessures ou endommager l'appareil. Les clauses de garantie et la responsabilité du fabricant n'ont plus cours de validité dans ce cas.

MISE EN SERVICE

Préparation
Sortir avec précaution l'appareil de l'emballage. Sortir tous les éléments de l'emballage et les conserver avec celui-ci. Nettoyer l'appareil avant de le mettre en contact avec des produits alimentaires (voir NETTOYAGE).

Installation de l'appareil
• Placer l'appareil sur un support plan, antidérapant, à proximité immédiate d'une prise de courant.

A Placer le chariot (7) avec les traverses de guidage (sur le dessous du chariot) au centre de la rainure de guidage de l'appareil, puis appuyer dessus verticalement avec un peu de force jusqu'à ce qu'il s'enclenche de manière audible.

B Glisser le pousse-restes (8) sur la poignée du chariot.

C Tirer la longueur de câble secteur (11) nécessaire hors du range cordon (5), sous l'appareil.
• Brancher la fiche dans la prise de courant.

DÉCOUPE

D Régler l'épaisseur de coupe souhaitée au moyen du bouton de réglage de l'épaisseur de coupe (2).

Info :
La graduation de réglage de l'épaisseur de coupe n'est pas un repère en millimètres. Pour des raisons de sécurité, la position « 0 » est prévue pour recouvrir la lame de coupe.

E Placer le produit sur le chariot (7). Le pousser légèrement au moyen du pousse-restes (8) contre la plaque protège-lame (4).

F Se protéger les mains en utilisant toujours le chariot et, le cas échéant, le pousse-restes. Exception : produit de coupe surdimensionné.

G Mise sous tension de l'appareil :

• Appuyer avec l'index ou le majeur sur la protection contre la mise sous tension (1a) et la maintenir enfoncée.

• Appuyer avec le pouce sur la touche de mise sous tension (1b).

Deux modes de fonctionnement sont disponibles :

Mode courte durée : Maintenir les deux touches du dispositif de mise sous tension enfoncées. La lame (10) fonctionne tant que la touche de mise sous tension est enfoncée.

Mode continu : Relâcher d'abord la protection contre la mise sous tension, puis la touche de mise sous tension. La lame fonctionne tant que la protection contre la mise sous tension n'est pas de nouveau enfoncée.

Info :
N'utiliser l'appareil que 5 minutes maximum en mode continu.

• Presser le produit à couper contre la lame en rotation et avancer peu à peu.

• Lorsque la coupe est terminée, attendre jusqu'à ce que la lame soit complètement arrêtée.

• Après chaque utilisation, ramener le bouton de réglage de l'épaisseur de coupe sur « 0 » afin de recouvrir la lame tranchante et éviter tout risque de blessures.

H Sortir le plateau de réception des tranches (3) de l'appareil par la gauche.

NETTOYAGE

Attention :
Avant de nettoyer l'appareil, le mettre hors tension, débrancher la fiche secteur de la prise de courant et placer le bouton de réglage de l'épaisseur de coupe (2) en position « 0 ».

Pour éviter que les résidus putrescibles ne puissent s'agglutiner, nettoyer régulièrement la trancheuse universelle. La lame doit également être nettoyée régulièrement comme décrit ci-après afin de préserver sa surface inoxydable.

Info :
Les résidus de nourriture sont susceptibles d'attaquer le matériau de la lame et de provoquer l'apparition de rouille.

Préparation

• Sortir le plateau de réception des tranches (3) de l'appareil par la gauche.

• Retirer le pousse-restes (8).

I Sortir le chariot (7) vers soi, puis le soulever verticalement avec un peu de force pour le sortir de la rainure de guidage.

Démontage de la lame :

K Ouvrir le dispositif de serrage de la lame (9) intégré dans le recouvrement de la lame et le tourner dans le sens horaire (comme indiqué par le symbole de cadenas sur le recouvrement) jusqu'à ce que l'ensemble du recouvrement de la lame puisse être retiré.

L Appuyer d'une main sur la lame par l'arrière pour la desserrer. Saisir la lame en son centre et la sortir avec la roue dentée.

Après chaque utilisation

• Essuyer le boîtier ainsi que toutes les pièces qui ont été enlevées, y compris la lame, à l'aide d'un chiffon humide.

De temps à autre

• Nettoyer minutieusement toutes les pièces qui ont été enlevées, y compris la lame, dans de l'eau chaude (pas au lave-vaisselle).

• Nettoyer le boîtier à l'arrière de la lame avec un chiffon sec/un pinceau.

Info :
Ne pas utiliser de produits abrasifs, d'éponges à surface rugueuse ou de brosses dures.

• Sécher toutes les pièces qui ont été rincées.

• Lubrifier la roue dentée de la lame avec un peu de graisse d'entretien ritter (ou bien avec de la vaseline).

• Remonter la lame.

ENTRETIEN

La trancheuse universelle ne requiert aucun entretien. Nous recommandons toutefois de lubrifier de temps à autre le guidage du chariot avec un peu de graisse d'entretien ritter ou de la vaseline afin de préserver son bon fonctionnement.

ENTREPOSAGE

Entreposer l'appareil de manière à ce que les enfants ne puissent pas y avoir accès.

ÉLIMINATION DES DÉCHETS D'ÉQUIPEMENTS ÉLECTRIQUES ET ÉLECTRONIQUES (DEEE)



Ce symbole indique que ce produit ne doit pas être éliminé avec les déchets municipaux non triés. Il existe un système séparé (gratuit) pour la collecte et le retour des DEEE. Pour plus d'informations, s'adresser à l'administration municipale ou au magasin où le produit a été acheté. Veiller à ce que ce produit soit éliminé correctement contribue à éviter d'éventuelles conséquences négatives pour l'environnement et la santé humaine et à préserver les ressources naturelles.

RÈGLEMENT REACH

Voir aussi le site www.ritterwerk.de

ACCESSOIRES SPÉCIAUX

Une lame de coupe lisse est disponible pour couper la viande, le saucisson et la charcuterie.

De la graisse d'entretien ritter est disponible pour la lubrification de la trancheuse universelle (graissage).

SERVICE, RÉPARATIONS ET PIÈCES DE RECHANGE

Prière de contacter le service après-vente local pour les questions de service, de réparations et de pièces de rechange !

Voir aussi le site www.ritterwerk.de

CARACTÉRISTIQUES TECHNIQUES

L'appareil satisfait aux prescriptions CE.

Tension secteur/puissance absorbée : voir plaque signalétique sur le dessous de l'appareil

Épaisseur de coupe :
0 mm à 20 mm env.

Consommation électrique lorsque l'appareil est éteint : 0 W

Temps nécessaire pour que l'appareil soit éteint : 0 min

DÉCLARATION DE GARANTIE

Nous offrons pour cette trancheuse universelle ritter une garantie fabricant de 2 ans à compter de la date d'achat et conformément aux directives de l'UE en termes de garantie. Vos droits légaux à la garantie selon les articles 437 et suivants du code civil allemand (BBG) ne sont pas affectés par ce règlement. La garantie du fabricant s'applique à tous les appareils vendus au sein de l'Union européenne. Vous trouverez les conditions de la garantie à l'adresse suivante www.ritterwerk.de/warranty.

EXPLICATION DES SYMBOLES

Symbole	Explication
CE	Marquage CE : le produit est conforme aux exigences applicables de l'Union européenne.
	Le produit a été mis sur le marché après le 13 août 2005. Il ne doit pas être jeté avec les déchets ménagers normaux. Le symbole de la poubelle barrée indique la nécessité d'une collecte séparée. 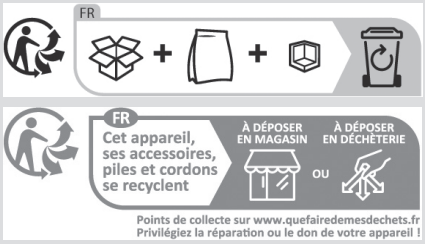
	Compatibilité avec le contact alimentaire
	Appareil de classe de protection II

ОБЩИ УКАЗАНИЯ ЗА БЕЗОПАСНОСТ

За да избегнете наранявания или повреда на уреда, непременно съблюдавайте следващите указания за безопасност:

– Използвайте универсалния уред за рязане само в домакинството и не за промишлени цели.
– Никога не поставяйте уреда върху горещи повърхности или в близост до открити пламъци.
– Използвайте само включените в доставката принадлежности.
– Използвайте само изправни удължители.
– Не прегъвайте мрежовия кабел. Не навивайте кабела около уреда.
– Положете мрежовия кабел така, че да не се допира до горещи предмети или такива с остри ръбове.
– Работете с уреда само след като е бил правилно монтиран.
– Уредът може да се използва от лица с намалени физически, сетивни или умствени способности или лица без опит и/или знания само под надзор или ако са инструктирани за безопасната употреба на уреда и разбират евентуалните опасности, произтичащи от това.
– Не е разрешено деца да си играят с уреда.
– Когато е без надзор и преди сглобяването, разглобяването или почистването, уредът трябва винаги да се изключва от мрежата.
– Този уред не трябва да се използва от деца. Уредът и неговият съединителен кабел трябва да се държат далеч от деца.
– Свързвайте уреда само към подходящ източник на променливо напрежение, който отговаря на данните върху фирмената табелка.
– Не оставяйте уреда без надзор по време на работа.
– Не режете дълбоко замразени храни, горещи хранителни продукти, кокали, хранителни продукти с големи костилки, месо за печене в мрежичка или хранителни продукти с опаковка!
– Никога не оставяйте уреда да работи непрекъснато над 5 минути.

Опасност от токов удар

– При аварии, преди всяко почистване и когато уредът не се ползва, винаги изваждайте мрежовия щепсел от контакта. При това издърпвайте за щепсела, а не за кабела.
– Никога не потапяйте уреда във вода. Никога не използвайте уреда при дъжд или друга влага. Ако все пак уредът някога падне във вода, първо издърпайте мрежовия щепсел от контакта и тогава извадете уреда от водата. След това оставете уредът да бъде проверен в оторизиран сервиз, преди отново да работите с него.
– Не използвайте уреда с влажни ръце. Не го използвайте, ако е влажен или мокър или Вие стоите върху влажен под. Не използвайте уреда на открито.
– При повреди на части от уреда веднага прекратете работата и се свържете със сервизната служба на ritter.
– Ако мрежовият кабел е повреден, той трябва да се смени от производителя, неговата сервизна служба или лица с подобна квалификация, за да се избегнат опасности.

Опасност от нараняване

– Този уред не трябва да се ползва без направляваща повърхност за нарязвания продукт или държач за остатъка, освен в случаите, когато големината или формата на нарязвания продукт не позволяват употребата им.
– Преди смяната на принадлежности или допълнителни части, които се движат при работа, уредът трябва да се изключи и извади от електрическата мрежа.
– Дисковият нож е много остър.
– При работа на уреда в никакъв случай не докосвайте дисковия нож!

– Преди почистването изключете уреда, издърпайте мрежовия щепсел от контакта и завъртете регулатора на дебелината на рязане в позиция „0“.
– След изключването дисковият нож продължава за кратко да се движи по инерция.
– Бъдете особено внимателни при работа с или почистване на ножа.

Прегледайте графиките в началото и в края на книжката. Моля, прочетете внимателно ръководството за употреба преди пускането на уреда в експлоатация. Запазете ръководството за употреба и при предоставяне на уреда на друго лице го предайте с него. Актуалното ръководство за употреба е налично също така на www.ritterwerk.de.

ПРЕДНАЗНАЧЕНИЕ

Универсалният уред за рязане служи за нарязване на обичайни за домакинството хранителни продукти.

Универсалният уред за рязане е подходящ за контакт с храна.

Използването не по предназначение или грешното обслужване могат да доведат до тежки наранявания или до повреда на уреда. В такъв случай отпадат всички гаранционни претенции и претенции към качеството.

ПУСКАНЕ В ЕКСПЛОАТАЦИЯ

Подготовка

Внимателно извадете уреда от опаковката. Отстранете всички опаковъчни материали и ги запазете заедно с опаковката. Почистете уреда, преди да влезе в контакт с хранителни продукти (вижте „ПОЧИСТВАНЕ“).

Монтаж на уреда

• Поставете уреда върху равна, нехлъзгаща се основа, в непосредствена близост до контакт.

A Поставете направляващата повърхност за нарязан продукт (7) с направляващи релси (от долната страна на направляващата повърхност) по средата на направляващия жлеб на уреда и с малко сила я натиснете вертикално надолу, докато чуете, че се фиксира.

B Избутайте държача за остатъка (8) върху ръкохватката на направляващата повърхност за нарязвания продукт.

C Издърпайте необходимата дължина на мрежовия кабел (11) от отделението за съхранение на кабела (5) под уреда.

• Включете мрежовия кабел в контакта.

РЯЗАНЕ

D С бутона за регулиране на дебелината на рязане (2) настройте желаната дебелина.

Информация:
Скалата за регулиране на дебелината на рязане не е милиметрова скала. От съображения за безопасност позицията „0“ е изпълнена така, че да покрива ножа.

E Поставете нарязвания продукт върху направляващата повърхност за нарязвания продукт (7). Натиснете я леко с държача за остатъка от продукта (8) срещу ограничителната плоча (4).

F Пазете ръцете си, като винаги използвате направляващата повърхност за нарязвания продукт и евентуално държача за остатъка. Изключение: много голям нарязван продукт.

G Включете уреда:

• Натиснете с показалеца или средния пръст блокировката срещу включване (1a) и я задръжте натисната.

• Натиснете с палеца бутона за включване (1b).

Можете да изберете между два режима на работа:

Кратковременен режим на работа: Задръжте натиснати и двата бутона на системата за включване. Дисковият нож (10) се върти, докато пуснете бутона за включване.

Продължителен режим на работа: Пуснете първо блокировката срещу включване, а след това бутона за включване. Дисковият нож се върти, докато натиснете отново блокировката срещу включване.

Информация:
Използвайте уреда максимум 5 минути в продължителен режим на работа.

• При работещ уред премествайте нарязвания продукт с леко подаване към дисковия нож.

• След приключване на рязането изчакайте, докато дисковият нож спре напълно.

• След всяка употреба завъртайте регулатора на дебелината на рязане в позиция „0“, за да покриете острия дисков нож и да избегнете наранявания.

H Издърпайте тавата за събиране на нарязвания продукт (3) наляво от уреда.

ПОЧИСТВАНЕ

Внимание:
Преди почистването изключете уреда, издърпайте мрежовия щепсел от контакта и завъртете регулатора на дебелината на рязане (2) в позиция „0“.

За да не могат да се набиват разваляющи се остатъци, почиствайте редовно универсалния уред за рязане. Дисковият нож също трябва да се почиства редовно, както е описано по-долу, за да се запази неръждаемата му повърхност.

Информация:
След известно време остатъците от хранителни продукти могат да разядат материала на дисковия нож и да доведат до появата на ръжда.

Подготовка

• Издърпайте тавата за събиране на нарязвания продукт (3) наляво от уреда.

• Свалете държача за остатъка (8).

I Издърпайте направляващата повърхност за нарязвания продукт (7) към себе си и след това с малко сила я повдигнете вертикално нагоре от направляващия жлеб.

Разглобете дисковия нож:

K Отворете блокировката за ножа (9), която е интегрирана в капака на ножа, и я завъртете по посока на часовниковата стрелка (както е показано със символа за катинар на капака), докато се премахне целият капак на ножа.

L Натиснете с ръка задната част на дисковия нож, за да го разхлабите. Хванете дисковия нож в центъра на въртене и го свалете заедно със зъбното колело.

След всеки процес на рязане

• Избършете корпуса и всички свалени части, включително дисковия нож, с влажна кърпа.

От време на време

• Почистете основно всички свалени части, включително дисковия нож, с топла вода и препарат за миене на съдове (не в миялна машина).

• Почистете корпуса зад ножа със суха кърпа/четка.

Информация:
Не използвайте абразивни препарати, гъби с груби повърхности или твърди четки.

• Подсушете всички изплакнати части.

• Смажете зъбното колело на дисковия нож с малко смазка за поддръжка на ritter (или по избор с малко вазелин).

• Монтирайте отново дисковия нож.

ПОДДРЪЖКА

Универсалният уред за рязане няма нужда от поддръжка. Все пак Ви препоръчваме понякога да смазвате допълнително воденето на направляващата повърхност за нарязвания продукт с малко смазка за поддръжка на ritter или вазелин, за да запазите плавния ход.

СЪХРАНЕНИЕ

Съхранявайте уреда недостъпен за деца.

ИЗХВЪРЛЯНЕ НА УПОТРЕБЯВАНИ ЕЛЕКТРИЧЕСКИ И ЕЛЕКТРОННИ УРЕДИ



Символът указва, че този продукт не трябва да бъде изхвърлян с несортирани битови отпадъци. Съществува отделна (безплатна) система за събиране и връщане на употребявани електрически и електронни уреди. За повече информация се обърнете към Вашата общинска администрация или към търговския обект, от който сте закупили продукта. Вашата грижа за правилното изхвърляне на продукта допринася както за намаляване на възможни негативни последствия върху природата и човешкото здраве, така и за запазване на природните ресурси.

РЕГЛАМЕНТ REACH

Вижте www.ritterwerk.de

СПЕЦИАЛНИ ПРИНАДЛЕЖНОСТИ

Специално за рязане на месо, колбаси и шунка се предлага дисков нож без зъби.

За поддръжката на универсалния уред за рязане (допълнително смазване) се предлага оригиналната смазка за поддръжка на ritter.

СЕРВИЗ, РЕМОНТИ И РЕЗЕРВНИ ЧАСТИ

За сервиз, ремонти и резервни части, моля, свържете се с местната сервизна служба!

Вижте www.ritterwerk.de

ТЕХНИЧЕСКИ ДАННИ

Уредът отговаря на предписанията CE.

Мрежово напрежение/консумирана мощност: вижте фирмената табелка от долната страна на уреда

Дебелина на рязане:
0 mm до около 20 mm

Консумация на ток в изключено състояние: 0 W

Време до достигане на изключено състояние: 0 мин.

УТОЧНЕНИЕ ОТНОСНО ГАРАНЦИЯТА

За този универсален уред за рязане на ritter предоставяме 2-годишна гаранция на производителя, смятано от деня на покупката и в съответствие с директивите на ЕС за гаранционната политика. Съгласно чл. 437 и сл. от BGB (Федералния граждански кодекс) Вашето законно право на гаранционен иск не е засегнато от тази нормативна уредба. Гаранцията на производителя важи за всички уреди, закупени на територията на Европейския съюз. Може да се запознаете с гаранционните условия на адрес www.ritterwerk.de/warranty.

ОБЯСНЕНИЕ НА СИМВОЛИТЕ

Символ	Обяснение
CE	CE маркировка: Продуктът отговаря на действащите изисквания на Европейския съюз.
	Продуктът е пуснат на пазара след 13 август 2005 г. Забранено е изхвърлянето на продукта с обикновените битови отпадъци. Символът със зачеркнатия контейнер за отпадъци указва необходимостта от разделно събиране.
	Подходящ за контакт с хранителни продукти
	Уред с клас на защита II

VŠEOBECNÉ BEZPEČNOSTNÍ PŘEDPISY

Abyste zabránili poranění osob nebo poškození přístroje, bezpodmínečně dodržujte následující bezpečnostní pokyny:

– Univerzální kráječ je určen jen pro použití v domácnosti, nikoli pro živnostenské podnikání.
– Přístroj nikdy nestavějte na horké plochy nebo do blízkosti otevřeného ohně.
– Používejte výhradně příslušenství dodané s přístrojem.
– Používejte výhradně prodlužovací kabel předpisového provedení.
– Kabel nezalamujte. Kabel neovíjejte kolem přístroje.
– Síťový kabel veďte takovou cestou, aby se nedostal do styku s horkými předměty ani předměty s ostrými hranami.
– S přístrojem pracujte teprve tehdy, když je bezpečně umístěn.
– Tento přístroj mohou používat i osoby s omezenými psychickými, smyslovými nebo duševními schopnostmi či nedostatečnými zkušenostmi nebo znalostmi, pokud jsou pod dohledem nebo byly poučeny o bezpečném používání přístroje a chápou rizika z toho vyplývající.
– Děti si nesmějí s přístrojem hrát.
– V době, kdy přístroj není pod dohledem, a před montáží, demontáží nebo čištěním odpojujte přístroj od napájení.
– Tento přístroj nesmí používat děti. Přístroj i napájecí kabel uchovávejte mimo dosah dětí.
– Přístroj připojujte výhradně ke střídavým napájecím zdrojům odpovídajícím údajům na typovém štítku.
– Během provozu nenechávejte přístroj bez dozoru.
– Nekrájejte hluboce zmrazený materiál, horké potraviny, kosti, potraviny s velkými jádry, pečeni v síti ani potraviny v obalu.
– Přístroj nenechávejte běžet bez přestávky déle než 5 minut.

Nebezpečí úrazu elektrickým proudem

– Při poruchách provozu, před každým čištěním a když přístroj nepoužíváte, vždy vytáhněte síťovou zástrčku ze zásuvky. Tahejte přitom za vidlici, nikoli za kabel.
– Přístroj nikdy neponořujte do vody. Přístroj nikdy nevystavujte dešti nebo jinému působení vlhkosti. Pokud by přístroj přece jen spadl do vody, vytáhněte nejprve síťovou vidlici ze zásuvky a teprve potom vytahujte přístroj z vody. Předtím, než přístroj opět uvedete do provozu, jej nechejte přezkoušet v autorizovaném servisu.
– Přístroj neberte do vlhkých rukou. Nepoužívejte jej, jestliže je mokrý nebo vlhký, nebo když stojíte na mokré podlaze. Přístroj nepoužívejte venku.
– Při jakémkoli poškození součástí přístroje ihned přestaňte přístroj používat a obraťte se na zákaznický servis ritter.
– Pokud je poškozen síťový kabel, musí ho vyměnit výrobce, jeho zákaznický servis nebo příslušně kvalifikovaná osoba, aby nedošlo k ohrožení bezpečnosti.

Nebezpečí poranění

– Tento přístroj nesmí být používán bez saní pro krájený materiál nebo bez posuvného držáku, pokud se nejedná o práci s materiálem, jehož velikost nebo tvar je mimo jejich meze.
– Před výměnou příslušenství nebo doplňků, které se za provozu pohybují, musíte přístroj vypnout a odpojit ho od napájení.
– Kotoučový nůž je velmi ostrý.
– Při provozu se v žádném případě nedotýkejte kotoučového nože!
– Před čištěním přístroj vypněte, vytáhněte síťovou vidlici ze zásuvky a kotouč pro seřízení tloušťky řezu přestavte do polohy „0“.
– Kotoučový nůž po vypnutí pohonu ještě určitou dobu dobíhá.
– Při manipulaci s nožem a jeho čištění je třeba dbát zvláštní opatrnosti.

Odklopte přední a zadní obálku s obrázky.
Před uvedením přístroje do provozu si podrobně přečtěte tento návod k obsluze. Návod k obsluze uschovejte a předejte jej dalšímu uživateli spolu s přístrojem.
Aktuální návod k obsluze máte k dispozici i na webu www.ritterwerk.de.

POUŽITÍ V SOULADU S URČENÍM

Univerzální kráječ slouží ke krájení běžných potravin v domácnosti.



Univerzální kráječ je určen pro kontakt s potravinami.

Použití v rozporu s určením nebo nesprávná obsluha mohou vést k závažným zraněním nebo k poškození přístroje. V takovém případě jsou vyloučeny veškeré nároky na případné plnění ze záruky.

UVEDENÍ DO PROVOZU

Příprava
Přístroj opatrně vyjměte z obalu. Odstraňte veškeré součásti balení a uložte je společně s obalem. Než se přístroj dostane do styku s potravinami, očistěte jej (viz část ČIŠTĚNÍ).

Umístění přístroje
- Přístroj postavte na rovnou, neklouzavou plochu v bezprostřední blízkosti síťové zásuvky.

A Umístěte saně pro krájený materiál (7) vodicími výstupky (na spodní straně saní pro krájený materiál) do středu vodicí drážky zařízení a poté je zatlačte svisle dolů – určitou silou, dokud slyšitelně nezacvakne.

B Na úchyt saní pro krájený materiál nasuňte posuvný držák (8).

C Ze schránky na kabel (5) pod přístrojem vytáhněte potřebnou délku síťového kabelu (11).

- Zapojte zástrčku do elektrické zásuvky.

KRÁJENÍ

D Pomocí kotouče pro seřízení tloušťky řezu (2) nastavte požadovanou tloušťku řezu.

Informace:
Stupnice pro seřízení tloušťky řezu není číslována v milimetrech. Poloha „0“ odpovídá zakrytí nože z bezpečnostních důvodů.

E Položte krájený materiál na saně pro krájený materiál (7). Pomocí posuvného držáku (8) jej mírně přitlačujte k opěrné desce (4).

F Abyste si chránili ruce, používejte vždy saně pro krájený materiál a případně posuvný držák. Výjimka: nadměrná velikost krájeného materiálu.

G Zapněte přístroj:

- Ukazováčkem nebo prostředníčkem stiskněte pojistku snímače (1a) a podržte ji stisknutou.
- Palcem stiskněte spínač (1b).

Lze vybrat jeden ze dvou druhů provozu, které jsou k dispozici:

Krátkodobý chod: Podržte obě tlačítka stisknutá. Kotoučový nůž (10) se otáčí, dokud neuvolníte spínač.

Trvalý chod: Nejprve uvolněte pojistku spínače a poté spínač. Kotoučový nůž se otáčí, dokud znovu nestisknete pojistku spínače.

Informace:
Na trvalý chod nechávejte přístroj pracovat maximálně 5 minut.

- Když přístroj běží, přisunujte krájený materiál mírným tlakem proti kotoučovému noži.
- Po dokončení krájení vyčkejte, až se kotoučový nůž úplně zastaví.
- Po každém použití přestavte kotouč pro seřízení tloušťky řezu do polohy „0“, aby byl ostrý kotoučový nůž zakryt a zabránili jste poranění.

H Vytáhněte záchytnou misku pro krájený materiál (3) z přístroje směrem doleva.

ČIŠTĚNÍ

Pozor:
Před čištěním přístroj vypněte, vytáhněte síťovou vidlici ze zásuvky a kotouč pro seřízení tloušťky řezu (2) přestavte do polohy „0“.

Univerzální kráječ pravidelně čistěte, aby se v něm neusazovaly rozkládající se zbytky. Kotoučový nůž pravidelně čistěte podle následujícího návodu, aby jeho povrch nekorodoval.

Informace:
Zbytky potravin mohou po určité době narušit materiál kotoučového nože a způsobit korozi.

Příprava

- Vytáhněte záchytnou misku pro krájený materiál (3) z přístroje směrem doleva.
- Sejměte posuvný držák (8).

I Zatáhněte saně pro krájený materiál (7) směrem k sobě a zvedněte je mírnou silou svisle z vodicího roštu.

Demontujte kotoučový nůž:

K Vyklopte uzávěr nože (9), který je integrován v krytu nože, a otočte jím ve směru hodinových ručiček (jak ukazuje symbol zámku na krytu), dokud nebude možné sejmout celý kryt nože.

L Jednou rukou zatlačte na zadní část kotoučového nože a uvolněte ho. Kotoučový nůž uchopte ve středu otáčení a vyjměte ho i s ozubeným kolem.

Po každém krájení

- Plášť a všechny demontované díly včetně kotoučového nože otřete vlhkou utěrkou.

Občas

• Demontované díly včetně kotoučového nože důkladně očistěte v teplé vodě s prostředkem na mytí nádobí (nikoli v myčce).

• Očistěte kryt za nožem suchou utěrkou, příp. štětcem.

Informace:
Nepoužívejte abrazivní prostředky, houbičky s drsným povrchem nebo tvrdé kartáče.

• Všechny umyté díly vysušte.

• Namažte ozubené kolo kotoučového nože trochou maziva ritter (nebo volitelně trochou vazelíny).

• Nasaďte kotoučový nůž na místo.

ÚDRŽBA

Univerzální kráječ je bezúdržbové zařízení. Přesto vám doporučujeme příležitostně promazat trochou maziva ritter nebo vazelíny vodicí lišty saní pro krájený materiál, aby se saně pohybovaly lehce.

UKLÁDÁNÍ

Přístroj ukládejte tak, aby byl mimo dosah dětí.

LIKVIDACE ODPADU Z ELEKTRICKÝCH A ELEKTRONICKÝCH ZAŘÍZENÍ (OEEZ)



Tento symbol označuje, že tento výrobek nesmí být likvidován s netříděným komunálním odpadem. Existuje samostatný (bezplatný) systém sběru a vracení OEEZ. Další informace vám poskytne místní úřad nebo obchod, kde jste výrobek zakoupili. Zajištěním správné likvidace tohoto výrobku pomůžete předcházet potenciálním negativním dopadům na životní prostředí a lidské zdraví a šetřit přírodní zdroje.

PŘEDPIS REACH

Viz www.ritterwerk.de

ZVLÁŠTNÍ PŘÍSLUŠENSTVÍ

Pro krájení masa, salámů a šunky je možné objednat speciální kotoučový nůž bez zubů.

Pro údržbu (domazávání) univerzálního kráječe je možné objednat originální mazivo ritter.

SERVIS, OPRAVY A NÁHRADNÍ DÍLY

Při potřebě servisu, oprav a obstarání náhradních dílů se obracejte na místní zákaznický servis.

Viz www.ritterwerk.de

TECHNICKÉ ÚDAJE

Přístroj vyhovuje předpisům CE.

Napájecí napětí a příkon najdete na výrobním štítku na spodní straně přístroje

Tloušťka řezu:
0 mm až cca 20 mm

Spotřeba proudu ve vypnutém stavu: 0 W

Doba do dosažení vypnutého stavu: 0 min

ZÁRUKA

Na tento univerzální kráječ ritter poskytujeme dvouletou záruku výrobce, počítanou od data zakoupení a odpovídající záručním předpisům EU. Vaše zákonné nároky ze záruky podle § 437 a násl. BGB (německého občanského zákoníku) zůstávají tímto nařízením nedotčeny. Záruka výrobce se vztahuje na všechna zařízení prodávaná v Evropské unii. Záruční podmínky si můžete prohlédnout na www.ritterwerk.de/warranty.

VÝZNAM SYMBOLŮ

Symbol	Význam
CE	Označení CE: Výrobek odpovídá platným nařízením Evropské unie.
	Výrobek byl uveden na trh po 13. srpnu 2005. Nesmí být likvidován s běžným domovním odpadem. Symbol přeškrtnutého kontejneru upozorňuje na nutnost třídění odpadu.
	Určeno pro kontakt s potravinami
	Přístroj třídy ochrany II

GENERELLE SIKKERHEDSANVISNINGER

For at undgå kvæstelser eller skader på maskinen skal de følgende sikkerhedsanvisninger overholdes:

– Anvend kun multiskæremaskinen i den private husholdning og ikke erhvervsmæssigt.
– Stil aldrig maskinen på varme overflader eller i nærheden af åben ild.
– Anvend udelukkende det medleverede udstyr.
– Anvend udelukkende korrekte forlængerledninger.
– Knæk ikke netledningen. Ledningen må ikke vikles rundt om maskinen.
– Træk netledningen på en sådan måde, at den ikke kan komme i berøring med varme eller skarpe genstande.
– Arbejd først med maskinen, når den er stillet sikkert op.
– Denne maskine kan anvendes af personer med reducerede fysiske, sensoriske eller mentale evner eller mangel på erfaring og/eller viden, hvis de er under opsyn eller har fået undervisning i sikker brug og har forstået farerne i forbindelse med brugen.
– Børn må ikke lege med maskinen.
– Maskinen skal altid frakobles, hvis den ikke er under opsyn og inden montering, afmontering eller rengøring.
– Denne maskine må ikke anvendes af børn. Maskinen og tilslutningsledningen skal opbevares uden for børns rækkevidde.
– Tilslut kun maskinen ved egnet vekselspænding, der svarer til angivelserne på typeskiltet.
– Hold maskinen under opsyn ved brug.
– Skær ikke dybfrostmad, varme levnedsmidler, ben, levnedsmidler med store kerner, stege i net eller levnedsmidler i emballage!
– Lad ikke maskinen køre uafbrudt længere end 5 minutter.

Fare for stød

– Træk altid stikket ud af stikkontakten ved driftsforstyrrelser, før hver rengøring eller hvis maskinen ikke anvendes. Træk i stikket og ikke i ledningen.
– Dyp aldrig maskinen i vand. Udsæt aldrig maskinen for regn eller anden form for fugtighed. Hvis maskinen alligevel skulle falde ned i vandet, skal du først trække stikket ud af stikkontakten og derefter tage maskinen op af vandet. Få derefter kontrolleret maskinen af et godkendt servicested, før den atter tages i brug.
– Anvend ikke maskinen med fugtige hænder. Anvend den ikke, hvis det er fugtigt eller vådt, eller hvis du står på et fugtigt gulv. Anvend ikke maskinen udenfor.
– Stands straks brugen ved beskadigelse af produktdele, og kontakt ritter-kundeservice.
– Hvis netledningen beskadiges, skal den udskiftes af producenten, kundeservicen eller lignende, kvalificerede personer, så farer undgås.

Fare for kvæstelser

– Denne maskine må ikke anvendes uden skiveslæde eller sikkerhedsholder medmindre størrelsen eller formen på madvaren ikke muliggør brugen af disse.
– Før udskiftning af tilbehør eller ekstradele, der bevæges under driften, skal maskinen slukkes og frakobles.
– Rundkniven er meget skarp.
– Rør aldrig ved rundkniven under brugen!
– Sluk maskinen inden rengøringen, træk stikket ud af stikkontakten og drej justeringsknappen for skivetykkelse om på position "0".
– Rundkniven fortsætter med at køre en smule efter frakoblingen.
– Ved håndtering med kniven og ved rengøringen skal man være særligt forsigtig.

Klap grafikkerne i den forreste og bageste bogryg ud.
Læs betjeningsvejledningen omhyggeligt, inden maskinen tages i brug. Opbevar betjeningsvejledningen, og udlever den, hvis maskinen videregives til en anden.
Alternativt er den aktuelle betjeningsvejledning til rådighed på www.ritterwerk.de.

FORMÅL

Multiskæremaskinen anvendes til at skære normale levnedsmidler i husholdningen.

Multiskæremaskinen er egnet til kontakt med levnedsmidler.

Ikke korrekt brug eller forkert betjening kan medføre alvorlige kvæstelser eller beskadigelse af maskinen. I det tilfælde bortfalder samtlige garanti- og ansvarskrav.

IBRUGTAGNING

Forberedelse
Tag maskinen forsigtigt ud af emballagen. Fjern alle emballagedele og opbevar disse sammen med resten af emballagen. Rengør maskinen, før den kommer i kontakt med levnedsmidler (se RENGØRING).

Opstilling af maskinen
• Stil maskinen på et jævnt, skridsikkert underlag i umiddelbar nærhed af stikkontakten.

A Læg skiveslæden (7) med styremellemstykkerne (på undersiden af skiveslæden) centreret i maskinens styrerille, og tryk den derefter med en smule kraft lodret nedad, indtil den går tydeligt i hak.

B Skub sikkerhedsholderen (8) op på skiveslædens håndtag.

C Træk den nødvendige længde netledning (11) ud af ledningsrummet (5) under maskinen.
• Sæt stikket i stikkontakten.

SKÆRING

D Indstil den ønskede skivetykkelse med justeringsknappen for skivetykkelse (2).

Info:
Indstillingsskalaen for skivetykkelsen er ingen millimeterskala. Position "0" er af sikkerhedsmæssige årsager konstrueret som knivdæksel.

E Læg madvarerne på skiveslæden (7). Tryk dem let mod stoppladen (4) med sikkerhedsholderen (8).

F Beskyt hænderne ved altid at anvende skiveslæden og evt. sikkerhedsholderen. Undtagelse: meget store madvarer.

G Tilkobling af maskinen:

• Tryk med pege- og langfinger på tilkoblingssikringen (1a) og hold den nede.
• Tryk på tilkoblingsknappen med tommelfingeren (1b).

Der er to driftsmåder til rådighed:

Kortvarig drift: Hold begge tilkoblingssystemets knapper nede. Rundkniven (10) kører, indtil tilkoblingsknappen slippes.

Permanent drift: Slip først tilkoblingssikringen og derefter tilkoblingsknappen. Rundkniven kører, indtil der atter trykkes på tilkoblingssikringen.

Info:
Anvend maskinen maksimalt 5 minutter i permanent drift.

• Mens maskinen kører, føres madvarerne med let tryk mod rundkniven.
• Når du er færdig med at skære, skal du vente, indtil rundkniven er standset helt.
• Drej justeringsknappen for skivetykkelse om på position "0" efter brugen, så den skarpe rundkniv dækkes til og kvæstelser undgås.

H Træk opsamlingsskålen til madvarer (3) mod venstre ud af maskinen.

RENGØRING

Forsigtig:
Sluk maskinen inden rengøringen, træk stikket ud af stikkontakten og drej justeringsknappen for skivetykkelse (2) om på position "0".

Rengør multiskæremaskinen regelmæssigt, så der ikke sætter sig fordærvelige rester fast. Også rundkniven skal rengøres regelmæssigt som beskrevet nedenfor, så den rustfri overflade bevares.

Info:
Levnedsmiddelrester kan efter et stykke tid angribe rundknivens materiale og medføre rustdannelse.

Forberedelse
• Træk opsamlingsskålen til madvarer (3) mod venstre ud af maskinen.
• Tag sikkerhedsholderen (8) af.

I Træk skiveslæden (7) ind mod dig selv, og løft den med en smule kraft lodret opad ud af styrerillen.

Afmonter rundkniven:

K Klap knivlåsen (9), der er integreret i knivafdækningen op, og drej i urets retning (som vist på afdækningen med lås-symbolet), indtil hele knivafdækningen kan tages af.

L Tryk med en hånd fra bagsiden mod rundkniven, så den løsnes. Tag fat om rundkniven i midten, og tag den af sammen med tandhjulet.

Efter hver skæring af madvarer
• Tør kabinettet samt alle fjernede dele inklusive rundkniven af med en fugtig klud.

Med jævne mellemrum
• Rengør alle fjernede dele inklusive rundkniven grundigt i varmt sæbevand (må ikke kommes i opvaskemaskinen).

• Rengør kabinettet bag kniven med en tør klud/pensel.

Info:
Anvend ikke skuremiddel, svampe med ru overflade eller hårde børster.

• Tør alle opvaskede dele af.

• Smør tandhjulet på rundkniven med lidt ritter-vedligeholdelsesfedt (eller som alternativ med en smule vaseline).

• Montér atter rundkniven.

VEDLIGEHOLDELSE

Multiskæremaskinen er vedligeholdelsesfri. Vi anbefaler dog, at skiveslæden med jævne mellemrum, smøres med en smule ritter-vedligeholdelsesfedt eller vaseline ved slædestyringen, så den fortsat kører let.

OPBEVARING

Maskinen opbevares utilgængeligt for børn.

BORTSKAFFELSE AF AFFALD FRA ELEKTRISK OG ELEKTRONISK UDSTYR



Dette symbol gør opmærksom på, at dette produkt ikke må bortskaffes sammen med usorteret husholdningsaffald. Der findes et separat (gratis) system til indsamling og returnering af affald fra elektrisk og elektronisk udstyr. For yderligere informationer kan du kontakte kommunalforvaltningen eller den forretning, hvor du har købt produktet. Når du sikrer, at dette produkt bortskaffes korrekt, bidrager du til at undgå mulige negative følger for miljøet og menneskers helbred samt opretholdelse af de naturlige ressourcer.

REACH-FORORDNING

Se www.ritterwerk.de

SPECIALTILBEHØR

Specielt til kød, pølse- og skinkepålæg leveres en rundkniv uden tænder.

Til vedligeholdelse af multiskæremaskinen (eftersmøring) kan vi levere det originale ritter-vedligeholdelsesfedt.

SERVICE, REPARATIONER OG RESERVEDELE

Ved service, reparationer og reservedele kontaktes den lokale kundeservice!

Se www.ritterwerk.de

TEKNISKE DATA

Maskinen er i overensstemmelse med CE-forskrifterne.

Netspænding/effektforbrug: se typeskiltet på undersiden af maskinen

Skivetykkelse:
0 mm til ca. 20 mm

Strømforbrug i frakoblet tilstand:
0 W

Tid, indtil den frakoblede tilstand opnås:
0 min

SYMBOLFORKLARING

Symbol	Forklaring
CE	CE-mærkning: Produktet er i overensstemmelse med de gældende EU-krav.
	Produktet blev bragt i handlen efter den 13. august 2005. Det må ikke bortskaffes sammen med det normale husholdningsaffald. Den overstregede affaldsbeholder symboliserer, at der kræves affaldssortering.
	Egnet til kontakt med levnedsmidler
	Apparat i beskyttelsesklasse II

NORMAS GENERALES DE SEGURIDAD

Para evitar lesiones o el deterioro del aparato es imprescindible el cumplimiento estricto de las siguientes normas de seguridad:

– Utilice la cortadora universal sólo con fines domésticos y no industriales.
– No coloque nunca el aparato en superficies calientes o cerca de llamas vivas.
– Utilice exclusivamente los accesorios suministrados con el aparato.
– Utilice exclusivamente cables de prolongación permitidos.
– No doble el cable de red. No enrolle el cable alrededor del aparato.
– Tienda el cable de red de tal manera que no esté en contacto con objetos muy calientes o con bordes afilados.
– No trabaje con el aparato hasta que esté colocado de forma segura.
– El aparato también puede ser utilizado por personas con disminución de sus facultades físicas, sensoriales o psíquicas o por personas inexpertas siempre y cuando lo hagan bajo supervisión o se les haya instruido sobre la manipulación segura del aparato y sobre sus posibles riesgos.
– Impida que los niños jueguen con el aparato.
– Desconecte siempre el aparato de la red eléctrica cuando no esté vigilado, antes de montarlo y desmontarlo y antes de limpiarlo.
– Este aparato no puede ser utilizado por niños. Mantenga fuera del alcance de los niños el aparato y su cable de conexión.
– Conecte el aparato solo a fuentes de tensión alterna compatibles con los datos especificados en la placa de características.
– Vigile el aparato en todo momento cuando esté funcionando.
– No corte alimentos congelados, alimentos calientes, huesos, frutas de hueso o carozo, redondos de carne con malla o alimentos envasados.
– No deje nunca que el aparato funcione ininterrumpidamente durante más de 5 minutos.

Peligro de electrocución

– Desenchufe siempre el aparato de la toma de corriente en caso de fallos en el funcionamiento, antes de la limpieza y cuando el aparato no esté en uso. Para ello, tire del cuerpo del enchufe, no del cable.
– No sumerja nunca el aparato en agua. No exponga nunca el aparato a la acción de la lluvia o de la humedad. Si el aparato hubiera caído al agua, primero desenchúfelo de la toma de corriente y después sáquelo del agua. Antes de volver a poner en funcionamiento el aparato, asegúrese de que lo revisa un servicio técnico autorizado.
– No utilice el aparato con las manos húmedas. No lo utilice si está húmedo o mojado, o bien si usted se encuentra en un suelo húmedo. No utilice el aparato al aire libre.
– En caso de desperfecto o avería en alguna pieza del aparato, desconéctelo inmediatamente y póngase en contacto con el servicio técnico de ritter.
– En caso de que se dañe el cable de red, deberá reemplazarlo el fabricante, su servicio técnico o una persona debidamente cualificada para evitar riesgos.

Riesgo de lesiones

– Este aparato no debe utilizarse sin el carro para el producto o el sujetarrestos, a no ser que el tamaño y la forma del producto no permitan su uso.
– El aparato debe apagarse y desconectarse de la red eléctrica antes de sustituir los accesorios o las piezas complementarias que se mueven durante el funcionamiento.
– La cuchilla circular está muy afilada.
– En ningún caso toque la cuchilla circular.
– Desconecte el aparato antes de limpiarlo, saque el enchufe de la toma de corriente y gire el regulador del grosor de corte hasta la posición "0".
– La cuchilla circular continúa girando durante un corto espacio de tiempo después de la desconexión.
– Al manipular y limpiar la cuchilla se debe proceder con la máxima precaución.

Despliegue los gráficos de la cubierta anterior y posterior.
Lea atentamente las instrucciones de uso antes de poner en marcha el aparato. Conserve las instrucciones de uso y entréguelas siempre con el aparato si lo traspasa a otra persona.
La versión actualizada de las instrucciones de uso se encuentra siempre disponible en www.ritterwerk.de.

FIN PREVISTO

La cortadora universal sirve para cortar alimentos comunes.

Esta cortadora universal es apta para el contacto con alimentos.

Un uso distinto del previsto o una utilización incorrecta puede provocar lesiones graves o daños en el aparato. Además, anula cualquier derecho de garantía y de reclamación de responsabilidad.

PUESTA EN MARCHA

Preparación
Saque con cuidado el aparato del embalaje. Retire todos los elementos del embalaje y guárdelos junto con éste. Limpie el aparato antes de que entre en contacto con alimentos (ver LIMPIEZA).

Colocación del aparato
• Coloque el aparato sobre una superficie plana, antideslizante y cercana a una toma de corriente.

A Coloque el carro para el producto (7), centrando los carriles guía (situados en la parte inferior del carro) en el canal guía del aparato y presione el carro ejerciendo algo de fuerza en sentido vertical, hasta que encaje de forma audible.

B Coloque el sujetarrestos (8) en el asa del carro para el producto.

C Extraiga la longitud necesaria del cable de red (11) del compartimento del cable (5) situado bajo el aparato.
• Enchufe el aparato a una toma de corriente.

CORTAR

D Ajuste el grosor de corte deseado con el regulador (2) del grosor de corte.

Nota:
La escala de ajuste del grosor de corte no está en milímetros. Por motivos de seguridad, en la posición "0" el filo de la cuchilla se encuentra tapado por la placa de tope.

E Coloque el producto para cortar en el carro para el producto (7). Presione ligeramente el producto con el sujetarrestos (8) contra la placa de tope (4).

F Proteja sus manos siempre que utilice el carro del producto y, dado el caso, el sujetarrestos. Excepción: el producto que se va a cortar es excesivamente grande.

G Encienda el aparato:

• Con el dedo índice o corazón, pulse el seguro de marcha (1a) y manténgalo pulsado.
• Con el pulgar, pulse el botón de marcha (1b).
Se puede elegir entre dos modos de funcionamiento:

Funcionamiento breve: mantenga pulsados los dos botones de marcha. La cuchilla de corte circular (10) sigue funcionando hasta que deje de pulsar el botón de marcha.

Funcionamiento continuo: deje de pulsar primero el seguro de marcha y después el botón de marcha. La cuchilla circular funciona hasta que vuelva a pulsar el seguro de marcha.

Nota:
Utilice el aparato un máximo de 5 minutos en funcionamiento continuo.

• Con el aparato en marcha, desplace el producto que se va a cortar empujándolo suavemente contra la cuchilla circular.
• Una vez terminado el proceso de corte, espere hasta que la cuchilla circular se haya detenido por completo.
• Después de cada uso, ponga el regulador del grosor de corte en la posición "0" para que el filo de la cuchilla circular quede tapado por la placa de tope y de ese modo se evite el riesgo de lesiones.

H Extraiga del aparato la bandeja de recepción del producto cortado (3) tirando de ella hacia la izquierda.

LIMPIEZA

Atención:
Antes de limpiar el aparato apáguelo, retire el enchufe de la toma de corriente y ponga el regulador del grosor de corte (2) en la posición "0".

Limpie la cortadora multiuso frecuentemente para evitar la acumulación de restos de alimentos perecederos. Limpie también la cuchilla circular con frecuencia y tal y como se indica a continuación para conservar la superficie inoxidable en buen estado.

Nota:
Los restos de alimentos pueden llegar a atacar el material de la cuchilla circular al cabo del tiempo y favorecer la oxidación.

Preparación

• Extraiga del aparato la bandeja de recepción del producto cortado (3) tirando de ella hacia la izquierda.
• Retire el sujetarrestos (8).

I Acerque el carro para el producto (7) hacia usted y levántelo ejerciendo algo de fuerza para extraerlo del canal guía.

Desmonte la cuchilla circular:

K Abra el cierre de la cuchilla (9) integrado en la cubierta de la cuchilla y gírelo en sentido horario (como se indica en la cubierta con símbolo de candado), hasta que se pueda retirar el conjunto de cubierta de la cuchilla.

L Con una mano, presione la cuchilla circular por la cara interior para soltarla. A continuación, sujete la cuchilla circular por el centro de giro y extráigala junto con la rueda dentada.

Después de cada operación de corte

• Limpie la carcasa y todas las piezas extraídas, incluida la cuchilla circular, con un paño húmedo.

De vez en cuando

• Lave a fondo todas las piezas extraídas, incluida la cuchilla circular, con agua corriente caliente (no en el lavavajillas).

• Limpie la carcasa detrás de la cuchilla con un paño seco o con una brocha.

Nota:
No utilice ningún limpiador abrasivo, esponjas con superficie áspera o cepillos duros.

• Seque todas las piezas después de aclararlas.

• Engrase la rueda dentada situada junto a la cuchilla circular con un poco de grasa de mantenimiento ritter (o con un poco de vaselina).

• Vuelva a montar la cuchilla circular.

MANTENIMIENTO

La cortadora universal no precisa mantenimiento. Sin embargo, le recomendamos aplicar de vez en cuando un poco de grasa de mantenimiento ritter o de vaselina en la guía del carro para el producto para que la marcha sea más suave.

ALMACENAMIENTO

Mantenga el aparato fuera del alcance de los niños.

ELIMINACIÓN DE RESIDUOS DE APARATOS ELÉCTRICOS Y ELECTRÓNICOS



Este símbolo indica que este producto no debe eliminarse con los residuos municipales no clasificados. Existe un sistema específico (gratuito) para la recogida y devolución de los RAEE. Para más información, póngase en contacto con su ayuntamiento o con la tienda donde compró el producto. Asegurándose de que este producto se desecha correctamente ayudará a prevenir posibles consecuencias negativas para el medio ambiente y la salud humana y contribuirá a conservar los recursos naturales.

REGLAMENTO REACH

Visite www.ritterwerk.de

ACCESORIOS ESPECIALES

Disponemos de una cuchilla circular no dentada especial para cortar carne, jamón y embutidos.

Tiene a su disposición la grasa de mantenimiento original ritter para el mantenimiento de la cortadora universal (engrase).

SERVICIO TÉCNICO, REPARACIONES Y PIEZAS DE REPUESTO

Para el servicio técnico, las reparaciones y las piezas de repuesto póngase en contacto con el servicio técnico local.

Visite www.ritterwerk.de

DATOS TÉCNICOS

El aparato cumple con las normas CE.

Tensión de red / Consumo de potencia: ver placa de identificación en la parte inferior del aparato

Grosor de corte:
0 mm hasta unos 20 mm.

Consumo eléctrico en estado apagado: 0 W

Tiempo para alcanzar el estado apagado: 0 min

GARANTÍA

Esta cortadora multiuso ritter tiene una garantía de fabricante de 2 años de duración a partir de la fecha de compra y conforme a lo dispuesto en las directivas comunitarias sobre garantías comerciales. Sus derechos legales de reclamación de garantía en virtud del artículo 437 y siguientes del BGB (Código Civil Alemán) no se verán afectados por esta regulación. La garantía del fabricante es válida para todos los aparatos vendidos dentro de la Unión Europea. Puede consultar las condiciones de garantía en www.ritterwerk.de/warranty.

EXPLICACIÓN DE LOS SÍMBOLOS

Símbolo	Explicación
CE	Marcado CE: Este producto es conforme con los requisitos actuales de la unión Europea.
	Este producto se ha comercializado después del 13 de agosto de 2005. No se puede desechar con la basura doméstica. El símbolo del contenedor de basura tachado indica la necesidad de una recogida selectiva.
	Apto para el contacto con alimentos
	Dispositivo con clase de protección II

YLEISIÄ TURVALLISUUSOHJEITA

Noudata ehdottomasti seuraavia turvallisuusohjeita loukkaantumisten ja laitteen vaurioitumisen välttämiseksi:

– Käytä viipalointikonetta vain kotitalouksissa; sitä ei ole tarkoitettu ammattikäyttöön.
– Älä koskaan aseta laitetta kuumille pinnoille tai avotulen lähelle.
– Käytä ainoastaan mukana toimitettuja lisävarusteita.
– Käytä ainoastaan asianmukaisia jatkojohtoja.
– Älä taita virtajohtoa. Älä keri virtajohtoa laitteen ympärille.
– Varmista, ettei virtajohto joudu kosketuksiin terävien kulmien tai kuumien pintojen kanssa.
– Ota laite käyttöön vasta sitten, kun se on asetettu tukevalle alustalle.
– Laite soveltuu myös sellaisten henkilöiden käyttöön, joilla on fyysisiä, henkisiä tai aistirajoituksia tai jotka ovat kokemattomia, jos käyttöä valvotaan tai jos tällaisia henkilöitä on opastettu laitteen turvallisessa käytössä ja he myös ymmärtävät käyttöön liittyvät vaarat.
– Lapset eivät saa leikkiä laitteella.
– Laite on irrotettava aina sähköverkosta, kun sitä ei valvota tai kun se aiotaan koota, purkaa tai puhdistaa.
– Lapset eivät saa käyttää tätä laitetta. Pidä laite ja sen liitäntäjohto lasten ulottumattomissa.
– Liitä laite ainoastaan asianmukaiseen vaihtovirtalähteeseen, joka vastaa tyyppikilven tietoja.
– Älä jätä laitetta ilman valvontaa käytön aikana.
– Älä leikkaa laitteella pakasteita, kuumia elintarvikkeita, luita, suuria ja kovia siemeniä sisältäviä elintarvikkeita, verkkoon käärittyjä paisteja tai pakattuja elintarvikkeita!
– Älä koskaan anna laitteen käydä tauotta yli 5 minuuttia.

Sähköiskun vaara

– Irrota virtapistoke aina pistorasiasta, jos ilmenee toimintahäiriö, ja myös aina ennen puhdistusta tai kun laitetta ei käytetä. Irrota vetämällä suoraan pistokkeesta; älä vedä johdosta.
– Älä koskaan upota laitetta veteen. Älä koskaan altista laitetta sateelle tai muulle kosteudelle. Jos laite putoaa veteen, irrota pistoke pistorasiasta, ennen kuin nostat laitteen vedestä. Anna valtuutetun huoltopisteen tarkastaa laiate, ennen kuin otat sen uudelleen käyttöön.
– Älä käytä laitetta kostein käsin. Älä käytä laitetta, jos se on märkä tai kostea tai jos seisot kostealla lattialla. Älä käytä laitetta ulkotiloissa.
– Jos havaitset vaurioita laitteen osissa, lopeta käyttö välittömästi ja ota yhteyttä ritteryhtiön asiakaspalveluun.
– Jos virtajohto vaurioituu, valmistajan tai valmistajan asiakaspalvelun tai vastaavan pätevän henkilön on vaihdettava se, jotta vältetään vaaratilanteet.

Loukkaantumisvaara

– Tätä laitetta ei saa käyttää ilman leikkuukelkkaa tai leikkuutukea, ellei leikattava tuote ole kooltaan ja muodoltaan sellainen, ettei niiden käyttö ole mahdollista.
– Ennen kuin vaihdat lisävarusteita tai lisäosia, jotka liikkuvat käytön aikana, laite on kytkettävä pois päältä ja irrotettava sähköverkosta.
– Pyöröterä on erittäin terävä.
– Älä missään tapauksessa koske pyöröterään laitteen käytön aikana!
– Ennen kuin puhdistat laitetta, kytke se pois päältä, irrota pistoke pistorasiasta ja käännä viipalepaksuuden säädin nolla-asentoon.
– Pyöröterä jatkaa pyörimistä jonkin aikaa sammutuksen jälkeen.
– Terän käsittelyssä ja puhdistuksessa on noudatettava erityistä varovaisuutta.

Taita etu- ja takaliepeen kuvat esiin.
Lue käyttöohje huolellisesti läpi ennen laitteen käyttöönottoa. Säilytä käyttöohje ja luovuta se aina laitteen mukana.
Ajantasainen käyttöohje on saatavana myös osoitteesta www.ritterwerk.de.

KÄYTTÖTARKOITUS

Viipalointikone on tarkoitettu tavanomaisten elintarvikkeiden leikkaamiseen.



Viipalointikone soveltuu elintarvikkeiden käsittelyyn.

Käyttötarkoituksesta poikkeava käyttö tai väärä käyttötapa voi aiheuttaa vakavan loukkaantumisen tai laitteen vaurioitumisen. Tällöin kaikki takuu- ja vastuuvelvoitteet raukeavat.

KÄYTTÖÖNOTTO

Valmistelu
Ota laite varovasti esiin pakkauksesta. Poista kaikki pakkausmateriaalit ja säilytä niitä yhdessä pakkauksen kanssa. Puhdista laite, ennen kuin sillä käsitellään elintarvikkeita (katso kohta PUHDISTUS).

Laitteen sijoittaminen
• Aseta laite tasaiselle, liukumattomalle alustalle pistorasian läheisyyteen.

A Aseta leikkuukelkka (7) siten, että ohjausjalakset (leikkuukelkan pohjassa) osuvat laitteen ohjausuran keskelle. Paina kelkkaa hieman voimaa käyttäen suoraan alaspäin, kunnes se naksahtaa paikalleen.

B Työnnä leikkuutuki (8) leikkuukelkan sormisuojan päälle.

C Vedä ulos riittävästi virtajohtoa (11) laitteen alla olevasta johtolokerosta (5).
• Liitä sitten pistoke pistorasiaan.

LEIKKAAMINEN

D Aseta haluamasi viipalepaksuus säätimellä (2).

Huom.:
Viipalepaksuuden säätöasteikko ei ole millimetriasteikko. Nolla-asento on turvallisuussyistä säädetty terän suoja-asennoksi.

E Aseta viipaloitava tuote leikkuukelkkaan (7). Paina tuotetta leikkuutuella (8) kevyesti rajoitinlevyä (4) vasten.

F Suojaa käsiäsi käyttämällä aina leikkuukelkkaa ja mahdollisuuksien mukaan leikkuutukea. Poikkeus: hyvin suuret tuotteet.

G Käynnistä laite:

• Paina etu- tai keskisormella varmistinpainiketta (1a) ja pidä se painettuna.
• Paina peukalolla käynnistyspainiketta (1b).
Käytettävissä on kaksi toimintatilaa:

Lyhyt käyttö: Pidä kumpaakin käynnistysjärjestelmän painiketta painettuna. Pyöröterä (10) pyörii, kunnes vapautat käynnistyspainikkeen.

Jatkuva käyttö: Vapauta ensin varmistinpainike ja sitten käynnistyspainike. Pyöröterä pyörii, kunnes painat varmistinpainiketta uudelleen.

Huom.:
Käytä laitetta korkeintaan 5 minuuttia jatkuvassa käyttötilassa.

• Kun laite on käynnissä, työnnä leikattavaa tuotetta kevyesti pyöröterää vasten.
• Kun lopetat leikkaamisen, odota, että pyöröterä pysähtyy täysin.
• Käännä jokaisen käyttökerran jälkeen viipalepaksuuden säädin nolla-asentoon terävän pyöröterän suojaamiseksi ja loukkaantumisten välttämiseksi.

H Vedä viipaleiden keruualusta (3) vasemmalle irti laitteesta.

PUHDISTUS

Huomio:
Ennen kuin puhdistat laitetta, kytke se pois päältä, irrota pistoke pistorasiasta ja käännä viipalepaksuuden säädin (2) nolla-asentoon.

Jotta viipalointikoneeseen ei jää pilaantuvia leikkuutähteitä, puhdista laite säännöllisesti. Myös pyöröterä on puhdistettava säännöllisesti seuraavien ohjeiden mukaisesti, jotta ruostumaton pinta pysyy hyvässä kunnossa.

Huom.:
Elintarvikkeiden leikkuutähteet voivat ajan myötä syövyttää pyöröterän pintaa ja johtaa ruostumiseen.

Valmistelu
• Vedä viipaleiden keruualusta (3) vasemmalle irti laitteesta.
• Irrota leikkuutuki (8).

I Vedä leikkuukelkkaa (7) itseäsi kohti ja nosta sitä hieman voimaa käyttäen pystysuoraan niin, että se irtoaa ohjausurasta.

Irrota pyöröterä:

K Käännä teränsuojuksessa oleva terän lukitsin (9) ylös ja kierrä myötäpäivään (suojuksen lukkosymbolin osoittamalla tavalla), kunnes voit irrottaa koko teränsuojuksen.

L Löystytä pyöröterää painamalla sitä kädellä takaapäin. Tartu pyöröterän keskiöön ja ota terä hammaspyörineen pois.

Jokaisen käyttökerran jälkeen
• Pyyhi kotelo ja kaikki irrotetut osat, mukaan lukien pyöröterä, kostealla liinalla.

Silloin tällöin
• Puhdista kaikki irrotetut osat, mukaan lukien pyöröterä, perusteellisesti lämpimässä tiskivedessä (ei astianpesukoneessa).

• Puhdista kotelo terän takaa kuivalla pyyhkeellä/siveltimellä.

Huom.:
Älä käytä hankaavia aineita, karkeita pesusieniä tai kovia harjoja.

• Kuivaa kaikki pestyt osat.

• Voitele pyöröterän hammaspyörä kevyesti ritter-huoltorasvalla (tai vaihtoehtoisesti vaseliinilla).

• Asenna pyöröterä takaisin paikalleen.

HUOLTO

Viipalointikone on huolloton. Suosittelemme kuitenkin voitelemaan leikkuukelkan ohjainkiskon silloin tällöin kevyesti ritter-huoltorasvalla tai vaseliinilla, jotta se liukuu vaivattomasti.

SÄILYTYS

Säilytä laitetta lasten ulottumattomissa.

SÄHKÖ- JA ELEKTRONIIKKALAITEROMUN HÄVITTÄMINEN



Tämä symboli tarkoittaa, että tuotetta ei saa hävittää lajittelematto-man yhdyskuntajätteen mukana. Sähkö- ja elektroniikkalaiteromua varten on erillinen (maksuton) keräys- ja palautusjärjestelmä. Kysy lisätietoja paikallisviranomaisilta tai liikkeestä, josta ostit tuotteen. Huolehtimalla tämän tuotteen asianmukaisesta hävittämisestä autat ehkäisemään mahdollisia haitallisia ympäristö- ja terveysvaikutuksia sekä säästämään luonnonvaroja.

REACH-ASETUS

Katso lisätietoja osoitteesta www.ritterwerk.de.

ERIKOISLISÄVARUSTEET

Erityisesti liha-, makkara- ja kinkkuleikkeleitä varten on saatavana hampaaton pyöröterä.

Viipalointikoneen huoltoa (voitelua) varten on saatavana alkuperäistä ritter-huoltorasvaa.

HUOLTO, KORJAUKSET JA VARAOSAT

Ota yhteyttä paikalliseen asiakaspalveluun huolto-, korjaus- ja varaosa-asioissa.

Katso lisätietoja osoitteesta www.ritterwerk.de.

TEKNISET TIEDOT

Laite on CE-määräysten mukainen.

Verkkojännite/tehonkulutus: katso laitteen alapuolella oleva tyyppikilpi.

Viipalepaksuus:
0 mm – n. 20 mm.

Virrankulutus virta katkaistuna:
0 W

Aika virrankatkaisuun: 0 min

MERKKIEN SELITYS

Symboli	Selitys
	CE-merkintä: tuote on Euroopan unionissa sovellettavien vaatimusten mukainen.
	Tuote on saatettu markkinoille 13. elokuuta 2005 jälkeen. Sitä ei saa hävittää tavallisen talousjätteen mukana. Ylirastittua jäteastiaa esittävä symboli tarkoittaa, että laite on kerättävä erikseen muusta jätteestä.
	Soveltuu elintarvikekäyttöön.
	Suojausluokan II laite

OPĆE SIGURNOSNE UPUTE

Kako bi se izbjegle ozljede ili oštećenja uređaja, svakako se pridržavajte sljedećih sigurnosnih uputa:

– Višenamjenski rezač upotrebljavajte isključivo u kućanstvu, nikako u industrijske svrhe.
– Uređaj nikada ne stavljajte na vruću površinu ni blizu otvorenog plamena.
– Upotrebljavajte isključivo pribor koji je priložen u isporuci.
– Upotrebljavajte isključivo propisane produžne kabele.
– Ne savijajte kabel za napajanje. Ne namatajte kabel oko uređaja.
– Kabel za napajanje postavite tako da ne dolazi u kontakt s vrućim predmetima ili predmetima oštrih rubova.
– Započnite s radom uređaja tek nakon što ste ga sigurno postavili.
– Uređajem se mogu služiti osobe smanjenih fizičkih, senzornih ili mentalnih sposobnosti ili osobe s nedostatnim iskustvom i/ili znanjem, pod uvjetom da su pod nadzorom ili su prethodno informirane o sigurnoj uporabi uređaja i pritom razumiju opasnosti koje proizlaze iz uporabe uređaja.
– Djeca se ne smiju igrati uređajem.
– Uređaj se uvijek mora odvojiti od naponske mreže kada nije pod nadzorom te prije sastavljanja, rasklapanja i čišćenja uređaja.
– Djeca ne smiju upotrebljavati ovaj uređaj. Uređaj i njegove priključne vodove treba držati podalje od djece.
– Uređaj se priključuje isključivo na odgovarajući izvor izmjeničnog napona prema podacima na tipskoj pločici.
– Nipošto ne ostavljajte uređaj bez nadzora dok radi.
– Na uređaju ne režite duboko zamrznutu hranu, vruće namirnice, kosti, namirnice koje sadržavaju veće koštice, pečenje u mrežici ili zapakirane namirnice!
– Ne ostavljate uređaj da radi dulje od 5 minuta bez prekida.

Opasnost od strujnog udara

– U slučaju smetnji pri radu uređaja, prije svakog čišćenja te kada uređaj nije u uporabi, uvijek izvucite mrežni utikač iz utičnice. Pritom vucite za utikač, nikada za kabel.
– Uređaj nikada ne uranjajte u vodu. Nemojte izlagati uređaj kiši ili vlazi. Ako uređaj ipak slučajno padne u vodu, prvo izvucite mrežni utikač iz utičnice, a tek potom izvadite uređaj iz vode. Nakon toga uređaj odnesite na provjeru u ovlašteni servis prije ponovnog stavljanja u uporabu.
– Nemojte se služiti uređajem ako su vam ruke mokre. Ne upotrebljavajte uređaj ako je vlažan ili mokar ili ako stojite na vlažnom podu. Uređaj ne puštajte u rad na otvorenom prostoru.
– U slučaju oštećenja dijelova opreme odmah zaustavite rad i obratite se službi podrške kupcima tvrtke ritter.
– Ako dođe do oštećenja kabela za napajanje, moraju ga zamijeniti proizvođač, njegova služba podrške kupcima ili druge ovlaštene osobe kako bi se izbjegle opasnosti.

Opasnost od ozljeda

– Ovaj se uređaj ne smije upotrebljavati bez klizne vodilice ili držača ostataka, osim u slučajevima kada njihova primjena nije prikladna zbog veličine i oblika namirnica za rezanje.
– Prije zamjene pribora ili dodatnih dijelova koji se pokreću dok uređaj radi uređaj se mora isključiti i odvojiti od naponske mreže.
– Okrugli je nož vrlo oštar.
– Dok uređaj radi, nipošto ne dirajte okrugli nož!
– Prije čišćenja isključite uređaj, izvucite mrežni utikač iz utičnice te gumb za podešavanje debljine rezanja okrenite u položaj „0”.
– Nakon isključivanja uređaja okrugli nož neko se vrijeme i dalje okreće.
– Pri rukovanju nožem i tijekom čišćenja potreban je poseban oprez.

Rastvorite grafički prikaz s prednje i stražnje strane knjižice.
Prije početka uporabe uređaja pažljivo pročitajte upute za uporabu. Ako prosljeđujete uređaj, sačuvajte upute za uporabu i priložite ih uređaju.
Trenutačnu verziju uputa za uporabu također možete pronaći na stranici www.ritterwerk.de.

SVRHA

Višenamjenski rezač služi za rezanje namirnica koje se uobičajeno koriste u domaćinstvu.

Višenamjenski rezač pogodan je za uporabu na hrani.

Uporaba koja nije namjenska ili pogrešno rukovanje mogu dovesti do teških ozljeda ili oštećenja uređaja. U tom slučaju zahtjevi za ispunjenje garancije, odnosno jamstva smatrat će se nevaljanima.

PUŠTANJE U RAD

Priprema
Pažljivo izvadite uređaj iz ambalaže. Uklonite sve dijelove ambalaže s uređaja te ih sačuvajte zajedno s ambalažom. Očistite uređaj prije nego što dođe u kontakt s namirnicama (pogledajte poglavlje ČIŠĆENJE).

Postavljanje uređaja
• Uređaj postavite na ravnu podlogu koja nije skliska i u čijoj se neposrednoj blizini nalazi mrežna utičnica.

A Postavite kliznu vodilicu (7) s potpornjem (na donjoj strani klizne vodilice) točno u utor vodilice uređaja i zatim je snažno pritisnite prema dolje dok ne začujete zvuk sjedanja na mjesto.

B Nataknite držač ostataka (8) na ručku klizne vodilice.

C Izvucite potrebnu duljinu kabela za napajanje (11) iz spremnika za kabel (5) koji je smješten ispod uređaja.
• Utaknite mrežni utikač u utičnicu.

REZANJE

D Namjestite željenu debljinu rezanja s pomoću gumba za podešavanje debljine rezanja (2).

Informacije:
Skala za podešavanje debljine rezanja ne podudara se s milimetarskom skalom. U položaju „0“ nož je iz sigurnosnih razloga zakriven.

E Stavite namirnicu na kliznu vodilicu (7). S pomoću držača ostataka (8) lagano pritisnite namirnicu uz zaustavnu ploču (4).

F Zaštitite ruke od ozljeda tako da se uvijek koristite kliznom vodilicom, odnosno po potrebi držačem ostataka namirnica. Iznimka su izrazito velike namirnice.

G Uključite uređaj:

• Kažiprstom ili srednjim prstom pritisnite blokadu uključivanja (1a) i držite je pritisnutom.

• Palcem pritisnite tipku za uključivanje (1b).

Možete odabrati između dva načina rada:

Kratkotrajni rad: držite pritisnute obje tipke sustava za uključivanje. Kružna oštrica (10) radi dok ne otpustite tipku za uključivanje.

Trajni rad: najprije otpustite blokadu uključivanja, a zatim tipku za uključivanje. Kružna oštrica radi dok ponovno ne pritisnete blokadu uključivanja.

Informacije:
u trajnom načinu rada uređaj upotrebljavajte najviše 5 minuta.

• Dok uređaj radi, namirnicu lagano vucite uz okrugli nož.

• Nakon što ste završili s rezanjem, pričekajte dok se okrugli nož u potpunosti ne zaustavi.

• Nakon svakog korištenja uređaja gumb za podešavanje debljine rezanja vratite u položaj „0”, kako bi se prekrio oštri okrugli nož i tako izbjegle ozljede.

H Povucite posudu za narezane namirnice (3) ulijevo i izvadite je iz uređaja.

ČIŠĆENJE

Oprez:
prije čišćenja isključite uređaj, izvucite mrežni utikač iz utičnice te gumb za prilagođavanje debljine rezanja (2) zakrenite na položaj „0”.

Kako se ne bi nakupljali lako pokvarljivi ostaci hrane, redovito čistite svoj višenamjenski rezač. Okrugli nož također je potrebno redovito čistiti prema uputama koje slijede u nastavku kako bi se očuvala njegova nehrđajuća površina.

Informacije:
ostaci hrane s vremenom mogu nagristi materijal okruglog noža i dovesti do nastanka hrđe.

Priprema

• Povucite posudu za narezane namirnice (3) ulijevo i izvadite je iz uređaja.

• Odvojite držač ostataka namirnica (8) od uređaja.

I Povucite kliznu vodilicu (7) prema sebi i snažno je podignite okomito prema gore iz utora vodilice.

Rasklopite okrugli nož:

K Otklopite zatvarač noža (9) koji se nalazi u pokrovu noža i okrećite ga u smjeru kazaljke na satu (kao što je prikazano simbolom lokota na pokrovu) dok se cijeli pokrov noža ne može ukloniti.

L Jednom rukom pritisnite stražnji dio okruglog noža kako biste ga olabavili. Uhvatite okrugli nož za središnji dio i odvojite ga od uređaja zajedno sa zupčastim kotačem.

Nakon svakog rezanja

• Vlažnom krpom prebrišite kućište i sve raskloplјene dijelove uređaja, uključujući okrugli nož.

Povremeno

• U toploj vodi za ispiranje (nikako u perilici posuđa) temeljito očistite sve raskloplјene dijelove, uključujući okrugli nož.

• Kućište koje se nalazi iza noža očistite suhom krpom/kistom.

Informacije:
ne upotrebljavajte abrazivna sredstva, spužve grubih površina ili tvrde četke.

• Osušite sve oprane dijelove.

• Zupčasti kotač okruglog noža premažite manjom količinom masti za održavanje ritter (ili malom količinom vazelina).

• Ponovno nataknite okrugli nož na uređaj.

ODRŽAVANJE

Višenamjenski rezač nije potrebno servisirati. Međutim, preporučuje se da klizač klizne vodilice povremeno premažete manjom količinom masti za održavanje ritter ili vazelina na kliznom području kako bi se održala pokretljivost.

SPREMANJE

Uređaj čuvajte na mjestu podalje od dohvata djece.

ZBRINJAVANJE OTPADNE ELEKTRIČNE I ELEKTRONIČKE OPREME



Ovaj simbol označava da se ovaj proizvod ne smije odlagati s nerazvrstanim komunalnim otpadom. Postoji zaseban (besplatan) sustav za prikupljanje i povrat otpadne električne i elektroničke opreme. Za više informacija obratite se lokalnim vlastima ili trgovini u kojoj ste kupili proizvod. Pravilnim zbrinjavanjem ovog proizvoda pomoći ćete u sprječavanju potencijalnih negativnih posljedica za okoliš i zdravlje ljudi te očuvati prirodne resurse.

UREDBA REACH

Informacije potražite na stranicama www.ritterwerk.de

POSEBNI PRIBOR

Za rezanje mesa i narezaka moguća je isporuka posebnog nenazubljenog okruglog noža.

Za održavanje višenamjenskog rezača (podmazivanje) na raspolaganju je originalna mast za održavanje ritter.

SERVIS, POPRAVCI I REZERVNI DIJELOVI

Za servis, popravke i rezervne dijelove molimo obratite se lokalnoj službi podrške kupcima!

Informacije potražite na stranicama www.ritterwerk.de

TEHNIČKI PODACI

Uređaj udovoljava propisima o sigurnosti CE.

Mrežni napon / snaga: vidi tipsku pločicu na donjoj strani uređaja

Debljina rezanja:
0 mm do približno 20 mm

Potrošnja energije u isključenom stanju: 0 W

Vrijeme do postizanja isključenog stanja: 0 min

IZJAVA O JAMSTVU

Za višenamjenski rezač ritter postoji dvogodišnje jamstvo proizvođača koje počinje teći od datuma kupnje i usklađeno je sa smjernicama EU-a za davanje jamstva. Ova uredba neće utjecati na vaše zakonske zahtjeve za jamstvo u skladu s čl. 437. i sljedećim člancima BGB-a (Njemačkog građanskog zakonika). Jamstvo proizvođača vrijedi za sve uređaje koji se prodaju u Europskoj uniji. Uvjete jamstva možete pogledati na www.ritterwerk.de/warranty.

OBJAŠNJENJE SIMBOLA

Simbol	Objašnjenje
CE	Oznaka CE: proizvod je u skladu s važećim zahtjevima Europske unije.
	Proizvod je stavljen na tržište nakon 13. kolovoza 2005. Ne smije se zbrinjavati kao uobičajeni kućni otpad. Simbol prekrižene kante za smeće ukazuje na nužnost odvojenog sakupljanja.
	Pogodno za dodir s hranom
	Uređaj razreda zaštite II

ÁLTALÁNOS BIZTONSÁGI UTASÍTÁSOK

Sérülések, illetve a készülék károsodásának elkerülése érdekében minden körülmények között tartsa be a következő biztonsági előírásokat:

– Az univerzális szeletelőgépet csak háztartási célokra szabad használni, ipari célra nem.
– A készüléket soha ne helyezze forró felületre vagy nyílt láng közelébe.
– Kizárólag a készülékhez kapott tartozékokat használja.
– Kizárólag szabványos hosszabbítókábelt használjon.
– Ne hajlítsa meg a hálózati kábelt. A vezetéket ne tekerje körbe a készülék körül.
– A hálózati kábelt úgy vezesse el, hogy az ne érintkezzen forró, illetve éles peremű tárgyakkal.
– A készüléket csak akkor kezdje el használni, ha az már stabilan áll.
– A készüléket testi vagy szellemi fogyatékkal élő vagy korlátozott érzékelőképességgel rendelkező, illetve megfelelő tapasztalatokkal és ismeretekkel nem rendelkező személyek is használhatják, ha rájuk valaki felügyel, vagy elmagyarázza nekik a készülék biztonságos használatát, és ha ezek a személyek megértik a készülék használatában rejlő veszélyeket.
– Ne engedje, hogy a gyerekek a készülékkel játsszanak.
– A készüléket mindig le kell választani a hálózatról, ha felügyelet nélkül hagyják, valamint összeszerelés, szétszerelés és tisztítás előtt.
– A készüléket gyermekek nem használhatják. A készüléket és a csatlakozóvezetéket gyermekek számára el nem érhető helyen kell tartani.
– A készüléket csak a típustáblán található adatoknak megfelelő váltakozó áramú feszültségforrásra szabad csatlakoztatni.
– Működés közben ne hagyja felügyelet nélkül a készüléket.
– Mélyhűtött ételek, forró élelmiszer, csont, nagy magokat tartalmazó élelmiszer, hálóba helyezett sült hús, csomagolt élelmiszer szeletelése tilos!
– A készüléket ne működtesse megszakítás nélkül 5 percnél hosszabb ideig.

Áramütés veszélye

– Üzemzavar esetén, a tisztítás előtt vagy ha a készüléket nem használja, mindig húzza ki a konnektorból a hálózati csatlakozót. A vezetéket a dugónál fogva húzza ki, ne a kábelt húzza.
– A készüléket soha ne merítse vízbe. Soha ne tegye ki a készüléket eső vagy egyéb nedvesség hatásának. Ha a készülék mégis vízbe esne, először húzza ki a hálózati csatlakozót a konnektorból, és csak ez után vegye ki a készüléket a vízből. Ezt követően ellenőriztesse a készüléket márkaszervizben, mielőtt ismét használatba venné.
– Ne érjen a készülékhez nedves kézzel. Ne használja a készüléket nedves felületen állva, vagy ha a készülék vizes vagy nedves. Ne üzemeltesse a készüléket a szabadban.
– Azonnal állítsa le a készüléket, ha valamelyik alkatrésze meghibásodik, és azonnal forduljon a ritter ügyfélszolgálatához.
– Ha a hálózati kábel megsérül, a sérülések elkerülése érdekében cseréltesse ki a gyártóval, annak ügyfélszolgálatával vagy egyéb, képzett szakemberrel.

Sérülésveszély

– A készülék nem használható a csúszka vagy az előtoló nélkül, kivéve ha a szeletelendő anyag mérete vagy formája azok használatát nem teszi lehetővé.
– A működés közben mozgó tartozékok cseréje előtt a készüléket ki kell kapcsolni, és le kell választani a hálózati feszültségről.
– A körkés rendkívül éles.
– A készülék működése közben tilos hozzáérni a körkéshez!
– Tisztítás előtt kapcsolja ki a készüléket, húzza ki a hálózati csatlakozót a konnektorból, és fordítsa a szeletvastagságbeállító gombot „0” állásba.
– Kikapcsolás után a körkés egy ideig még mozgásban van.
– A kés használata és tisztítása során fokozott óvatossággal kell eljárni.

Hajtsa ki az ábrákat a könyv elülső, illetve hátsó borítójából. Olvassa el figyelmesen a kezelési útmutatót a készülék használatbavétele előtt. A kezelési útmutatót őrizze meg, és adja át azt a készülék esetleges új tulajdonosának.
A kezelési útmutató aktuális változata a www.ritterwerk.de oldalon is megtalálható.

A KÉSZÜLÉK RENDELTETÉSE

Az univerzális szeletelőgép háztartásban előforduló élelmiszerek szeletelésére szolgál.

Az univerzális szeletelőgép élelmiszerrel való érintkezésre alkalmas.

A nem rendeltetésszerű használat, illetve a nem megfelelő üzemeltetés súlyos sérüléshez vezethet, vagy kárt okozhat a készülékben. Ebben az esetben a vásárló minden garanciális és kártérítési igénye érvényét veszti.

HASZNÁLATBAVÉTEL

Előkészítés
A készüléket óvatosan emelje ki a dobozból. A csomagolóanyagokat távolítsa el, és a dobozzal együtt őrizze meg. Tisztítsa meg a készüléket, mielőtt élelmiszert helyezne rá (lásd: TISZTÍTÁS).

A készülék elhelyezése

- Helyezze a készüléket sima, csúszásmentes felületre, egy elektromos hálózati csatlakozó közvetlen közelébe.

A Helyezze a csúszkát (7) a vezetőpálcákkal (a vágóasztal alján) középen a készülék vezetőhornyába, majd függőlegesen nyomja le határozottan, amíg hallhatóan a helyére nem kattan.

B Csúsztassa az előtolót (8) a csúszka fogantyújára.

C Húzza ki a megfelelő hosszúságú hálózati kábelt (11) a készülék alatti vezetéktartóból (5).

- Dugja be a konnektorba a hálózati csatlakozót.

SZELETELÉS

D Állítsa be a kívánt szeletvastagságot a szeletvastagság-beállító gombbal (2).

Információ:
A szeletvastagság-beállítási skála nem milliméter beosztású. A „0” pozíció biztonsági okokból a kés fedésének felel meg.

E Helyezze a szeletelendő anyagot a csúszkára (7). Ezután nyomja az előtolóval (8) finoman az ütközőlaphoz (4).

F Mindig használja a csúszkát, illetve az előtolót, hogy megvédje a kezét a sérüléstől. Kivételt képeznek a nagy méretű szeletelendő anyagok.

G Kapcsolja be a készüléket:

- A mutatóujjával vagy a középső ujjával nyomja meg a bekapcsolóbiztosítót (1a), és tartsa lenyomva.
- A hüvelykujjával nyomja meg a bekapcsológombot (1b).

Két üzemmód választható:

Rövid használat: Tartsa lenyomva a bekapcsolórendszer mindkét gombját. A körkés (10) addig forog, míg el nem engedi a bekapcsológombot.

Tartós használat: Engedje el először a bekapcsolóbiztosítót, majd a bekapcsológombot. A körkés addig forog, amíg a bekapcsolóbiztosítót ismét meg nem nyomja.

Információ:
Tartós használatban legfeljebb 5 percig használja a készüléket.

- Ha a körkés forog, enyhe nyomással tolja a szeletelendő anyagot a vágókés felé.
- A szeletelés befejeztével várja meg, amíg a körkés teljesen le nem áll.
- Minden használat után fordítsa a szeletvastagság-beállító gombot „0” állásba, így az éles körkés fedett helyzetbe kerül, és elkerülhetők a sérülések.

H Húzza ki a készülékből balra a szeletgyűjtő tálcát (3).

TISZTÍTÁS

Vigyázat:
Tisztítás előtt kapcsolja ki a készüléket, húzza ki a hálózati csatlakozót a konnektorból, és fordítsa a szeletvastagság-beállító gombot (2) „0” állásba.

Tisztítsa rendszeresen a szeletelőgépet, hogy ne maradjanak rajta romlandó maradékok. A körkést is rendszeresen tisztítani kell az alábbiak szerint a rozsdamentes felület megóvása érdekében.

Információ:
Az élelmiszer-maradékok egy idő után károsíthatják a körkés anyagát, ez rozsdásodáshoz vezethet.

Előkészítés

- Húzza ki a készülékből balra a szeletgyűjtő tálcát (3).
- Vegye le az előtolót (8).

I Húzza maga felé a csúszkát (7), majd egy határozott mozdulattal emelje ki felfelé a vezetőhoronyból.

Szerelje ki a körkést:

K Hajtsa fel a késburkolatba szerelt késrögzítő zárat (9), és fordítsa az óramutató járásával megegyező irányba (ahogy a burkolaton lévő zár szimbólum mutatja), amíg a teljes késburkolatot le nem lehet venni.

L A körkés meglazításához nyomja meg azt egyik kezével hátulról. Fogja meg a körkést a közepénél, és vegye ki a fogaskerékkel együtt.

Minden vágás után

• Nedves kendővel törölje át a házat, valamint a levett részeket (beleértve a körkést is).

Időnként

• Meleg vízben (ne mosogatógépben) alaposan mossa el a levett részeket, beleértve a körkést is.

• A készülék kés mögötti részeit száraz ruhával vagy ecsettel tisztítsa meg.

Információ:
Ne használjon súrolószert, durva felületű szivacsot vagy kemény súrolókefét.

• Az elmosott részeket szárítsa meg.

• Kenje meg a körkésnél lévő fogaskereket ritter karbantartó zsírral (vagy vazelinnal).

• Szerelje vissza a helyére a körkést.

KARBANTARTÁS

Az univerzális szeletelőgép nem igényel karbantartást. Azonban ajánlatos a csúszkát és a vezetőt alkalmanként egy kevés ritter karbantartó zsírral vagy vazelinnal utánzsírozni, hogy továbbra is könnyen mozogjon a csúszka.

TÁROLÁS

A készüléket tartsa gyermekek számára nem hozzáférhető helyen.

ELEKTROMOS ÉS ELEKTRONIKUS BERENDEZÉSEK HULLADÉKAINAK ÁRTALMATLANÍTÁSA



A szimbólum azt jelzi, hogy ezt a terméket nem szabad a válogatatlan települési hulladékkal együtt ártalmatlanítani. Az elektromos és elektronikus berendezések hulladékainak gyűjtésére és visszaadására külön (ingyenes) rendszer létezik.

További információkért forduljon a helyi hatósághoz, vagy ahhoz az üzlethez, ahol a terméket vásárolta. A termék szabályos ártalmatlanításával segít elkerülni a környezetre és az emberi egészségre gyakorolt esetleges negatív következményeket és megőrizni a természeti erőforrásokat.

REACH RENDELET

Lásd: www.ritterwerk.de

KÜLÖN KAPHATÓ TARTOZÉKOK

Hús, kolbász és sonka szeleteléséhez speciális fogazatmentes körkés rendelhető.

Az univerzális szeletelőgép karbantartásához (utánzsírzásához) eredeti ritter karbantartó zsír kapható.

SZERVIZ, JAVÍTÁS ÉS PÓTALKATRÉSZEK

A szervizeléssel, javítással és pótalkatrészekkel kapcsolatos kérdéseivel keresse fel a helyi ügyfélszolgálatot!

Lásd: www.ritterwerk.de

MŰSZAKI ADATOK

A készülék jogosult a CE jelzés használatára.

Hálózati feszültség / teljesítményfelvétel: lásd a készülék alján található típusjelzést

Szeletvastagság:
0-tól kb. 20 mm-ig

Áramfogyasztás kikapcsolt állapotban: 0 W

A kikapcsolt állapot eléréséig eltelő idő: 0 min

JÓTÁLLÁSI NYILATKOZAT

Erre a ritter univerzális szeletelőgépre a vásárlás dátumától számítva 2 év gyártói garanciát biztosítunk a jótállásra vonatkozó uniós irányelveknek megfelelően. Az Ön BGB (német polgári törvénykönyv) 437. § és azt követő §-ok szerinti törvényes garanciális igényeit e rendelet nem érinti. A gyártói garancia az Európai Unióban értékesített összes készülékre érvényes. A garanciális feltételek a www.ritterwerk.de/warranty oldalon tekinthetők meg.

JELMAGYARÁZAT

Jel	Magyarázat
CE	CE-jelölés: A termék megfelel az EU követelményeinek.
	A termék 2005. Augusztus 13. után került forgalomba. Ez a termék nem dobható a háztartási szemétbe. Az áthúzott kuka-jel jelzi, hogy a háztartási hulladéktól elkülönülten kell gyűjteni.
	Élelmiszerrel való érintkezésre alkalmas.
	II. védelmi osztályú eszköz

ISTRUZIONI GENERALI DI SICUREZZA

Per evitare di provocare lesioni a persone o danni all'apparecchio, attenersi alle seguenti norme di sicurezza:

– Installare l'affettatrice multiuso solo in ambienti domestici e non commerciali.
– Non collocare mai l'apparecchio su superfici calde o in prossimità di fiamme.
– Utilizzare esclusivamente gli accessori in dotazione.
– Utilizzare solo prolunghe adeguate.
– Non calpestare il cavo elettrico. Non avvolgere il cavo attorno all'apparecchio.
– Non posizionare il cavo elettrico vicino a oggetti caldi o appuntiti.
– Utilizzare l'apparecchio solo se posizionato in un luogo sicuro.
– Questo apparecchio può essere usato anche da soggetti con limitate capacità fisiche, sensoriali o mentali o altresì privi di esperienza e competenza, a patto che vengano sottoposti a supervisione e istruiti sul sicuro utilizzo dell'apparecchio e che comprendano i pericoli che ne derivano.
– Evitare che i bambini giochino con l'apparecchio.
– In assenza di sorveglianza o prima del montaggio, dello smontaggio o della pulizia, accertarsi di aver scollegato l'apparecchio dall'alimentazione elettrica.
– L'apparecchio non deve essere usato dai bambini. Tenere l'apparecchio e i relativi cavi fuori dalla portata dei bambini.
– Collegare l'apparecchio esclusivamente a una fonte di alimentazione CA adatta e corrispondente alle indicazioni riportate sulla targhetta.
– Non lasciare l'apparecchio incustodito finché è in funzione.
– Non affettare alimenti congelati, caldi o ancora confezionati, alimenti con noccioli grossi, arrosti con rete, ossa.
– Non lasciare mai l'apparecchio acceso e inutilizzato per più di 5 minuti.

Rischio di folgorazione

– Nel caso di malfunzionamento, prima di ogni intervento di pulizia o quando l'apparecchio non viene utilizzato, disconnetterlo dalla presa di alimentazione. A tale scopo afferrare la spina, non il cavo.
– Non immergere mai l'apparecchio in acqua. Tenere l'apparecchio lontano da qualsiasi fonte di umidità. Se l'apparecchio dovesse cadere accidentalmente in acqua, staccare immediatamente la spina, quindi estrarlo dall'acqua. Prima di riutilizzare l'apparecchio, si consiglia di farlo controllare accuratamente in uno dei centri di assistenza autorizzati.
– Non utilizzare l'apparecchio con le mani umide. Evitare di utilizzare l'apparecchio quando questo è umido o quando il pavimento è bagnato. Non utilizzare l'apparecchio all'aperto.
– In caso di danneggiamenti ai componenti dell'apparecchio, cessarne immediatamente il funzionamento e mettersi in contatto con il servizio clienti ritter.
– Se il cavo elettrico viene danneggiato, per motivi di sicurezza la sostituzione deve essere effettuata dal produttore, dal servizio di assistenza del produttore o da personale altrettanto qualificato.

Pericolo di lesioni

– Utilizzare sempre il carrello o il pressasalumi, a meno che la forma o la grandezza dell'alimento da affettare non lo impediscano.
– Spegnere l'apparecchio e scollegarlo dall'alimentazione elettrica prima di procedere alla sostituzione di accessori o componenti aggiuntivi che sono in movimento quando la macchina è in funzione.
– La lama è molto affilata.
– Non toccare mai la lama mentre l'apparecchio è in funzione.
– Prima di pulirle l'apparecchio, spegnerlo, scollegarlo dalla presa e portare la manopola di regolazione dello spessore del taglio sulla posizione "0".
– Dopo lo spegnimento, la lama continua a girare per alcuni secondi.
– Prestare particolare attenzione quando si maneggia la lama e durante le operazioni di pulizia.

Aprire le pagine delle immagini nella copertina anteriore e posteriore del libretto.
Leggere attentamente le istruzioni per l'uso prima di mettere in funzione il dispositivo. Conservare le istruzioni per l'uso e, in caso di cessione dell'apparecchio, consegnarle al nuovo proprietario.
In alternativa, le istruzioni per l'uso aggiornate sono disponibili nel sito www.ritterwerk.de.

UTILIZZO PREVISTO

Questa affettatrice multiuso consente di affettare alimenti per uso domestico.



L'affettatrice multiuso è idonea al contatto con alimenti.

L'utilizzo improprio o errato può causare gravi lesioni personali o danni all'apparecchio. In questi casi, la garanzia perde la validità e l'azienda declina ogni forma di responsabilità.

MESSA IN FUNZIONE

Preparazione
Estrarre con cura l'apparecchio dalla confezione. Rimuovere tutti i componenti dell'imballaggio e conservarli insieme alla confezione. Pulire l'apparecchio prima che entri in contatto con alimenti (vedere PULIZIA).

Posizionamento dell'apparecchio
• Posizionare l'apparecchio su una superficie piana, non scivolosa e vicino a una presa.

A Posare il carrello (7) con i traversini di guida (sul lato inferiore del carrello) al centro nella guida dell'apparecchio e premerlo verticalmente verso il basso esercitando una certa forza fino a quando si innesta con uno scatto udibile.

B Spingere il pressasalumi (8) sull'impugnatura del carrello.

C Svolgere alla lunghezza necessaria il cavo elettrico (11) dall'alloggiamento (5) posto nella parte inferiore dell'apparecchio.
• Collegare la spina alla presa.

TAGLIO

D Impostare lo spessore del taglio desiderato utilizzando l'apposita manopola (2).

Informazioni:
sulla scala di regolazione dello spessore del taglio non sono indicati i millimetri. Per motivi di sicurezza, la posizione "0" corrisponde alla copertura della lama.

E Collocare l'alimento da affettare sul carrello (7). Utilizzando il pressasalumi (8), spingere l'alimento delicatamente contro la vela (4).

F Proteggere le mani utilizzando il carrello o il pressasalumi. Eccezione: prodotti particolarmente grandi.

G Accendere l'apparecchio:

• Premere con il dito indice o con il dito medio l'interruttore di sicurezza (1a) e mantenerlo premuto.
• Con il pollice premere il tasto di accensione (1b).

È possibile scegliere tra due modalità di servizio:

Utilizzo breve: tenere premuti entrambi i tasti del sistema di accensione. La lama (10) gira fino al rilascio del tasto di accensione.

Utilizzo continuato: rilasciare prima l'interruttore di sicurezza e successivamente il tasto di accensione. La lama gira fino a quando non viene nuovamente premuto l'interruttore di sicurezza.

Informazioni:
non superare i 5 minuti di utilizzo continuato.

• Spingere l'alimento verso la lama in funzione esercitando una leggera pressione.
• Al termine dell'operazione di affettatura attendere che la lama si fermi completamente.
• Dopo ogni utilizzo, portare la manopola di regolazione dello spessore del taglio sulla posizione "0" per coprire la lama ed evitare il rischio di lesioni.

H Estrarre dall'apparecchio il vassoio per alimenti (3) tirandolo verso sinistra.

PULIZIA

Attenzione:
Prima di pulirle l'apparecchio, spegnerlo, scollegarlo dalla presa e portare la manopola di regolazione dello spessore del taglio (2) sulla posizione "0".

Per evitare l'accumulo di residui deperibili, pulire regolarmente l'affettatrice multiuso. Anche la lama deve essere pulita regolarmente, come descritto di seguito, così da mantenerne la superficie inossidabile.

Informazioni:
con il passare del tempo i residui alimentari possono intaccare il materiale della lama provocandone l'arrugginimento.

Preparazione

• Estrarre dall'apparecchio il vassoio per alimenti (3) tirandolo verso sinistra.
• Rimuovere il pressasalumi (8).

I Tirare il carrello (7) verso di sé, quindi sollevarlo verso l'alto esercitando un po' di forza per rimuoverlo dalla guida.

Smontare la lama:

K Aprire il dispositivo di serraggio della lama (9), che è integrato nella copertura di protezione della lama, e ruotarlo in senso orario (come mostrato dal simbolo del lucchetto sulla copertura) fino a quando è possibile rimuovere l'intera copertura di protezione della lama.

Con una mano, premere sulla parte posteriore della lama per allentarla. Afferrare la lama al centro ed estrarla insieme all'ingranaggio.

Al termine di ogni utilizzo

• Pulire l'alloggiamento e tutti i componenti rimossi, lama compresa, con un panno umido.

Operazioni da eseguire occasionalmente

• Lavare a fondo tutti i componenti rimossi, lama compresa, con acqua corrente calda (non lavare in lavastoviglie).

• Pulire l'alloggiamento dietro la lama con un panno o con un pennello umido.

Informazioni:
non utilizzare materiale abrasivo, spugne ruvide o spazzole dure.

• Asciugare tutti i componenti lavati.

• Oliare la ruota dentata sulla lama con un po' di lubrificante per manutenzione ritter (o in alternativa con un po' di vaselina).

• Riassemblare la lama.

MANUTENZIONE

L'affettatrice multiuso non richiede manutenzione. Si consiglia tuttavia di oliare di tanto in tanto la guida del carrello con un po' di lubrificante per manutenzione ritter o vaselina, per mantenerne la scorrevolezza.

CONSERVAZIONE

Tenere l'apparecchio lontano dalla portata dei bambini.

SMALTIMENTO DI APPARECCHI ELETTRICI ED ELETTRONICI OBSOLETI



Questo simbolo indica che il prodotto non deve essere smaltito nei rifiuti domestici indifferenziati. Esiste un sistema separato (gratuito) per la raccolta e la restituzione di apparecchi elettrici ed elettronici obsoleti. Per ulteriori informazioni contattare la propria amministrazione comunale o il negozio in cui è stato acquistato il prodotto. Assicurandosi che questo prodotto venga smaltito correttamente, si contribuisce alla prevenzione di potenziali conseguenze negative per l'ambiente e la salute delle persone e alla preservazione delle risorse naturali.

REGOLAMENTO REACH

Visitare il sito www.ritterwerk.de

ACCESSORI OPZIONALI

È disponibile una lama speciale senza dentatura, adatta per affettare carni, salumi e prosciutti.

Per la manutenzione (lubrificazione) dell'affettatrice multiuso è disponibile l'apposito lubrificante ritter.

SERVIZIO DI ASSISTENZA, RIPARAZIONI E PARTI DI RICAMBIO

Per ottenere assistenza e per eventuali riparazioni o parti di ricambio contattare il servizio di assistenza locale.

Visitare il sito www.ritterwerk.de

SPECIFICHE TECNICHE

L'apparecchio è conforme alle normative europee.

Voltaggio/consumo energetico: vedere la targhetta nella parte inferiore dell'apparecchio

Spessore del taglio:
da 0 mm a ca. 20 mm

Consumo di corrente ad apparecchio spento: 0 W

Tempo fino al raggiungimento della stato spento: 0 min

GARANZIA

Questa affettatrice multiuso ritter è coperta da una garanzia del produttore di 2 anni, calcolati dalla data di acquisto e in conformità alle norme stabilite dalla direttiva UE sulle garanzie. I diritti di garanzia legali secondo l'art 437 ss. del BGB (Codice civile tedesco) rimangono inalterati da questo regolamento. La garanzia del produttore si applica a tutti i dispositivi venduti all'interno dell'Unione Europea. Le condizioni di garanzia sono disponibili alla pagina www.ritterwerk.de/warranty.

SPIEGAZIONE DEI SIMBOLI

Simbolo	Spiegazione
CE	Marcatura CE: il prodotto è conforme ai requisiti applicabili dell'Unione Europea.
	Il prodotto è stato immesso sul mercato successivamente al 13 agosto 2005. Non deve essere smaltito con i normali rifiuti domestici. Il simbolo che rappresenta un cassonetto barrato indica la necessità di raccolta differenziata.
	Idoneo al contatto con alimenti.
	Apparecchio di classe di protezione II

ALGEMENE VEILIGHEIDSAANWIJZINGEN

Neem, om letsel of beschadiging van het apparaat te voorkomen, beslist de volgende veiligheids-aanwijzingen in acht:

– Gebruik de allessnijder alleen voor huishoudelijke doeleinden en niet voor bedrijfsdoeleinden.
– Plaats het apparaat nooit op hete oppervlakken of in de buurt van open vuur.
– Gebruik uitsluitend de meegeleverde accessoires.
– Gebruik uitsluitend verlengsnoeren die voldoen aan de voorschriften.
– Knik het netsnoer niet. Wikkel het snoer nooit om het apparaat.
– Leg het netsnoer zo dat het niet in contact komt met voorwerpen met scherpe randen.
– Werk pas met het apparaat als het veilig is opgesteld.
– Het apparaat kan ook worden gebruikt door personen met verminderde fysieke, sensorische of geestelijke vermogens of met gebrek aan ervaring en/of kennis, wanneer ze onder toezicht staan of zijn onderwezen in het veilig gebruik en begrijpen welke gevaren daarbij kunnen optreden.
– Kinderen mogen niet met het apparaat spelen.
– Het apparaat moet steeds van het stroomnet worden gehaald wanneer er geen toezicht aanwezig is en voordat het wordt gemonteerd, gedemonteerd of gereinigd.
– Dit apparaat mag niet door kinderen worden gebruikt. Het apparaat en het aansluitsnoer moeten buiten bereik van kinderen worden gehouden.
– Sluit het apparaat uitsluitend aan op een geschikte wisselspanningsbron die voldoet aan de specificaties die op het typeplaatje zijn aangegeven.
– Laat het apparaat niet onbewaakt werken.
– Snij geen diepvriesproducten, hete levensmiddelen, beenderen, levensmiddelen met grote pitten, vlees in een netje of levensmiddelen met verpakking!
– Laat het apparaat nooit langer dan 5 minuten ononderbroken draaien.

Gevaar voor een elektrische schok

– Haal de netstekker altijd uit het stopcontact bij bedrijfsstoringen, vóór elke reiniging en als het apparaat niet in gebruik is. Trek daarbij aan de stekker en niet aan het snoer.
– Dompel het apparaat nooit onder in water. Stel het apparaat nooit bloot aan regen of ander vocht. Als het apparaat toch in het water is gevallen, trek dan eerst de netstekker uit het stopcontact en haal pas daarna het apparaat uit het water. Laat het apparaat daarna door een bevoegde servicedienst controleren voordat u het weer in gebruik neemt.
– Gebruik het apparaat niet met vochtige handen. Gebruik het niet als het vochtig of nat is of als u op een natte vloer staat. Gebruik het apparaat niet in de open lucht.
– Stel het apparaat bij beschadigingen van onderdelen ervan onmiddellijk buiten werking en neem contact op met de ritter-klantenservice.
– Als het netsnoer wordt beschadigd, moet dit door de fabrikant, zijn klantenservice of anderszins gekwalificeerde personen worden vervangen om gevaarlijke situaties te voorkomen.

Gevaar voor letsel

– Dit apparaat mag niet zonder snijwarenslede of restenhouder worden gebruikt, tenzij de grootte of vorm van het te snijden voedsel het gebruik ervan niet toelaat.
– Voordat u accessoires of extra onderdelen die tijdens het gebruik bewegen, vervangt, moet het apparaat worden uitgeschakeld en van het stroomnet worden gehaald.
– Het ronde mes is zeer scherp.
– Raak bij werking van het apparaat het ronde mes in geen geval aan!
– Voordat u het apparaat gaat schoonmaken, moet u het uitschakelen, de netstekker uit het stopcontact halen en de snijdikteknop naar de "0"-stand draaien.
– Het ronde mes staat na uitschakelen niet onmiddellijk stil.
– Bij het hanteren van het mes en bij reiniging is extra voorzichtigheid geboden.

Vouw de tekeningen aan de binnenzijde van de voor- en achterkaft van de bedieningshandleiding open.
Lees de bedieningshandleiding vóór ingebruikneming van het apparaat zorgvuldig door. Bewaar de bedieningshandleiding en geef deze mee als het apparaat van eigenaar verandert.
Daarnaast is de actuele bedieningshandleiding ook beschikbaar onder www.ritterwerk.de.

BEOOGD GEBRUIK

De allessnijder is bedoeld voor het snijden van levensmiddelen voor huishoudelijk gebruik.

De allessnijder is geschikt voor contact met levensmiddelen.

Niet-beoogd gebruik of onjuiste bediening kan leiden tot ernstig letsel of beschadiging van het apparaat. Hierbij vervallen alle rechten op garantie en aansprakelijkheid.

INGEBRUIKNEMING

Voorbereiding
Haal het apparaat voorzichtig uit de verpakking. Verwijder alle verpakkingsonderdelen en bewaar deze samen met de verpakking. Maak het apparaat schoon voordat het in aanraking komt met levensmiddelen (zie REINIGEN).

Apparaat plaatsen
• Plaats het apparaat op een vlakke, niet-glijdende ondergrond dicht bij een stopcontact.

A Plaats de snijwarenslede (7) met de geleideribben (aan de onderkant van de snijwarenslede) in het midden in de geleidegroef van het apparaat en duw hem met enige kracht loodrecht naar beneden tot hij hoorbaar vastklikt.

B Schuif de restenhouder (8) op de greep van de snijwarenslede.

C Trek de benodigde lengte van het netsnoer (11) uit het snoeropbergvak (5) onder het apparaat.
• Steek de netstekker in het stopcontact.

SNIJDEN

D Stel de gewenste snijdikte in met de snijdikteknop (2).

Info:
De instelschaal voor de snijdikte is geen millimeterschaal. Omwille van de veiligheid is bij de "0"-stand het mes afgedekt.

E Plaats het te snijden voedsel op de snijwarenslede (7). Druk het met de restenhouder (8) licht tegen de aanslagplaat (4).

F Bescherm uw handen door altijd de snijwarenslee en evt. de restenhouder te gebruiken. Uitzondering: te grote snijwaren.

G Schakel het apparaat in:

• Druk met de wijs- of middelvinger op de inschakelbeveiliging (1a) en houd deze ingedrukt.
• Druk met de duim de inschakelknop (1b) in.
U kunt kiezen uit twee bedieningsstanden:

Korte werking: houd beide knoppen van het inschakelsysteem ingedrukt. Het ronde mes (10) draait tot u de inschakelknop loslaat.

Continue werking: laat eerst de inschakelbeveiliging en dan de inschakelknop los. Het ronde mes draait tot u de inschakelbeveiliging opnieuw indrukt.

Info:
Gebruik het apparaat maximaal 5 minuten in continue werking.

• Leid het te snijden voedsel bij draaiend apparaat met lichte duwende beweging tegen het ronde mes.
• Als u klaar bent met snijden, wacht dan tot het ronde mes volledig tot stilstand is gekomen.
• Draai na elk gebruik de snijdikteknop in de "0"-stand om het scherpe ronde mes af te dekken en letsel te voorkomen.

H Trek de opvangschaal voor snijwaren (3) aan de linkerkant uit het apparaat.

REINIGEN

Voorzichtig:
Voordat u het apparaat gaat schoonmaken, moet u de netstekker uit het stopcontact halen en de snijdikteknop (2) naar de "0"-stand draaien.

Reinig de allessnijder regelmatig om te voorkomen dat bederfelijke restanten vastkoeken. Ook het ronde mes moet voor het behoud van het roestvrije oppervlak regelmatig worden gereinigd zoals hierna is beschreven.

Info:
Restanten van levensmiddelen kunnen na enige tijd het materiaal van het ronde mes aantasten en tot roestvorming leiden.

Voorbereiding
• Trek de opvangschaal voor snijwaren (3) aan de linkerkant uit het apparaat.
• Haal de restenhouder (8) eraf.

I Trek de snijwarenslede (7) naar u toe en til hem dan met enige kracht loodrecht omhoog uit de geleidegroef.

Demonteer het ronde mes:

K Klap de messluiting (9), die in de mesafdekking is geïntegreerd, omhoog en draai haar naar rechts (zoals op de afdekking is aangegeven met het slotsymbool) totdat de gehele mesafdekking eraf kan worden gehaald.

L Druk met één hand vanaf de achterkant tegen het ronde mes om het los te maken. Pak het ronde mes in het midden bij het draaipunt beet en haal het compleet met het tandwiel eraf.

Na elke snijbeurt

• Veeg de behuizing en alle eraf gehaalde onderdelen inclusief rond mes schoon met een vochtige doek.

Van tijd tot tijd

• Reinig alle eraf gehaalde onderdelen inclusief rond mes grondig in een warm sopje (niet in de vaatwasser).

• Maak de behuizing achter het mes schoon met een droge doek of kwast.

Info:
Gebruik geen schuurmiddelen, sponsjes met ruwe oppervlakken of harde borstels.

• Droog alle afgewassen onderdelen.

• Smeer het tandwiel aan het ronde mes in met wat ritter-onderhoudsvet (of desgewenst wat vaseline).

• Monteer het ronde mes weer.

ONDERHOUD

De allessnijder is onderhoudsvrij. We adviseren u echter de snijwarenslede bij zijn geleiding af en toe in te smeren met wat ritter-onderhoudsvet of vaseline, zodat hij soepel blijft lopen.

OPBERGEN

Berg het apparaat weg op een plaats die voor kinderen niet toegankelijk is.

VERWIJDERING VAN AFGEDANKTE ELEKTRISCHE EN ELEKTRONISCHE APPARATEN



Dit symbool wijst erop dat dit product niet samen met ongesorteerd gemeentelijk afval mag worden afgevoerd. Er bestaat een apart (gratis) systeem voor de inzameling en teruggave van afgedankte elektrische en elektronische apparaten. Neem voor meer informatie contact op met uw gemeente of het bedrijf waar u het product hebt gekocht. Door ervoor te zorgen dat het product volgens de voorschriften wordt afgevoerd, draagt u bij aan het voorkomen van mogelijke negatieve gevolgen voor het milieu en de menselijke gezondheid en aan het behoud van de natuurlijke hulpbronnen.

REACH-VERORDENING

Zie www.ritterwerk.de

SPECIALE ACCESSOIRES

Speciaal voor vlees, worst en ham is een niet gekarteld rond mes leverbaar.

Voor het onderhoud van de allessnijder (nasmeren) is het originele ritter-onderhoudsvet leverbaar.

SERVICE, REPARATIES EN RESERVEONDERDELEN

Neem voor service, reparaties en reserveonderdelen contact op met de plaatselijke klantenservice!

Zie www.ritterwerk.de

TECHNISCHE GEGEVENS

Het apparaat voldoet aan de CE-voorschriften.

Netspanning/opgenomen vermogen: zie typeplaatje aan de onderkant van het apparaat

Snijdikte:
0 mm tot ca. 20 mm

Stroomverbruik in uitgeschakelde toestand: 0 W

Tijd totdat de uitgeschakelde toestand wordt bereikt: 0 min

GARANTIE

Voor deze ritter allessnijder verlenen wij 2 jaar fabrieksgarantie, gerekend vanaf de aankoopdatum en met inachtneming van de EU-garantierichtlijnen. Deze regeling laat uw wettelijke aanspraken op garantie op grond van § 437 e.v. van het BGB (Duits Burgerlijk Wetboek) onverlet. De garantie van de fabrikant geldt voor alle apparaten die binnen de Europese Unie worden verkocht. De garantiebepalingen kunt u onder www.ritterwerk.de/warranty bekijken.

VERKLARING VAN SYMBOLEN

Symbool	Verklaring
CE	CE-markering: het product is in overeenstemming met de geldende eisen van de Europese Unie.
	Het product werd na 13 augustus 2005 in de handel gebracht. Het mag niet samen het normale huisvuil worden afgevoerd. Het symbool met het kruis door de afvalcontainer wijst op de noodzaak van een gescheiden inzameling.
	Geschikt voor contact met levensmiddelen
	Apparaat van beschermingsklasse II

GENERELLE SIKKERHETS-BESTEMMELSER

Det er viktig å overholde sikkerhetsbestemmelsene under for å unngå personskader eller at apparatet ødelegges.

– Universalskjæremaskinen må kun brukes i private husholdninger og ikke i næringsvirksomhet.
– Plasser aldri skjæremaskinen på varme overflater eller i nærheten av åpen ild.
– Ikke bruk annet tilbehør enn det som medfølger.
– Bruk kun skjøteledninger som er i forskriftsmessig stand.
– Ledningen må ikke ha knekk eller skarp bøy. Ledningen må aldri vikles rundt skjæremaskinen.
– Legg ledningen slik at den ikke kommer i berøring med gjenstander som er varme eller har skarpe kanter.
– Plasser skjæremaskinen trygt og sikkert før den tas i bruk.
– Den kan brukes av personer med nedsatte fysiske, sensoriske eller mentale evner, eller mangel på erfaring eller kunnskaper, hvis det skjer under tilsyn, eller de har fått opplæring i hvordan den brukes på en sikker måte, og de forstår farene som er forbundet med bruken.
– Barn må ikke leke med skjæremaskinen.
– Skjæremaskinen må være koblet fra strømnettet når den ikke er under tilsyn, og når den monteres, demonteres eller rengjøres.
– Den må ikke brukes av barn. Skjæremaskinen og strømledningen må oppbevares utilgjengelig for barn.
– Skjæremaskinen skal bare kobles til strømuttak med vekselstrøm som har den spenningen som er oppgitt på typeskiltet.
– Gå aldri fra skjæremaskinen mens den er i bruk.
– Skjæremaskinen skal ikke brukes til å skjære opp dypfryste matvarer, varm mat, knoker, matvarer med store kjerner, surret steik (med nett) eller matvarer med emballasje.
– La aldri maskinen gå uavbrutt i mer enn 5 minutter.

Fare for elektrisk støt

– Ta alltid støpselet ut av stikkontakten ved driftsproblemer, før skjæremaskinen skal rengjøres, og når den ikke er i bruk. Trekk alltid ut selve støpselet uten å dra i ledningen.
– Maskinen må aldri dyppes i vann. Den må aldri utsettes for regn eller annen fuktighet. Hvis den likevel skulle falle ned i vann, må du først ta støpselet ut av stikkontakten og deretter skjæremaskinen opp av vannet. Skjæremaskinen må i slike tilfeller kontrolleres av et autorisert serviceverksted før den tas i bruk igjen.
– Ikke bruk skjæremaskinen når du er fuktig på hendene. Ikke bruk skjæremaskinen hvis den er fuktig eller våt, eller hvis du står på et fuktig underlag. Skjæremaskinen må ikke brukes utendørs.
– Slutt å bruke skjæremaskinen umiddelbart hvis en del er ødelagt eller skadet, og ta kontakt med ritter kundeservice.
– For å unngå farlige situasjoner skal en skadet ledning skiftes av produsenten, av kundeservice eller av andre kvalifiserte personer.

Fare for personskader

– Denne skjæremaskinen må ikke brukes uten skyvebrett og sikkerhetsholder, med mindre matvaren er så stor, eller har en slik form, at bruken ikke er mulig.
– Skjæremaskinen må være avslått og frakoblet strømnettet før det foretas skifte av tilbehør eller bevegelige deler.
– Rundkniven er svært skarp.
– Pass på at du aldri kommer i berøring med rundkniven når den er i bruk!
– Slå av skjæremaskinen før den skal gjøres ren, ta støpselet ut av stikkontakten og drei justeringsknappen for skivetykkelse i «0»-stilling.
– Rundkniven fortsetter å gå en kort stund etter at maskinen er slått av.
– Du må være svært forsiktig når du håndterer kniven og når du rengjør den.

Fold ut illustrasjonene foran og bak i heftet.
Les brukerveiledningen nøye før du tar produktet i bruk. Oppbevar brukerveiledningen på et trygt sted. Den hører til produktet og skal følge med til eventuell ny bruker.
Du finner også den aktuelle brukerveiledningen på www.ritterwerk.de.

BRUKSOMRÅDE

Universalskjæremaskinen skal brukes til oppskjæring av matvarer i private husholdninger.



Universalskjæremaskinen er egnet for kontakt med matvarer.

Ikke forskriftsmessig bruk eller feilbetjening kan føre til alvorlige personskader og/eller ødelegge skjæremaskinen. Alle garanti- og ansvarskrav vil da bortfalle.

TA SKJÆREMASKINEN I BRUK

Forberedelse
Ta skjæremaskinen forsiktig ut av emballasjen. Ta av alle emballasjedeler og oppbevar disse sammen med resten av emballasjen. Skjæremaskinen må rengjøres før den tas i bruk (se RENGJØRING).

Plassere skjæremaskinen
• Maskinen skal stå på et plant, sklisikkert underlag like i nærheten av en stikkontakt.

A Plasser skyvebrettet (7) med skinnene (på undersiden av skyvebrettet) midt i sporet på skjæremaskinen og trykk skyvebrettet ned med et bestemt trykk til du hører at det går i lås.

B Skyv sikkerhetsholderen (8) inn på håndtaket til skyvebrettet.

C Dra ledningen (11) ut av ledningsrommet (5) under maskinen til den har nødvendig lengde.
• Sett støpselet i stikkontakten.

OPPSKJÆRING

D Still inn skivetykkelsen med justeringsknappen (2).

Info:
Skalaen for skivetykkelse er ikke en millimeterskala. «0»-stillingen er av sikkerhetsmessige årsaker konstruert slik at kniven blir tildekket.

E Legg matvaren på skyvebrettet (7). Press matvaren lett mot stoppeplaten (4) med sikkerhetsholderen (8).

F Bruk alltid skyvebrettet og eventuelt sikkerhetsholderen for å beskytte fingrende dine. Unntak: meget store matvareprodukter.

G Slå på maskinen:

• Trykk på startsperren (1a) med pekefingeren eller langefingeren, og hold den inne.
• Trykk på startknappen (1b) med tommelfingeren.

Du kan velge mellom to innstillinger:

Momentinnstilling Hold begge tastene på startsystemet inne. Rundkniven (10) går til du slipper opp startknappen.

Fast innstilling Slipp først opp startsperren og deretter startknappen. Rundkniven går til du trykker på startsperren én gang til.

Info:
Bruk maskinen maksimalt 5 minutter i kontinuerlig drift.

• Skyv matvaren med lett mating mot rundkniven når maskinen er i gang.
• Når oppskjæringen er avsluttet, må du vente til rundkniven er stanset helt opp.
• Etter hver gang maskinen har vært i bruk, må du dreie justeringsknappen for skivetykkelse i «0»-stilling slik at den skarpe rundkniven blir dekket til. Dermed unngås personskader.

H Trekk oppsamlingsbrettet (3) ut av maskinen mot venstre.

RENGJØRING

OBS!
Slå av skjæremaskinen før den skal gjøres ren, ta støpselet ut av stikkontakten og drei justeringsknappen for skivetykkelse (2) i «0»-stilling.

Rengjør universalskjæremaskinen regelmessig for å hindre at lett bedervelige matrester setter seg fast. Rundkniven må også rengjøres regelmessig som beskrevet under, for å bevare den rustfrie overflaten.

Info:
Matrester kan over tid angripe materialet i rundkniven og føre til at det oppstår rust.

Forberedelse
• Trekk oppsamlingsbrettet (3) ut av maskinen mot venstre.
• Ta av sikkerhetsholderen (8).

I Trekk skyvebrettet (7) mot deg, og løft det med et fast grep opp og ut av sporet.

Demonter rundkniven:

K Fold ut knivlåsen (9) som er integrert i knivdekselet, og drei den med urviseren som vist med et lås-symbol på dekselet, til hele knivdekselet kan tas av.

L Trykk mot rundkniven med én hånd fra baksiden for å løsne den. Hold i midten av rundkniven og ta den av sammen med tannhjulet.

Etter hver gangs bruk
• Tørk av huset og alle demonterte deler inkludert rundkniven med en fuktig klut.

Med jevne mellomrom
• Rengjør alle demonterte deler inkludert rundkniven grundig i varmt vann (ikke i oppvaskmaskinen).
• Rengjør huset bak kniven ved hjelp av en tørr klut eller en liten kost.

Info:
Bruk aldri skuremidler, svamper med ru overflate eller harde børster.

- Tørk alle de rengjorte delene.
- Smør tennene på rundkniven med litt ritter servicesmøring eller eventuelt med litt vaselin.
- Monter rundkniven på nytt.

VEDLIKEHOLD

Universalskjæremaskinen er vedlikeholdsfri. Vi anbefaler imidlertid å ettersmøre sporet på skyvebrettet med ritter servicesmøring eller vaselin med jevne mellomrom, slik at det beholder bevegeligheten.

OPPBEVARING

Oppbevar skjæremaskinen utilgjengelig for barn.

AVHENDING AV KASSERTE ELEKTRISKE OG ELEKTRONISKE APPARATER



Dette symbolet betyr at dette produktet ikke skal kastes sammen med usortert husholdningsavfall. Det finnes et separat (gratis) system for innsamling og mottak av kasserte elektriske og elektroniske apparater. Kontakt kommuneadministrasjonen eller forretningen hvor du kjøpte produktet, hvis du ønsker mer informasjon. Når du sørger for at dette produktet blir avhendet i samsvar med regelverket, bidrar du til å hindre eventuelle negative påvirkninger på miljø og helse, og til å bevare våre naturlige ressurser.

DET EUROPEISKE KJEMIKALIEREGELVERKET (REACH)

Se: www.ritterwerk.de

SPESIALTILBEHØR

En utannet rundkniv (skinkeblad) som egner seg spesielt til skjæring av kjøtt, pølse og skinke, kan bestilles.

Original ritter servicesmøring kan bestilles til vedlikehold (ettersmøring) av universalskjæremaskinen.

SERVICE, REPARASJONER OG RESERVEDELER

Kontakt nærmeste kundeservice for service, reparasjoner og reservedeler.

Se: www.ritterwerk.de

TEKNISKE DATA

Apparatet oppfyller CE-forskriftene.

Nettspenning/effekt: se typeskiltet på undersiden av produktet.

Skivetykkelse:
0 mm til ca. 20 mm

Strømforbruk i frakoblet tilstand:
0 W

Tiden det tar til frakoblet tilstand:
0 min

SYMBOLFORKLARING

Symbol	Erklæring
CE	CE-merking: Produktet oppfyller gjeldende EU-krav.
	Produktet er markedsført etter 13. august 2005. Produktet må ikke kastes sammen med vanlig husholdningsavfall. Symbolet som viser en overkrysset avfallsbeholder på hjul, angir at dette produktet omfattes av kildesortering.
	Produktet er egnet for kontakt med matvarer.
	Apparat i beskyttelsesklase II

GARANTIERKLÆRING

ritter gir en 2-årig produsentgaranti på denne skjæremaskinen, regnet fra kjøpsdato og i henhold til EUs garantiregler. Dine juridiske garantikrav iht. § 437 ff. i BGB (tysk privatrett) berøres ikke av denne bestemmelsen. Produsentgarantien gjelder alle produkter som er kjøpt innenfor EU. Garantivilkårene finner du på www.ritterwerk.de/warranty.

OGÓLNE WSKAZÓWKI DOTYCZĄCE BEZPIECZEŃSTWA

Aby uniknąć obrażeń ciała oraz uszkodzeń urządzenia, należy koniecznie przestrzegać następujących wskazówek dotyczących bezpieczeństwa:

– Krajalnicy uniwersalnej można używać tylko w gospodarstwach domowych; nie nadaje się ona do zastosowań komercyjnych.
– Nie wolno ustawiać urządzenia na gorących powierzchniach ani w pobliżu otwartego ognia.
– Stosować wyłącznie akcesoria dostarczone wraz z urządzeniem.
– Wolno stosować wyłącznie zgodne z przepisami przewody przedłużające.
– Nie zaginać przewodu sieciowego. Nie nawijać przewodu na urządzenie.
– Przewód sieciowy należy ułożyć w taki sposób, aby nie stykał się z przedmiotami gorącymi ani przedmiotami mającymi ostre krawędzie.
– Pracę z urządzeniem można rozpocząć dopiero wtedy, gdy jest ono bezpiecznie ustawione.
– Urządzenie może być używane przez osoby o ograniczonych umiejętnościach fizycznych, sensorycznych lub mentalnych bądź osoby z brakiem doświadczenia i wiedzy, jeśli mają one zapewniony nadzór lub zostały poinstruowane w zakresie bezpiecznego używania urządzenia i rozumieją zagrożenia związane z jego używaniem.
– Dzieci nie mogą bawić się urządzeniem.
– Gdy urządzenie nie jest nadzorowane oraz przed zmontowaniem, rozmontowaniem i czyszczeniem, należy zawsze odłączyć je od zasilania.
– Urządzenie nie może być używane przez dzieci. Dzieci nie mogą mieć dostępu do urządzenia ani kabla przyłączeniowego.
– Urządzenie należy podłączać wyłącznie do źródła napięcia przemiennego zgodnego z informacjami zamieszczonymi na tabliczce znamionowej.
– Nie wolno pozostawiać pracującego urządzenia bez nadzoru.

– Nie wolno kroić mrożonek, gorących potraw, kości, artykułów spożywczych zawierających duże pestki, pieczeni w siatce ani żywności w opakowaniu!
– Nie dopuścić, aby urządzenie pracowało nieprzerwanie dłużej niż przez 5 minut.

Niebezpieczeństwo porażenia prądem

– W przypadku zakłóceń w pracy, przed przystąpieniem do czyszczenia urządzenia oraz gdy urządzenie nie jest używane, należy zawsze wyciągnąć wtyczkę z gniazda sieciowego. Należy ciągnąć za wtyczkę, nie za przewód.
– Nie wolno zanurzać urządzenia w wodzie. Nie wolno wystawiać urządzenia na deszcz ani w inny sposób narażać go na działanie wilgoci. Jeżeli urządzenie wpadnie do wody, najpierw należy wyciągnąć wtyczkę z gniazda sieciowego i dopiero potem wyjąć urządzenie z wody. Przed ponownym uruchomieniem urządzenia zlecić jego kontrolę w autoryzowanym punkcie serwisowym.
– Nie dotykać urządzenia wilgotnymi rękami. Nie używać urządzenia, stojąc na wilgotnym lub mokrym podłożu bądź jeżeli urządzenie jest wilgotne albo mokre. Nie używać urządzenia na zewnątrz pomieszczeń.
– Jeśli zostanie stwierdzone uszkodzenie elementów urządzenia, należy natychmiast wyłączyć urządzenie i skontaktować się z punktem obsługi klienta firmy ritter.
– Uszkodzony przewód sieciowy musi zostać wymieniony przez producenta, punkt obsługi klienta producenta lub inne wykwalifikowane osoby; pozwoli to uniknąć zagrożeń.

Niebezpieczeństwo obrażeń

– Nie wolno używać niniejszego urządzenia bez prowadnicy produktów lub popychacza małych produktów, chyba że wielkość i kształt krojonego produktu nie pozwalają na ich użycie.
– Przed wymianą akcesoriów lub elementów dodatkowych, które poruszają się podczas pracy, urządzenie należy wyłączyć i odłączyć od napięcia sieciowego.
– Nóż kołowy jest bardzo ostry.
– Podczas pracy urządzenia nie wolno nigdy dotykać noża kołowego!
– Przed przystąpieniem do czyszczenia urządzenia należy je wyłączyć, wyciągnąć wtyczkę z gniazdka i przestawić pokrętło regulacji grubości krojenia do pozycji „0”.
– Po wyłączeniu urządzenia nóż obraca się jeszcze przez chwilę.
– Przy obsłudze noża i podczas czyszczenia należy zachować szczególną ostrożność.

Rozłożyć ilustracje znajdujące się za przednią oraz tylną okładką instrukcji.
Przed uruchomieniem urządzenia należy dokładnie przeczytać instrukcję obsługi. Zachować instrukcję obsługi i w przypadku przekazania urządzenia następnemu użytkownikowi przekazać ją wraz z urządzeniem.
Można również skorzystać z aktualnej instrukcji obsługi dostępnej na stronie www.ritterwerk.de.

PRZEZNACZENIE

Krajalnica uniwersalna przeznaczona jest do krojenia produktów spożywczych używanych w gospodarstwie domowym.

Krajalnica uniwersalna jest przeznaczona do kontaktu z żywnością.

Użycie niezgodne z przeznaczeniem lub niewłaściwa obsługa mogą doprowadzić do poważnych obrażeń lub uszkodzenia urządzenia. W konsekwencji wygasają wszelkie prawa z tytułu gwarancji i rękojmi.

URUCHOMIENIE

Przygotowanie
Wyjąć ostrożnie urządzenie z opakowania. Usunąć wszystkie elementy opakowania, które należy przechowywać wraz z opakowaniem. Urządzenie należy wyczyścić przed kontaktem z artykułami spożywczymi (patrz: CZYSZCZENIE).

Ustawianie urządzenia
• Urządzenie należy ustawić na płaskim, nieśliskim podłożu w pobliżu gniazdka sieciowego.

A Umieścić prowadnicę produktów (7) w taki sposób, aby wypustki prowadzące (na spodzie prowadnicy) znalazły się w biegnącym przez środek urządzenia rowku prowadzącym, i lekko nacisnąć prowadnicę pionowo w dół do usłyszenia odgłosu zatrzaśnięcia.

B Nasunąć popychacz małych produktów (8) na uchwyt prowadnicy produktów.

C Odwinąć wymaganą długość przewodu sieciowego (11) z zasobnika na przewód (5) znajdującego się pod urządzeniem.
• Włożyć wtyczkę do gniazda sieciowego.

KROJENIE

D Pokrętłem (2) nastawić żądaną grubość krojenia.

Informacja:
Skala ustawienia grubości krojenia nie jest skalą z podziałką milimetrową. Pozycja „0" ze względów bezpieczeństwa jest pozycją, w której nóż jest zakryty.

E Położyć produkty przeznaczone do pokrojenia na prowadnicy produktów (7). Docisnąć je lekko za pomocą popychacza małych produktów (8) do płyty oporowej (4).

F Chronić dłonie, używając zawsze prowadnicy do produktów i ewentualnie popychacza małych produktów. Wyjątek: produkty ponadwymiarowe.

G Włączyć urządzenie:

• Palcem wskazującym lub środkowym wcisnąć przycisk odblokowania włączania (1a) i przytrzymać.
• Kciukiem wcisnąć przycisk włączania (1b).

Do wyboru są dwa tryby pracy:

Praca krótka: Oba przyciski systemu włączania należy trzymać wciśnięte. Nóż obrotowy (10) pracuje do momentu zwolnienia przycisku włączania.

Praca ciągła: Zwolnić najpierw przycisk odblokowania włączania, a następnie przycisk włączania. Nóż obrotowy pracuje do momentu, gdy ponownie wciśnięty zostanie przycisk odblokowania włączania.

Informacja:
Urządzenie może pracować w trybie ciągłym maksymalnie przez 5 minut.

• Produkty przeznaczone do pokrojenia należy przesuwać do przodu w kierunku obracającego się noża, lekko je do niego dociskając.
• Po zakończeniu krojenia należy odczekać, aż nóż obrotowy całkowicie się zatrzyma.
• Po każdym użyciu obrócić pokrętło regulacji grubości krojenia w pozycję „0", aby zakryć ostry nóż kołowy i zapobiec w ten sposób obrażeniom.

H Wyjąć z urządzenia tackę na pokrojone produkty (3), ciągnąc ją w lewo.

CZYSZCZENIE

Uwaga:
Przed przystąpieniem do czyszczenia urządzenia należy je wyłączyć, wyciągnąć wtyczkę z gniazdka i przestawić pokrętło regulacji grubości krojenia (2) do pozycji „0".

Aby na urządzeniu nie osadzały się psujące się resztki żywności, należy regularnie myć krajalnicę uniwersalną. Należy także regularnie czyścić nóż kołowy, jak opisano poniżej, aby na jego powierzchni nie pojawiła się rdza.

Informacja:
Po dłuższym czasie resztki żywności mogą naruszyć materiał, z którego jest wykonany nóż obrotowy, i doprowadzić do powstania rdzy.

Przygotowanie
• Wyjąć z urządzenia tackę na pokrojone produkty (3), ciągnąc ją w lewo.
• Zdjąć popychacz małych produktów (8).

I Pociągnąć prowadnicę produktów (7) do siebie i z niewielką siłą unieść ją do góry, aby wyjąć z rowka prowadzącego.

Zdemontować nóż kołowy:

K Otworzyć blokadę noża (9) zabudowaną w osłonie noża i obrócić zgodnie z kierunkiem ruchu wskazówek zegara (jak wskazuje symbol kłódki na ilustracji), aż będzie możliwe zdjęcie całej osłony noża.

L Nacisnąć jedną ręką od tyłu nóż kołowy, aby go poluzować. Chwycić nóż kołowy za środek i zdjąć go razem z kołem zębatym.

Po każdym krojeniu

• Wytrzeć wilgotną ściereczką obudowę oraz wszystkie zdemontowane części łącznie z nożem kołowym.

Od czasu do czasu

• Wszystkie zdemontowane części łącznie z nożem kołowym umyć dokładnie w ciepłej wodzie z dodatkiem płynu do mycia naczyń (nie myć w zmywarce).

• Suchą ściereczką/pędzlem oczyścić obudowę za nożem.

Informacja:
Nie wolno stosować środków do czyszczenia z drobinkami szorującymi, szorstkich gąbek ani twardych szczotek.

• Osuszyć wszystkie umyte elementy.

• Nasmarować koło zębate noża obrotowego niewielką ilością smaru konserwacyjnego ritter (lub wazeliny).

• Ponownie zamontować nóż obrotowy.

KONSERWACJA

Krajalnica uniwersalna jest bezobsługowa. Zalecamy jednakże, aby od czasu do czasu smarować element prowadzący prowadnicy produktów niewielką ilością smaru konserwacyjnego ritter lub wazeliny, co pozwoli zachować swobodne poruszanie się.

PRZECHOWYWANIE

Urządzenie należy przechowywać w miejscu niedostępnym dla dzieci.

UTYLIZACJA ZUŻYTEGO SPRZĘTU ELEKTRYCZNEGO I ELEKTRONICZNEGO (ZSEE)



Ten symbol oznacza, że produktu nie można wyrzucać razem z nieposegregowanymi odpadami komunalnymi. Istnieją osobne (bezpłatne) punkty zbiórki i zwrotu ZSEE. Więcej informacji na ten temat można uzyskać od zarządu gminy lub sprzedawcy, u którego zakupiono produkt. Zapewniając odpowiednią utylizację produktu, przyczyniasz się do zapobiegania potencjalnym negatywnym skutkom dla środowiska i zdrowia ludzkiego oraz do ochrony zasobów naturalnych.

ROZPORZĄDZENIE REACH

Patrz www.ritterwerk.de

AKCESORIA SPECJALNE

Do krojenia mięsa, wędlin i szynki można zamówić specjalny nóż obrotowy bez ząbków.

Do konserwacji (smarowania) krajalnicy uniwersalnej można zamówić oryginalny smar konserwacyjny ritter.

SERWIS, NAPRAWA I CZĘŚCI ZAMIENNE

W sprawach związanych z serwisem, naprawami i częściami zamiennymi należy skontaktować się z miejscowym punktem obsługi klienta!

Patrz www.ritterwerk.de

DANE TECHNICZNE

Urządzenie spełnia wymagania CE.

Napięcie sieciowe / pobór mocy: patrz tabliczka znamionowa na spodzie urządzenia

Grubość krojenia:
od 0 mm do ok. 20 mm

Zużycie prądu wyłączonego urządzenia: 0 W

Czas do osiągnięcia stanu wyłączonego: 0 min

OŚWIADCZENIE GWARANCYJNE

Na krajalnicę uniwersalną ritter udzielamy 2-letniej gwarancji producenta. Okres gwarancji liczony jest od daty zakupu zgodnie z dyrektywami UE dotyczącymi rękojmi. Ten zapis nie narusza roszczeń z tytułu rękojmi zgodnie z postanowieniami § 437 i następnych niemieckiego kodeksu cywilnego. Gwarancja producenta obowiązuje dla wszystkich urządzeń sprzedawanych na terenie Unii Europejskiej. Warunki gwarancji można znaleźć na stronie www.ritterwerk.de/warranty.

OBJAŚNIENIE SYMBOLI

Symbol	Objaśnienie
CE	Oznakowanie CE: produkt jest zgodny z obowiązującymi wymaganiami Unii Europejskiej.
	Produkt został wprowadzony do obrotu po 13 sierpnia 2005 r. Nie wolno go utylizować wraz z typowymi odpadami domowymi. Symbol przekreślonego kosza na śmieci wskazuje na konieczność selektywnej zbiórki odpadów.
	Przeznaczone do kontaktu z żywnością
	Urządzenie klasy ochrony II

INDICAȚII GENERALE DE SIGURANȚĂ

Pentru a evita vătămările corporale sau deteriorarea aparatului, trebuie să respectați obligatoriu următoarele indicații de siguranță:

– Utilizați feliatorul universal numai în scopuri casnice și nu comerciale.
– Nu așezați niciodată aparatul pe suprafețe fierbinți sau în apropierea flăcărilor deschise.
– Utilizați doar accesoriile furnizate.
– Utilizați doar cabluri prelungitoare adecvate.
– Nu îndoiți cablul de alimentare. Nu înfășurați cablul în jurul aparatului.
– Pozați cablul de alimentare astfel încât să nu intre în contact cu obiecte fierbinți sau cu margini ascuțite.
– Utilizați aparatul doar după ce acesta a fost instalat în siguranță.
– Aparatul poate fi utilizat de persoane cu capacități fizice, senzoriale sau mentale reduse sau cu lipsă de experiență și/ sau cunoștințe, dacă sunt supravegheate sau instruite în ceea ce privește utilizarea în condiții de siguranță și dacă acestea au înțeles pericolele asociate.
– Copiii nu au voie să se joace cu aparatul.
– Aparatul trebuie să fie întotdeauna deconectat de la rețeaua electrică, în cazul în care trebuie lăsat nesupravegheat și înainte de asamblare, dezasamblare sau curățare.
– Utilizarea acestui aparat de către copii este interzisă. Aparatul și cablul de conectare al acestuia nu trebuie lăsate la îndemâna copiilor.
– Conectați aparatul la o sursă corespunzătoare de curent alternativ care corespunde specificațiilor de pe plăcuța de identificare.
– Nu lăsați aparatul nesupravegheat în timpul funcționării.
– Nu tăiați alimente înghețate, alimente fierbinți, oase, alimente cu sâmburi mari, fripturi în plasă sau alimente cu ambalaj!
– Nu lăsați aparatul să funcționeze continuu mai mult de 5 minute.

Pericol de electrocutare

– În caz de defecțiuni, înainte de fiecare curățare și atunci când aparatul nu este utilizat, scoateți întotdeauna ștecărul din priză. În acest scop, trageți de ștecăr și nu de cablu.
– Nu scufundați niciodată aparatul în apă. Nu expuneți niciodată aparatul la ploaie sau umiditate. În cazul în care aparatul a căzut o dată în apă, mai întâi scoateți ștecărul din priză și apoi scoateți aparatul din apă. Dispuneți verificarea aparatului de către un centru de service autorizat, înainte de a-l pune din nou în funcțiune.
– Nu utilizați aparatul cu mâinile ude. Nu utilizați aparatul atunci când este ud sau umed sau atunci când vă aflați pe o suprafață umedă. Nu utilizați aparatul în aer liber.
– În caz de deteriorare a pieselor aparatului, întrerupeți imediat utilizarea și contactați serviciul clienți ritter.
– În cazul în care cablul de alimentare este deteriorat, acesta trebuie înlocuit de producător, de serviciul clienți sau de persoane cu o calificare similară, pentru a evita pericolele.

Pericol de rănire

– Acest aparat nu trebuie utilizat fără sania pentru produsul de tăiat sau fără suportul pentru resturi, cu excepția cazului în care dimensiunea și forma produsului de tăiat nu permit utilizarea acestora.
– Înainte de înlocuirea accesoriilor sau a pieselor suplimentare, care sunt deplasate în timpul funcționării, aparatul trebuie să fie oprit și deconectat de la rețeaua electrică.
– Cuțitul rotativ este foarte ascuțit.
– Nu atingeți niciodată cuțitul rotativ în timpul funcționării aparatului!
– Înainte de curățare, opriți aparatul, scoateți ștecărul din priză și rotiți butonul de reglare a grosimii de tăiere în poziția „0”.
– Cuțitul rotativ continuă să funcționeze pentru o perioadă scurtă de timp după oprire.
– Acordați o atenție deosebită la manevrarea și curățarea cuțitului.

Desfaceți graficele de la începutul și sfârșitul acestui manual.
Citiți cu atenție instrucțiunile de operare înainte de punerea în funcțiune a aparatului. Păstrați instrucțiunile de operare și transmiteți-le mai departe eventualilor proprietari.
Alternativ, instrucțiunile actuale de operare sunt disponibile la adresa www.ritterwerk.de.

UTILIZARE CONFORM DESTINAȚIEI

Feliatorul universal servește la tăierea alimentelor pentru uz casnic.

Toate feliatoarele universale sunt adecvate pentru contactul cu alimentele.

Utilizarea necorespunzătoare sau operarea incorectă poate duce la vătămări corporale grave sau la deteriorarea aparatului. În acest caz, toate pretențiile care decurg din garanție și răspundere devin nule.

PUNERE ÎN FUNCȚIUNE

Pregătire
Scoateți cu grijă aparatul din ambalaj. Îndepărtați toate componentele ambalajului și păstrați-le împreună cu ambalajul. Curățați aparatul înainte ca acesta să intre în contact cu alimentele (consultați capitolul CURĂȚARE).

Amplasarea aparatului
• Amplasați aparatul pe o suprafață plană, antiderapantă, în imediata vecinătate a prizei de alimentare.

A Așezați sania pentru produsul de tăiat (7) cu barele de ghidare (pe partea inferioară a saniei pentru produsul de tăiat) în centrul canelurii de ghidare a aparatului și apăsați-o apoi ușor în jos, până când se înclichetează.

B Glisați suportul pentru resturi (8) pe mânerul saniei pentru produsul de tăiat.

C Trageți la lungimea necesară cablul de alimentare (11) din compartimentul pentru cablu (5) situat în partea inferioară a aparatului.
• Introduceți ștecărul în priză.

TĂIERE

D Reglați grosimea de tăiere dorită cu ajutorul butonului de reglare a grosimii de tăiere (2).

Notă:
Scala de reglare a grosimii de tăiere nu este o scală milimetrică. Din motive de siguranță, poziția „0" este concepută pentru a acoperi cuțitul.

E Așezați produsul de tăiat pe sania pentru produsul de tăiat (7). Apăsați-l ușor cu suportul pentru resturi (8) pe placa opritoare (4).

F Protejați-vă mâinile, utilizând întotdeauna sania pentru produsul de tăiat și, eventual, suportul pentru resturi. Excepție: produs de tăiat supradimensionat.

G Porniți aparatul:

• Utilizați degetul arătător sau degetul mijlociu pentru a apăsa siguranța de pornire (1a) și mențineți-o apăsată.

• Apăsați tasta de pornire (1b) cu degetul mare.

Sunt disponibile două regimuri de funcționare:

Regim scurt: Apăsați și mențineți apăsate ambele taste ale sistemului de pornire. Cuțitul rotativ (10) funcționează până când eliberați tasta de pornire.

Regim continuu: Mai întâi eliberați siguranța de pornire și apoi tasta de pornire. Cuțitul rotativ funcționează până când apăsați din nou siguranța de pornire.

Notă:
Utilizați aparatul timp de maximum 5 minute în regim continuu.

• În timpul funcționării aparatului, împingeți ușor produsul de tăiat spre cuțitul rotativ.

• După finalizarea tăierii, așteptați până când cuțitul rotativ se oprește complet.

• După fiecare utilizare, rotiți butonul de reglare a grosimii de tăiere în poziția „0" pentru a acoperi cuțitul rotativ ascuțit și pentru a evita vătămările corporale.

H Scoateți tava pentru colectarea feliilor (3) prin partea stângă a aparatului.

CURĂȚARE

Atenție:
Înainte de curățare, opriți aparatul, scoateți ștecărul din priză și rotiți butonul de reglare a grosimii de tăiere (2) în poziția „0".

Pentru a preveni acumularea reziduurilor perisabile, curățați periodic feliatorul universal. Cuțitul rotativ trebuie, de asemenea, curățat periodic, conform descrierii de mai jos, pentru a nu afecta suprafața inoxidabilă.

Notă:
Reziduurile alimentare pot ataca materialul cuțitului rotativ după un anumit interval de timp și pot duce la apariția ruginii.

Pregătire

• Scoateți tava pentru colectarea feliilor (3) prin partea stângă a aparatului.

• Scoateți suportul pentru resturi (8).

I Trageți spre dvs. sania pentru produsul de tăiat (7) și apoi ridicați-o în sus, afară din canelura de ghidare aplicând o ușoară forță.

Demontați cuțitul rotativ:

K Deschideți dispozitivul de blocare a cuțitului (9), care este integrat în protecția cuțitului, și rotiți-l spre dreapta (așa cum indică simbolul de blocare de pe protecție) până când întreaga protecție a cuțitului poate fi scoasă.

L Apăsați cu o mână din spatele cuțitului rotativ, pentru a-l desprinde. Prindeți cuțitul rotativ din centrul de rotație și scoateți-l împreună cu roata dințată.

După fiecare proces de tăiere

• Ștergeți cu o lavetă umedă carcasa, precum și toate piesele demontate, inclusiv cuțitul rotativ.

Ocazional

• Curățați temeinic toate piesele demontate, inclusiv cuțitul rotativ, în apă caldă cu săpun (nu în mașina de spălat vase).

• Curățați carcasa din spatele cuțitului cu o lavetă/perie uscată.

Notă:
Nu utilizați agenți de curățare abrazivi, bureți cu suprafețe abrazive sau perii tari.

• Uscați toate piesele care au fost spălate.

• Ungeți roata dințată a cuțitului rotativ cu puțină unsoare pentru întreținere ritter (sau, eventual, cu puțină vaselină).

• Montați la loc cuțitul rotativ.

ÎNTREȚINERE

Feliatorul universal nu necesită întreținere. Cu toate acestea, vă recomandăm să ungeți ocazional cu puțină unsoare pentru întreținere ritter sau vaselină sania pentru produsul de tăiat la ghidajul saniei, pentru a menține ușurința în deplasare.

DEPOZITARE

Nu lăsați aparatul la îndemâna copiilor.

ELIMINAREA APARATELOR ELECTRICE ȘI ELECTRONICE VECHI



Acest simbol indică faptul că produsul nu trebuie aruncat împreună cu deșeurile obișnuite, nesortate. Există un sistem separat (gratuit) pentru colectarea și returnarea aparatelor electrice și electronice vechi. Pentru mai multe informații, vă rugăm să vă adresați administrației locale sau magazinului de unde ați achiziționat produsul. Asigurându-vă că produsul este eliminat corespunzător, contribuiți la prevenirea posibilelor consecințe negative asupra mediului și a sănătății oamenilor și la conservarea resurselor naturale.

REGULAMENTUL REACH

Consultați www.ritterwerk.de

ACCESORII SPECIALE

Este disponibil un cuțit rotativ fără dinți, special pentru feliat carne, cârnați și șuncă.

Pentru întreținerea feliatorului universal (ungerea ulterioară) este disponibilă unsoarea originală pentru întreținere ritter.

SERVICE, REPARAȚII ȘI PIESE DE SCHIMB

Pentru service, reparații și piese de schimb, contactați serviciul clienți de la nivel local!

Consultați www.ritterwerk.de

DATE TEHNICE

Aparatul respectă directivele CE.

Tensiune de alimentare/consum de energie: consultați plăcuța de identificare din partea inferioară a aparatului

Grosimea de tăiere:
între 0 mm și 20 mm

Consum de energie în stare oprită: 0 W

Timp până la trecerea în stare oprită: 0 min

DECLARAȚIE DE GARANȚIE

Pentru acest feliator universal ritter oferim o garanție de doi ani a producătorului, începând cu data achiziționării și în conformitate cu directivele UE privind garanția. Prezentul regulament nu aduce atingere drepturilor dvs. legale la pretenții de garanție conform BGB (Codul Civil German), articolul 437 și următoarele. Garanția producătorului este valabilă pentru toate aparatele vândute pe teritoriul Uniunii Europene. Găsiți condițiile garanției pe pagina de internet www.ritterwerk.de/warranty.

EXPLICAȚIA SIMBOLURILOR

Simbol	Explicație
CE	Marcaj CE: Produsul corespunde cerințelor aplicabile ale Uniunii Europene.
	Produsul a intrat pe piață după data de 13 august 2005. Nu este permisă eliminarea împreună cu gunoiul menajer. Simbolul cu coș de gunoi tăiat indică necesitatea colectării separate.
	Adecvat pentru contactul cu alimentele
	Aparat cu grad de protecție II

ОБЩИЕ УКАЗАНИЯ ПО БЕЗОПАСНОСТИ

Чтобы избежать травм или повреждения устройства, обратите внимание на следующие указания по безопасности:

– Используйте универсальное режущее устройство только в домашнем хозяйстве, а не в промышленном производстве.
– Никогда не ставьте устройство на горячие поверхности или вблизи открытого огня.
– Используйте только принадлежности, входящие в комплект поставки.
– Используйте исключительно надлежащие удлинители.
– Не изгибайте сетевой шнур. Не наматывайте шнур на устройство.
– Разместите сетевой шнур таким образом, чтобы он не соприкасался с горячими предметами или предметами с острыми краями.
– Работайте с устройством только тогда, когда оно надежно установлено.
– Это устройство может использоваться лицами с ограниченными физическими, сенсорными или умственными способностями или недостаточным опытом и/или знаниями, если они действую под надзором или были проинформированы о методах безопасного применения и понимают возникающие вследствие этого опасности.
– Запрещается позволять детям играть с устройством.
– При отсутствии надзора и перед сборкой, разборкой или очисткой устройство следует отсоединить от сети.
– Использование этого устройства детьми запрещено. Устройство и его сетевой шнур не должны быть доступны детям.
– Устройство разрешается подключать только к подходящему источнику напряжения переменного тока, соответствующему характеристикам, приведенным на заводской табличке.
– Не оставляйте устройство без присмотра во время его работы.

– Не нарезайте замороженные и горячие продукты, кости, продукты с большими косточками, жаркое в сетке или продукты питания в упаковке!
– Никогда не позволяйте устройству работать беспрерывно более 5 минут.

Опасность поражения электрическим током

– Вынимайте вилку из розетки при неполадках в работе, перед каждой очисткой и когда устройство не используется. Тяните при этом за вилку, а не за шнур.
– Никогда не погружайте устройство в воду. Категорически запрещается подвергать устройство воздействию дождя или другой влажной среды. Если устройство все же попало в воду, выньте вилку из розетки и только потом вытащите устройство из воды. После этого проверьте устройство в сервисном центре прежде, чем снова использовать его.
– Не используйте устройство, если у вас влажные руки. Не используйте устройство при большой влажности или если вы стоите на влажном полу. Не используйте устройство на открытом воздухе.
– При повреждении деталей устройства следует немедленно прекратить его использование и обратиться в сервисный центр компании ritter.
– Если сетевой шнур поврежден, он должен быть заменен производителем, его сервисной службой или другим квалифицированными специалистами, чтобы избежать опасности.

Опасность травмы

– Это устройство запрещается использовать без салазок для нарезаемого продукта или держателя для остатков, если только размер и форма нарезаемого продукта не позволяют это сделать.
– Перед сменой принадлежностей или дополнительных частей, которые двигаются при работе, устройство должно быть выключено и отсоединено от сети.
– Дисковый нож очень острый.
– Категорически запрещается прикасаться к дисковому ножу во время работы устройства!
– Перед очисткой выключите устройство, выньте вилку из розетки и поверните регулятор толщины нарезки в положение «0».
– Дисковый нож после выключения некоторое время вращается.
– Во время обращения с ножом и при его очистке следует проявлять особую осторожность.

Откройте изображения на первой и последней странице брошюры.
Внимательно прочитайте это руководство по эксплуатации перед первым использованием устройства. Сохраните руководство по эксплуатации и отдайте его при передаче устройства. Данное руководство по эксплуатации также доступно на сайте www.ritterwerk.de.

НАЗНАЧЕНИЕ

Универсальное режущее устройство предназначено для нарезки продуктов питания в домашних условиях.



Универсальное режущее устройство подходит для контакта с пищевыми продуктами.
Использование устройства не по назначению или неверное применение может привести к тяжелым травмам или повреждению устройства. В этом случае исключаются все гарантийные требования и материальная ответственность.

ПЕРВОЕ ИСПОЛЬЗОВАНИЕ

Подготовка
Осторожно выньте устройство из упаковки. Уберите все части упаковки и сохраните их вместе с упаковкой. Очистите устройство до его контакта с продуктами питания (см. ОЧИСТКА).

Установка устройства
• Поставьте устройство на ровную нескользкую поверхность в непосредственной близости от розетки.

A Положите салазки для нарезаемого продукта (7) выступами (на нижней стороне салазок) посередине в направляющий желобок устройства и немного нажмите на салазки до их фиксации со слышимым щелчком.

B Отодвиньте держатель для остатков (8) на ручку салазок для нарезаемого продукта.

C Вытяните сетевой кабель (11) на требуемую длину из кабеленакопителя (5) под устройством.
• Вставьте вилку в розетку.

НАРЕЗАНИЕ

D Установите требуемую толщину нарезки с помощью регулятора толщины нарезки (2).

Информация.
Шкала для настройки толщины не является миллиметровой шкалой. Положение «0» из соображений безопасности определено как перекрытие ножа.

E Положите нарезаемый продукт на салазки (7).
С помощью держателя для остатков (8) слегка нажмите на него по направлению к упорной пластине (4).

F Чтобы защитить руки, всегда используйте салазки для нарезаемого продукта и держатель для остатков. Исключение: очень большой нарезаемый продукт.

G Включите устройство:

• Нажмите указательным или средним пальцем на кнопку защитной блокировки (1a) и удерживайте ее нажатой.
• Нажмите большим пальцем на кнопку включения (1b).

Возможен выбор одного из двух режимов работы:

Кратковременная работа: удерживайте нажатыми обе кнопки системы включения. Дисковый нож (10) работает, пока не будет отпущена кнопка включения.

Длительная работа: сначала отпустите кнопку защитной блокировки, а затем кнопку включения. Дисковый нож будет вращаться до тех пор, пока снова не будет нажата кнопка защитной блокировки.

Информация.
Используйте устройство в продолжительном режиме работы максимум 5 минут.

• Проводите нарезаемый продукт при работающем устройстве с небольшим усилием против дискового ножа.
• После завершения нарезания подождите, пока дисковый нож полностью не остановится.
• После каждого использования устанавливайте регулятор толщины нарезки в положение «0», чтобы закрыть дисковый нож и избежать травм.

H Выдвиньте влево поддон для нарезаемого продукта (3) из устройства.

ОЧИСТКА

Осторожно!
Перед очисткой выключите устройство, выньте вилку из розетки и поверните регулятор толщины нарезки (2) в положение «0».

Чтобы предотвратить застревание разлагающихся остатков, регулярно выполняйте очистку универсального режущего устройства. Также следует регулярно чистить дисковый нож, чтобы исключить возможность коррозии.

Информация.
Остатки пищевых продуктов могут через некоторое время воздействовать на материал дискового ножа и привести появлению коррозии.

Подготовка

• Выдвиньте влево поддон для нарезаемого продукта (3) из устройства.

• Снимите держатель для остатков (8).

I Потяните салазки для нарезаемого продукта (7), а затем с небольшим усилием поднимите их вверх из направляющего желобка.

Снимите дисковый нож:

K Откиньте запор ножа (9), встроенный в его кожух, и поверните его по часовой стрелке (как показано значком замка на кожухе), чтобы можно было снять весь кожух ножа.

L Нажмите рукой на заднюю сторону дискового ножа, чтобы ослабить его крепление. Возьмите дисковый нож за центр вращения и снимите его вместе с зубчатым колесом.

После каждого нарезания

• Протрите влажной салфеткой корпус, а также все снятые детали, включая дисковый нож.

Время от времени

• Тщательно промойте теплой водой (не в посудомоечной машине) все снятые детали, включая дисковый нож.

• Очистите корпус за ножом с помощью сухой тканевой салфеткой или кистью.

Информация.
Не используйте никакие абразивные чистящие средства, губки с шероховатыми поверхностями или жесткие щетки.

• Просушите все вымытые детали.

• Смажьте зубчатое колесо на дисковом ноже небольшим количеством смазки ritter (или по выбору небольшим количеством вазелина).

• Снова установите дисковый нож.

ОБСЛУЖИВАНИЕ

Обслуживание универсального режущего устройства не требуется. Однако рекомендуется время от времени смазывать салазки для нарезаемого продукта небольшим количеством смазки ritter или вазелина, чтобы обеспечить легкость хода салазок.

ХРАНЕНИЕ

Храните устройство в недоступном для детей месте.

УТИЛИЗАЦИЯ СТАРЫХ ЭЛЕКТРИЧЕСКИХ И ЭЛЕКТРОННЫХ УСТРОЙСТВ



Этот символ указывает на то, что данное изделие запрещается утилизировать вместе с неотсортированными твердыми бытовыми отходами. Существует отдельная (бесплатная) система для сбора и возврата старых электрических и электронных устройств. Для получения дополнительной информации обратитесь в муниципальную администрацию или магазин, в котором было приобретено это изделие. Передача этого изделия на надлежащую утилизацию помогает избежать возможных негативных последствий для окружающей среды и здоровья людей, а также сохранить природные ресурсы.

ПРЕДПИСАНИЕ REACH

См. www.ritterwerk.de

ПОСТАВЛЯЕМЫЕ ПО ЗАКАЗУ ПРИНАДЛЕЖНОСТИ

Специально для нарезания мяса, колбасы и ветчины предлагается дисковый нож без зубцов.

Для обслуживания (смазывания) универсального режущего устройства предлагается оригинальная смазка ritter.

ОБСЛУЖИВАНИЕ, РЕМОНТ И ЗАПАСНЫЕ ДЕТАЛИ

Для сервисного обслуживания, ремонта и приобретения запасных деталей следует обращаться в местную сервисную службу!

См. www.ritterwerk.de

ТЕХНИЧЕСКИЕ ДАННЫЕ

Устройство соответствует требованиям для получения маркировки CE.

Напряжение сети / Потребляемая мощность: см. маркировку на нижней стороне устройства

Толщина нарезаемого продукта:
0–20 мм

Потребляемый ток в выключенном состоянии: 0 Вт

Время до перехода в выключенное состояние: 0 мин

ГАРАНТИЯ

В случаях, относящихся к выполнению гарантии и необходимости проведения ремонта, просим выслать устройство почтой в главный офис сервисного обслуживания соответствующей земли или страны!

ПОЯСНЕНИЯ К СИМВОЛАМ

Символ	Пояснение
CE	Маркировка CE: данное изделие соответствует действующим требованиям Европейского союза.
	Данное изделие выведено на рынок после 13 августа 2005 г. Его запрещается утилизировать вместе с обычным бытовым мусором. Символ с зачеркнутым мусорным контейнером указывает на необходимость раздельного сбора.
	Подходит для контакта с пищевыми продуктами
	Устройство класса защиты II

VŠEOBECNÉ BEZPEČNOSTNÉ UPOZORNENIA

Aby sa predišlo zraneniam alebo poškodeniu prístroja, bezpodmienečne dodržujte nasledujúce bezpečnostné pokyny:

– Univerzálny krájač používajte len v domácnosti, a nie na komerčné účely.
– Nikdy neklaďte prístroj na horúci podklad alebo do blízkosti otvoreného ohňa.
– Používajte výlučne spolu s dodaným príslušenstvom.
– Používajte výlučne predpísané predlžovacie káble.
– Nelámte sieťový kábel. Neomotávajte kábel okolo prístroja.
– Sieťový kábel umiestnite tak, aby neprišiel do styku s horúcimi alebo ostrohrannými predmetmi.
– S prístrojom pracujte až po jeho bezpečnom zostavení.
– Tento prístroj môžu používať aj osoby so zníženými fyzickými, zmyslovými alebo duševnými schopnosťami alebo s nedostatočnými skúsenosťami a/alebo vedomosťami, keď sú pod dozorom alebo boli poučené ohľadne bezpečného používania tohto prístroja a rozumejú nebezpečenstvám, ktoré z toho vyplývajú.
– Deti sa nesmú hrať s týmto prístrojom.
– Prístroj vždy odpojte od siete, ak nie je pod dozorom, pred jeho zostavením, rozobratím alebo čistením.
– Tento prístroj nesmú používať deti. Prístroj a jeho prípojný kábel udržiavajte mimo dosahu detí.
– Prístroj pripojte výlučne k vhodnému zdroju striedavého napätia, ktorý zodpovedá údajom na výrobnom štítku.
– Počas prevádzky nenechávajte prístroj bez dozoru.
– Nekrájajte žiadnu hlboko mrazenú stravu, horúce jedlá, kosti, potraviny s hrubými zrnami, pečené mäso v sieťke alebo potraviny s obalom!
– Nikdy nenechávajte bežať prístroj bez prerušenia dlhšie ako 5 minút.

Nebezpečenstvo zasiahnutia elektrickým prúdom

– Pri každej prevádzkovej poruche, pred každým čistením a ak nie je prístroj v prevádzke, vždy vytiahnite sieťový kábel zo zástrčky. Neťahajte pritom za kábel, ale za zástrčku.
– Nikdy neponárajte prístroj do vody. Nevystavujte prístroj dažďu alebo inej vlhkosti. V prípade, ak by prístroj predsa len spadol do vody, najprv vytiahnite sieťovú zástrčku zo zásuvky a až potom vyberte prístroj z vody. Pred opätovným uvedením do prevádzky nechajte prístroj preskúšať schválenému servisnému miestu.
– Nepoužívajte prístroj s vlhkými rukami. Nepoužívajte prístroj, ak je vlhký alebo mokrý, alebo ak stojíte na vlhkej podlahe. Nepoužívajte prístroj vonku.
– V prípade poškodenia častí prístroja okamžite zastavte prevádzku a skontaktujte sa so zákazníckou službou spoločnosti ritter.
– Ak sa poškodí sieťový kábel, musí byť vymenený výrobcom, jeho servisnou službou alebo podobnými kvalifikovanými osobami, aby sa predišlo ohrozeniu.

Nebezpečenstvo poranenia

– Prístroj sa nesmie používať bez posúvača rezanej suroviny alebo bez prítlačnej dosky, iba ak veľkosť a tvar rezanej suroviny nedovoľuje ich použitie.
– Pred výmenou príslušenstva alebo prídavných dielcov, ktoré sa počas prevádzky pohybujú, sa prístroj musí vypnúť a odpojiť od siete.
– Kotúčový nôž je veľmi ostrý.
– Pri prevádzke prístroja sa v žiadnom prípade nesmiete dotknúť kotúčového noža!
– Pred čistením prístroj vypnite, vytiahnite zo siete a otočte regulátor hrúbky rezu do polohy „0“.
– Po vypnutí kotúčový nôž ešte chvíľu dobiehať.
– Pri manipulácii s nožom a pri čistení sa vyžaduje osobitná opatrnosť.

Vyklopte obrázky na prednej a zadnej obálke návodu.
Pred uvedením prístroja do prevádzky si starostlivo prečítajte návod na obsluhu. Uschovajte si návod na obsluhu a v prípade odovzdania prístroja inej osobe ho priložte k prístroju.
Alternatívne je k dispozícii aktuálny návod na obsluhu na stránke www.ritterwerk.de.

URČENIE ÚČELU

Univerzálny krájač slúži na krájanie bežných potravín v domácnosti.

Univerzálny krájač je vhodný pre kontakt s potravinami.

Použitie, ktoré sa vymyká z určeného účelu alebo nesprávna obsluha môžu viesť k ťažkým zraneniam alebo k poškodeniu prístroja. Stratíte nárok na celú záruku a nároky vyplývajúce z ručenia.

UVEDENIE DO PREVÁDZKY

Príprava
Opatrne vybaľte prístroj. Odstráňte všetky časti balenia a uschovajte ich spolu s obalom. Prv než príde prístroj do styku s potravinami, vyčistite ho (prečítajte si časť ČISTENIE).

Umiestnenie prístroja
• Postavte prístroj na rovný, nekĺzavý podklad v bezprostrednej blízkosti zásuvky elektrickej siete.

A Vložte posúvač rezanej suroviny (7) s vodiacimi lištami (na spodnej strane posúvača rezanej suroviny) do stredu vodiacej drážky zariadenia a potom ho silou zatlačte zvisle nadol, až počuteľne zapadne.

B Nasuňte prítlačnú dosku (8) na rukoväť saní rezaného materiálu.

C Vytiahnite potrebnú dĺžku sieťového kábla (11) z priehradky na kábel (5) pod prístrojom.
• Zasuňte sieťovú zástrčku do zásuvky.

REZANIE

D Pomocou regulátora hrúbky narezania (2) nastavte želanú hrúbku narezania.

Informácia:
Rozsah nastavenia hrúbky rezu nie je udaný v milimetroch. Poloha „0“ je z bezpečnostných dôvodov nastavená ako kryt noža.

E Položte rezanú surovinu na posúvač rezanej suroviny (7). Pritlačte ju zľahka prítlačnou doskou (8) na dorazovú dosku (4).

F Chráňte si ruky tak, že vždy budete používať posúvač rezanej suroviny a v prípade potreby prítlačnú dosku. Výnimka: nadrozmerná rezaná surovina.

G Zapnite prístroj:

• Ukazovákom alebo prostredníkom stlačte poistku proti neúmyselnému zapnutiu (1a) a podržte ju stlačenú.
• Palcom stlačte zapínacie tlačidlo (1b).

Na výber sú dva druhy prevádzky:

Krátkodobá prevádzka: Držte obidve tlačidlá zapínacieho systému stlačené. Kotúčový nôž (10) beží, kým nepustíte zapínacie tlačidlo.

Dlhodobá prevádzka: Najprv pustite poistku proti neúmyselnému zapnutiu a potom zapínacie tlačidlo. Kotúčový nôž beží, kým znova nestlačíte poistku proti neúmyselnému zapnutiu.

Informácia:
Pri dlhodobej prevádzke používajte prístroj maximálne 5 minút.

• Veďte surovinu pri bežiacom prístroji ľahkým posunutím proti kotúču noža.
• Po ukončení krájania vyčkajte, kým sa kotúčový nôž úplne zastaví.
• Po každom použití nastavte regulátor hrúbky rezu do polohy „0“, aby bolo možné zakryť kotúčový nôž a zamedziť tak zraneniam.

H Vytiahnite zachytávaciu misku odrezkov (3) z prístroja smerom doľava.

ČISTENIE

Pozor:
Pred čistením prístroj vypnite, vytiahnite zo siete a otočte regulátor hrúbky rezu (2) do polohy „0“.

Univerzálny krájač pravidelne čistite, aby sa neusádzali zvyšky podliehajúce skaze. Aj kotúčový nôž čistite pravidelne podľa nasledovného opisu, aby sa zachoval nehrdzavejúci povrch.

Informácia:
Zvyšky potravín môžu po určitom čase narušiť materiál kotúčového noža a viesť k vzniku korózie.

Príprava
• Vytiahnite zachytávaciu misku odrezkov (3) z prístroja smerom doľava.
• Odoberte prítlačnú dosku (8).

I Vytiahnite posúvač rezanej suroviny (7) smerom k sebe a miernou silou ho zdvihnite potom hore z vodiacej drážky.

Vybratie kotúčového noža:

K Odklopte uzáver noža (9), ktorý je integrovaný v kryte noža, a otáčajte ním v smere hodinových ručičiek (podľa znázornenia na kryte symbolom uzáveru), kým nebude možné odstrániť celý kryt noža.

L Zozadu zatlačte jednou rukou na kotúčový nôž, aby sa uvoľnil. Uchopte kotúčový nôž v strede otáčania a vyberte ho spolu s ozubeným kolieskom.

Po každom krájaní

• Utrite kryt a všetky odobraté časti vrátane kotúčového noža vlhkou handričkou.

Občas

• Vyčistite všetky odobraté časti vrátane kotúčového noža dôkladne v teplej vode (nie v umývačke riadu).

• Kryt za nožom vyčistite suchou utierkou/štetcom.

Informácia:
Nepoužívajte abrazívne prostriedky, špongie s drsnými povrchmi alebo tvrdé kefy.

• Všetky umyté časti osušte.

• Namažte ozubené koleso na kotúčovom noži trochou maziva ritter (alebo trochou vazelíny).

• Kotúčový nôž znova namontujte.

ÚDRŽBA

Univerzálny krájač si nevyžaduje údržbu. Napriek tomu však odporúčame vedenie saní posúvača rezanej suroviny príležitostne namazať malým množstvom maziva ritter alebo vazelíny, aby sa zachovala bezproblémová prevádzka.

USCHOVANIE

Uschovajte prístroj mimo dosahu detí.

LIKVIDÁCIA STARÝCH ELEKTRICKÝCH A ELEKTRONICKÝCH ZARIADENÍ



Tento symbol znamená, že tento výrobok sa nesmie likvidovať s netriedeným komunálnym odpadom. Existuje samostatný (bezplatný) systém zberu a odovzdávania starých elektrických a elektronických zariadení. Ďalšie informácie vám poskytne váš miestny úrad alebo predajňa, kde ste si výrobok zakúpili. Zabezpečením správnej likvidácie tohto výrobku pomôžete predchádzať možným negatívnym vplyvom na životné prostredie a ľudské zdravie a šetríte prírodné zdroje.

NARIADENIE REACH (nariadenie o regulácii, evaluácii a autorizácii chemických látok)

Pozrite www.ritterwerk.de

ZVLÁŠTNE PRÍSLUŠENSTVO

Osobitne pre mäso, nárez salámy a šunky je možné dodať kotúč noža bez zúbkovania.

Na údržbu univerzálneho krájača (namazanie) sa dodáva originálne mazivo ritter.

SERVIS, OPRAVY A NÁHRADNÉ DIELY

Pre servis, opravy a náhradné diely sa spojte s miestnym servisným miestom!

Pozrite www.ritterwerk.de

TECHNICKÉ ÚDAJE

Prístroj zodpovedá predpisom CE.

Sieťové napätie/príkon: pozrite výrobný štítok na spodnej strane prístroja

Hrúbka rezu:
0 mm až cca 20 mm

Spotreba energie vo vypnutom stave: 0 W

Doba do dosiahnutia vypnutého stavu: 0 min

VYHLÁSENIE O ZÁRUKE

Na tento univerzálny krájač poskytujeme 2-ročnú záruku od výrobcu, odpočítavanú od dátumu zakúpenia a podľa pravidiel reklamačných poriadkov EÚ. Vaše zákonné nároky na záruku podľa § 437 a nasl. zákonov BGB (nemeckého občianskeho zákonníka) zostávajú týmto usmernením nedotknuté. Záruka výrobcu sa vzťahuje na všetky prístroje predávané v rámci Európskej únie. Podmienky záruky si môžete pozrieť na odkaze www.ritterwerk.de/warranty.

VYSVETLENIE SYMBOLOV

Symbol	Vysvetlenie
CE	Označenie CE: Produkt zodpovedá platným požiadavkám Európskej Únie.
	Produkt bol uvedený na trh po 13. auguste 2005. Nesmie sa likvidovať v bežnom komunálnom odpade. Symbol preškrtnutej odpadovej nádoby odkazuje na nevyhnutnosť separovaného zberu.
	Vhodné pre kontakt s potravinami
	Prístroj triedy ochrany II

SPLOŠNI VARNOSTNI NAPOTKI

Da bi preprečili telesne poškodbe ali okvaro naprave, vedno upoštevajte naslednje varnostne napotke:

– Univerzalni rezalnik uporabljajte izključno v gospodinjstvu in ne za profesionalne namene.
– Naprave nikoli ne postavljajte na vroče površine ali v bližino odprtega ognja.
– Uporabljajte izključno dodatno opremo, ki je bila priložena napravi.
– Uporabljajte izključno podaljške, ki so v skladu s predpisi.
– Ne upogibajte napajalnega kabla. Ne ovijajte napajalnega kabla okoli naprave.
– Pazite, da napajalni kabel ne pride v stik z vročimi ali ostrimi predmeti.
– Napravo uporabite šele, ko je varno nameščena.
– Napravo lahko uporabljajo tudi osebe z omejenimi fizičnimi, zaznavnimi ali duševnimi sposobnostmi ali s pomanjkanjem izkušenj in/ali znanja, če so pri tem nadzorovane ali so bile podučene o varni uporabi naprave in razumejo nevarnosti, povezane z njeno uporabo.
– Otroci se z napravo ne smejo igrati.
– Napravo vedno izključite iz omrežne vtičnice, kadar je ne uporabljate, pred sestavljanjem, razstavljanjem ali čiščenjem.
– Otroci naprave ne smejo uporabljati. Napravo in napajalni kabel shranjujte nedosegljiva otrokom.
– Napravo priključite izključno na primeren vir izmenične napetosti, ki ustreza navedbam na tipski ploščici.
– Naprave med delovanjem nikoli ne pustite brez nadzora.
– Nikoli ne režite zamrznjene hrane, vročih živil, kosti, živil z velikimi peškami, mrežne pečenke ali živil v embalaži!
– Naprava ne sme nikoli neprekinjeno delovati dlje kot 5 minut.

Nevarnost električnega udara

– V primeru motenj delovanja, pred vsakim čiščenjem ali če naprava ni v uporabi, električni vtikač vedno izključite iz omrežne vtičnice. Pri tem ne vlecite za napajalni kabel, temveč za električni vtič.
– Naprave nikoli ne potapljajte v vodo. Nikoli je ne izpostavljajte dežju ali vlagi. Če bi naprava vseeno padla v vodo, najprej izključite električni vtič iz omrežne vtičnice in šele nato vzemite napravo iz vode. V takšnem primeru naj jo pred ponovno uporabo pregleda pooblaščeni serviser.
– Naprave nikoli ne uporabljajte z vlažnimi rokami. Ne uporabljajte je, če je vlažna ali mokra, ali če stojite na vlažnih tleh. Ne uporabljajte je na prostem.
– Če je kateri od delov naprave poškodovan, jo takoj prenehajte uporabljati in se obrnite na servisno službo družbe ritter.
– Da bi se izognili nevarnostim, lahko poškodovan napajalni kabel zamenja samo proizvajalec, njegova servisna služba ali podobno usposobljena oseba.

Nevarnost telesnih poškodb

– Naprave ne uporabljajte brez nastavka za pomikanje živila ali držala za živilo, če velikost in oblika živila, ki ga režete, tega ne dopuščata.
– Pred zamenjavo dodatne opreme ali dodatnih delov, ki se med uporabo premikajo, napravo izklopite in izključite iz omrežne vtičnice.
– Okroglo rezilo je zelo ostro.
– Med delovanjem naprave se nikakor ne dotikajte okroglega rezila!
– Pred čiščenjem napravo izključite, potegnite omrežni vtič iz električne vtičnice in zavrtite gumb za nastavitev debeline rezanja v položaj »0«.
– Okroglo rezilo se po izklopu še nekaj časa vrti.
– Pri ravnanju z rezilom in pri čiščenju rezila je potrebna posebna previdnost.

Razgrnite slike na sprednji in zadnji platnici.
Pred prvo uporabo skrbno preberite navodila za uporabo. Navodila za uporabo shranite in jih priložite napravi, če jo posredujete naprej.
Najnovejša navodila za uporabo so na voljo tudi na spletni strani www.ritterwerk.de.

NAMEN UPORABE

Univerzalni rezalnik se uporablja za rezanje običajnih živil.


Rezalnik je primeren za stik s hrano.

Neustrezna ali napačna uporaba lahko povzroči hude telesne poškodbe ali okvare naprave. V takšnih primerih garancija in jamstvo prenehata veljati.

PRVA UPORABA

Priprava
Napravo previdno vzemite iz embalaže. Odstranite vse dele embalaže in jih shranite skupaj z embalažo. Preden naprava pride v stik z živili jo očistite (glejte poglavje ČIŠČENJE).

Postavitev naprave
• Napravo postavite na ravno, nedrsečo podlago, v neposredno bližino omrežne vtičnice.

A Nastavek za pomikanje živila (7) z vodilnimi tirnicami (na spodnji strani nastavka za pomikanje živila) namestite na sredino vodila naprave in ga nato z nekaj sile potisnite navpično navzdol, dokler se slišno ne zaskoči.

B Na ročaj nastavka za pomikanje živila nataknite držalo za živilo (8).

C Izvlecite potrebno dolžino napajalnega kabla (11) iz prostora za shranjevanje kabla (5), ki je na spodnji strani naprave.
• Električni vtikač vključite v omrežno vtičnico.

REZANJE

D Z gumbom za nastavljanje debeline rezanja (2) določite želeno debelino rezanja.

Informacije:
Nastavitvena lestvica debeline rezanja ni v milimetrih. Položaj »0« je iz varnostnih razlogov nastavljen kot pokrov rezila.

E Živilo, ki ga želite rezati, položite na nastavek za pomikanje živila (7). S pomočjo držala za živilo (8) potisnite živilo narahlo proti prislonski plošči (4).

F Zavarujte roke tako, da vedno uporabljate nastavek za pomikanje živila in držalo za živilo. Izjema: izredno veliki kosi živil.

G Vklopite napravo:

• S kazalcem ali sredincem pritisnite varnostni gumb za vklop (1a) in ga držite pritisnjenega.
• S palcem pritisnite gumb za vklop (1b).

Na voljo sta dva načina delovanja:

Kratkotrajno delovanje:
Kratkotrajno delovanje: oba gumba sistema za vklop držite pritisnjena. Okroglo rezilo (10) se vrti, dokler ne spustite gumba za vklop.

Neprekinjeno delovanje: Najprej spustite varnostni gumb za vklop in nato še gumb za vklop. Okroglo rezilo se vrti, dokler znova ne pritisnete varnostnega gumba za vklop.

Informacije:
Naprava naj neprekinjeno ne deluje dlje kot 5 minut.

• Med delovanjem naprave živilo rahlo potisnite proti okroglemu rezilu.
• Po končanem rezanju počakajte, da se okroglo rezilo popolnoma ustavi.
• Po vsaki uporabi zavrtite gumb za nastavitev debeline rezanja v položaj »0«. Na ta način pokrijete ostro okroglo rezilo in preprečite telesne poškodbe.

H Posodo za prestrezanje narezanih živil (3) povlecite iz naprave proti levi strani.

ČIŠČENJE

Previdno:
Pred čiščenjem napravo izključite, potegnite omrežni vtič iz električne vtičnice in zavrtite gumb za nastavitev debeline rezanja (2) v položaj »0«.

Univerzalni rezalnik redno čistite, da se ne začnejo nabirati pokvarljivi ostanki hrane. Tudi okroglo rezilo je treba redno čistiti, kot je to opisano v nadaljevanju, da površina ohrani svoje nerjavne lastnosti.

Informacije:
Ostanki hrane lahko po določenem času vplivajo na material okroglega rezila in povzročijo rjavenje.

Priprava
• Posodo za prestrezanje narezanih živil (3) povlecite iz naprave proti levi strani.
• Snemite držalo za živilo (8).

I Povlecite nastavek za pomikanje živila (7) proti sebi in ga nato z nekaj sile dvignite navpično navzgor iz vodila.

Odstranite okroglo rezilo:

K Odprite zapiralo rezila (9), ki je vgrajeno v pokrov rezila, in ga obračajte v smeri urinega kazalca (kot je prikazano s simbolom ključavnice na pokrovu), dokler ni mogoče sneti celotnega pokrova rezila.

L Z eno roko s hrbtne strani pritisnite na okroglo rezilo, da ga sprostite. Okroglo rezilo primite za središče vrtenja in ga odstranite skupaj z zobnikom.

Po vsakem rezanju

• Ohišje in vse odstranjene dele, vključno z okroglim rezilom, obrišite z vlažno krpo.

Občasno

• Vse odstranjene dele, vključno z okroglim rezilom, temeljito očistite v topli vodi (ne v pomivalnem stroju).

• Ohišje za rezilom očistite s suho krpo/čopičem.

Informacije:
Ne uporabljajte abrazivnih čistil, gobic z grobo površino ali trdih ščetk.

• Posušite vse očiščene dele.

• Podmažite zobnik okroglega rezila z nekaj masti za vzdrževanje (ali po želji z malo vazelina).

• Znova namestite okroglo rezilo.

VZDRŽEVANJE

Univerzalni rezalnik ne zahteva vzdrževanja. Kljub temu pa vam svetujemo, da občasno namažete nastavek za pomikanje živila z malo vazelina za tekoče drsenje.

SHRANJEVANJE

Napravo shranjujte nedosegljivo otrokom.

ODSTRANJEVANJE ODPADNE ELEKTRIČNE IN ELEKTRONSKE OPREME



Ta simbol označuje, da tega izdelka ne smete odvreči med nerazvrščene komunalne odpadke. Za zbiranje in vračilo odpadne električne in elektronske opreme obstaja ločen (brezplačen) sistem. Za več informacij se obrnite na vašo lokalno upravo ali trgovino, kjer ste izdelek kupili. S pravilnim odlaganjem tega izdelka boste pomagali preprečiti morebitne negativne posledice za okolje in zdravje ljudi ter ohraniti naravne vire.

UREDBA REACH

Glejte spletno mesto www.ritterwerk.de

POSEBNI PRIBOR

Posebej za rezanje mesa, klobas in šunk je na voljo nenazobčano okroglo rezilo.

Za vzdrževanje univerzalnega rezalnika (mazanje) je na voljo originalna mast za vzdrževanje.

SERVIS, POPRAVILA IN NADOMESTNI DELI

Za servis, popravila in nadomestne dele se obrnite na najbližjo servisno službo!

Glejte spletno mesto www.ritterwerk.de

TEHNIČNI PODATKI

Naprava je v skladu s CE-predpisi.

Omrežna napetost/moč: glejte tipsko ploščico na spodnji strani naprave

Debelina rezanja:
0 mm do prib. 20 mm

Poraba energije v izklopljenem stanju: 0 W

Čas, potreben, da se doseže izklopljeno stanje: 0 min

RAZLAGA SIMBOLOV

Simbol	Razlaga
CE	Oznaka CE: izdelek je skladen z veljavnimi zahtevami Evropske Unije.
	Izdelek je na trg prišel po 13. Avgustu 2005. Ne odvrzite ga med običajne gospodinjske odpadke. Simbol prečrtanega zabojnika za smeti opozarja na nujnost ločenega zbiranja odpadkov.
	Primerno za stik z živili.
	Naprava razreda zaščite II

GARANCIJSKA IZJAVA

Za ta univerzalni rezalnik ponujamo 2-letno garancijo proizvajalca, ki velja od datuma nakupa in v skladu z določbami direktiv EU o jamstvu. Ta uredba ne vpliva na vaše zakonske zahtevke glede garancije v skladu s čl. 437 ff. BGB (Nemški civilni zakonik). Garancija proizvajalca velja za vse naprave, ki se prodajajo v Evropski uniji. Garancijske pogoje si lahko ogledate na www.ritterwerk.de/warranty.

ОПШТА БЕЗБЕДНОСНА УПУТСТВА

Да бисте избегли повреде или оштећење уређаја, придржавајте се следећих безбедносних упутстава:

– Универзалну месорезницу користите само у домаћинству, а не за комерцијалне потребе.
– Никада не постављајте уређај на вруће површине или у близини отвореног пламена.
– Користите искључиво прибор који је приложен у испоруци.
– Користите само одговарајуће продужне каблове.
– Немојте да савијате кабл за напајање. Немојте да намотавате кабл око уређаја.
– Положите кабл за напајање тако да не долази у контакт са врућим или оштрим предметима.
– Користите уређај тек након што је безбедно постављен.
– Уређај могу да користе особе са смањеним физичким, сензорним или менталним способностима или са недостатком искуства и/или знања, ако су под надзором или ако су информисане како да га безбедно користе и ако разумеју опасности у вези с коришћењем уређаја.
– Деца не смеју да се играју уређајем.
– Уређај увек мора бити искључен из мреже ако није под надзором, као и пре монтаже, демонтаже или чишћења.
– Овај уређај није намењен томе да га користе деца. Уређај и његов прикључни кабл држите подаље од деце.
– Уређај повежите само са одговарајућим извором наизменичног напона који одговара информацијама на типској плочици.
– Не остављајте уређај без надзора током рада.
– Не режите смрзнуту храну, топлу храну, кости, храну са великим коштицама, печења у мрежици или храну у амбалажи!
– Никада не остављајте уређај да ради непрекидно дуже од 5 минута.

Опасност од електричног удара

– У случају квара, пре чишћења и када уређај није у употреби, увек извуците утикач из утичнице. Увек вуците утикач, а не кабл.
– Уређај никада не потапајте у воду. Никада не излажите уређај киши или другој влази. Ако уређај падне у воду, прво извуците утикач из утичнице, а затим извадите уређај из воде. Нека уређај провери овлашћени сервисни центар пре него што га поново користите.
– Не користите уређај мокрим рукама. Не користите га када је влажно или мокро или ако стојите на влажном терену. Не користите уређај на отвореном простору.
– Ако су неки делови уређаја оштећени, одмах престаните да га користите и контактирајте ritter службу за кориснике.
– Ако је кабл за напајање оштећен, мора га заменити произвођач, корисничка служба или слично квалификована особа да би се избегле опасности.

Опасност од повреда

– Овај уређај не сме да се користи без клизача за резану намирницу, осим ако величина и облик намирнице не дозвољавају његову употребу.
– Пре замене прибора или додатних делова који се померају током рада, уређај мора да се искључи и одвоји са мреже.
– Кружни нож је врло оштар.
– Никада не додирујте кружни нож док рукујете уређајем!
– Пре чишћења искључите уређај, извуците утикач из утичнице и окрените дугме за подешавање дебљине кришке у положај „0“.
– Кружни нож наставља да ради још мало након искључивања.
– Потребно је обратити посебну пажњу при руковању и чишћењу ножа.

Расклопите цртеже на предњој и задњој страни.
Пажљиво прочитајте упутство за руковање пре пуштања уређаја у рад. Сачувајте упутство за руковање и приложите га уз уређај следећем кориснику.
Важеће упутство за руковање може се наћи и на www.ritterwerk.de.

НАМЕНА

Универзална месорезница служи за резање уобичајених намирница.

Универзална месорезница је погодна за додир са намирницама.

Неправилна употреба или погрешно руковање могу довести до озбиљних повреда или оштећења уређаја. Сви захтеви за гаранцију и одговорност више неће важити.

ПУШТАЊЕ У РАД

Припрема
Пажљиво извадите уређај из паковања. Уклоните све делове паковања и сачувајте заједно са паковањем. Очистите уређај пре него што дође у додир са намирницом (види ЧИШЋЕЊЕ).

Постављање уређаја
• Поставите уређај на равну, неклизајућу површину у непосредној близини утичнице.

A Поставите клизач за резану намирницу (7) са пречкама вођице (на доњој страни клизача за резану намирницу) у средину жлеба вођице, а затим га притисните вертикално надоле са извесном силом док се чујно не забрави.

B Гурните држач намирнице (8) на ручку клизача за резану намирницу.

C Извуците потребну дужину кабла за напајање (11) из депоа за каблове (5) испод уређаја.
• Утакните утикач у утичницу.

РЕЗАЊЕ

D Подесите жељену дебљину кришке помоћу дугмета за подешавање дебљине кришке (2).

Информација:
Скала за подешавање дебљине кришке није милиметарска скала. Из безбедносних разлога, положај „0“ је дизајниран као преклапање ножа.

E Ставите намирницу на клизач за резану намирницу (7). Лагано је притисните помоћу држача намирнице (8) на граничну плочу (4).

F Заштитите руке тако што ћете увек користити клизач за резану намирницу и по потреби држач намирнице. Изузетак: превелика намирница за резање.

G Укључите уређај:

• Притисните кажипрстом или средњим прстом заштиту од укључивања (1a) и држите је притиснутом.
• Притисните палцем тастер за укључивање (1b).
На располагању је избор од два режима рада:

Краткотрајни режим: Држите оба тастера система за укључивање притиснутим. Кружни нож (10) ради, док не пустите тастер за укључивање.

Трајни режим: Прво пустите заштиту од укључивања а затим тастер за укључивање. Кружни нож ради, док поново не притиснете заштиту од укључивања.

Информација:
Уређај у трајном режиму користите највише 5 минута.

• Док уређај ради, лагано усмерите намирницу за резање према кружном ножу.
• Када завршите резање, сачекајте да се кружни нож потпуно заустави.
• После сваке употребе, окрените дугме за подешавање дебљине кришке у позицију „0“ да бисте покрили оштри кружни нож и избегли повреде.

H Посуду за сакупљање одрезака (3) извадите из уређаја повлачењем улево.

ЧИШЋЕЊЕ

Опрез:
Пре чишћења искључите уређај, извуците утикач из утичнице и окрените дугме за подешавање дебљине кришке (2) у положај „0“.

Да бисте спречили накупљање кварљивих остатака, редовно чистите универзалну месорезницу. Кружни нож се такође мора редовно чистити како је описано у наставку да би се задржала површина без рђе.

Информација:
Остаци намирнице могу након неког времена оштетити материјал кружног ножа и довести до стварања рђе.

Припрема
• Посуду за сакупљање одрезака (3) извадите из уређаја повлачењем улево.
• Скините држач намирнице (8).

I Повуците клизач за резану намирницу (7) према себи, а затим га подигните вертикално са извесном силом из жлеба вођице.

Демонтирајте кружни нож:

K Отворите затварач ножа (9) који је интегрисан у поклопац ножа и окрените га у смеру казаљке на сату (као што је приказано симболом браве на поклопцу) све док не дође у положај у којем је могуће уклонити цео поклопац ножа.

L Једном руком притисните задњи део кружног ножа да бисте га олабавили. Ухватите кружни нож код центра обртања и скините га заједно са зупчаником.

После сваког поступка резања

• Кућиште и све уклоњене делове, укључујући кружни нож, обришите влажном крпом.

С времена на време

• Све уклоњене делове, укључујући кружни нож, темељно оперите у топлој сапуници (не у машини за прање судова).

• Очистите кућиште иза ножа сувом крпом/четком.

Информација:
Немојте да користите абразивна средства за чишћење, сунђере са храпавим површинама или тврде четке.

• Осушите све опране делове.

• Подмажите зупчаник на кружном ножу са мало ritter масти за одржавање (или са мало вазелина).

• Поново пажљиво монтирајте кружни нож.

ОДРЖАВАЊЕ

Универзална месорезница не захтева одржавање. Међутим, препоручујемо вам да повремено подмажете вођицу клизача за резану намирницу са мало ritter масти за одржавање или вазелином да би се одржала лакоћа кретања.

СКЛАДИШТЕЊЕ

Уређај чувајте ван дохвата деце.

ОДЛАГАЊЕ СТАРЕ ЕЛЕКТРИЧНЕ И ЕЛЕКТРОНСКЕ ОПРЕМЕ НА ОТПАД



Овај симбол означава да се овај производ не сме одлагати са несортираним комуналним отпадом. Постоји посебан (бесплатан) систем за прикупљање и враћање електричног и електронског отпада. За више информација контактирајте локалне власти или продавницу у којој сте купили производ. Осигуравањем да се овај производ правилно одлаже, помоћи ћете у спречавању потенцијалних негативних последица по животну средину и здравље људи, те сачувати природне ресурсе.

УРЕДБА REACH

Погледајте www.ritterwerk.de

ПОСЕБАН ПРИБОР

Неназубљени кружни нож посебно је доступан за месо, кобасице и шунку.

За одржавање универзалне месорезнице доступна је оригинална ritter маст за одржавање (подмазивање).

СЕРВИС, ПОПРАВКА И РЕЗЕРВНИ ДЕЛОВИ

За сервис, поправку и резервне делове обратите се својој локалној корисничкој служби!

Погледајте www.ritterwerk.de

ТЕХНИЧКИ ПОДАЦИ

Уређај је усаглашен с прописима о безбедности CE.

Мрежни напон / потрошња струје: погледајте типску плочицу на доњој страни уређаја

Дебљина кришке:
0 mm до око 20 mm

Потрошња струје у искљученом стању: 0 W

Време до достизања искљученог стања: 0 минута

ГАРАНЦИЈА

За ову универзалну месорезницу произвођача ritter дајемо двогодишњу фабричку гаранцију, која се рачуна од датума куповине и у складу је са смерницама за гаранције ЕУ. Овај пропис не ограничава ваша законска права у погледу гаранције у складу са чл. 437 и даље Немачког грађанског законика. Фабричка гаранција се односи на све уређаје који се продају у Европској унији. Гарантне услове можете погледати на адреси www.ritterwerk.de/warranty.

ОБЈАШЊЕЊЕ СИМБОЛА

Симбол	Објашњење
	CE ознака: Производ је у складу са важећим захтевима Европске уније.
	Производ је стављен у промет након 13. августа 2005. године. Не сме се одлагати са уобичајеним кућним отпадом. Симбол прецртане канте за отпатке на точковима указује на потребу за одвојеним прикупљањем.
	Погодно за контакт са храном.
	Уређај класе заштите II

ALLMÄNNA SÄKERHETSANVISNINGAR

För att undvika personskador eller skada på apparaten är det mycket viktigt att beakta följande säkerhetsanvisningar:

– Skärmaskinen bör endast användas i hemmet och inte yrkesmässigt.
– Ställ aldrig apparaten på heta ytor eller i närheten av öppen låga.
– Använd endast medföljande tillbehör.
– Använd endast lämplig förlängningskabel.
– Böj inte nätkabeln. Linda inte kabeln runt apparaten.
– Dra nätkabeln så att den inte kommer i kontakt med föremål som är heta eller har vassa kanter.
– Arbeta med apparaten först när den står uppställd på ett säkert sätt.
– Apparaten kan användas av personer med nedsatt fysisk, sensorisk eller mental förmåga eller som saknar erfarenhet och/eller kunskap, under förutsättning att de övervakas eller undervisas angående säker användning och har förstått de risker som gäller i detta sammanhang.
– Barn får inte leka med apparaten.
– Apparaten ska alltid kopplas bort från elnätet innan montering, isärtagning eller rengöring, och om den är utan uppsikt.
– Apparaten får inte användas av barn. Apparaten och dess anslutningskabel ska hållas borta från barn.
– Apparaten får endast anslutas till lämplig växelströmskälla som motsvarar uppgifterna på typskylten.
– Apparaten får inte lämnas utan övervakning vid användning.
– Skär inte djupfryst mat, varma livsmedel, ben, livsmedel med stora kärnor, stek i nät eller livsmedel med förpackning!
– Kör aldrig apparaten utan avbrott i mer än 5 minuter.

Risk för elstöt

– Vid driftstörningar, före varje rengöring och när apparaten inte är i bruk ska stickkontakten alltid dras ut ur eluttaget. Dra då i själva kontakten och inte i kabeln.
– Doppa aldrig apparaten i vatten. Utsätt aldrig apparaten för regn eller annan fukt. Om apparaten ändå hamnar i vatten någon gång ska stickkontakten först dras ut ur eluttaget och först därefter ska apparaten tas upp ur vattnet. Lämna sedan in apparaten för översyn på ett behörigt serviceställe innan den åter tas i bruk.
– Använd inte apparaten med fuktiga händer. Använd den inte om den är fuktig eller våt eller om du står på ett fuktigt golv. Använd inte apparaten utomhus.
– Ta genast apparaten ur bruk vid skador på dess delar och kontakta ritter kundtjänst.
– Om nätkabeln skadas måste den bytas ut av tillverkaren, dess kundtjänst eller liknande behörig person för att undvika risker.

Risk för personskador

– Apparaten får inte användas utan matarvagn eller resthållare, såvida inte storleken eller formen på det som ska skivas gör det omöjligt att använda dessa.
– Innan byte av tillbehör eller extra delar som är rörliga vid användning måste apparaten stängas av och skiljas från elnätet.
– Klingan är mycket vass.
– Rör aldrig klingan när apparaten är i bruk!
– Stäng av apparaten innan rengöring, dra ut stickkontakten ur eluttaget och vrid inställningsvredet för skivtjocklek till läge ”0”.
– Klingan fortsätter att rotera en stund efter avstängning.
– Var extra försiktigt när du hanterar klingan och vid rengöring.

Fäll ut bilderna på omslagets insida i början och slutet av bruksanvisningen.
Läs noga igenom bruksanvisningen innan apparaten tas i bruk. Spara bruksanvisningen och skicka med den när apparaten lämnas vidare.
Den aktuella bruksanvisningen står även till förfogande på www.ritterwerk.de.

ANVÄNDNING

Skärmaskinen används för att skära livsmedel som förekommer i hemmet.


Skärmaskinen är lämplig för livsmedel.

Ej avsett bruk eller felaktig användning kan leda till svåra personskador eller skada på apparaten. I sådana fall gäller inga garanti- eller ansvarsanspråk.

FÖRSTA ANVÄNDNING

Förberedelse
Ta försiktigt ut apparaten ur förpackningen. Ta bort alla förpackningsdelar och spara dem tillsammans med förpackningen. Rengör apparaten innan den kommer i kontakt med livsmedel (se RENGÖRING).

Placera apparaten
• Ställ apparaten på ett jämnt, halkfritt underlag i omedelbar närhet till ett eluttag.

A Lägg matarvagnen (7) med styrstagen (på undersidan av matarvagnen) i mitten på apparatens spår och tryck den sedan rakt nedåt med lite kraft tills den hörbart klickar på plats.

B Skjut på resthållaren (8) på matarvagnens grepp.

C Dra ut så mycket som behövs av nätkabeln (11) ur kabelfacket (5) under apparaten.
• Sätt in stickkontakten i eluttaget.

SKÄRA

D Ställ in önskad skivtjocklek med inställningsvredet för skivtjocklek (2).

Information:
Inställningsskalan för skivtjocklek är inte en millimeterskala.
Läge ”0” är satt så att klingan då är täckt av säkerhetsskäl.

E Lägg det som ska skivas på matarvagnen (7). Använd resthållaren (8) för att trycka det lätt mot stopplattan (4).

F Skydda dina händer genom att alltid använda matarvagnen och ev. resthållaren. Undantag: mycket stora livsmedel.

G Slå på apparaten:

• Tryck på startsäkringen (1a) med pek- eller långfingret och håll den tryckt.
• Tryck på startknappen (1b) med tummen.
Det finns två användningssätt att välja mellan:

Tillfällig drift: håll startsystemets båda knappar tryckta.
Klingan (10) går tills startknappen släpps.

Kontinuerlig drift: släpp först startsäkringen och sedan startknappen. Klingan går tills startsäkringen trycks en gång till.

Information:
Använd apparaten i högst 5 minuter i kontinuerligt läge.

• När apparaten är igång trycker man det som ska skivas lätt mot klingan.
• Vänta efter avslutad skivning tills klingan har stannat helt.
• Efter varje användning ska inställningsvredet för skivtjocklek vridas till läge ”0” så att den vassa klingan täcks och personskador därmed undviks.

H Dra ut skivfångarbrickan (3) åt vänster ut ur apparaten.

RENGÖRING

Se upp:
Stäng av apparaten före rengöring, dra ut stickkontakten ur eluttaget och vrid inställningsvredet för skivtjocklek (2) till läge ”0”.

Rengör skärmaskinen regelbundet för att inga skadliga rester ska fastna. Även klingan måste rengöras regelbundet enligt följande beskrivning så att den rostfria ytan hålls i gott skick.

Information:
Livsmedelsrester kan efter en tid angripa klingans material och göra så att det bildas rost.

Förberedelse
• Dra ut skivfångarbrickan (3) åt vänster ur apparaten.
• Ta bort resthållaren (8).

I Dra matarvagnen (7) mot dig och lyft den sedan rakt upp ur spåret med lite kraft.

Demontera klingan:

K Fäll upp klinglåset (9), som är integrerat i klingskyddet, och vrid det medurs (enligt låssymbolen på skyddet) tills hela klingskyddet kan tas bort.

L Tryck med en hand mot baksidan av klingan för att lossa den. Fatta klingan i navet och ta loss den tillsammans med kugghjulet.

Efter varje skivning
• Torka av huset samt alla borttagna delar, inklusive klingan, med en fuktig trasa.

Då och då
• Rengör alla borttagna delar, inklusive klingan, noggrant i varmt kranvatten (inte i diskmaskin).
• Rengör huset bakom klingan med en torr trasa/pensel.

Information:
Använd inte skurmedel, tvättsvampar med rå yta eller hårda borstar.

- Torka alla sköljda delar.
- Fetta in kugghjulet på klingan med lite ritter-underhållsfett (eller alternativt med lite vaselin).
- Montera tillbaka klingan.

UNDERHÅLL

Skärmaskinen är underhållsfri. Vi rekommenderar ändå att den del av matarvagnen som går i spåret då och då återfettas med lite ritter-underhållsfett eller vaselin så att den glider lätt.

FÖRVARING

Förvara apparaten oåtkomlig för barn.

KASSERING AV ELEKTRISKT OCH ELEKTRONISKT AVFALL



Den här symbolen anger att denna produkt inte får kasseras tillsammans med osorterat, kommunalt avfall. Det finns ett separat (gratis) system för insamling och retur av elektriska och elektroniska, uttjänta apparater. Kontakta kommunen eller affären där du köpte produkten för ytterligare information. Genom att se till att denna produkt kasseras enligt föreskrift hjälper du till att förhindra negativ påverkan på miljö och hälsa samt återvinna de naturliga resurserna.

REACH-FÖRORDNINGEN

Se www.ritterwerk.de

SPECIALTILLBEHÖR

Speciellt för kött-, korv- och skinkpålägg finns en klinga utan sågtandning.

Original ritter-underhållsfett kan levereras för underhåll (återfettning) av skärmaskinen.

SERVICE, REPARATIONER OCH RESERVDELAR

Kontakta den lokala kundtjänsten för service, reparation och reservdelar!

Se www.ritterwerk.de

TEKNISKA DATA

Apparaten uppfyller CE-föreskrifterna.

Nätspänning/effektuttag: se typskylt på apparatens undersida

Skivtjocklek:
0 mm till ca 20 mm

Elförbrukning i avstängt läge: 0 W

Tid tills avstängt läge uppnås:
0 min

GARANTIFÖRSÄKRAN

För denna ritter skärmaskin ges en 2-årig garanti av tillverkaren, räknat från inköpsdatum och enligt EU-direktivet för garantiåtaganden. Dina lagstadgade garantianspråk enligt § 437 ff. BGB (tyska civillagen) påverkas inte av detta. Tillverkargarantin gäller för alla apparater som har sålts inom EU. Garantivillkoren finns på www.ritterwerk.de/warranty.

SYMBOLFÖRKLARING

Symbol	Förklaring
CE	CE-märkning: Produkten stämmer överens med gällande krav inom EU.
	Produkten har tagits i bruk efter 13 augusti 2005. Den får inte kasseras tillsammans med de normala hushållssoporna. Symbolen med den genomstrukna soptunnan visar att de måste kasseras separat.
	Lämplig för livsmedel
	Apparat med skyddsklass II

GENEL GÜVENLİK TALİMATLARI

Yaralanmaları veya cihazın arızalanmasını önlemek için aşağıda yer alan güvenlik talimatlarına mutlaka uyunuz:

– Çok amaçlı dilimleyiciyi yalnızca ev ortamında kullanınız. Ticari amaçla kullanmayınız.
– Cihazı asla sıcak yüzeylerin üzerine veya açık alevlerin yakınına yerleştirmeyiniz.
– Yalnızca cihaz ile birlikte teslim edilen aksesuarları kullanın.
– Yalnızca uygun uzatma kablosu kullanınız.
– Elektrik kablosunu bükmeyiniz. Kabloyu cihazın etrafına sarmayınız.
– Elektrik kablosunun sıcak veya keskin kenarlı nesnelere temas etmeyecek şekilde yerleştirildiğinden emin olunuz.
– Cihazı kullanmadan önce, cihazın sağlam bir yüzey üzerine güvenli bir şekilde yerleştirildiğinden emin olunuz.
– Bu cihaz; fiziksel, duyusal ve zihinsel becerileri kısıtlı olan veya deneyimi ve/veya bilgisi sınırlı olan kişiler tarafından ancak gözetim altında olmaları veya güvenli kullanım konusunda eğitim almış ve ortaya çıkabilecek tehlikeleri anlamış olmaları koşuluyla kullanılabilir.
– Çocuklar cihazla oynamamalıdır.
– Cihaz, açık olmadığı sürece ve montaj, demontaj ve temizlik işlemlerinden önce elektrik prizinden çıkarılmalıdır.
– Bu cihaz çocuklar tarafından kullanılmamalıdır. Cihaz ve bağlantı kablosu çocuklardan uzak tutulmalıdır.
– Cihazı yalnızca bilgi etiketindeki bilgilere uygun AC gerilimine sahip olan bir elektrik prizine bağlayınız.
– Çalışır durumdaki cihazı daima gözetim altında tutun.
– Cihazı dondurulmuş gıdaları, sıcak yiyecekleri, kemikleri, büyük çekirdekli yiyecekleri, fileyle/telle sarılı kızartma etlerini veya paketli gıdaları dilimlemek için kullanmayınız!
– Cihazı 5 dakikadan uzun süre aralıksız çalıştırmayınız.

Elektrik çarpması tehlikesi

– Arıza durumunda, temizlik öncesinde veya cihazın çalışmadığı zamanlarda cihazın fişini mutlaka prizden çekiniz. Fişi çekerken kablodan değil fişten tutunuz.
– Cihazı kesinlikle suya batırmayınız. Cihazı asla yağmura veya başka bir nem kaynağına maruz bırakmayınız. Cihaz suya düşerse önce fişini prizden çekiniz ve sonra cihazı sudan çıkarınız. Sudan çıkardıktan sonra, tekrar kullanmaya başlamadan önce cihazı bir yetkili servise kontrol ettiriniz.
– Cihazı ıslak elle kullanmayınız. Cihaz nemli veya ıslakken ya da ıslak bir zemin üzerindeyken kullanmayınız. Cihazı dış mekanlarda kullanmayınız.
– Cihazın parçalarından birinin hasar görmesi halinde hemen cihazı kullanmayı bırakınız ve ritter müşteri hizmetleri ile iletişime geçiniz.
– Tehlikeli durumların oluşmasını önlemek amacıyla, hasar görmüş bir elektrik kablosu yalnızca üretici, teknik servis veya benzer niteliklere sahip yetkili kişiler tarafından değiştirilmelidir.

Yaralanma tehlikesi

– Dilimlenecek gıda maddesinin büyüklüğü veya şekli aksini gerektirmediği sürece cihaz, dilimleme kızağı ya da artık haznesi olmadan kullanılmamalıdır.
– Cihaz çalışırken hareket eden aksesuarları veya ilave parçaları takıp çıkarmadan önce, cihazın kapatılması ve fişinin prizden çekilmesi gerekir.
– Döner bıçak çok keskindir.
– Cihaz çalışırken döner bıçağa asla dokunmayınız!
– Temizlikten önce cihazı kapatınız, cihazın fişini prizden çekiniz ve dilim kalınlığı ayar düğmesini "0" pozisyonuna getiriniz.
– Döner bıçak, alet kapatıldıktan sonra kısa bir süre daha dönmeye devam eder.
– Bıçakla çalışırken ve temizlik sırasında çok dikkatli olunmalıdır.

Kitapçığın ön ve arka yüzlerinde bulunan grafikleri açın.
Cihazı çalıştırmadan önce kullanım kılavuzunu lütfen dikkatlice okuyunuz. Kullanım kılavuzunu saklayın ve cihazı başka birine verdiğinizde kılavuzu da beraberinde verin.
Ayrıca güncel kullanım kılavuzuna www.ritterwerk.de adresinden de erişebilirsiniz.

KULLANIM AMACI

Çok amaçlı dilimleyiciyi evinizdeki her türlü gıda maddesini dilimlemek için kullanabilirsiniz.

Çok amaçlı dilimleyici, besin maddeleri ile temas etmeye uygundur.

Amacına uygun olmayan veya hatalı kullanım, ciddi yaralanmalara ya da cihazın arızalanmasına neden olabilir. Bu gibi durumlarda garanti geçerliliğini yitirir ve üretici firmanın sorumluluğu sona erer.

ÇALIŞTIRMA

Hazırlık
Cihazı kutusundan dikkatlice çıkarınız. Tüm ambalaj parçalarını çıkarınız ve bunları ambalaj ile birlikte saklayınız. Besin maddeleri ile temas etmeden önce cihazı temizleyiniz (bkz. TEMİZLİK).

Cihazın yerleştirilmesi
• Cihazı bir elektrik prizine yakın olacak şekilde, düz ve kaymayan bir zemin üzerine yerleştiriniz.

A Kesme kızağını (7), kılavuz raylarıyla (kesme kızağının alt tarafındadır) cihazın kılavuz oluğunun ortasına yerleştirin. Ardından, yerine oturduğunu belirten bir tık sesi duyana kadar biraz kuvvet uygulayarak dikey olarak aşağı doğru bastırın.

B Artık haznesini (8) dilimleme kızağının koluna kaydırın.

C Gereken uzunluktaki elektrik kablosunu (11) cihazın altındaki kablo yuvasından (5) dışarı çekin.
• Fişi prize takın.

DİLİMLEME

D Dilim kalınlığı ayar düğmesi (2) yardımıyla istediğiniz dilim kalınlığını ayarlayınız.

Bilgi:
Dilim kalınlığı göstergesi, milimetrik bir gösterge değildir. "0" pozisyonu, güvenlik nedeniyle bıçağın üzerinin örtüldüğü pozisyon olarak tasarlanmıştır.

E Dilimleyeceğiniz malzemeyi dilimleme kızağının (7) üzerine yerleştirin. Malzemeyi artık tutucusu (8) ile durdurma plakasına (4) doğru hafifçe itin.

F Dilimleme kızağını ve gerekirse artık tutucusunu daima kullanarak ellerinizi koruyun. İstisna: Dilimlenecek malzemenin çok büyük olduğu durumlar.

G Cihazı açın:

• İşaret veya orta parmağınızla güvenlik kilidi düğmesine (1a) basılı tutun.
• Başparmağınızla güç düğmesine (1b) basınız.
İki farklı çalıştırma modu vardır:

Kısa süreli çalıştırma: Güç kontrol sistemindeki her iki düğmeyi de basılı tutunuz.
Döner bıçak (10), güç düğmesi bırakılana kadar çalışır.

Sürekli çalıştırma: Önce güvenlik kilidini ardından güç düğmesini bırakınız. Dönen bıçak, güvenlik kilidi düğmesine tekrar basana kadar çalışır.

Bilgi:
Cihazı sürekli olarak en fazla 5 dakika çalıştırınız.

• Dilimleyeceğiniz malzemeyi cihaz çalışır durumdayken hafifçe iterek döner bıçağa doğru yönlendiriniz.
• Dilimleme işlemi bittikten sonra döner bıçak tamamen duruncaya kadar bekleyiniz.
• Yaralanmaları önlemek için her kullanımdan sonra dilim kalınlığı ayar düğmesini "0" pozisyonuna getirerek döner bıçağın üzerini kapatınız.

H Dilimleme tepsisini (3) sola doğru çekerek cihazdan çıkarın.

TEMİZLİK

Dikkat:
Temizlikten önce cihazı kapatınız, fişini prizden çekiniz ve dilim kalınlığı ayar düğmesini (2) "0" pozisyonuna getiriniz.

Bozulabilecek artıkların kuruyup yapışmasını önlemek için çok amaçlı dilimleyiciyi düzenli olarak temizleyiniz. Paslanmaz çelik yüzeyin korunması amacıyla döner bıçağın da aşağıda belirtilen şekilde düzenli olarak temizlenmesi gerekir.

Bilgi:
Zaman içinde, gıda artıkları döner bıçağın materyalinde paslanmaya neden olabilir.

Hazırlık

• Dilimleme tepsisini (3) sola doğru çekerek cihazdan çıkarın.
• Artık haznesini (8) çıkarın.

I Dilimleme kızağını (7) kendinize doğru çekin ve yukarıya doğru kaldırarak kılavuz oluğundan çıkarın.

Döner bıçağı çıkarın:

K Bıçak korumasına entegre edilmiş olan bıçak tutucusunu (9) açınız ve bıçak korumasının tamamı çıkabilir duruma gelinceye kadar (koruma üzerindeki kilit sembolü ile gösterildiği gibi) saat dönüş yönünde çeviriniz.

L Bir elinizle arka taraftan döner bıçağa bastırarak bıçağı gevşetiniz. Döner bıçağı dönme merkezinden tutarak dişli ile birlikte çıkartınız.

Her dilimleme işleminden sonra

• Haznenin yanı sıra döner bıçak da dahil olmak üzere çıkardığınız tüm parçaları nemli bir bezle siliniz.

Ara sıra

• Döner bıçak da dahil olmak üzere çıkardığınız tüm parçaları deterjanlı sıcak suyla yıkayarak temizleyiniz (bulaşık makinesine koymayınız).

• Bıçağın arkasında kalan bölümü kuru bir bez veya fırça ile temizleyiniz.

Bilgi:
Aşındırıcı temizlik malzemeleri, aşındırıcı yüzeyli süngerler veya sert fırçalar kullanmayınız.

• Yıkadığınız tüm parçaları kurulayınız.

• Döner bıçaktaki dişliyi az miktarda ritter bakım yağı (veya vazelin) ile yağlayınız.

• Döner bıçağı tekrar yerine yerleştiriniz.

BAKIM

Çok amaçlı dilimleyiciye bakım yapılması gerekmez. Ancak cihazın kolay hareket ederek çalışmasını sağlamak amacıyla, cihazın dilimleme kızağının oluğunu arada sırada biraz ritter bakım yağı veya vazelin kullanarak yağlamanızı tavsiye ederiz.

SAKLAMA

Cihazı çocukların ulaşamayacağı bir yerde saklayınız.

ELEKTRİKLİ VE ELEKTRONİK HURDA CİHAZLARIN BERTARAF EDİLMESİ



Bu sembol, bu ürünün ayrıştırılmamış belediye atıklarıyla birlikte bertaraf edilmemesi gerektiğini belirtir. Elektrikli ve elektronik hurda cihazların toplanması ve iadesi için ayrı (ücretsiz) bir sistem mevcuttur. Ayrıntılı bilgi için lütfen belediyenize veya ürünü satın aldığınız mağazaya başvurun. Bu ürünün usulüne uygun şekilde bertaraf edilmesini sağlayarak çevre ve insan sağlığı için oluşabilecek olumsuz sonuçların önlenmesine ve doğal kaynakların korunmasına yardımcı olabilirsiniz.

REACH YÖNETMELİĞİ

www.ritterwerk.de web sitesine bakın.

ÖZEL AKSESUARLAR

Et, sosis, sucuk veya salam dilimlemek için kullanılabilecek özel bir dişsiz döner bıçak temin edilebilir.

Çok amaçlı dilimleyicinin bakımı (yağlanması) için orijinal ritter bakım yağı temin edilebilir.

SERVİS, ONARIMLAR VE YEDEK PARÇALAR

Servis, onarımlar ve yedek parçalar için lütfen bulunduğunuz bölgedeki müşteri hizmetlerine başvurun!

www.ritterwerk.de web sitesine bakın.

TEKNİK BİLGİLER

Bu cihaz CE işareti taşımaktadır.

Şebeke gerilimi/elektrik tüketimi: Cihazın altındaki bilgi etiketindedir

Dilim kalınlığı:
0 mm ila yakl. 20 mm

Cihaz kapalı durumdaykenki güç tüketimi: 0 W

Kapalı duruma geçme süresi:
0 dk.

GARANTİ BEYANI

Bu ritter çok amaçlı dilimleyici için satın alma tarihinden itibaren geçerli olacak ve AB garanti direktiflerinin kapsamına uygun olacak şekilde 2 yıllık üretici garantisi sunuyoruz. BGB (Almanya Medeni Kanunu) § 437 ve devamı kapsamındaki yasal garanti haklarınız bu düzenlemeden etkilenmez. Üretici garantisi, Avrupa Birliği içinde satılan tüm cihazlar için geçerlidir. Garanti koşullarını www.ritterwerk.de/warranty adresinde bulabilirsiniz.

SEMBOLLERİN AÇIKLAMASI

Sembol	Açıklama
CE	CE işareti: Ürün, Avrupa Birliği'nde yürürlükte olan gereklilikleri karşılar özelliktedir.
	Bu ürün 13 Ağustos 2005 tarihinden sonra piyasaya sürülmüştür. Ürün normal evsel atıklar ile birlikte imha edilemez. Üzeri çizili çöp kutusu sembolü, cihazın ayrı olarak toplanması gerektiğini göstermektedir.
	Gıda maddeleri ile temas etmeye uygundur.
	Koruma sınıfı II cihazı

ritter
QUALITY SINCE 1905

ritterwerk GmbH
Zentralkundendienst
Industriestraße 13
82194 Gröbenzell

Telefon (08142) 440 16-60
Telefax (08142) 440 16-70

kundendienst@ritterwerk.de
www.ritterwerk.de
www.ritterwerk.de/follow-us

Stand: 09/26
Teile-Nr. 918.672