ROG

STRIX XG27ACSR SERIES

HERNÝ MONITOR

Obsah

Upozornenia iii

Bezpečnostné informácie v

Starostlivosť a čistenie ix

Služby prevzatia výrobkov po skončení životnosti xii

1.1 Vitajte 1-1

1.2 Obsah balenia 1-1

1.3 Zostavenie monitora 1-2

1.4 Odpojenie ramena/stojana (pre nástenný držiak VESA) 1-3

1.5 Správa káblov (vrátane vstupno-výstupných portov) 1-4

1.6 Nastavenie monitora 1-5

2.1 Predstavenie monitora 2-1

2.1.1 Pohľad spredu 2-1

2.1.2 Pohľad zozadu 2-4

2.1.3 Ďalšie funkcie 2-5

3.1 Ponuka OSD (zobrazenie na obrazovke) 3-1

3.1.1 Ako vykonať opätovnú konfiguráciu 3-1

3.1.2 Predstavenie funkcií OSD 3-3

3.2 Display Widget Center 3-16

3.3 Prehľad technických údajov 3-18

3.4 Celkové rozmery 3-20

3.5 Riešenie problémov (Často kladené otázky) 3-21

3.6 Zoznam podporovaných časovaní 3-22

3.7 Povolené a nedostupné funkcie OSD 3-24

Autorské práva © 2026 ASUSTeK COMPUTER INC. Všetky práva sú vyhradené.

Žiadna časť tohto návodu na obsluhu, a to vrátane výrobkov a softvéru v ňom popísaných nesmie byť bez vyjadrenia spoločnosti ASUSTeK COMPUTER INC. („ASUS“) prostredníctvom písomného súhlasu kopírovaná, prenášaná, prepisovaná, uložená do pamäte vyhľadávacieho systému, alebo prekladaná do iného jazyka v akejkoľvek forme alebo akýmikoľvek prostriedkami, a to okrem dokumentácie kupujúceho slúžiacej pre jeho potreby zálohovania.

Záruka vzťahujúca sa na výrobok alebo službu nebude predĺžená v prípade ak: (1) bol výrobok opravený, upravovaný alebo zmenený, a to pokiaľ takáto oprava, úprava alebo zmena nebola písomne autorizovaná spoločnosťou ASUS; alebo (2) ak sériové číslo výrobku bolo zmazané alebo chýba.

SPOLOČNOSŤ ASUS POSKYTUJE TENTO NÁVOD NA OBSLUHU „TAK AKO JE“, BEZ ZÁRUKY AKÉHOKOĽVEK DRUHU, ČI UŽ VÝSLOVNEJ ALEBO ZAHRNUTEJ, VRÁTANE, ALE NIE OBMEDZENE NA ZAHRNUTÉ ZÁRUKY ALEBO PODMIENKY TÝKAJÚCE NEPORUŠENIA, PREDAJNOSTI ALEBO VHODNOSTI PRE URČITÝ ÚČEL. SPOLOČNOSŤ ASUS, JEJ RIADITELIA, ÚRADNÍCI, ZAMESTNANCI ALEBO PREDAJCOVIA NEBUDÚ ZODPOVEDNÍ ZA AKÉKOĽVEK NEPRIAME, ZVLÁŠTNE, NÁHODNÉ ALEBO VYPLÝVAJÚCE ŠKODY (VRÁTANE ŠKÔD SPÔSOBENÝCH STRATOU NA ZISKU, STRATOU V OBLASTI PODNIKATEĽSKÝCH AKTIVÍT A PODOBNE), A TO AJ AK SPOLOČNOSŤ ASUS BOLA OBOZNÁMENÁ S MOŽNOSŤOU TAKÝCHTO ŠKÔD, KTORÉ SÚ DÔSLEDKOM CHYBY ALEBO OMYLU V RÁMCI TOHO NÁVODU ALEBO V RÁMCI VÝROBKU.

TECHNICKÉ ŠPECIFIKÁCIE A INFORMÁCIE, KTORÉ SÚ SÚČASŤOU TOHTO NÁVODU SÚ UVEDENÉ IBA PRE INFORMATÍVNE ÚČELY A MÔŽU BYŤ KEDYKOĽVEK ZMENENÉ BEZ PREDCHÁDZAJÚCEHO OZNÁMENIA, PRIČOM BY TO NEMALO BYŤ INTERPRETOVANÉ AKO POVINNOSŤ SPOLOČNOSTI ASUS. SPOLOČNOSŤ ASUS NEPREBERÁ ZODPOVEDNOSŤ ANI ZÁVÄZKY TÝKAJÚCE SA AKÝCHKOĽVEK CHÝB ALEBO NEPRESNOSTÍ, KTORÉ SA MÔŽU V RÁMCI TOHTO NÁVODU VYSKYTNÚŤ, A TO VRÁTANE V NÁVODE POPÍSANÝCH VÝROBKOV A SOFTVÉRU.

Výrobky a firemné označenia, ktoré sa objavujú v tomto návode môžu a nemusia byť registrovanými ochrannými známkami alebo autorskými právami patričných spoločností a používajú sa iba na označenie alebo na vysvetľovanie, a to v prospech ich vlastníkov a bez zámeru ich porušovania.

Upozornenia

Vyhlásenie Federálnej komisie pre komunikácie

Toto zariadenie vyhovuje časti 15 pravidiel FCC. Prevádzka je podmienená nasledovnými dvoma podmienkami:

- Toto zariadenie nesmie spôsobovať škodlivé rušenie.
- Toto zariadenie musí akceptovať akékoľvek prijaté rušenie vrátane rušenia, ktoré môže spôsobiť nežiaducu činnosť.

Toto zariadenie bolo preskúšané a bolo zistené, že je v zhode s limitnými hodnotami pre digitálne zariadenia triedy B, a to v súlade s časťou 15 Pravidiel FCC. Tieto medzné hodnoty sú navrhnuté tak, aby poskytovali primeranú ochranu proti škodlivému vplyvu pri nainštalovaní v bytovej zástavbe. Toto zariadenie vytvára, využíva a môže vysielať rádio frekvenčnú energiu; ak nie je nainštalované a nepoužíva sa v súlade s pokynmi, môže zapríčiniť škodlivé rušenie rádiovej komunikácie. Ale neexistuje žiadna záruka, že k rušeniu nebude v rámci patričnej inštalácie dochádzať. Ak toto zariadenie spôsobuje škodlivé rušenie rozhlasového alebo televízneho príjmu, čo možno stanoviť vypnutím a zapnutím zariadenia, používateľ sa musí pokúsiť opraviť rušenie jedným alebo viacerými z nasledovných opatrení:

- Zmeňte orientáciu alebo polohu antény na príjem.
- Zväčšite vzdialenosť medzi zariadením a prijímačom.
- Pripojte zariadenie do elektrickej zásuvky k inému okruhu, než ku ktorému je pripojený prijímač.
- O pomoc požiadajte predajcu alebo skúseného rozhlasového/TV technika.

Na zaistenie zhody s predpismi Federálneho výboru pre telekomunikácie FCC sa na pripojenie monitora ku grafickej karte vyžaduje použitie tienených káblov. Zmeny alebo úpravy tohto zariadenia, ktoré nie sú výslovne schválené stranou zodpovednou za zhodu, by mohli viesť k zrušeniu oprávnenia používateľa používať toto zariadenie.

Vyhlásenie Kanadského ministerstva pre komunikácie

Toto digitálne zariadenie neprekračuje limity Triedy B pre emisie rádiového šumu vytváraného digitálnymi zariadeniami, ktoré sa uvádzajú v predpisoch týkajúcich sa rádiového rušenia, ktoré vydalo kanadské Ministerstvo telekomunikácií.

Toto digitálne zariadenie Triedy B vyhovuje kanadskej norme ICES-003.

Toto digitálne zariadenie triedy B spĺňa všetky požiadavky kanadských predpisov týkajúcich sa zariadení, ktoré spôsobujú rušenie.

Cet appareil numérique de la classe B respecte toutes les exigences du Réglement sur le matériel brouiller du Canada.

Vyhlásenie o zhode

Toto zariadenie spĺňa požiadavky stanovené v smernici Rady o aproximácii právnych predpisov členských štátov týkajúcich sa elektromagnetickej kompatibility (2014/30/EÚ), smernici o nízkom napätí (2014/35/EÚ), NARIADENÍ (EÚ) 2024/1781 a smernici RoHS o obmedzení používania určitých nebezpečných látok (2011/65/EÚ). Tento výrobok bol testovaný a vyhovuje harmonizovaným normám pre zariadenia informačných technológií, tieto harmonizované normy boli zverejnené podľa smerníc Úradného vestníka Európskej únie.

Vyhlásenie týkajúce sa symbolu pre zber a recykláciu elektrického a elektronického odpadu (WEEE)

Smernica o odpade z elektrických a elektronických zariadení (OEEZ) (smernica 2012/19/EÚ) je právny predpis Európskej únie, ktorého cieľom je znížiť vplyv elektrických a elektronických zariadení na životné prostredie. Ukladá výrobcom povinnosť prevziať zodpovednosť za nakladanie s výrobkami na konci ich životnosti, podporovať zber, spracovanie a recykláciu s cieľom minimalizovať odpad a podporiť obnovu zdrojov.

Nevyhadzujte elektronické a elektrické zariadenia do komunálneho odpadu.

Symbol prečiarknutého koša s kolieskami na výrobku alebo obale označuje, že tento výrobok (vrátane batérií, ktoré obsahuje) sa nesmie likvidovať spolu s domovým odpadom.

Aby sa predišlo potenciálnemu poškodeniu životného prostredia a ľudského zdravia, mal by sa na vrátenie, recykláciu a zhodnocovanie odpadu z elektrických a elektronických zariadení (OEEZ) používať zberný systém a tento produkt bol navrhnutý tak, aby umožňoval opätovné použitie súčiastok a uľahčoval recykláciu určitých materiálov.

Nesprávna likvidácia môže predstavovať riziká v dôsledku prítomnosti nebezpečných látok v elektrických a elektronických zariadeniach, ako je olovo, brómovaný dioxid a iné škodlivé zložky.

Informujte sa u miestnych recyklačných služieb ohľadom elektronických výrobkov.

(https://esg.asus.com/en/circular-economy/resource-regeneration/global-take-back-service)



Bezpečnostné informácie

- Pred vykonaním nastavenia monitora si dôkladne prečítajte dokumentáciu, ktorú nájdete v balení.
- Aby ste zabránili vzniku požiaru alebo zasiahnutiu elektrickým prúdom, nikdy nevystavujte monitor účinkom dažďa alebo vlhkosti.
- Nikdy sa nepokúšajte otvoriť skrinku monitora. Nebezpečné vysoké napätie vo vnútri monitora môže mať za následok vážne fyzické poranenia.
- V prípade prerušenia napájania sa tento problém nepokúšajte odstrániť svojpomocne. Obráťte sa na kompetentného servisného technika alebo svojho predajcu.
- Pred používaním tohto výrobku sa presvedčte, že všetky káble sú správne pripojené a že sieťový kábel nie je poškodený. Ak zistíte akékoľvek poškodenie, spojte sa okamžite s predajcom.
- Štrbiny a otvory na zadnej a hornej strane skrinky sú určené na vetranie. Tieto otvory neblokujte. Výrobok nikdy neumiestňujte do blízkosti alebo nad radiátor alebo zdroj tepla, pokiaľ nezabezpečíte správnu ventiláciu vzduchu.
- Monitor by mal byť prevádzkovaný s pripojením iba k takému sieťovému zdroju, aký je uvedený na štítku. Ak si nie ste istí druhom sieťového napájania, ktorý je v rámci vašej domácnosti, túto náležitosť prekonzultujte s vaším predajcom alebo s miestnym dodávateľom energie.
- Používajte vhodnú sieťovú zástrčku, ktorá vyhovuje miestnemu štandardu elektrického napájania.
- Nepreťažujte zásuvkové lišty a predlžovacie káble. Preťaženie môže zapríčiniť vznik požiaru alebo zasiahnutie elektrickým prúdom.
- Vyhnite sa prachu, vlhkosti a teplotným extrémom. Monitor neumiestňujte na miesta, kde by mohol zmoknúť. Monitor umiestnite na stabilný povrch.
- Jednotku odpojte počas búrky, v rámci ktorej sa vyskytujú blesky, alebo v prípade, ak zariadenie nepoužívate počas dlhších časových období. Týmto ochránite monitor pred poškodením spôsobeným nárazovými prúdmi.
- Do otvorov na skrinke monitora nikdy nestrkajte žiadne predmety, ani nenalievajte tekutiny akýchkoľvek druhov.
- Aby ste zabezpečili uspokojujúcu činnosť, monitor používajte iba v spojení s počítačmi uvedenými v zozname UL, a to takými, ktoré majú vhodne nakonfigurované zástrčky označené 100 - 240 V AC.
- Zásuvka musí byť nainštalovaná v blízkosti zariadenia a musí byť ľahko dostupná.
- Ak sa stretnete s technickými problémami monitora, kontaktujte kvalifikovaného servisného technika.
- Pred pripojením elektrickej zástrčky do elektrickej siete je nutné zriadiť uzemňovacie pripojenie. Uzemňovacie pripojenie odpájajte až po vytiahnutí elektrickej zástrčky z elektrickej siete.
- Uistite sa, že rozvodný systém v inštalácii budovy obsahuje istič s menovitými parametrami 120/240 V, 20 A (maximálne).
- Ak je výrobok vybavený 3-kolíkovou spojovacou zástrčkou na napájacom kábli, pripojte tento kábel k uzemnenej 3-kolíkovej elektrickej zásuvke. Nevyraďujte z činnosti uzemňovací kolík napájacieho kábla napríklad pripojením 2-kolíkového adaptéra. Uzemňovací kolík je dôležitým bezpečnostným prvkom.

Riziko pádu v dôsledku nestability

- Výrobok môže spadnúť a spôsobiť vážne zranenie alebo usmrtenie osôb. Aby nedošlo k zraneniu, tento výrobok sa musí bezpečne pripevniť k podlahe/stene v súlade s návodom na montáž.
- Výrobok môže spadnúť a spôsobiť vážne zranenie alebo usmrtenie osôb. Mnohým zraneniam, obzvlášť detí, je možné sa vyhnúť vykonaním jednoduchých opatrení, ako sú nasledovné:

- VŽDY používajte skrine alebo stojany alebo spôsoby inštalácie odporúčané výrobcom zostavy výrobku.
- VŽDY používajte nábytok, ktorý dokáže bezpečne uniesť výrobok.
- VŽDY zabezpečte, aby výrobok neprečnieval cez okraj podperného nábytku.
- VŽDY poučte deti o nebezpečenstvách spojených s lezením na nábytok na dosiahnutie výrobku alebo jeho ovládačov.
- VŽDY veďte šnúry a káble pripojené k výrobku tak, aby nebolo možné o ne zakopnúť, stiahnuť ich či ich zachytiť.
- NIKDY neumiestňujte výrobok na nestabilné miesto.
- NIKDY neumiestňujte výrobok na vysoký nábytok (napríklad kredenc alebo knihovňa) bez ukotvenia nábytku aj výrobku k vhodnej podpere.
- NIKDY neumiestňujte výrobok na látku alebo iné materiály, ktoré sa môžu nachádzať medzi výrobkom a podperným nábytkom.
- NIKDY neumiestňujte veci, ktoré by mohli lákať deti, ako sú hračky a diaľkové ovládače, na hornú časť výrobku alebo nábytku, na ktorom je výrobok umiestnený.
- Ak sa existujúci výrobok uchová a premiestni, mali by sa dodržať rovnaké pokyny ako sú uvedené vyššie.

ASUS CONTACT INFORMATION

ASUSTeK Computer Inc.
Address 1F., No. 15, Lide Rd., Beitou Dist., Taipei City 112, Taiwan
Telephone +886-2-2894-3447
Fax +886-2-2894-7798
E-mail info@asus.com.tw
Website http://www.asus.com.tw/

Technical Support
Telephone +86-21-38429911

ASUS Computer International (America)
Address 48720 Kato Rd, Fremont, CA 94538, USA
Telephone +1-510-739-3777
Fax +1-510-608-4555
Website http://usa.asus.com/

Technical Support
Telephone +1-812-282-2787 (English Only)
+1-905-370-2787 (French Only)
Online Support http://support.asus.com/

ASUS Computer GmbH (Germany and Austria)
Address Harkortstr. 21-23 D-40880 Ratingen, Germany
Telephone +49-1805-010920
Website http://www.asus.de/
Online Contact http://www.asus.de/sales

Technical Support
Telephone +49-1805-010923
Support Fax +49-2102-959911
Online Support http://support.asus.com/

UPOZORNENIE

Používane inej, než určenej náhlavnej súpravy alebo slúchadiel môže mať za následok stratu sluchu v dôsledku nadmerného akustického tlaku.

Nadmerný akustický tlak zo slúchadiel do uší a slúchadiel môže spôsobiť stratu sluchu. Nastavenie ekvalizéra na maximum zvýši výstupné napätie slúchadiel do uší a slúchadiel a tým aj hladinu akustického tlaku.

Nevyhadzujte elektrické spotrebiče do netriedeného komunálneho odpadu, používajte zariadenia na separovaný zber.

Informácie o dostupných systémoch zberu získate od miestnej samosprávy.

Ak sa elektrické spotrebiče budú likvidovať na skládkach alebo smetiskách, môžu do podzemnej vody unikať nebezpečné látky a dostať sa do potravinového reťazca, čo spôsobí poškodenie vášho zdravia a fyzickej pohody.

Pri výmene starých spotrebičov za nové je predajca zo zákona povinný prinajmenšom vziať späť váš starý spotrebič na likvidáciu bezplatne.

Vyhlásenie o obmedzení nebezpečných látok (India)

Tento výrobok vyhovuje „Predpisom o elektronickom odpade (narábanie), 2016“, ktoré zakazujú použitie olova, ortuti, šesťmocného chrómu, polybrómovaných bifenylov (PBB) a polybrómovaných difenyléterov (PBDE) v koncentrácii prekračujúcej 0,1 % hmotnosti v homogénnych materiáloch a 0,01 % hmotnosti v homogénnych materiáloch pre kadmium, okrem výnimiek uvedených v Prehľade 2 týchto predpisov.





Zabránenie prevráteniu

Pri použití zobrazovacieho panela pripevnite LCD panel k stene pomocou šnúrky alebo retiazky, ktoré dokážu uniesť hmotnosť monitora tak, aby nedošlo k pádu monitora.

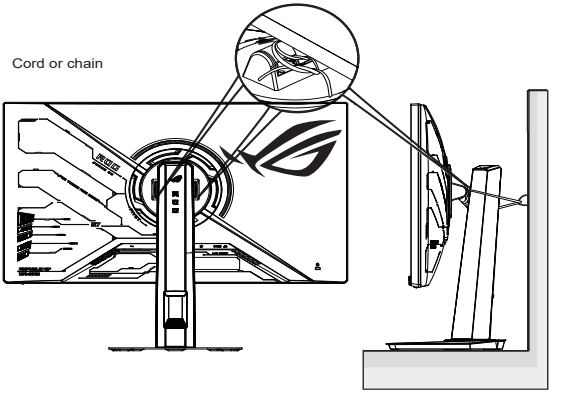

- Vzhľad displeja sa môže líšiť od vyobrazeného.
- Inštaláciu smie vykonať len kvalifikovaný technik, pričom ďalšie informácie získate od svojho dodávateľa.
- Pre modely s čistou hmotnosťou >= 7 kg. Zvoľte vhodný spôsob na zabránenie prevráteniu.
- Pri modeloch s držiakom VESA použite spôsob ❶, nainštalujte skrutky s krúžkom do otvorov držiaka VESA a potom pripevnite šnúrku alebo retiazku k stene. V opačnom prípade použite spôsob ❷ na pripevnenie šnúrky alebo retiazky k stojanu a potom ju pripevnite k stene.

Starostlivosť a čistenie

Pokyny na čistenie obrazovky (vrátane senzorov)

Pri čistení displejov (vrátane senzorov) je nutná zvýšená opatrnosť a dodržanie správnych postupov, aby sa predišlo poškodeniu obrazovky. Pre bezpečné a účinné čistenie dodržiavajte nasledujúce odporúčania.

- Potrebné pomôcky
  1. Handrička z mikrovlákna: Používajte mäkkú handričku z mikrovlákna, ktorá nepoškriabe povrch obrazovky.
  2. Čistená voda: Nepoužívajte vodu obsahujúcu minerály ani nečistoty.
  3. Rozprašovač: Jemne nastriekajte čistenú vodu na handričku z mikrovlákna – nikdy ju nestriekajte priamo na obrazovku.
- Postup čistenia
  1. Vypnutie zariadenia: Pred zdvíhaním, premiestňovaním alebo čistením displeja odpojte všetky káble a vytiahnite napájací kábel zo zásuvky. Pri prenášaní monitora ho vždy držte za okraje displeja. Monitor nikdy nezdvíhajte ani neprenášajte za stojan alebo napájací kábel.
  2. Suché čistenie: Vypnite monitor a vytiahnite napájací kábel zo zásuvky. Na jemné utretie povrchu obrazovky a odstránenie prachu či voľných častíc použite čistú suchú handričku z mikrovlákna.
  3. Vlhké čistenie: Na handričku z mikrovlákna jemne naneste malé množstvo vyčistenej vody. Tekutinu nestriekajte priamo na obrazovku ani senzor. Povrch obrazovky utierajte jemne, bez vyvíjania nadmerného tlaku.
  4. Osušenie obrazovky: Na jemné osušenie povrchu obrazovky použite ďalšiu čistú handričku z mikrovlákna a uistite sa, že na nej nezostali zvyšky tekutiny. V prípade potreby postup čistenia zopakujte 2- až 3-krát.
- Dôležité bezpečnostné upozornenia
  1. Nepoužívajte čistiace prostriedky na báze alkoholu ani amoniaku. Tieto látky môžu poškodiť povrchovú vrstvu obrazovky.
  2. Tekutinu nestriekajte priamo na obrazovku. Mohla by vniknúť do okrajov panela a poškodiť vnútorné súčasti.
  3. Nevyvíjajte nadmernú silu. Nadmerný tlak môže poškodiť panel alebo spôsobiť škrabance.
  4. Nikdy nepoužívajte papierové vreckovky, kuchynské utierky ani bežné textilné uteráky. Tieto materiály obsahujú relatívne hrubé vlákna, ktoré môžu na povrchu obrazovky ľahko zanechať jemné škrabance.

Dodržiavaním vyššie uvedených pokynov môžete bezpečne a účinne čistiť zobrazovacie panely (vrátane senzorov), pričom zachováte ostrosť obrazu a predídete poškodeniu.

Dôležité: Pokyny na odstránenie ochrannej fólie a údržbu obrazovky

Pred použitím displeja si dôkladne prečítajte nasledujúce pokyny týkajúce sa povrchových fólií a povlakov obrazovky. Nesprávna manipulácia môže spôsobiť trvalé poškodenie, na ktoré sa nevzťahuje záruka.

1. Nutné odstrániť: Prepravná ochranná fólia (iba modely OLED)

Na ochranu panela pred poškriabaním počas prepravy je povrch obrazovky pokrytý priehľadnou ochrannou prepravnou fóliou.

- Pokyny na odstránenie: Vyhľadajte farebný ťahací jazýček, ktorý sa zvyčajne nachádza v ľavom dolnom alebo pravom dolnom rohu obrazovky. Pomaly a rovnomerne stiahnite celú ochrannú fóliu v smere naznačenom jazýčkom.
- Dôvody na odstránenie
  1. Odvod tepla: Pixely OLED generujú počas prevádzky teplo. Ak ochranná fólia nebude odstránená, teplo sa môže hromadiť na povrchu panela, čo môže viesť k prehrievaniu, zrýchlenému starnutiu panela a výraznému zvýšeniu rizika zachovania obrazu alebo vypálenia.
  2. Funkčnosť senzora: Ochranná fólia môže zakryť senzor okolitého osvetlenia umiestnený pod povrchom displeja, čo spôsobí nesprávne fungovanie automatickej regulácie jasu.
  3. Kvalita obrazu: Prepravná fólia nie je vyrobená z opticky číreho materiálu. Jej odstránenie je nevyhnutné pre dosiahnutie zamýšľaného kontrastného pomeru a farebnej vernosti panela OLED.

2. NEODSTRAŇOVAŤ: Vrstva polarizátora a funkčné povlaky

Po odstránení priehľadnej prepravnej ochrannej fólie pomocou odtrhovacieho jazýčka je zostávajúca tmavá vrstva pevne spojená s povrchom obrazovky a tvorí integrálnu súčasť konštrukcie panela.

- VAROVANIE: Nepokúšajte sa odlupovať, zoškrabávať ani inak odstraňovať tmavú vrstvu nechtami, ostrými predmetmi ani žiadnymi nástrojmi. Ide o polarizátor panela alebo antireflexný povlak (AR/AG), ktorý je nenahraditeľnou súčasťou zobrazovacieho systému.
- Dôsledky: Odstránenie alebo poškodenie tejto vrstvy môže spôsobiť poruchu displeja, vrátane úplne bielej obrazovky alebo abnormálneho skreslenia farieb. Takéto poškodenie sa považuje za fyzické nesprávne používanie a má za následok okamžitú stratu záruky na výrobok.

Nasledujúce javy sú pri tomto monitore bežné:

- Počas počiatočného používania môže obrazovka blikať v dôsledku charakteru fluorescenčného podsvietenia. Vypnite napájací spínač a opätovným zapnutím overte, či blikanie ustalo.
- V závislosti od zvoleného pozadia pracovnej plochy môžete na obrazovke spozorovať mierne nerovnomerný jas.

- Pri dlhodobom zobrazení toho istého obrazu sa po zmene obsahu môže objaviť zvyškový obraz. Displej sa postupne obnoví sám, prípadne ho môžete nechať na niekoľko hodín vypnutý pomocou napájacieho spínača.
- Ak obrazovka sčernie, bliká alebo prestane fungovať, obráťte sa na predajcu alebo autorizované servisné stredisko. Nepokúšajte sa o svojpomocnú opravu!

Konvencie použité v tejto príručke



VÝSTRAHA: Informácie s cieľom zabrániť poraneniu pri vykonávaní činnosti.



UPOZORNENIE: Informácie uvedené s cieľom predísť poškodeniu prvkov v prípade vykonávania činnosti.



DÔLEŽITÉ: Informácie, ktoré MUSÍTE dodržiavať pri vykonávaní činnosti.



POZNÁMKA: Tipy a dodatočné informácie, ktoré napomáhajú vykonať činnosť.

Kde môžete nájsť viac informácií

Ďalšie informácie o výrobku a aktualizáciách softvéru nájdete v nasledovných zdrojoch.

1. **Webové lokality ASUS**

   Webové lokality spoločnosti ASUS poskytujú aktualizované informácie o hardvérových a softvérových výrobkoch spoločnosti ASUS. Pozrite si stránku **http://www.asus.com**

2. **Voliteľná dokumentácia**

   Balenie vášho výrobku môže obsahovať doplňujúcu dokumentáciu, ktorú do balenia pridal váš predajca. Tieto dokumenty nepredstavujú súčasť štandardného balenia.

3. **Chráňte svoj zrak pomocou monitorov ASUS EYE CARE**

   Najnovšie monitory ASUS sú vybavené exkluzívnymi technológiami filtra modrého svetla a zobrazenia bez blikania na zachovanie zdravia vášho zraku v dnešnom digitálnom svete. Pozrite si **https://www.asus.com/Microsite/display/eye_care_technology/**

4. **Informácie o blikaní:**
   https://www.asus.com/Microsite/display/eye_care_technology/

5. **Informácie o slabom modrom svetle:**
   https://www.asus.com/us/support/FAQ/1009742/

Služby prevzatia výrobkov po skončení životnosti

Programy recyklovania a prevzatia výrobkov po skončení životnosti ponúkané spoločnosťou ASUS sú výsledkom nášho záväzku dodržiavať najprísnejšie normy ochrany životného prostredia. Veríme, že poskytovaním riešení našim zákazníkom dokážeme zodpovedne recyklovať naše produkty, batérie a ďalšie komponenty, ako aj obalový materiál.

Podrobné informácie o recyklácii v rôznych regiónoch nájdete na stránke http://csr.asus.com/english/Takeback.htm.

1.1 Vitajte

Ďakujeme, že ste si zakúpili LCD monitor značky ASUS®!

Najnovší širokouhlý LCD monitor od spoločnosti ASUS ponúka ostrejšie, širšie a jasnejšie zobrazenie vrátane základných funkcií ktoré vylepšujú váš zážitok z pozerania.

Pomocou týchto funkcií sa dokážete potešiť z pohodlia a z vynikajúceho vizuálneho zážitku, ktorý vám tento monitor prináša.

1.2 Obsah balenia

Skontrolujte, či vaše balenie obsahuje nasledujúce položky:

- ✓ LCD monitor
- ✓ Podstavec monitora
- ✓ Podstavec monitora
- ✓ Stručný návod na obsluhu
- ✓ Záručný list
- ✓ Sieťový kábel
- ✓ Kábel DP
- ✓ Nálepka ROG
- ✓ Puzdro ROG



- Ak je ktorákoľvek z hore uvedených položiek poškodená alebo chýba, spojte sa okamžite so svojim predajcom.

1.3 Zostavenie monitora

Spôsob zostavenia monitora:

- **Počas zostavovania ramena/základne monitora odporúčame, aby ste monitor ponechali vnútri jeho polystyrénového balenia (penový polystyrén).**

1. Položte zobrazovací panel na tkaninu na stole, opatrne pripojte stojan k montážnej oblasti VESA tak, aby západka uzamkla stojan, potom pripojte základňu k ramenu a upevnite ich skrutkou, aby sa pevne spojili. Skrutku je možné jednoducho utiahnuť prstami.
2. Uhol monitora nastavte tak, aby bol pre vás čo najpohodlnejší.

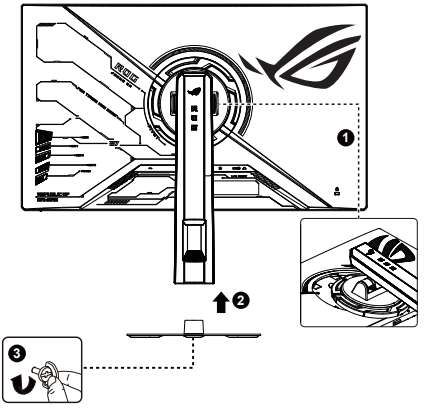

*Veľkosť skrutky základne: M6 x 15 mm

1.4 Odpojenie ramena/stojana (pre nástenný držiak VESA)

- Odporúčame vám zakryť povrch stola mäkkou tkaninou, aby ste zabránili poškodeniu monitora.

Odpojiteľný stojan tohto monitora je špeciálne navrhnutý pre nástenný držiak VESA.

Odpojenie ramena/stojana

1. Odpojte sieťový a signálne káble. Monitor opatrne položte prednou časťou na čistý stôl.
2. Potlačením poistných spôn dovnútra oddeľte stojan od monitora.
3. Uchopte stojan oboma rukami, nakloňte základňu a vysuňte ju.
4. Oddeľte stojan (rameno a základňu) od monitora.

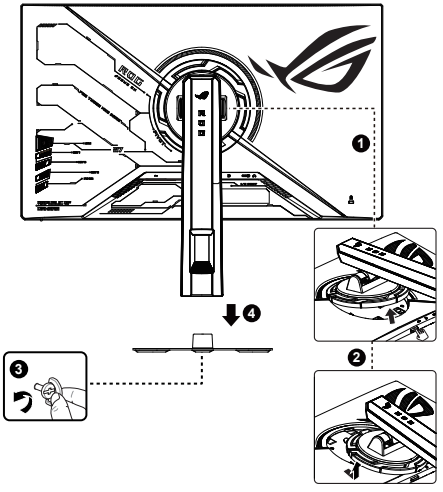

- Súprava nástenného držiaka VESA (100 x 100 mm) sa kupuje samostatne.
- Používajte jedine konzolu na montáž na stenu, ktorá je uvedená v zozname UL a ktorej minimálna hmotnosť/zaťaženie je 12 kg (veľkosť skrutky: M4 x 10 mm).

1.5 Správa káblov (vrátane vstupno-výstupných portov)

Káble môžete usporiadať pomocou otvoru na správu káblov.

- **Usporiadanie káblov**

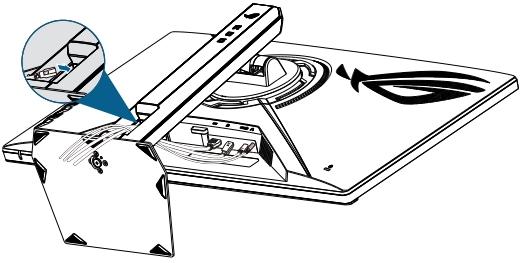

- **Ak chcete pripojiť kábel HDMI/DisplayPort/USB Type-C:**

  a. Pripojte jeden koniec kábla HDMI/DisplayPort/USB Type-C do konektora HDMI/DisplayPort/USB Type-C na monitore.

  b. Druhý koniec kábla HDMI/DisplayPort/USB Type-C pripojte do konektora HDMI/DisplayPort/USB Type-C na vašom zariadení.

Po pripojení káblov môžete vybrať požadovaný signál v rámci položky Input Select (Voľba vstupu) v rámci ponuky OSD.

Ak potrebujete vymeniť napájací kábel alebo pripojovacie káble, obráťte sa na zákaznícku podporu ASUS.

1.6 Nastavenie monitora

- Pre optimálne sledovanie vám odporúčame, aby ste sa pozerali na celú prednú časť monitora; následne monitor nastavte do pre vás vyhovujúcej polohy.
- Počas zmeny uhla pridržiavajte stojan, aby ste zabránili pádu monitora.
- Podľa obrázkov nastavte monitor tak, aby bolo sledovanie pre vás čo najpohodlnejšie.

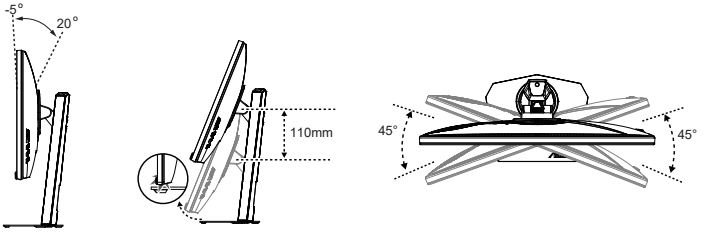

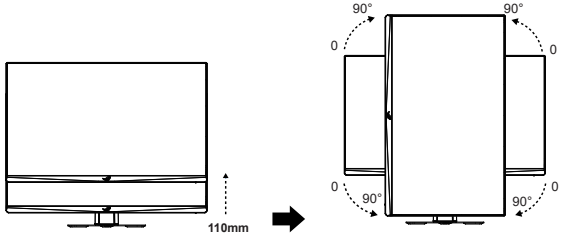

Je bežné, že sa monitor pri nastavovaní uhla sledovania mierne chveje.

2.1 Predstavenie monitora

2.1.1 Pohľad spredu

Pomocou ovládacieho tlačidla na zadnej časti monitora môžete upraviť nastavenia monitora.

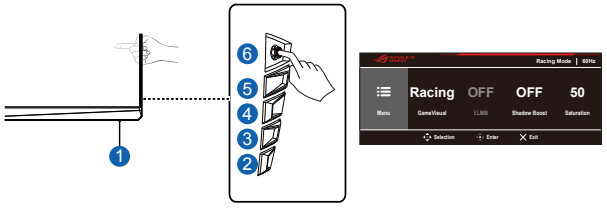

1. Power Indicator (Indikátor napájania):
   - Farebné označenie indikátora napájania je uvedené v nasledujúcej tabuľke.

Stav	Popis
Biela	ON (Zapnúť)
Jantárová	Pohotovostný režim
VYPNUTÉ	VYPNUTÉ

2. Tlačidlo Napájania:
   - Stlačte toto tlačidlo, aby ste zapli alebo vypli monitor. Stlačením tohto tlačidla zapnete monitor, keď je vypnutý.

3. Shortcut 1 (Tlačidlo rýchlej voľby 1), predvolené nastavenie je GamePlus:
   - GamePlus: Funkcia GamePlus obsahuje zostavu nástrojov a pre používateľov vytvára pri hraní rôznych typov hier lepšie hráčske prostredie. Obzvlášť funkcia Crosshair (Nitkový kríž) je špeciálne navrhnutá pre nových hráčov alebo začiatočníkov so záujmom o hry v pozícii strelca v prvej osobe First Person Shooter (FPS). Aktivovanie funkcie GamePlus:
     - Stlače**ním** tlačidla **GamePlus** prejdite do hlavnej ponuky GamePlus.
     - Aktivujte funkciu FPS Counter (Počítadlo FPS), Crosshair (Nitkový kríž), Sniper (Ostreľovač), Timer (Časovač), Stopwatch (Stopky) alebo Display Alignment (Zarovnanie zobrazenia).
     - Posunutím tlačidla hore/dole vykonajte voľbu a stlačením potvrďte požadovanú funkciu. Stlačením tlačidla vypnete a zatvoríte ponuku.
     - FPS Counter (Počítadlo FPS)/Crosshair (Nitkový kríž)/Timer (Časovač)/ Stopwatch (Stopky) sa dá pohybovať stlačením 5-smerového tlačidla .

Ponuka tlačidiel rýchlej voľby GamePlus	GamePlus - FPS	GamePlus - Crosshair (Nitkový kríž)
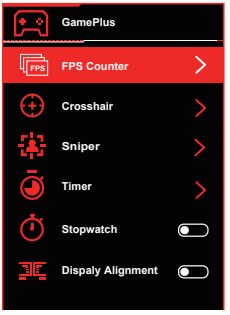	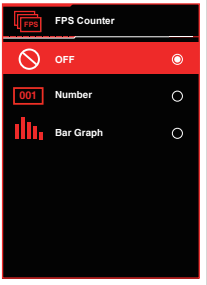	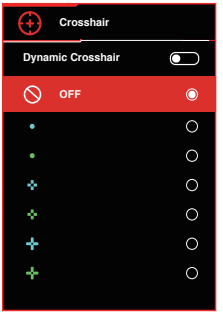
GamePlus - Sniper (Ostreľovač)	**GamePlus - Timer (Časovač)**	
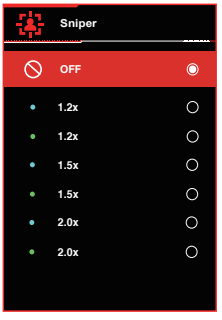	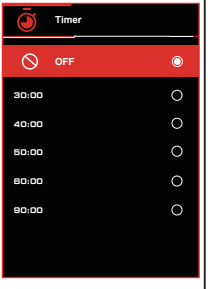	

4. Tlačidlo rýchlej voľby 2, predvolené nastavenie je GameVisual

Funkcia GameVisual vám umožňuje pohodlne prepínať medzi rôznymi režimami obrazu.

- **Scenery Mode (Režim scenérie):** Toto je najvhodnejšia voľba na zobrazovanie fotografií prírody alebo filmov pomocou technológie GameVisual™ Video Intelligence Technology.
- **Racing Mode (Režim Preteky):** Toto je najvhodnejšia voľba na hranie závodných hier pomocou technológie GameVisual™ Video Intelligence Technology a na úpravu dokumentov. V tomto režime sa uplatňuje znížená vstupná odozva (obchádzaním funkcie FRC).
- **Cinema Mode (Režim Kino):** Toto je najvhodnejšia voľba na bežné sledovanie filmov a sledovanie filmov pomocou technológie GameVisual™ Video Intelligence Technology.
- **RTS/RPG Mode:** Toto je najvhodnejšia voľba na bežné hranie hier a hranie hier typu Real-Time Strategy (RTS) / Role-Playing Game (RPG) pomocou technológie GameVisual™ Video Intelligence Technology.
- **FPS Mode:** Toto je najlepšia voľba pre hranie hier s tmavou scenériou, sledovanie filmov a hranie strieľačiek z pohľadu prvej osoby pomocou technológie GameVisual™ Video Intelligence.

- **sRGB Mode (Režim sRGB):** Toto je najlepšia voľba na prehliadanie fotografií a grafiky z počítačov PC.
- **MOBA Mode:** Toto je najlepšia voľba pre hranie hier typu Multiplayer Online Battle Arena (MOBA) pomocou technológie GameVisual™ Video Intelligence.
- **Night Vision :**Toto je najlepšia voľba pre hranie v tmavej scenérii pomocou technológie **GameVisual™** Video Intelligence.
- **User Mode:** Viac položiek je nastaviteľných v menu Farby.



- V režime sRGB nie sú funkcie Kontrast a Farba konfigurovateľné používateľom.
- V režime MOBA nie sú funkcie Sýtosť, VividPixel a Šesťosová sýtosť konfigurovateľné používateľom.

5. Tlačidlo Zavrieť:
   - Ukončite ponuku OSD.
6. Tlačidlo (5-smerové):
   - Zapnite ponuku zobrazenia na obrazovke OSD. Povolí vybratú položku ponuky OSD.
   - Zvyšuje/znižuje hodnoty alebo posúva váš výber nahor/nadol/doľava/doprava.

2.1.2 Pohľad zozadu

Zadná strana LCD monitora

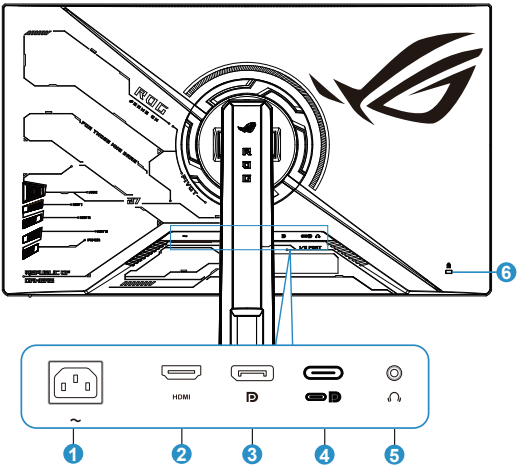

1. Port AC-IN
2. Port HDMI
3. DisplayPort
4. Port Type-C (5V/3A) (podpora všetkých režimov DP)
5. Konektor pre slúchadlá
6. Zámok typu Kensington

2.1.3 Ďalšie funkcie

- **Statívový závit na vrchu**

Statívový závit s veľkosťou 1/4 palca na stojane monitora umožňuje pripevniť kameru, zvukové zariadenie alebo ďalší displej.

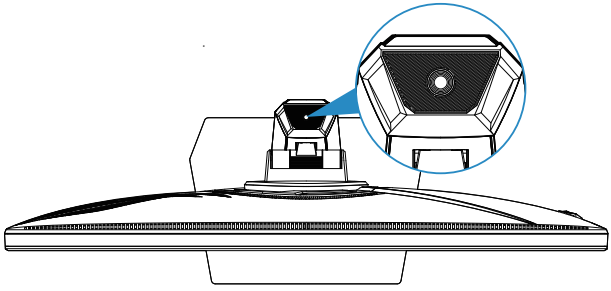

3.1 Ponuka OSD (zobrazenie na obrazovke)

3.1.1 Ako vykonať opätovnú konfiguráciu

5-smerový ovládač sa nachádza na zadnej strane monitora. Pri sedení pred monitorom pohybujte ovládačom v smeroch znázornených ikonami na obrazovke na navigáciu v ponuke a vykonávanie úkonov.

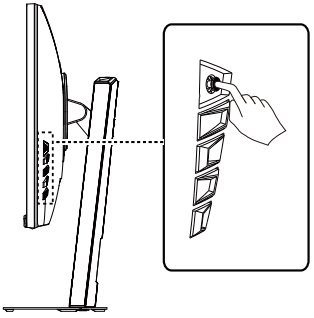

Stlačením ( 5-smerového) tlačidla aktivujete ponuku OSD.

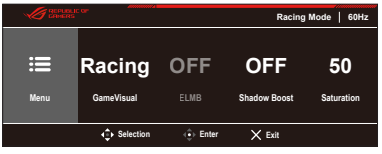

- Keď je aktivovaná Quick Menu (Rýchla ponuka)

Ikona OSD (zobrazenie na obrazovke)	Ovládanie 5-smerovým ovládačom	Funkcia
Quick Menu (Rýchla ponuka)	Posun doľava / doprava	Prepína na predchádzajúce / nasledujúce nastavenie v ponuke.
	Posun nahor / nadol	Slúži na voľbu predchádzajúcej / nasledujúcej položky ponuky.
		Slúži na voľbu požadovaného parametra
	Stlačte (stred)	Potvrdí výber

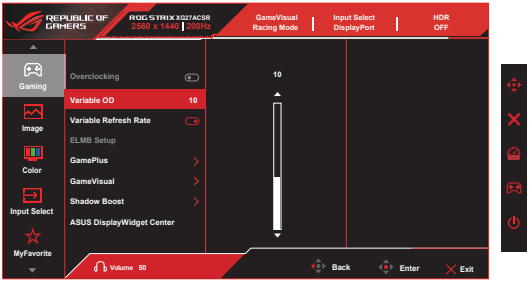

- Keď je aktivované

Ikona OSD (zobrazenie na obrazovke)	Ovládanie 5-smerovým ovládačom	Funkcia
Menu (Ponuka)	Posun nahor / nadol	Slúži na voľbu predchádzajúcej / nasledujúcej položky ponuky.
		Slúži na voľbu požadovaného parametra
	Posun doľava / doprava	Prepína na ľavú / pravú ponuku.
	Stlačte (stred)	Potvrdí výber

Prispôsobenie Quick Menu (Rýchlej ponuky)

Rýchla ponuka obsahuje štyri prispôsobiteľné tlačidlá rýchlej voľby, ktoré umožňujú rýchly prístup k často používaným nastaveniam. Tieto tlačidlá rýchlej voľby môžete upraviť podľa potreby.

1. Stlačením 5-smerového ovládača zobrazíte rýchlu ponuku.

2. Prejdite do Menu > MyFavorite > Quick Menu.

3. Zvoľte Mode 1 (Režim 1), Mode 2 (Režim 2), Mode 3 (Režim 3) alebo Mode 4 (Režim 4) na nastavenie funkcie.

Dostupné funkcie zahŕňajú:

- GameVisual
- ELMB
- Shadow Boost (Zvýraznenie tieňov)
- Saturácia
- Max. (Jas = 100, kontrast = 100)
- Variable Refresh Rate (Premenlivá obnovovacia frekvencia)
- Kontrast
- Výber vstupu
- Gamma
- VividPixel
- Variable OD (Premenlivé OD)
- Color Temp. (Teplota farieb)

-Ak chcete mať Rýchlu ponuku kratšiu, vyberte možnosť None na skrytie tohto tlačidla rýchlej voľby.

-Nevyberajte rovnakú funkciu pre viacero pozícií.

- Skratka bude zobrazená sivou farbou, ak nie je podporovaná v aktuálnom režime.

3.1.2 Predstavenie funkcií OSD

Nast**avte Power Setting (Nastavenie napájania)** na **Performance Mode (Režim výkonu)**, aby sa aktivovala funkcia.

3.1.2.1. Gaming (Hranie hier)



Možnosť ponuky		Popis	Poznámka
Overclocking (Pretaktovanie)	On/Off (Zapnuté / Vypnuté)	Aktivácia pretaktovania umožňuje monitoru dosiahnuť maximálnu podporovanú obnovovaciu frekvenciu (220 Hz), čím sa dosiahne plynulejší a svižnejší obraz.	1. Pretaktovanie môže spôsobiť blikanie obrazovky. Ak chcete obmedziť takéto javy, odpojte kábel a pomocou ponuky OSD skúste znova nastaviť bezpečnejšiu maximálnu obnovovaciu frekvenciu. 2. Možnosť pretaktovania závisí od grafickej karty.
Variable OD (Premenlivé OD)	0-20	Zlepšuje odozvu obrazovky pomocou 20 nastaviteľných úrovní Over Drive, vďaka čomu sú rýchle scény ostrejšie a plynulejšie.	
Variable Refresh Rate (Premenlivá obnovovacia frekvencia)	On/Off (Zapnuté / Vypnuté)	Funguje s grafickými zdrojmi Adaptive-Sync, G-Sync Compatible a FreeSync a dynamicky prispôsobuje obnovovaciu frekvenciu displeja snímkovej frekvencii obsahu. Tým sa znižuje trhanie obrazu a vstupné oneskorenie a zároveň sa šetrí energia.	1. Premennú obnovovaciu frekvenciu možno aktivovať len v rozsahu 48 Hz až 200 Hz pri vypnutom pretaktovaní a v rozsahu 48 Hz až 220 Hz pri zapnutom pretaktovaní. 2. Informácie o podporovaných grafických procesoroch GPU, minimálnych požiadavkách na systém a ovládače počítača získate od výrobcov grafických procesorov GPU. 3. Keď je zapnutá premenlivá obnovovacia frekvencia, nasledujúce funkcie nebudú dostupné: ELMB

Možnosť ponuky		Popis	Poznámka
ELMB Setup (Nastavenie ELMB)	ELMB	Ponuka nastavenia ELMB umožňuje používateľom konfigurovať funkcie redukcie rozmazania pohybu pre rýchlo sa meniaci obsah. V závislosti od vstupného signálu a obnovovacej frekvencie zahŕňa funkcie ELMB a ELMB Sync (Synchronizácia ELMB). ELMB ELMB eliminuje trhanie obrazu, znižuje duchy a minimalizuje rozmazanie pohybu počas hrania. ELMB Sync (Synchronizácia ELMB)	1. Ak chcete aktivovať ELMB, najprv vypnite VRR. 2. Vyžaduje obnovovaciu frekvenciu vyššiu ako 85 Hz. 3. Keď je zapnutá funkcia ELMB, nasledujúce funkcie nebudú dostupné: Variable Refresh Rate (Premenlivá obnovovacia frekvencia), ELMB Sync (Synchronizácia ELMB), Brightness (Jas), Aspect Control (Nastavenie pomeru strán), Dynamic Dimming (Dynamické stlmovanie), ASCR, Blue Light Filter (Filter modrého svetla), Variable OD (Premenlivé OD), HDR Setting (Nastavenie vysokého dynamického rozsahu), Sniper (Ostreľovač)
ELMB Setup (Nastavenie ELMB)	ELMB SYNC (Synchronizácia ELMB)	ELMB Sync (Synchronizácia ELMB) umožňuje zapnúť redukciu rozmazania pohybu aj pri zapnutej premenlivej obnovovacej frekvencii (VRR). Pomáha eliminovať trhanie obrazu, znižovať duchy a minimalizovať rozmazanie pohybu pri rýchlom hraní.	1. Keď je zapnutá funkcia ELMB Sync (Synchronizácia ELMB), nasledujúce funkcie nebudú dostupné: ELMB, Brightness (Jas), Aspect Control (Nastavenie pomeru strán), Dynamic Dimming (Dynamické stlmovanie), ASCR, Blue Light Filter (Filter modrého svetla), HDR Setting (Nastavenie vysokého dynamického rozsahu), Variable OD (Premenlivé OD)
ELMB Setup (Nastavenie ELMB)	Clarity Level (Úroveň ostrosti)	Clarity Level (Úroveň ostrosti) Upravuje úroveň ostrosti efektu ELMB. K dispozícii je päť úrovní ostrosti (Clarity Level), ktoré umožňujú jemné nastavenie zreteľnosti pohybu podľa vašich preferencií.	1. Keď je zapnutá funkcia Clarity Level (Úroveň ostrosti) alebo Clarity Position (Poloha ostrosti), nasledujúce funkcie nebudú dostupné: Variable Refresh Rate (Premenlivá obnovovacia frekvencia), ELMB Sync (Synchronizácia ELMB), Brightness (Jas), Aspect Control (Nastavenie pomeru strán), Dynamic Dimming (Dynamické stlmovanie), ASCR, Blue Light Filter (Filter modrého svetla), Variable OD (Premenlivé OD), HDR Setting (Nastavenie vysokého dynamického rozsahu)
ELMB Setup (Nastavenie ELMB)	Poloha ostrosti	Poloha ostrosti Upravuje miesto, kde sa na obrazovke zobrazuje efekt redukcie rozmazania. Vyberte si z 3 úrovní – Top (Horná), Middle (Stredná) alebo Bottom (Dolná) – podľa typu obsahu.	

Možnosť ponuky		Popis	Poznámka
GamePlus	FPS Counter (Počítadlo FPS)	Funkcia GamePlus poskytuje súbor vstavaných herných nástrojov na zlepšenie herného zážitku. Obsahuje nasledujúce funkcie: FPS Counter (Počítadlo FPS) Zobrazuje aktuálny počet snímok za sekundu (FPS), ktorý udáva plynulosť hry. FPS môžete zobraziť ako číslo alebo ako stĺpcový graf na obrazovke. Crosshair (Nitkový kríž) Poskytuje 6 vstavaných štýlov nitkového kríža, takže si môžete vybrať ten, ktorý najlepšie vyhovuje vašej hre. Zahŕňa tiež možnosť dynamického nitkového kríža, ktorá automaticky upravuje nitkový kríž na základe herného diania. Sniper (Ostreľovač) Režim Sniper (Ostreľovač) je určený pre strieľačky z pohľadu prvej osoby (dostupný len pri vypnutom HDR). Môžete si vybrať z troch úrovní zväčšenia – 1,2×, 1,5× a 2,0× – s rôznymi štýlmi zarovnania. Timer (Časovač) Zobrazuje odpočítavací časovač v ľavom hornom rohu obrazovky na sledovanie času hrania alebo odpočinku. Môžete si vybrať z nasledujúcich prednastavených trvaní: 30:00, 40:00, 50:00, 60:00 alebo 90:00 minút. Stopwatch (Stopky) Zobrazuje stopky v ľavom hornom rohu obrazovky, ktoré vám pomôžu sledovať uplynutý čas počas hrania alebo iných aktivít. Stopky sa spustia od hodnoty 00:00 a počítajú nahor, kým ich ručne nezastavíte. Display Alignment (Zarovnanie zobrazenia) Zobrazuje zarovnávacie čiary na všetkých štyroch stranách obrazovky, ktoré pomáhajú presnejšie a jednoduchšie zarovnať viacero monitorov.	
GamePlus	Crosshair (Nitkový kríž)		
GamePlus	Sniper (Ostreľovač)		
GamePlus	Timer (Časovač)		
GamePlus	Stopwatch (Stopky)		
GamePlus	Display Alignment (Zarovnanie zobrazenia)		

Možnosť ponuky		Popis	Poznámka
GameVisual	Scenery Mode (Režim scenérie)	GameVisual poskytuje súbor prednastavených režimov zobrazenia optimalizovaných pre rôzne scenáre použitia pomocou technológie ASUS GameVisual™ Video Intelligence. Jednoducho prepínajte medzi režimami podľa zobrazovaného obsahu. Režim scenérie Optimalizovaný na zobrazovanie krajín a vonkajších fotografií. Režim Preteky Najvhodnejší pre rýchle závodné hry. Režim Kino Ideálny na sledovanie filmov a filmového obsahu. Režim RTS/RPG Navrhnutý pre stratégie v reálnom čase a hry na hrdinov (RPG). Režim FPS Prispôsobený pre hry typu First-Person Shooter na zlepšenie viditeľnosti v tmavých scénach. Režim sRGB Perfektný na prezeranie fotografií a grafiky s presnou reprodukciou farieb. Režim MOBA Najlepšia voľba pre hry typu Multiplayer Online Battle Arena. Nočné videnie zlepšuje viditeľnosť v tmavých prostrediach alebo pri slabom osvetlení. Režim používateľa umožňuje manuálne nastavenie ďalších obrazových parametrov, ako sú jas, kontrast a farba.	
GameVisual	Racing Mode (Režim Preteky)		
GameVisual	Cinema Mode (Režim Kino)		
GameVisual	RTS/RPG Mode (Režim RTS/RPG)		
GameVisual	FPS Mode (Režim FPS)		
GameVisual	sRGB Mode (Režim sRGB)		
GameVisual	MOBA Mode (Režim MOBA)		
GameVisual	Night Vision (Nočné videnie)		
GameVisual	User Mode (Režim používateľa)		
Shadow Boost (Zvýraznenie tieňov)	Dynamic Shadow Boost (Dynamické zvýraznenie tieňov)/Level 3 (Úroveň 3)/Level 2 (Úroveň 2)/ Level 1 (Úroveň 1)/Off (Vypnutie)	Zlepšuje viditeľnosť v tmavých oblastiach úpravou gama krivky monitora, vďaka čomu sú tmavé scény a objekty lepšie viditeľné bez prepálenia svetlejších oblastí. Ponúka tri úrovne (Úroveň 1 / 2 / 3) nastavenia, aby vyhovovali rôznym preferenciám. Obsahuje možnosť Dynamic Shadow Boost (Dynamické zvýraznenie tieňov), ktorá automaticky optimalizuje tmavé scény na základe obsahu.	
ASUS DisplayWidget Center	QR code (QR kód)	Pozrite si kapitolu 3.2	

3.1.2.2. Image (Obrázok)

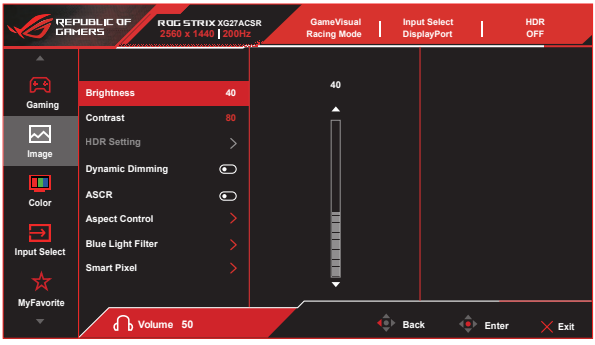

Možnosť ponuky		Popis	Poznámka
Max. (Jas = 100, kontrast = 100)	Nastaviteľné v rozsahu 0~100	Upravuje jas obrazovky. Keď je zapnuté HDR, podporuje sa len nastavenie prostredníctvom funkcie Adjustable HDR (Nastaviteľné HDR).	Funkcia ELMB nie je podporovaná.
Kontrast	Nastaviteľné v rozsahu 0~100	Upravuje kontrast s cieľom zvýšiť detaily a hĺbku obrazu.	V režime HDR nie je možné nastavenie.
HDR Setting (Nastavenie vysokého dynamického rozsahu)	Gaming HDR (Herný vysoký dynamický rozsah)	Popis funkcie: Poskytuje bohatšie detaily a realistickejšie farby, najmä v scénach s výrazným kontrastom medzi svetlými a tmavými oblasťami. Gaming HDR (Herný vysoký dynamický rozsah): Režim navrhnutý pre hráčov. Cinema HDR (Filmový vysoký dynamický rozsah): Ideálny na sledovanie filmov a filmového obsahu. Console HDR (Vysoký dynamický rozsah pre konzoly): Optimalizovaný pre herné konzoly.	1. V režime vysokého dynamického rozsahu HDR sa jas upravuje automaticky a nie je možné ho nastaviť manuálne. 2. Keď je zapnutý HDR, nasledujúce funkcie nie sú dostupné: ELMB, Sniper (Ostreľovač), GameVisual, Shadow Boost (Zvýraznenie tieňov), Brightness (Jas), Contrast (Kontrast), Aspect Control (Nastavenie pomeru strán) (vzájomne sa vylučuje len pri podpore funkcie Dynamic Dimming (Dynamické stlmovanie)), Blue Light Filter (Filter modrého svetla), ASCR, Color Temp. (Teplota farieb), Display Color Space (Farebný priestor zobrazovacieho panela), Gamma (Gama), Saturation (Sýtosť), Six Saturation (Šesťosová sýtosť), Power Saving (Úspora energie).
HDR Setting (Nastavenie vysokého dynamického rozsahu)	Cinema HDR (Filmový vysoký dynamický rozsah)		
HDR Setting (Nastavenie vysokého dynamického rozsahu)	Console HDR (Vysoký dynamický rozsah pre konzoly)		
HDR Setting (Nastavenie vysokého dynamického rozsahu)	Adjustable HDR (Nastaviteľný vysoký dynamický rozsah)	Môžete upraviť intenzitu efektu HDR. Keď je zapnuté Adjustable HDR (Nastaviteľné HDR), nasledujúce nastavenia možno prispôsobiť: Brightness (Jas), Contrast (Kontrast), Color Temperature (Teplota farieb), Saturation (Sýtosť) a Six-axis Saturation (Šesťosová sýtosť).	Keď je táto funkcia zapnutá, nasledujúce funkcie nebudú dostupné: ELMB, Sniper (Ostreľovač), GameVisual, Shadow Boost (Zvýraznenie tieňov), Gamma (Gama), Blue Light Filter (Filter modrého svetla), Power Saving (Úspora energie), ASCR, Display Color Space (Farebný priestor zobrazovacieho panela), Aspect Control (Nastavenie pomeru strán) (vzájomne sa vylučuje len pri podpore funkcie Dynamic Dimming (Dynamické stlmovanie)).

Možnosť ponuky		Popis	Poznámka
Dynamic Dimming (Dynamické stlmovanie)	On/Off (Zapnuté / Vypnuté)	Zlepšuje vizuálnu kvalitu obrazu a energetickú efektívnosť. Keď je táto funkcia zapnutá, automaticky upravuje jas podsvietenia, aby poskytla živší a realistickejší obraz a zároveň šetrila energiu.	Podporuje len lokálne stlmovanie. Predvolené nastavenie je vypnutie v režime SDR a zapnutie v režime HDR.
ASCR	On/Off (Zapnuté / Vypnuté)	Dynamicky upravuje kontrast, ideálne pre videá alebo scény s vysokým dynamickým rozsahom, čím zvyšuje hĺbku a vrstvenie obrazu.	Keď je táto funkcia zapnutá, nie je možné používať funkcie ELMB, ELMB SYNC ani nastavenia ELMB.
Aspect Control (Nastavenie pomeru strán)	16:9 Full (Celá obrazovka)	Vyplní obrazovku roztiahnutím obrazu bez zachovania pomeru strán. Obraz sa zväčší, ale môže dôjsť k jeho deformácii, čo ovplyvní zážitok zo sledovania.	1. Pomer strán 16:9 poskytuje lepšie výsledky len vtedy, keď rozlíšenie celej obrazovky simuluje 24,5-palcový zobrazovací panel. 2. Veľkosť pre hry FPS; v nastaveniach zobrazenia systému Windows môžete zvoliť aj škálovanie bod na bod. 3. Keď je táto funkcia zapnutá, nasledujúce funkcie budú vypnuté: VRR, ELMB, ELMB SYNC (Synchronizácia ELMB).
Aspect Control (Nastavenie pomeru strán)	16:9 24.5„ Simulation (16:9 – simulácia 24,5“)	Zobrazuje obraz vo veľkosti 24,5 palca so zachovaním pomeru strán bez deformácie, avšak obraz sa javí menší.	
Aspect Control (Nastavenie pomeru strán)	16:9 Pixel by Pixel (bod na bod)	Natívny režim 16:9 mapuje pixely priamo a zachováva ostrosť aj pomer strán. Obrazy s nízkym rozlíšením môžu mať čierne okraje.	
Aspect Control (Nastavenie pomeru strán)	Štvorec Full	Roztiahne obraz tak, aby vyplnil celú obrazovku bez zachovania pomeru strán. Obraz sa zväčší, ale môže dôjsť k jeho deformácii, čo ovplyvní zážitok zo sledovania.	
Aspect Control (Nastavenie pomeru strán)	Štvorcový ekvivalent	Zväčší obraz pri zachovaní pôvodného pomeru strán, aby sa predišlo deformácii, čo však môže viesť k vzniku čiernych okrajov.	
Aspect Control (Nastavenie pomeru strán)	Square Pixel by Pixel (Štvorec – bod na bod)	Zobrazuje obraz v pôvodnom rozlíšení bez škálovania alebo roztiahnutia.	

Možnosť ponuky		Popis	Poznámka
Blue Light Filter (Filter modrého svetla)	Level4 (Úroveň 4)/Level3 (Úroveň 3)/Level2 (Úroveň 2)/Level1 (Úroveň 1)/OFF (Vypnutie)	1. Úrovne 1 až 4: Čím vyššia úroveň, tým silnejší efekt filtrácie modrého svetla, čo vedie k menšiemu rozptylu modrého svetla. 2. Nastavenie úrovne a jasu: Používatelia môžu upraviť jas medzi úrovňami 1 a 3. 3. Úroveň 4 je predvolené optimálne nastavenie v súlade s certifikačnými normami TÜV pre nízke modré svetlo, avšak jas nie je možné upraviť.	1. Keď je táto funkcia zapnutá, nasledujúce funkcie budú vypnuté: ELMB, ELMB SYNC (Synchronizácia ELMB). 2. Keď je táto funkcia zapnutá, systém automaticky použije predvolené nastavenia režimu Competition Mode.
Smart Pixel	Level3 (Úroveň 3)/Level2 (Úroveň 2)/Level1 (Úroveň 1)/OFF (Vypnutie)	Smart Pixel v reálnom čase zlepšuje celkové detaily obrazu na získanie jasnejšieho a živšieho obrazu.	
VividPixel	Nastaviteľné v rozsahu 0~100	Vylepšuje okraje a detaily obrazu s cieľom zvýšiť jeho jasnosť.	

3.1.2.3. Farba

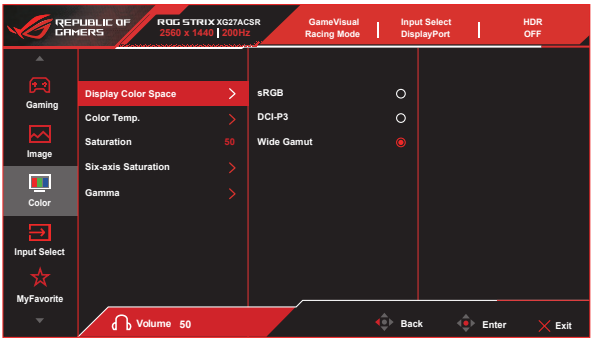

Možnosť ponuky		Popis	Poznámka
Display Color Space (Farebný priestor zobrazovacieho panela)	sRGB	-	Vyberá farebný priestor pre farebný výstup monitora.
Display Color Space (Farebný priestor zobrazovacieho panela)	DCI-P3	-	
Display Color Space (Farebný priestor zobrazovacieho panela)	Wide Gamut (Široký farebný gamut)	-	
Color Temp. (Teplota farieb)	4000K	-	Obsahuje 8 režimov vrátane 4000 K, 5000 K, 6500 K, 7500 K, 8200 K, 9300 K, 10000 K a režimu User (Používateľ).
Color Temp. (Teplota farieb)	5000K	-	
Color Temp. (Teplota farieb)	6500K	-	
Color Temp. (Teplota farieb)	7500K	-	
Color Temp. (Teplota farieb)	8200K	-	
Color Temp. (Teplota farieb)	9300K	-	
Color Temp. (Teplota farieb)	10000K	-	
Color Temp. (Teplota farieb)	Používateľ	Nastaviteľné v rozsahu 0~100	
Color Temp. (Teplota farieb)	Používateľ	Nastaviteľné v rozsahu 0~100	
Color Temp. (Teplota farieb)	Používateľ	Nastaviteľné v rozsahu 0~100	
Saturácia	Nastaviteľné v rozsahu 0~100	-	

Možnosť ponuky		Popis	Poznámka
Šesťosová sýtosť	R	Nastaviteľné v rozsahu 0~100	Upravuje sýtosť pre R, G, B, C, M a Y.
Šesťosová sýtosť	G	Nastaviteľné v rozsahu 0~100	
Šesťosová sýtosť	B	Nastaviteľné v rozsahu 0~100	
Šesťosová sýtosť	C	Nastaviteľné v rozsahu 0~100	
Šesťosová sýtosť	M	M Nastaviteľné v rozsahu 0~100	
Šesťosová sýtosť	Y	Nastaviteľné v rozsahu 0~100	
Gamma	1.8		Gama je krivka používaná na úpravu jasu a kontrastu obrazu, ktorá ovplyvňuje, ako sa jas obrazového signálu (napríklad fotografického súboru alebo videosignálu) premieta do zobrazenia na obrazovke. Umožňuje nastaviť farebný režim na hodnotu 1,8, 2,0, 2,2, 2,4 alebo 2,6.
Gamma	2.0		
Gamma	2.2		
Gamma	2.4		
Gamma	2.6		

3.1.2.4. Input Select (Voľba vstupu)



Možnosť ponuky		Popis	Poznámka
Auto Input Detection (Automatická detekcia vstupu)	On/Off (Zapnuté / Vypnuté)	Po zapnutí automaticky rozpozná signál a prepne vstupný zdroj.	
USB-C	Vyberte vstupný zdroj podľa potreby.	Zvoľte USB-C ako vstupný zdroj videa.	
DisplayPort		Zvoľte DisplayPort ako vstupný zdroj videa.	
HDMI		Zvoľte HDMI ako vstupný zdroj videa.	

3.1.2.5. MyFavorite (Moje obľúbené položky)



Možnosť ponuky		Popis	Poznámka
Quick Menu (Rýchla ponuka)	Mode1 (Režim 1) alebo Mode2 (Režim 2) alebo Mode3 (Režim 3) alebo Mode4 (Režim 4)	Rýchla ponuka umožňuje priradiť obľúbené nastavenia monitora k štyrom režimom (Režim 1 – 4) pre rýchlejší prístup počas používania.	
Tlačidlo rýchlej voľby	Shortcut 1 (Tlačidlo rýchlej voľby 1) alebo Shortcut 2 (Tlačidlo rýchlej voľby 2)	Nakonfigurujte funkcie tlačidiel rýchlej voľby monitora.	
Customized Setting (Prispôsobené nastavenie)	Customized Setting 1 (Prispôsobené nastavenie 1) alebo Customized Setting 2 (Prispôsobené nastavenie 2)	Načítajte alebo uložte všetky nastavenia monitora na rýchle prepínanie medzi rôznymi scenármi používania.	

3.1.2.6. System Setup (Nastavenie systému)

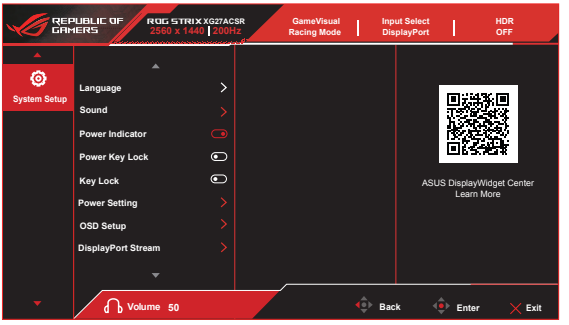



Možnosť ponuky		Popis	Poznámka
Jazyk	Language Selection (Voľba jazyka)	Podporuje 23 jazykov: angličtinu, francúzštinu, nemčinu, taliančinu, španielčinu, holandčinu, portugalčinu, ruštinu, češtinu, chorvátčinu, poľštinu, rumunčinu, maďarčinu, turečtinu, zjednodušenú čínštinu, tradičnú čínštinu, japončinu, kórejčinu, thajčinu, indonézštinu, perzštinu, ukrajinčinu a vietnamčinu.	
Sound (Zvuk)	Volume (Earphone Out) (Hlasitosť (výstup slúchadiel))	Nastaviteľné v rozsahu 0~100	
	Stlmiť zvuk	Zapnite alebo vypnite zvuk monitora.	
Power Indicator (Indikátor napájania)	On/Off (Zapnuté / Vypnuté)	Zapnite alebo vypnite LED indikátor napájania.	
Power Key Lock (Zámok tlačidla napájania)	On/Off (Zapnuté / Vypnuté)	Zapnite alebo vypnite tlačidlo napájania.	
Key Lock (Zámok tlačidiel)	On/Off (Zapnuté / Vypnuté)	Všetky funkčné tlačidlá sú deaktivované. Na odomknutie stlačte a podržte tlačidlo nadol na päťsmerovom tlačidle na päť sekúnd.	

Možnosť ponuky		Popis	Poznámka
Power Setting (Nastavenie napájania)	Performance Mode (Režim výkonu)	Poskytuje lepší výkon, ale spotrebúva viac energie.	
	Power Saving Mode (Režim úspory energie)	Obmedzuje jas a funkcie s cieľom šetriť energiu. Pred zapnutím tejto funkcie je potrebné vypnúť HDR; pri nastavovaní jasu sa zobrazí pripomienka.	
OSD Setup (Nastavenie OSD)	OSD Position (Poloha OSD)	Upravuje horizontálnu a vertikálnu polohu ponuky OSD.	
	OSD Timeout (Časový limit pre vypnutie OSD)	Nastavte dobu zobrazenia ponuky na hodnotu od 10 do 120 sekúnd.	
	Transparency (Priehľadnosť)	Upravuje priehľadnosť pozadia OSD.	
	DDC/CI	Zapnite alebo vypnite komunikáciu medzi monitorom a počítačom (pri premenlivej obnovovacej frekvencii je táto funkcia automaticky povolená).	
DisplayPort Stream (Stream DisplayPort)	DisplayPort 1.2 alebo DisplayPort 1.4	Zvoľte DisplayPort 1.2 alebo DisplayPort 1.4 podľa grafickej karty.	
DSC Support (Podpora DSC)	On/Off (Zapnuté / Vypnuté)	Je špeciálne navrhnutá pre prenos videa s vysokým rozlíšením a vysokými obnovovacími frekvenciami. Komprimuje obrazové dáta bez viditeľného zníženia kvality, čo umožňuje zariadeniam prenášať veľké množstvo video dát pri nižšej šírke pásma.	
ASUS Power Sync (Synchronizácia napájania ASUS)	On/Off (Zapnuté / Vypnuté)	Automaticky zapína alebo vypína monitor a pripojené zariadenia (kompatibilné s Apple TV, PlayStation, Xbox, Switch a ďalšími).	
Information (Informácie)	-	Zobrazuje aktuálne rozlíšenie, obnovovaciu frekvenciu a ďalšie informácie o monitore.	
Obnoviť všetky nastavenia	Áno alebo Nie	Všetky nastavenia sa obnovia na predvolené výrobné hodnoty.	

Na zabezpečenie správneho zobrazenia môže dôjsť k automatickému prispôsobeniu hĺbky farieb, rozlíšenia alebo farebného formátu po vypnutí funkcie DSC (kompresia obrazového signálu).

3.2 Display Widget Center

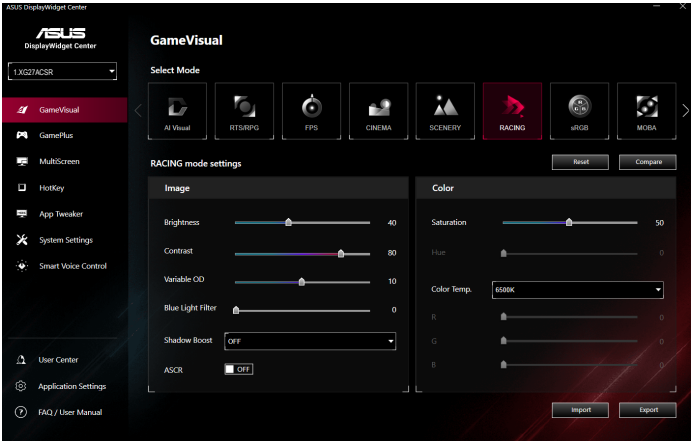

ASUS DisplayWidget Center je nástroj pre systém Windows určený pre monitory ASUS. Umožňuje používateľom upravovať nastavenia monitora priamo z pracovnej plochy pomocou myši, čím sa eliminuje potreba používať tlačidlá ponuky na obrazovke (OSD). Zjednodušuje konfiguráciu farieb, jasu, kontrastu a ďalších pokročilých funkcií.

Systémové požiadavky

*Operačný systém: Windows 10 (64-bit) alebo Windows 11 (64-bit)

*Podporované modely: Podporované modely si overte v časti ovládačov na stránke podpory (https://www.asus.com/support/) zadaním modelu vášho monitora.

Ako stiahnuť a nainštalovať

1. Prejdite na stránku na stiahnutie aplikácie ASUS DisplayWidget Center.
2. Do vyhľadávacieho poľa zadajte model vášho monitora (napr. XG27ACSR).
3. Zvoľte položku Driver & Utility (Ovládač a obslužný program) a vyberte verziu operačného systému.
4. Stiahnite a rozbaľte inštalačný súbor aplikácie DisplayWidget Center.
5. Spustite inštalačný súbor a postupujte podľa krokov inštalácie.
6. Po nainštalovaní sa na pracovnej ploche zobrazí ikona odkazu.

Kľúčové funkcie

1. GameVisual Modes (Režimy GameVisual): Prepínanie medzi režimami Scenery (Scenéria), Racing (Preteky), Cinema (Kino), FPS (Strelec v prvej osobe), RPG a ďalšími farebnými predvoľbami.
2. GamePlus Tools (Nástroje GamePlus): Aktivácia nitkového kríža, počítadla FPS, ostreľovača, časovača a nástrojov na zarovnanie zobrazenia.
3. Color Adjustment (Nastavenie farieb): Jemné doladenie jasu, kontrastu, sýtosti a gamy priamo z počítača.
4. Multi-Screen Tools (Nástroje pre viac obrazoviek): Usporiadanie a rozdelenie pracovnej plochy pomocou prednastavených rozložení.
5. Prispôsobenie klávesových skratiek: Priraďte skratky pre rýchly prístup k nastaveniam.

6. Device & System Info (Informácie o zariadení a systéme): Zobrazenie informácií o systéme a monitore v reálnom čase.

Tipy pre používateľov

1. Vždy si overte dostupnosť najnovšej verzie na oficiálnej webovej stránke ASUS.
2. Pri zmene modelu monitora môže byť potrebné nástroj znovu nainštalovať.
3. Niektoré funkcie sa môžu líšiť v závislosti od modelu monitora a typu panela.

3.3 Prehľad technických údajov

Model	XG27ACSR	XG27ACSR-W
Farby šasi	Čierna	Biela
Typ panela	LCD	
Typ podsvietenia	E-LED	
Veľkosť panela	27“ š (68,5 cm)	
Odporúčané rozlíšenie	2560 x 1440	
Obnovovacia frekvencia	220 Hz (pretaktovanie)	
Aspect Ratio (Pomer strán)	16:9	
Jas (typ.)	350 nitov (typická hodnota)/500 nitov (HDR, špičková hodnota)	
Farebný priestor (sRGB)	sRGB 133 % (typická hodnota)	
Farebný priestor (DCIP3)	DCI-P3 97 % (typická hodnota)	
Vnútorný kontrastný pomer (typická hodnota)	1300:1	
Uhol zobrazenia (CR>10)	178°(V) /178°(H)	
Farby displeja	1,07B (RGB 8-bitové + Hi-FRC)	
Čas odozvy	0,3 ms (minimálna, od sivej po sivú)	
WHQL	Windows 10/11	
Frekvencia digitálneho signálu	30 – 350 kHz (H) 48 – 220 Hz (V)	
Spotreba energie	19 W**	
Power Saving Mode (Režim úspory energie)	< 0,5 W	
Režim vypnutia	< 0,3 W	
Napätie	100~240V, 50/60Hz, 1,5A	
Prevádzková teplota	0 ~ 40^0	
Naklonenie	-5° ~ +20°	
Otáčanie	-45˚ ~ +45˚	
Pivot	-90˚ ~ +90˚	
Nastavenie výšky	110 mm	
Vstupné/výstupné porty	HDMI v2.1 x 1 , DisplayPort v1.4 x 1 USB Type-C x 1	
Reproduktor	NA	
Fyz. Rozmery so stojanom (Š x V x H)	614,84 x 503,41 x 187,87 mm (najvyššia) 614,84 x 393,41 x 187,87 mm (najnižšia)	

Fyz. Rozmery bez stojana (Š x V x H)	614,84 x 367,12 x 63,02 mm
Rozmery krabice (Š x V x H)	840 x 186 x 515 mm
Čistá hmotnosť (odhad)	5,94 kg
Čistá hmotnosť bez stojana	3,83 kg
Hrubá hmotnosť (odhad)	8,25 kg

*** Technické špecifikácie podliehajú zmenám bez predchádzajúceho oznámenia.**

**** Meranie jasu obrazovky 200 nitov bez pripojenia zvuku/USB/čítačky kariet.**

3.4 Celkové rozmery

Jednotky: mm

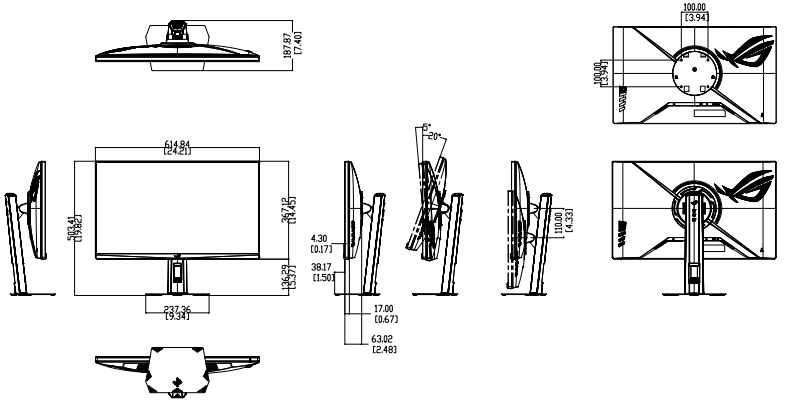

3.5 Riešenie problémov (Často kladené otázky)

Problém	Možné riešenie
LED indikátor napájania nesvieti	• Stlačte tlačidlo ⏻ a skontrolujte, či je monitor v režime zapnutia. • Skontrolujte, či je napájací kábel správne pripojený k monitoru a k elektrickej zásuvke. • V hlavnej ponuke OSD si pozrite funkciu Indikátor napájania. Voľbou „ON“ (Zap.) zapnete LED indikátor napájania.
LED indikátor napájania svieti na žlto a obrazovka je bez obrazu	• Skontrolujte, či je monitor a počítač v režime zapnutia. • Uistite sa, že kábel na prenos signálu je správne pripojený k monitoru a k počítaču. • Skontrolujte kábel na prenos signálu a uistite sa, že žiadny z kolíkov nie je ohnutý. • Pripojte počítač k inému dostupnému monitoru a skontrolujte, či počítač funguje správne.
Obraz na obrazovke je príliš svetlý alebo príliš tmavý	• Pomocou OSD prispôsobte nastavenia Contrast (Kontrast) a Brightness (Jas).
Obraz na obrazovke poskakuje alebo sa v obraze vyskytuje vlnitý vzor	• Uistite sa, že kábel na prenos signálu je správne pripojený k monitoru a k počítaču. • Elektrické zariadenia, ktoré môžu spôsobovať elektrickú interferenciu, premiestnite.
Obraz na obrazovke má farebné chyby (biela farba nevyzerá ako biela)	• Skontrolujte kábel na prenos signálu a uistite sa, že žiadny z kolíkov nie je ohnutý. • Pomocou OSD vykonajte resetovanie. • Pomocou OSD prispôsobte nastavenia farieb R/G/B (červená/zelená/modrá) alebo zvoľte Color Temp. (Teplota farieb).
Žiadny zvuk alebo tichý zvuk	• Na monitore aj na počítači prispôsobte nastavenia hlasitosti. • Uistite sa, že ovládač zvukovej karty počítača je správne nainštalovaný a aktivovaný. • Skontrolujte zdroj zvuku.

3.6 Zoznam podporovaných časovaní

Podporované časovanie

Časovanie	Rozlíšenie	HDMI	DP/Type-C
Časovanie PC	640 x 480 60Hz	V	V
Časovanie PC	640 x 480 75Hz	V	V
Časovanie PC	800 x 600 60Hz	V	V
Časovanie PC	800 x 600 75Hz	V	V
Časovanie PC	1024 x 768 60Hz	V	V
Časovanie PC	1024 x 768 75Hz	V	V
Časovanie PC	1280 x 720 60Hz	V	V
Časovanie PC	1280 x 960 60Hz	V	V
Časovanie PC	1280 x 1024 60Hz	V	V
Časovanie PC	1600 x 1200 60Hz	V	V
Časovanie PC	1920 x 1080 60Hz	V	V
Časovanie videa	640 x 480 60Hz	V	V
Časovanie videa	720 x 480 60Hz	V	V
Časovanie videa	720 x 576 50Hz	V	V
Časovanie videa	1280 x 720 50Hz	V	V
Časovanie videa	1280 x 720 60Hz	V	V
Časovanie videa	1920 x 1080 24Hz	V	V
Časovanie videa	1920 x 1080 25Hz	V	V
Časovanie videa	1920 x 1080 30Hz	V	V
Časovanie videa	1920 x 1080 50Hz	V	V
Časovanie videa	1920 x 1080 60Hz	V	V
Časovanie videa	1920 x 1080 100Hz	V	V
Časovanie videa	1920 x 1080 120Hz	V	V
Časovanie videa	3840 x 2160 24Hz	V	
Časovanie videa	3840 x 2160 25Hz	V	
Časovanie videa	3840 x 2160 30Hz	V	
Časovanie videa	3840 x 2160 50Hz	V	
Časovanie videa	3840 x 2160 60Hz	V	
Časovanie videa	3840 x 2160 100Hz	V	
Časovanie videa	3840 x 2160 120Hz	V	

24,5“ simulované časovanie

Časovanie	Rozlíšenie	HDMI	DP/Type-C
Podrobné časovanie	2560 x 1440 60Hz	V	V
Podrobné časovanie	2560 x 1440 120Hz	V	V
Podrobné časovanie	2332 x 1308 60Hz	V	V
Podrobné časovanie	2332 x 1308 120Hz	V	V
Podrobné časovanie	2332 x 1308 200Hz	V	V
Podrobné časovanie	2332 x 1308 220Hz	V	V

Štvorcové časovanie

Časovanie	Rozlíšenie	HDMI	DP/Type-C
Podrobné časovanie	1024 x 768 200Hz	V	V
Podrobné časovanie	1024 x 768 220Hz	V	V
Podrobné časovanie	1152 x 864 200Hz		V
Podrobné časovanie	1152 x 864 220Hz		V
Podrobné časovanie	1280 x 960 200Hz	V	V
Podrobné časovanie	1280 x 960 220Hz	V	V
Podrobné časovanie	1440 x 1080 200Hz	V	V
Podrobné časovanie	1440 x 1080 220Hz	V	V
Podrobné časovanie	1720 x 1080 200Hz	V	V
Podrobné časovanie	1720 x 1080 220Hz	V	V
Podrobné časovanie	1920 x 1440 200Hz	V	V
Podrobné časovanie	1920 x 1440 220Hz	V	V
Podrobné časovanie	2560 x 1440 60Hz	V	V
Podrobné časovanie	2560 x 1440 120Hz	V	V

Časovanie 16:9

Časovanie	Rozlíšenie	HDMI	DP/Type-C
Podrobné časovanie	1920 x 1080 200Hz	V	V
Podrobné časovanie	2560 x 1440 60Hz	V	V
Podrobné časovanie	2560 x 1440 120Hz	V	V
Podrobné časovanie	2560 x 1440 144Hz	V	V
Podrobné časovanie	2560 x 1440 165Hz	V	V
Podrobné časovanie	2560 x 1440 200Hz	V	V
Podrobné časovanie	2560 x 1440 220Hz	V	V

3.7 Povolené a nedostupné funkcie OSD

Povolená funkcia	Nedostupné funkcie
Pretaktovanie	Režim úspory energie
Variabilná obnovovacia frekvencia	ELMB
ELMB	Variabilná obnovovacia frekvencia, ELMB Sync, Jas, Nastavenie HDR, Filter modrého svetla
ELMB Sync	ELMB, Jas, Nastavenie HDR, Filter modrého svetla
Úroveň zreteľnosti	Variabilná obnovovacia frekvencia, ELMB Sync, Jas, Nastavenie HDR, Filter modrého svetla
Poloha zreteľnosti	Rovnaké ako Úroveň zreteľnosti
Nastavenie HDR	ELMB, ELMB Sync, Sniper, GameVisual, Shadow Boost, Jas, Kontrast, ASCR
Dynamické stmievanie	ELMB, ELMB Sync, Filter modrého svetla, ASCR, Ovládanie pomeru strán
ASCR	ELMB, ELMB Sync, Dynamické stmievanie
Ovládanie pomeru strán	ELMB, ELMB Sync, Dynamické stmievanie
Filter modrého svetla	ELMB, ELMB Sync, Dynamické stmievanie


REPUBLIC OF
GAMERS