AOPEN

Quick Start Guide

Panduan ringkas
Stručná příručka
Hurtig start-guide
Schnellstartanleitung
Guía de inicio rápido
Hôôùng daãn söû duïng nhanh
Guide de démarrage rapide
Vodič za brzi početak rada
Guida rapida
Gyors üzembe helyezési útmutató
Snelstartgids
Hurtigstartveiledning Instrukcja szybkiego uruchomienia Guia de consulta rápida Краткое руководство
Hızlı başlangıç kılavuzu
Ghid de pornire rapidă Priročnik za hiter začetek

Stručná príručka
Pikaopas
Snabbstartguide
Ръководство за бърз старт Οδηγός γρήγορης εκκίνησης
快速使用指南
快速入门指南
クイックスタートガイド
คู่ มือการเริ่มใช้ งานอย่ าง รวดเร็ว
빠른 시작 설명서
Vodič za brzo učenje i početak rada
Короткий посібник Համառոտ ո ղեցո յց
Tez İşəsalma Təlimatı
სწრაფი სტარტის ინსტრუქცია
Қысқаша нұсқаулық
دليل البدء السريع

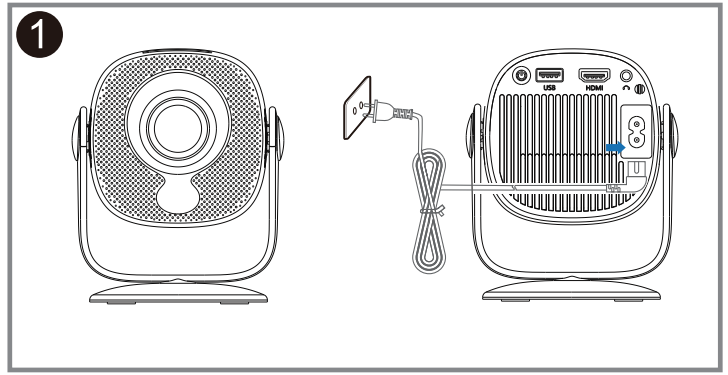

Please plug in power / adapter first.

Harap colokkan daya terlebih dahulu.
Prosím, nejprve zapojte napájení.
Tilslut venligst strømmen først.
Bitte schließen Sie zuerst die Stromversorgung an.
Conecte la alimentación primero, por favor.
Xin vui lòng cắm điện trước.
Veuillez brancher l'alimentation en premier.
Molimo Vas, prvo priključite napajanje.
Per favore, collegare prima l'alimentazione.
Kérjük, először csatlakoztassa a tápellátást.
Sluit alstublieft eerst de stroom aan.
Koble til strømmen først, vennligst.
Proszę najpierw podłączyć zasilanie.
Por favor, conecte a energia primeiro.
Пожалуйста, сначала подключите питание.
Lütfen önce gücü takın.
Vă rugăm să conectați mai întâi alimentarea.
Prosim, najprej priključite napajanje.

Prosím, najprv pripojte napájanie.
Liitä virta ensin, kiitos.
Anslut strömmen först, tack.
Моля, свържете захранването първо.
Παρακαλώ, συνδέστε πρώτα την παροχή ρεύματος.
請先插電。/ 请先插电。
まず電源を入れてください。
การเปิดใช้ เครื องฉายภาพ
먼저 전원을 연결해주세요.
Molimo Vas, prvo priključite napajanje.
Будь ласка, спочатку підключіть живлення.
Սկզբում կցնցեք էլեկտրականությունը: Əvvəlcə qida mənbəyini qoşun.
ჯერ დენი შეაერთეთ.
Алдымен қуат көзіне қосыңыз.
يرجى توصيل الطاقة أولاً

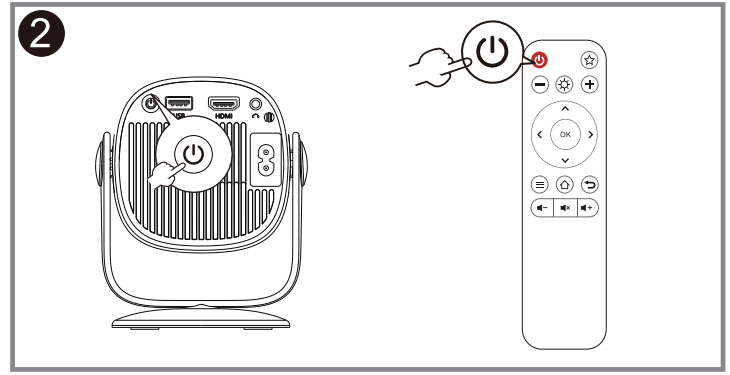

Powering On the Projector

Menyalakan Proyektor
Zapnutí projektoru Tænd for projektoren Den Projektor einschalten
Encender el proyector Bật nguồn trên Máy chiếu
Allumer le projecteur
Uključivanje projektora
Accensione del proiettore
A projektor bekapcsolása
De projector inschakelen
Slå på projektoren
Włączanie projektora
Ligar o projector
Включение проектора
Projektöre Güç Verme
Pornirea proiectorului
Vklop projektorja

Zapnutie projektora
Projektorin virran kytkeminen päälle Sätta på projektorn
Включване на проектора
Ενεργοποίηση του προβολέα
啟動投影機電源
打开投影机
プロジェクタの電源を入れる
การเปิ ดใช้ เครื่องฉายภาพ
프로젝터 전원 켜기
Uključivanje projektora Увімкнення живлення проектора
Պրոյեկտորի միացո ւմը
Projektorun Yandırılması
პროექტორთან მიერთება
Проекторды іске қосу
قم بتشغيل جهاز العرض

https://global.aopen.com/download.aspx

MC.P0U11.003

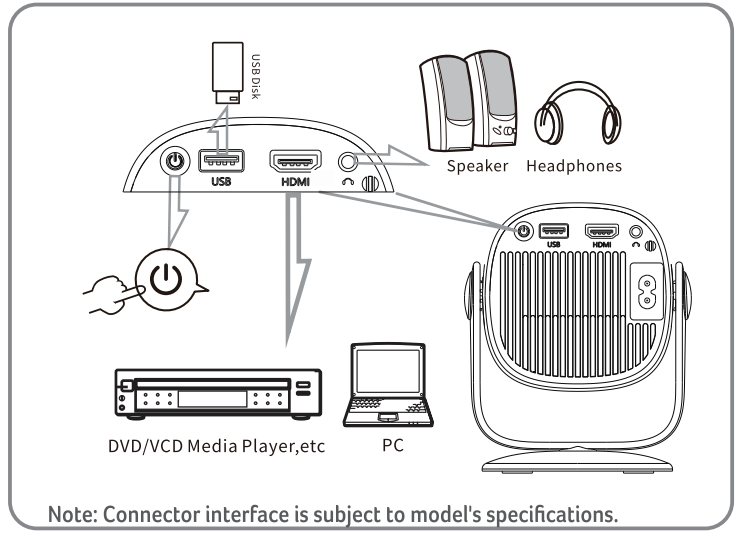

Note: Connector interface is subject to model's specifications.

Warning: Do not wipe the lens. Clean the lens under professional guidance after t he projector is shut down and cooled off.
Avertissement : N'essuyez pas l'objectif. Nettoy ez l'objectif sous la direction d'unprofessionnel après avoir éteint et refroidi le projecteur.
Warnung: Wischen Sie die Linse nicht ab. Rei nigen Sie das Objektiv unterprofessioneller Anleitung, nachdem der P rojektor ausgeschaltet und abgekühlt ist.
Avviso: non pulire l'obiettivo. Una volta spento e raffreddato il proiettore seguire leistruzioni di un professionista per la pulizia del l'obiettivo.
Advertencia: No limpie la lente. Limpie la lente bajo asesoramiento profesional conel proyector apagado y refrigerado.
Aviso: N¤o limpe a lente. Limpe a lente apenas com aconselhamento profssionaldepois de encerrar e arrefecer o projetor.
警告: 請勿擦拭鏡頭。請在投影機關閉並冷卻後，在專業人員指下清潔鏡頭。
警告: 请勿自行擦拭镜头，请在专业人士指导下待機台並冷卻後清洁镜头。

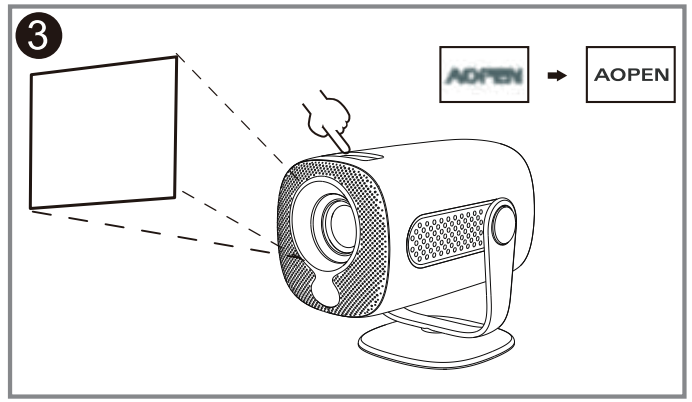

Adjusting the Image

Atur gambarnya
Upravit obrázek
Juster billede
Bild anpassen
Ajuste la imagen
Điều chỉnh hình ảnh
Ajuster l'image
Prilagodite sliku
Regolare l'immagine
Állítsa be a képet
Pas het beeld aan
Juster bildet
Dostosuj obraz
Ajustar a imagem
Отрегулируйте изображение
Görüntüyü ayarla
Reglați imaginea
Prilagodite sliko
Nastavenie obrazu
Säädä kuvaa
Justera bilden
Регулирайте изображението
Ρυθμίστε την εικόνα
調整影像
调整图像
画像を調整
ปรับภาพ
이미지 조정
Podesite sliku
Налаштуйте зображення
Կարգավորեք պատկերը
Şəkli tənzimləyin
გამოსახულების გასწორება
Кескінді түзету
تعديل الصورة