Europe, Middle East
ENGLISH
FRANÇAIS
DEUTSCH
NEDERLANDS
ITALIANO
ESPAÑOL
PORTUGUÊS
РУССКИЙ
ČESTINA
TÜRKÇE
POLSKI
SVENSKA
SUOMI
SLOVENCINA
MAGYAR
עברית
العربية

North America/ Norteamérica
ENGLISH
FRANÇAIS
ESPAÑOL

Latin America/ América Latina
ENGLISH
ESPAÑOL
PORTUGUÊS

Asia Pacific
日本語
简体中文
繁體中文
한국어
ENGLISH

THRUSTMASTER®

T.Flight Hotas NEO

Official Licensed Product
Produit sous licence officielle

THRUSTMASTER®

T.Flight Hotas NEO

For PlayStation®5 consoles, PlayStation®4 consoles and PC*

User Manual

Carefully read the instructions provided in this manual **before** installing the product, **before** any use of the product and **before** any maintenance. Be sure to follow the safety instructions. Failure to follow these instructions may result in accidents and/or damage. Keep this manual so that you can refer to the instructions in the future.

**PC compatibility (Windows® 10/11) not tested or endorsed by Sony Interactive Entertainment.*

TABLE OF CONTENTS

1. BOX CONTENTS 6

2. TECHNICAL FEATURES..... 7

3. INFORMATION REGARDING USE.....10

4. INSTALLATION 12

On PlayStation®4 consoles.....12

On PlayStation®5 consoles.....14

On PC 17*

5. MAPPING FOR PLAYSTATION®5 CONSOLES 21

6. MAPPING FOR PLAYSTATION®4 CONSOLES 22

7. MAPPING FOR PC 23

8. COMPATIBILITY MODE 24

9. FEATURES.....27

Throttle 27

Rudder function 30

Multidirectional point of view hat switch...32

Flight stick grip's resistance.....33

10. COMPATIBILITY 34

11. FAQ AND TECHNICAL SUPPORT.....35

T.Flight Hotas NEO

Take control of the skies with the T.Flight Hotas NEO joystick. It will provide you with incredibly realistic sensations during your aerial adventures.

This manual will help you install and use your T.Flight Hotas NEO in the best possible conditions. Before taking off, be sure to read the instructions and warnings carefully: they will help you get the maximum amount of enjoyment out of your product.

Updating the firmware

In order for the T.Flight Hotas NEO joystick to work properly with video games, you need to update its firmware.

To carry out the update, visit **https://support.thrustmaster.com/product/t-flight-hotas-neo-p/**.

Select **Drivers** and follow the instructions, including the downloading and installation procedure.

1. Box contents

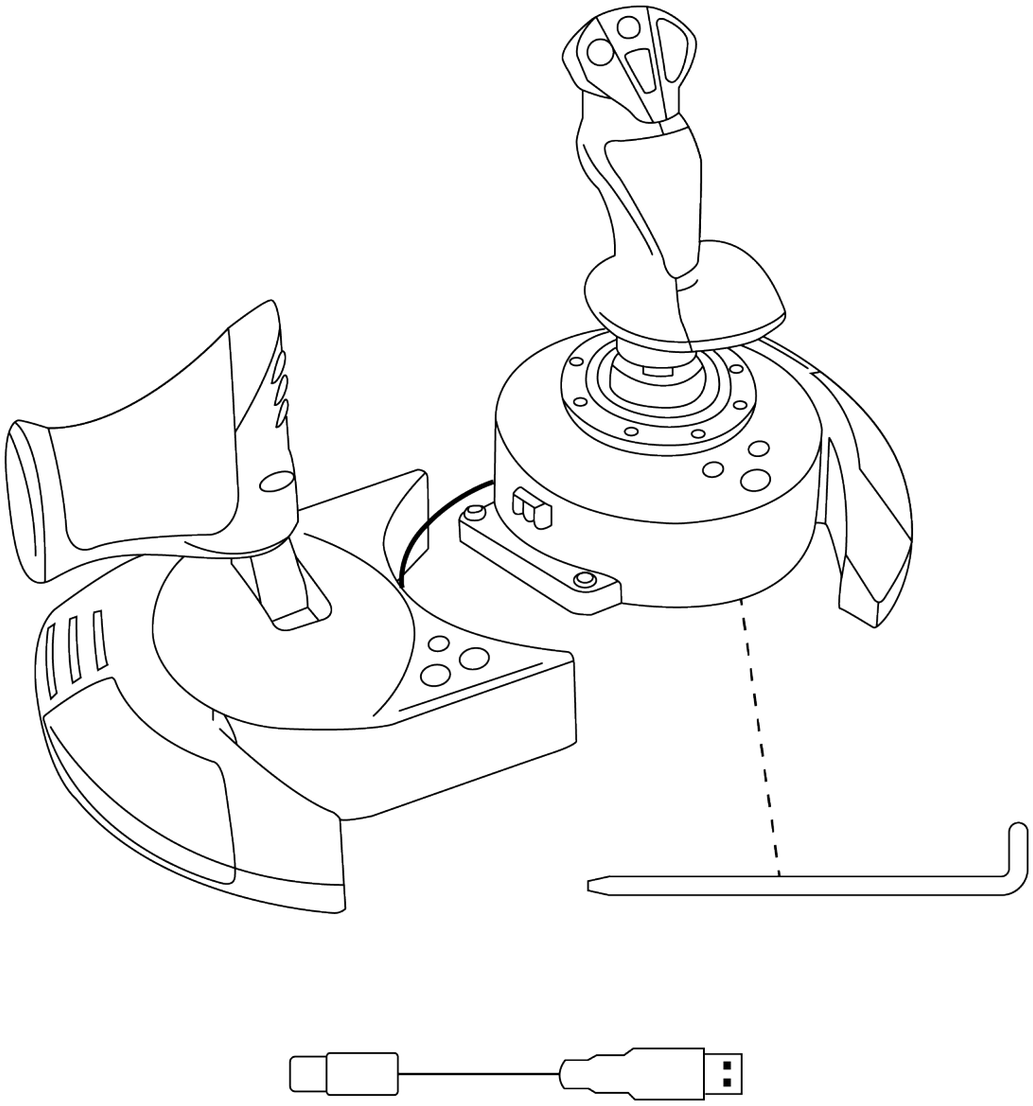

2. Technical features

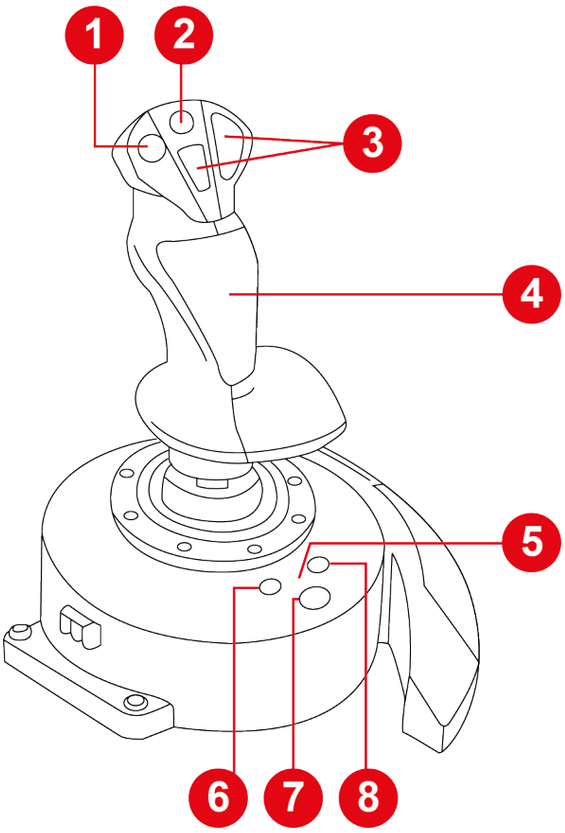

1. Multidirectional point of view hat switch
2. Mini-stick
3. Action buttons
4. Rudder function via rotating the flight stick grip (lockable)
5. Compatibility mode LED (blue, red or green)
6. SHARE button on PS4® consoles / CREATE button on PS5® consoles
7. PS button
8. OPTIONS button on PS4® consoles and PS5® consoles

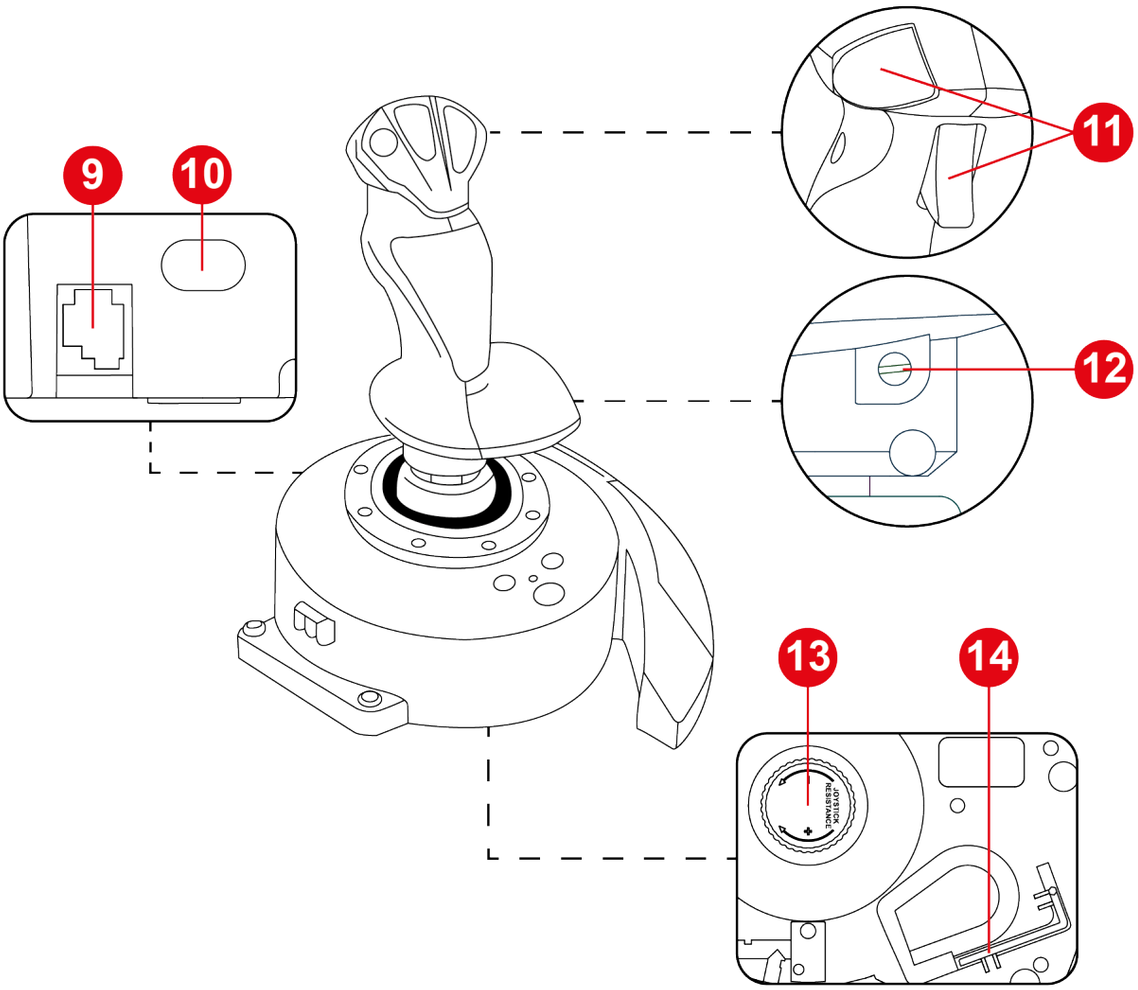

9. RJ12 port for Thrustmaster TFRP T.Flight Rudder Pedals rudder pedals system (sold separately)
10. USB-C port
11. Action buttons
12. Rudder locking screw on flight stick grip
13. Flight stick grip resistance adjustment knob
14. Allen key

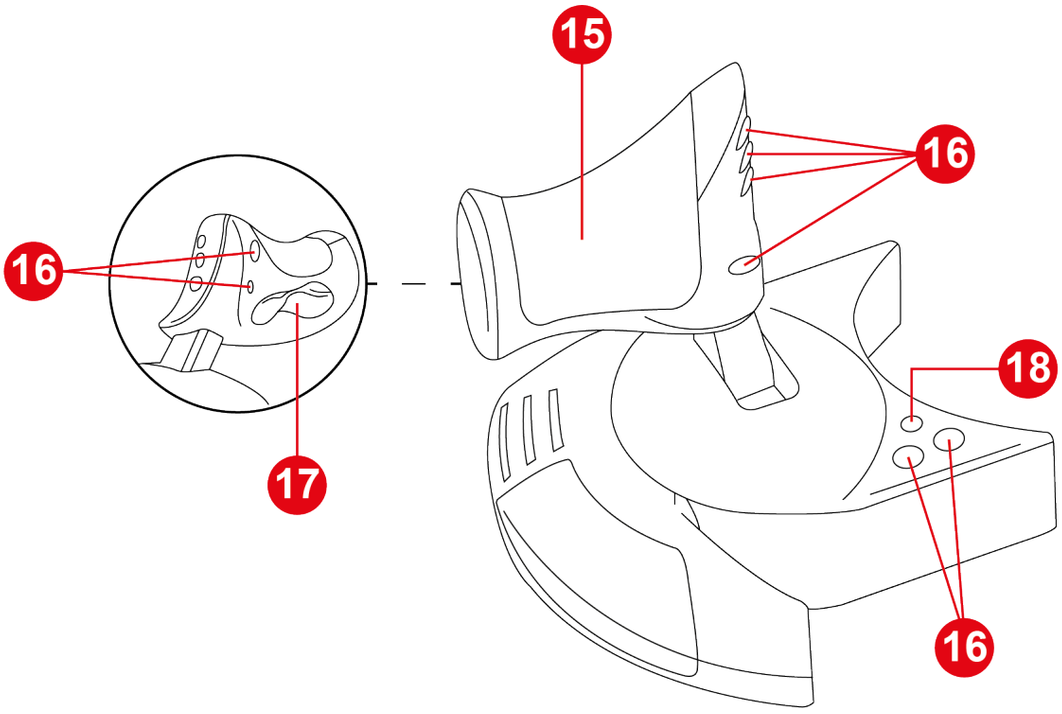

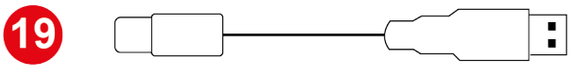

15. Throttle

16. Action buttons

17. Rudder via rocking button

18. MODE button

19. USB-C – USB-A cable

3. Information regarding use

Documentation

Before using this product, carefully read this documentation again and keep it for future reference.

Pinch hazard

When using the T.Flight Hotas NEO joystick, never place your fingers in the space between the base and the flight stick grip's axis.

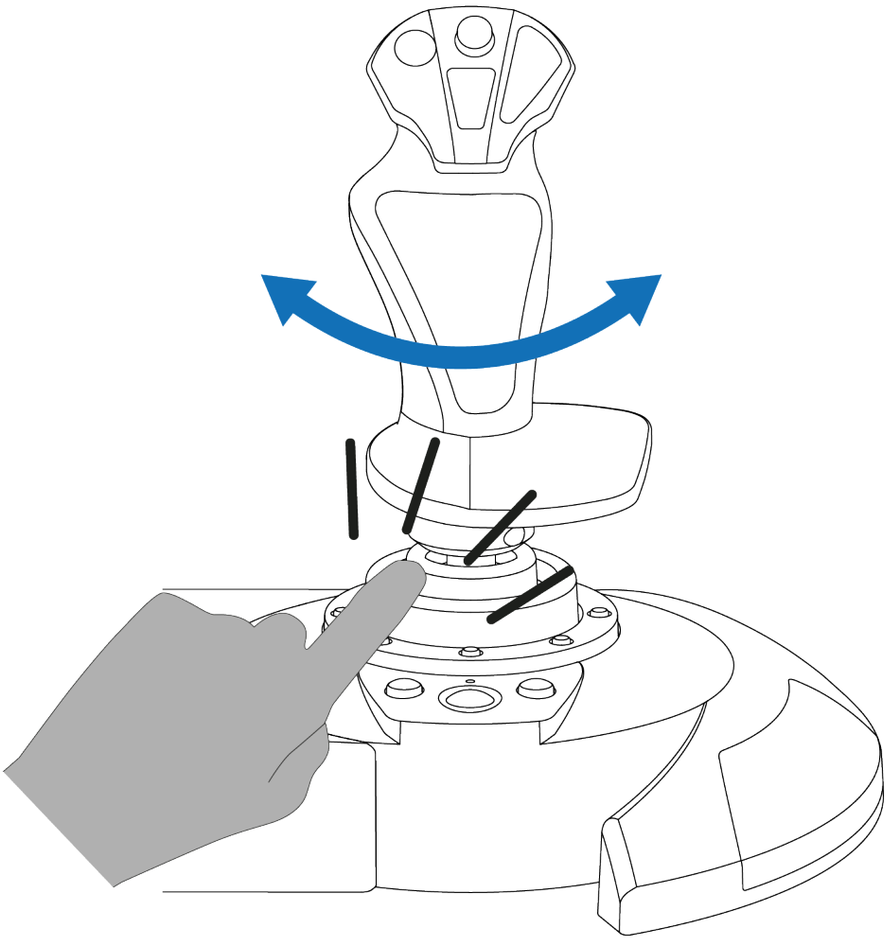

4. Installation

On PlayStation®4 consoles

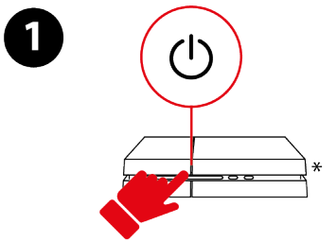

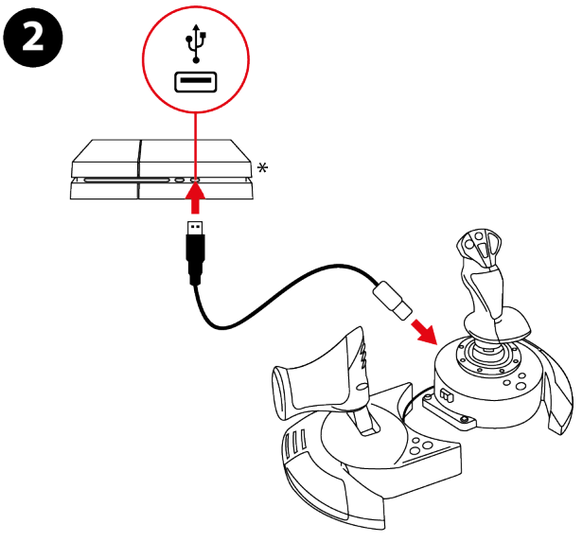

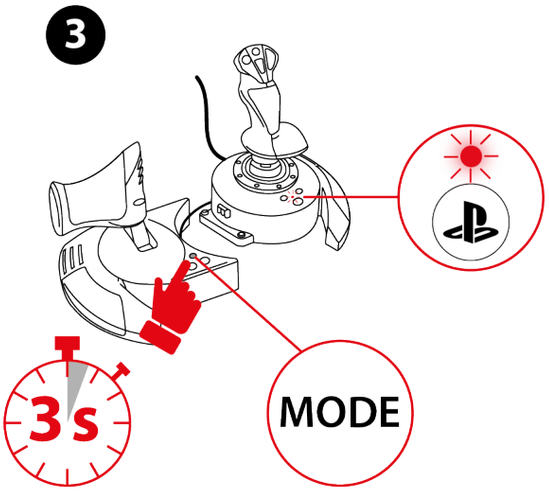

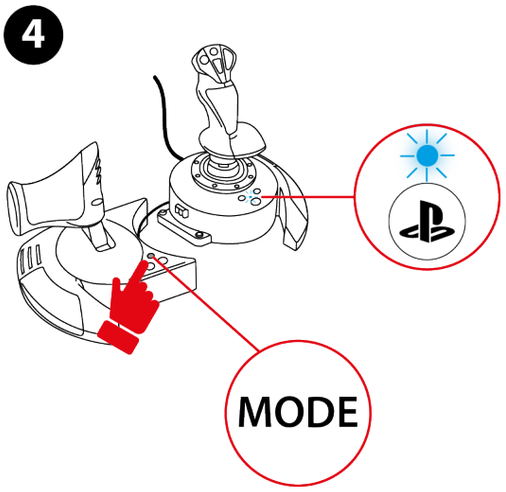

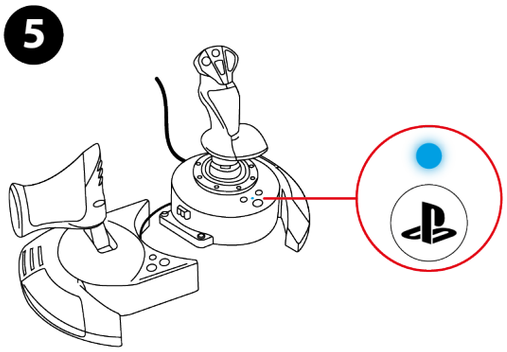

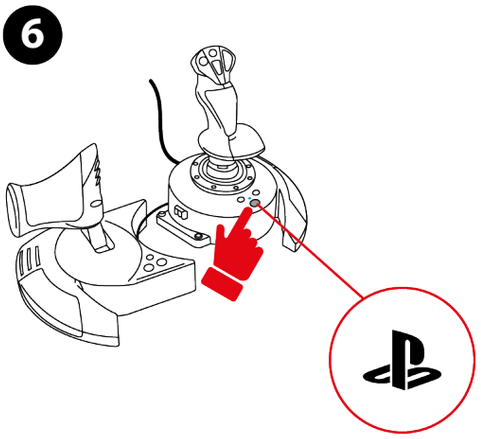

**Not included*

1. Power on your console.
2. Connect the USB-C – USB-A cable to the joystick's USB-C port, and to a USB-A port on the console.
3. Press and hold the MODE button for 3 seconds, until the LED above the button starts flashing.
4. Press the MODE button to select PlayStation®4 mode (blue LED).
5. Once the compatibility mode has been selected, wait five seconds. The mode is confirmed when the LED above the button stops flashing.
6. Press the button to connect the joystick to your profile.
7. Start up a compatible game that supports Flight Stick mode.

You are now ready to play!

On PlayStation®5 consoles

1

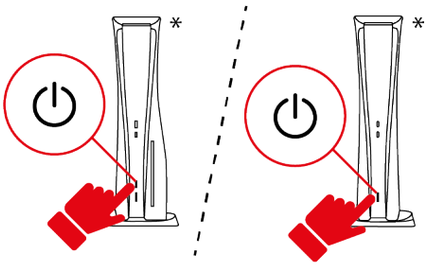

2

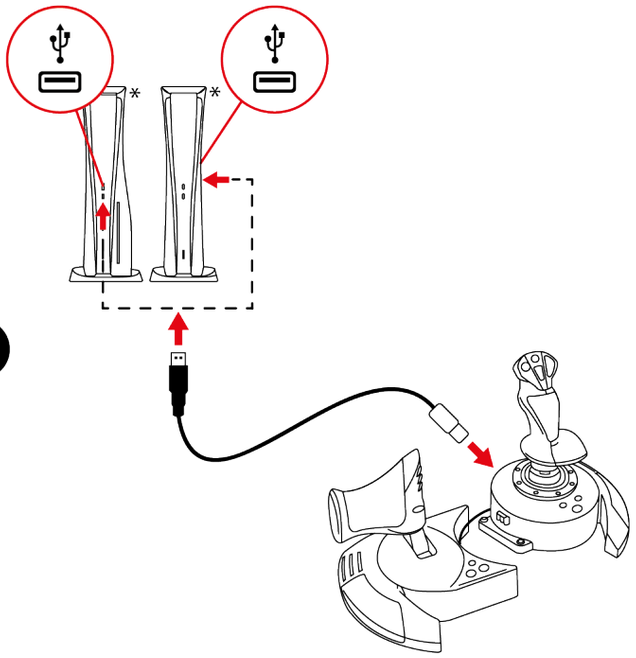

3

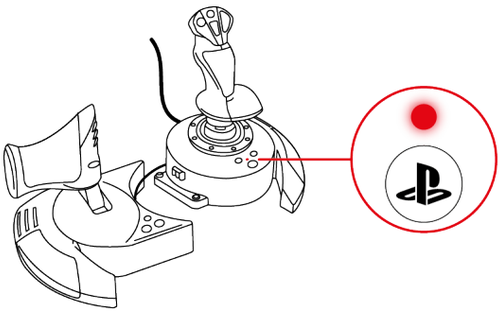

**Not included*

1. Power on your console.
2. Connect the USB-C – USB-A cable to the joystick's USB-C port, and to a USB-A port on the console.
3. The LED above the button should be red.
4. If the LED is not red, change the compatibility mode by following the procedure set out **here**.
5. Press the button to connect the joystick to your profile.

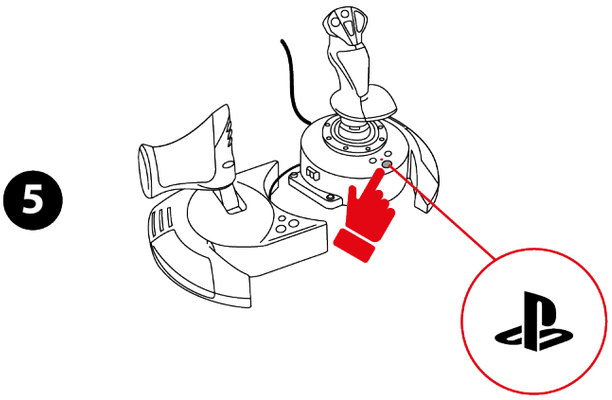

6. Start up a compatible game that supports Flight Stick mode.

You are now ready to play!

Compatible games

- On PlayStation®4 consoles and PlayStation®5 consoles, the T.Flight Hotas NEO joystick is only compatible with the games that support Flight Stick mode.
- The list of compatible games for PlayStation®4 consoles and PlayStation®5 consoles is available here:
  https://support.thrustmaster.com/product/t-flight-hotas-neo-p/
  In the Games settings section, select PlayStation® Games list. This list is regularly updated.

On PC*

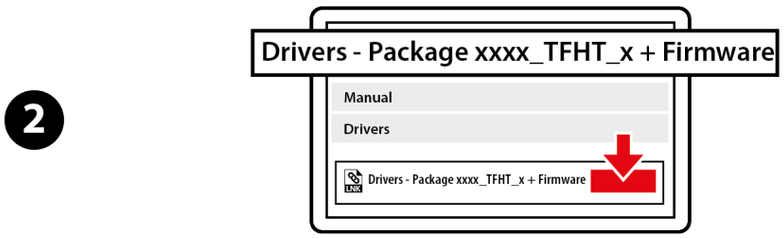

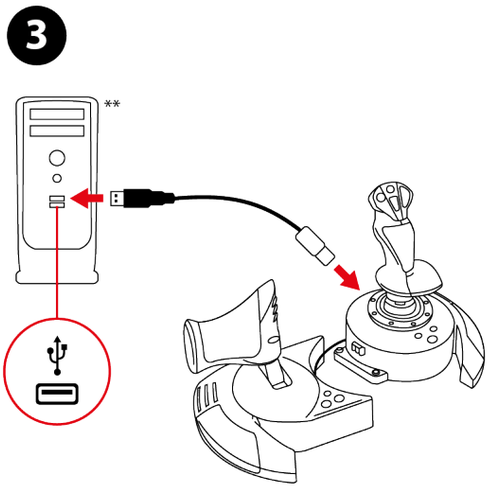

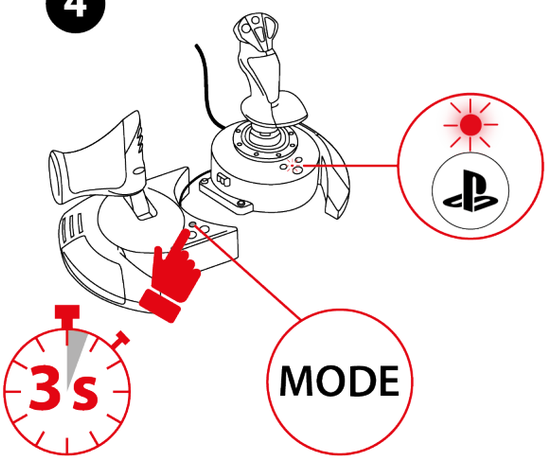

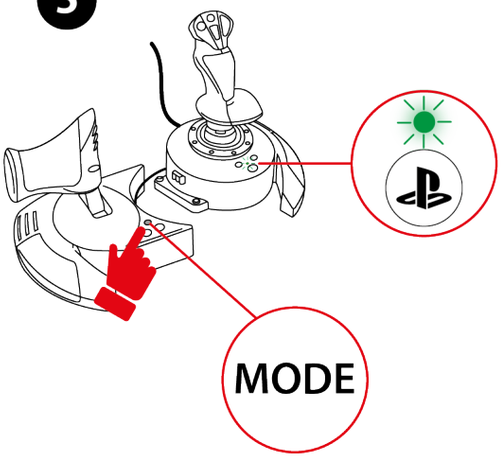

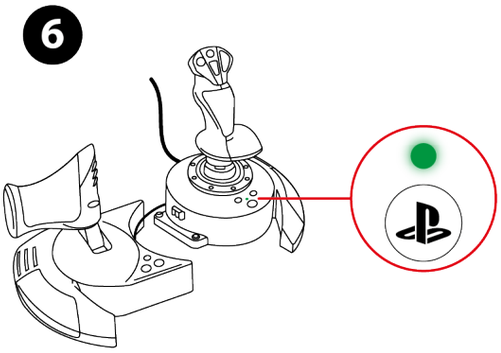

**PC compatibility (Windows® 10/11) not tested or endorsed by Sony Interactive Entertainment.*

***Not included*

5. Please visit: **https://support.thrustmaster.com/product/t-flight-hotas-neo-p/**.
6. Download and install the PC driver and its customized interface for the Windows control panel.
7. Once the PC driver is installed, connect the USB-C – USB-A cable to the joystick's USB-C port, and to a USB-A port on the PC.
8. Press and hold the MODE button for 3 seconds, until the LED above the button starts flashing.
9. Press the MODE button to select PC mode (green LED).
10. Once the compatibility mode has been selected, wait five seconds. The mode is confirmed when the LED above the button stops flashing.

You are now ready to play!

Control panel

To access the control panel, select **Start**, type **Control Panel** in the search bar, and then click **Control Panel** (in Windows® 10/11).

The **Game Controllers** dialog box is displayed. The accessory appears onscreen with the name **T.Flight Hotas NEO** and **OK status.**

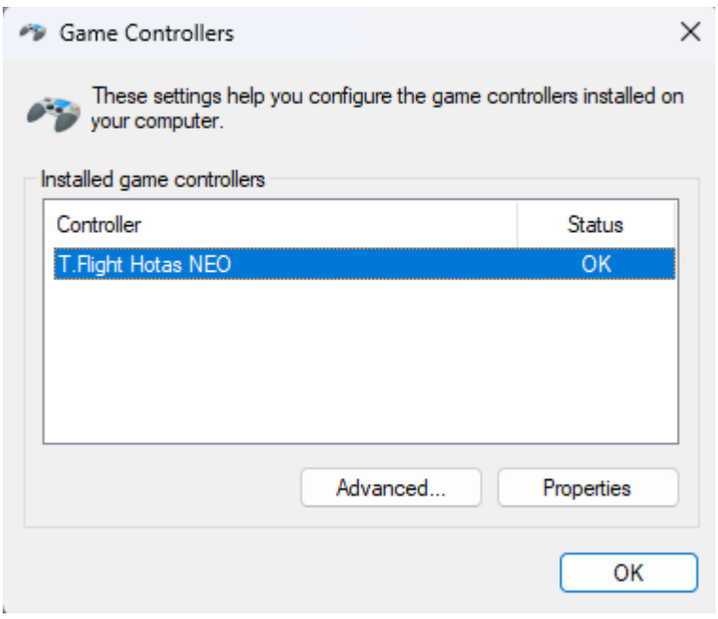

In the **Game Controllers** dialog box, click **Properties** to test and view all features.

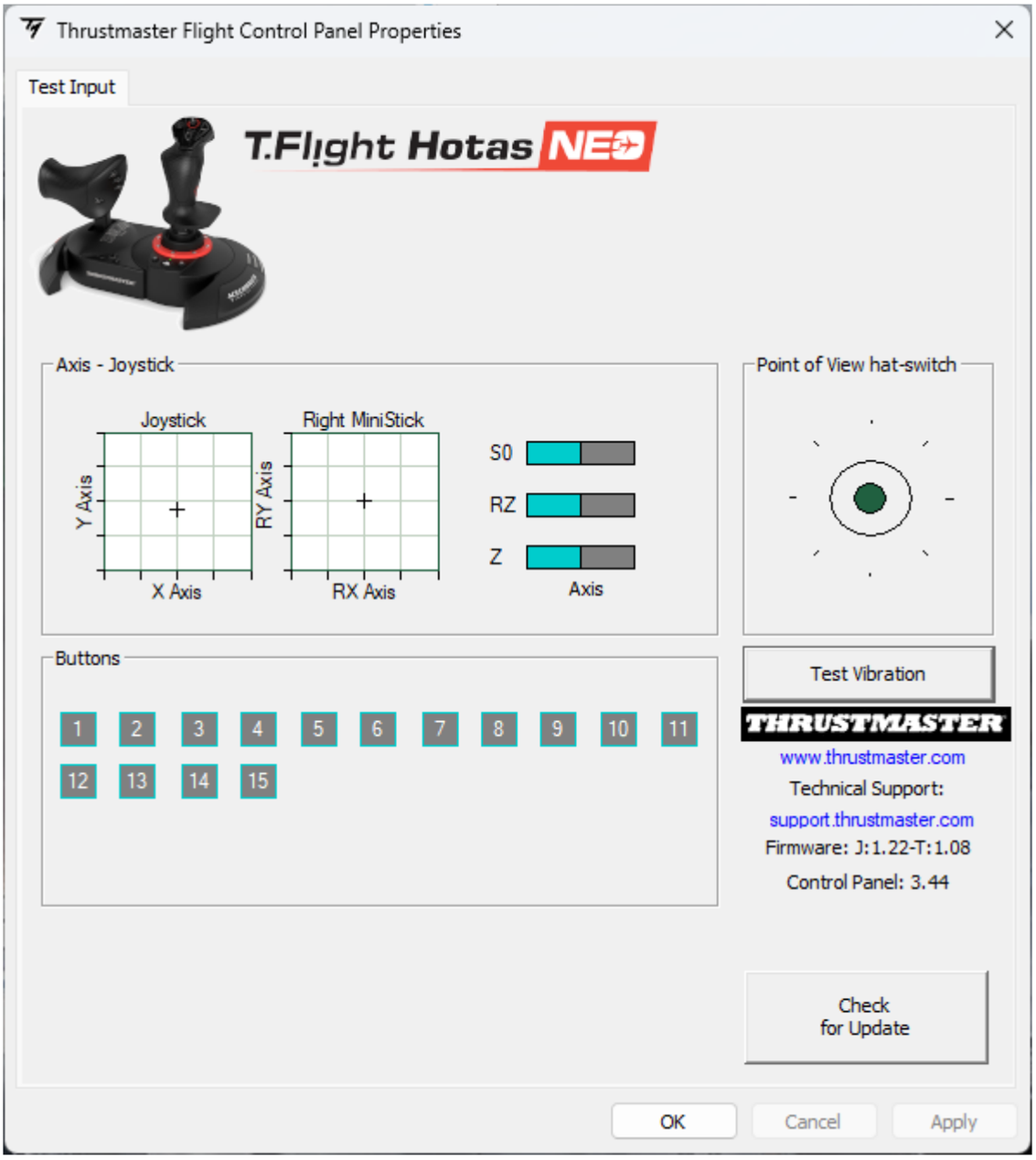

5. Mapping for PlayStation®5 consoles

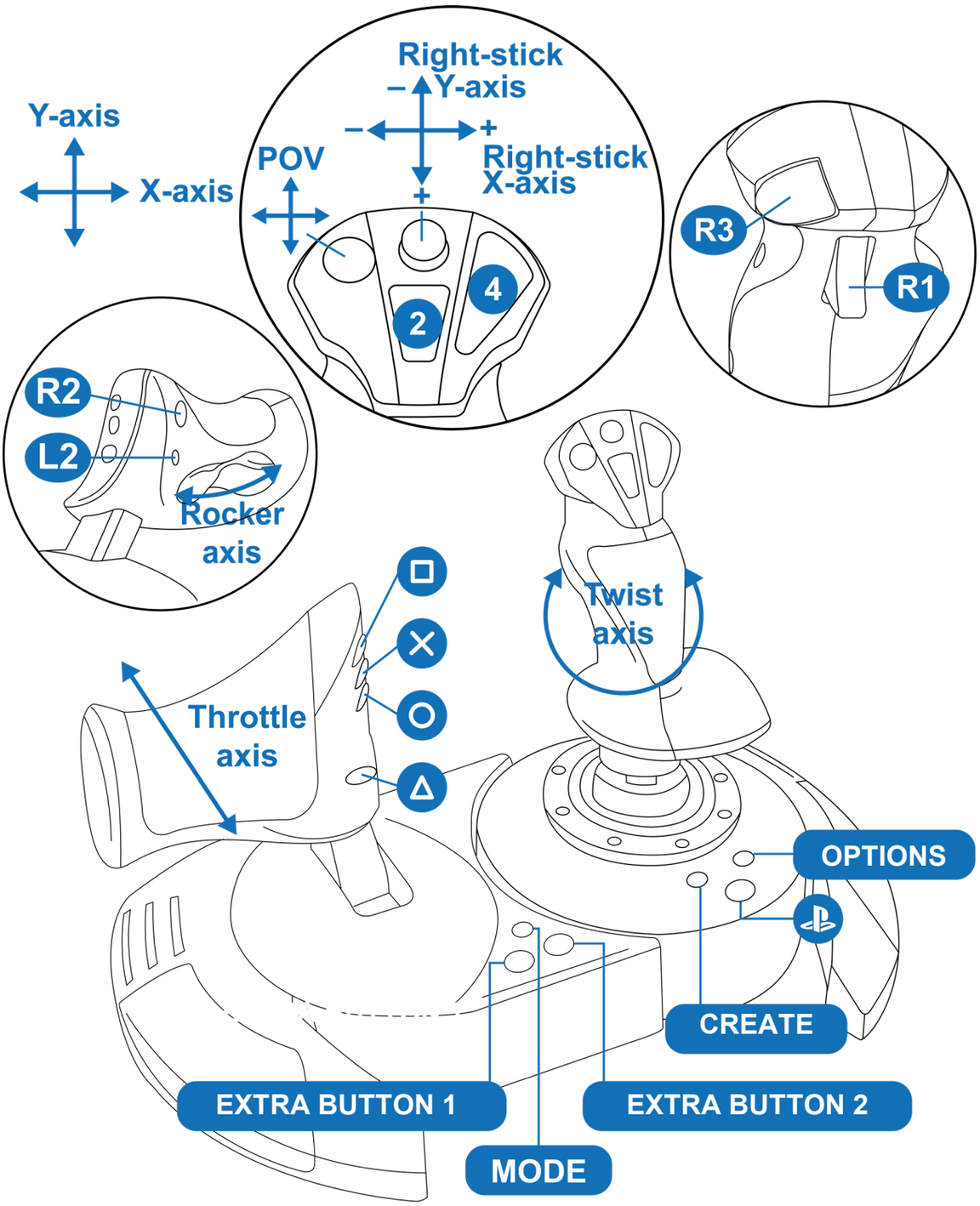

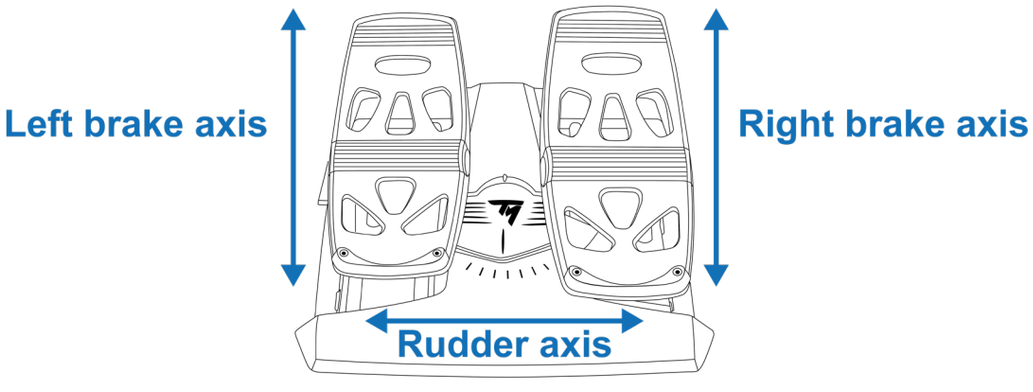

6. Mapping for PlayStation®4 consoles

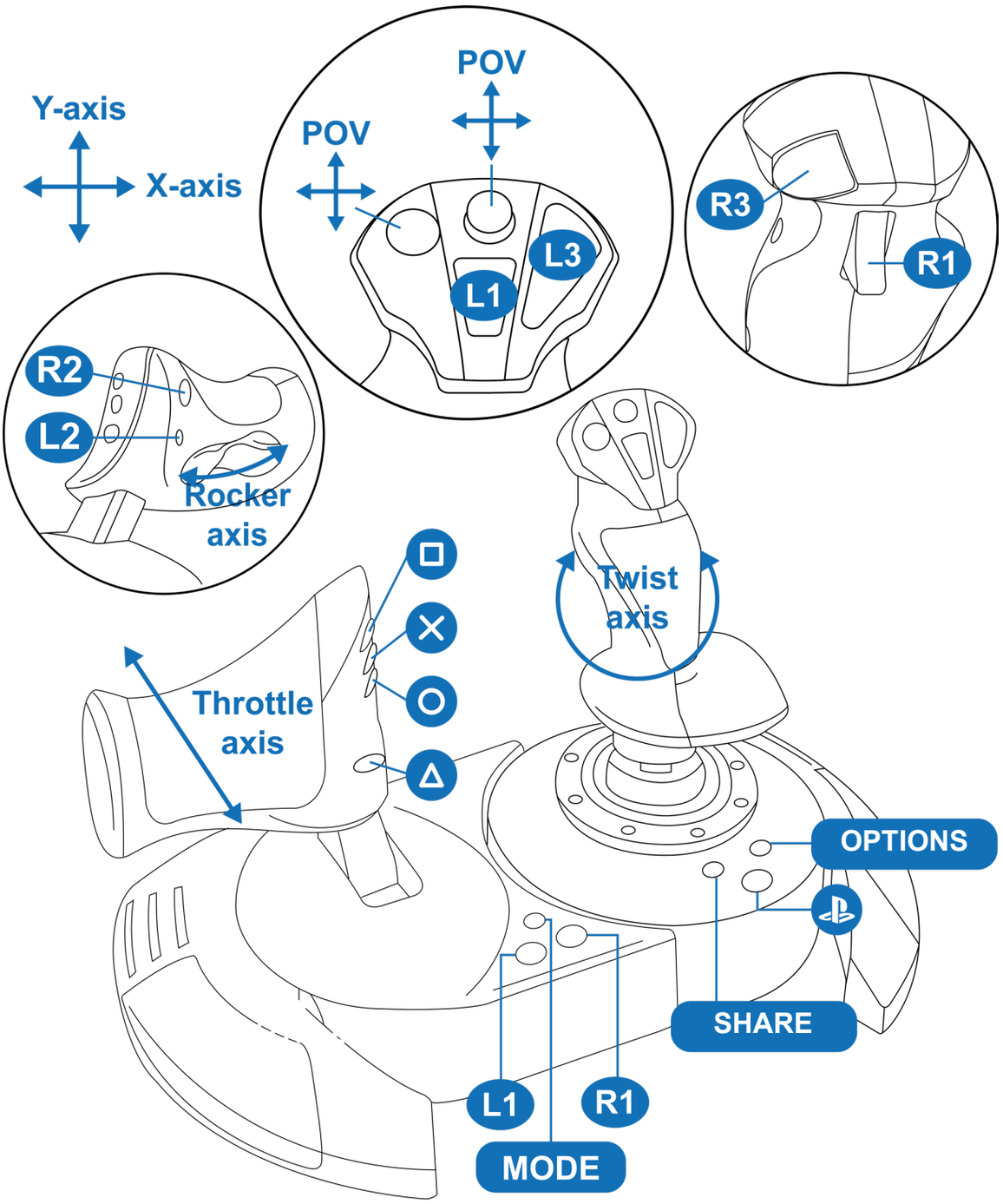

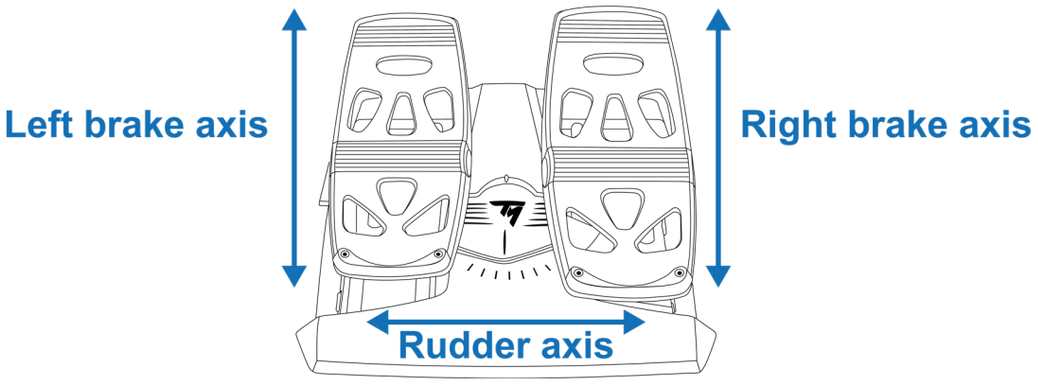

7. Mapping for PC

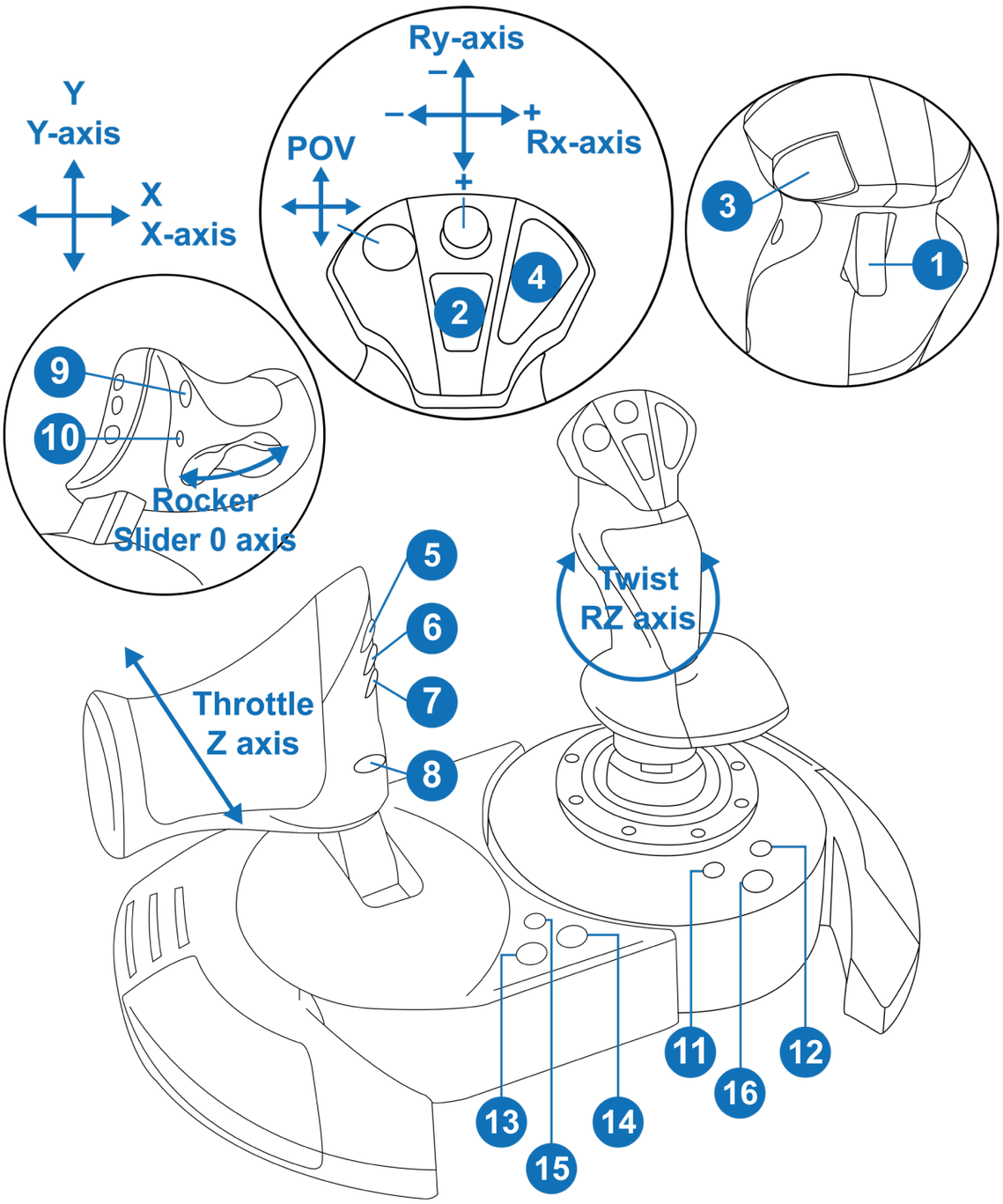

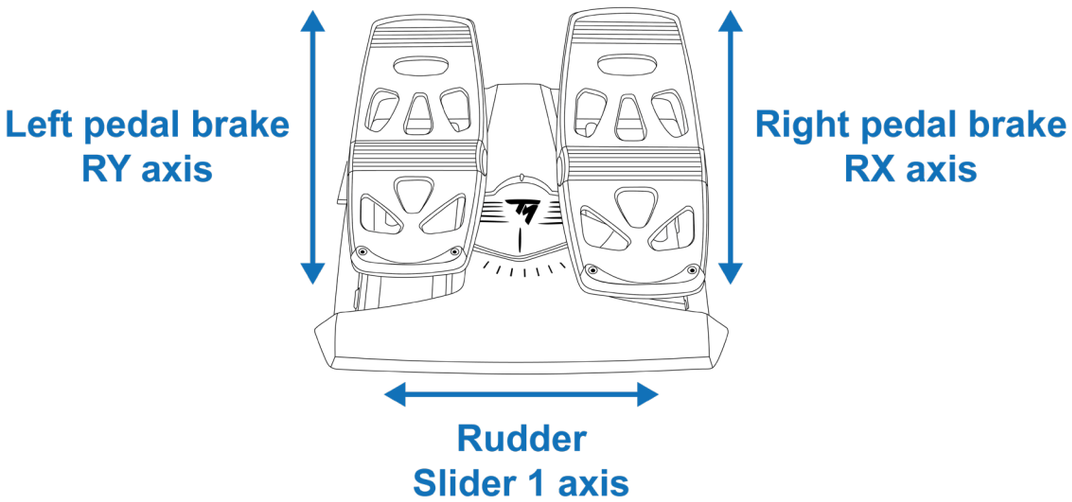

8. Compatibility mode

The joystick has three compatibility modes:

- On PlayStation®5 consoles, select PlayStation®5 mode (red LED).
- On PlayStation®4 consoles, select PlayStation®4 mode (blue LED).
- On PC, select PC mode (green LED).

LED color	Mode
	PlayStation®5 (default mode)
	PlayStation®4
	PC

To change the compatibility mode:

1. Press and hold the MODE button for 3 seconds, until the LED above the button starts flashing.

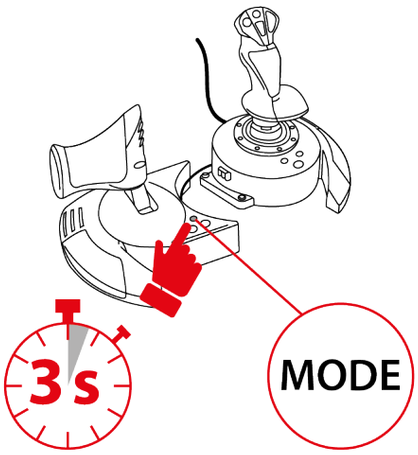

2. Press the MODE button to select the compatibility mode of your choice.

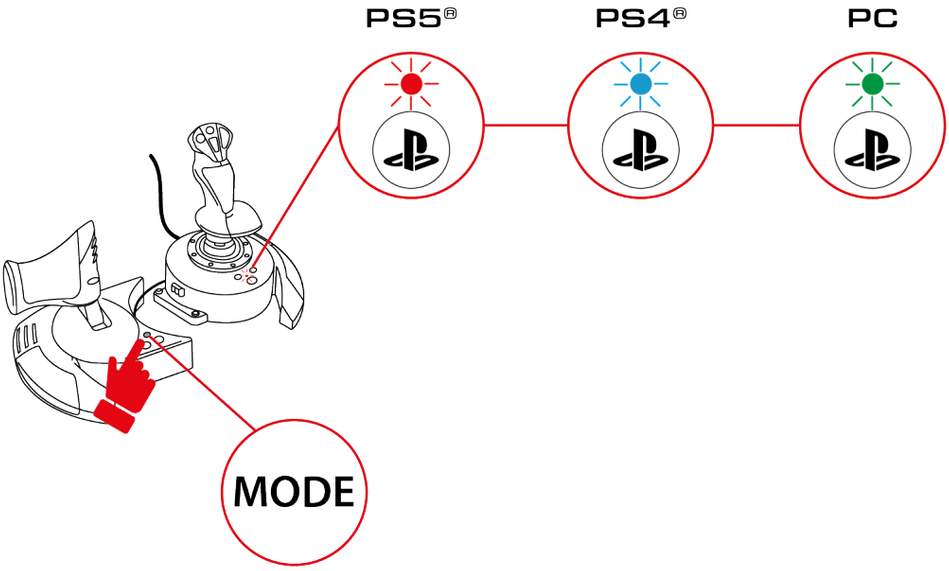

3. Once the compatibility mode has been selected, wait five seconds. The mode is confirmed when the LED above the button stops flashing.

4. On PlayStation®4 consoles and PlayStation®5 consoles, press the button to connect the joystick to your profile.

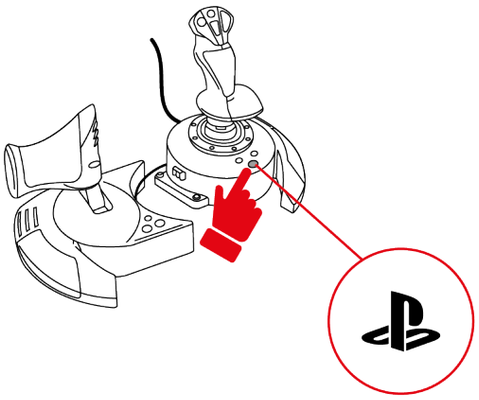

9. Features

Throttle

The T.Flight Hotas NEO joystick features a throttle that lets you easily control your engine's thrust.

The throttle is detachable and may be positioned in two different ways, either:

- detached and separated from the flight stick grip, to recreate real-world piloting conditions; or
- attached to the flight stick grip, for better stability and to take up less space.

By default, the throttle is detached from the flight stick grip.

Detached	Attached
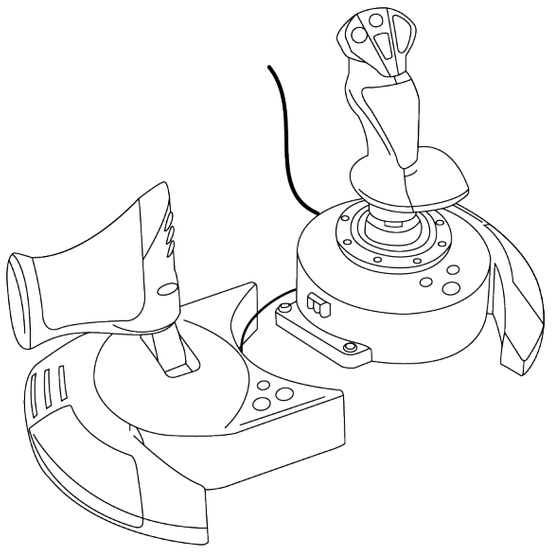	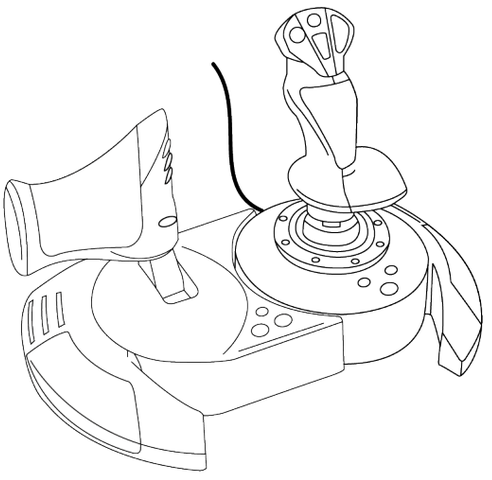

To attach the throttle to the flight stick grip:

1. Insert the connecting tab on the left of the flight stick grip's base into the opening on the right-hand side of the throttle.

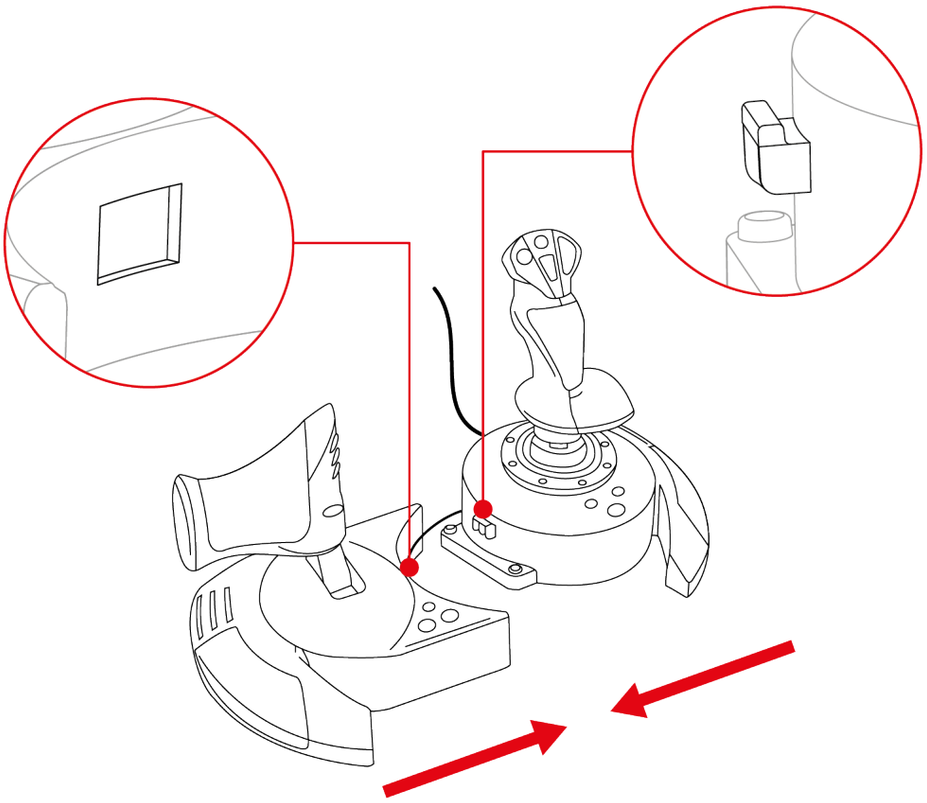

2. Turn the joystick over and retrieve the Allen key attached to the underside of the flight stick grip's base.

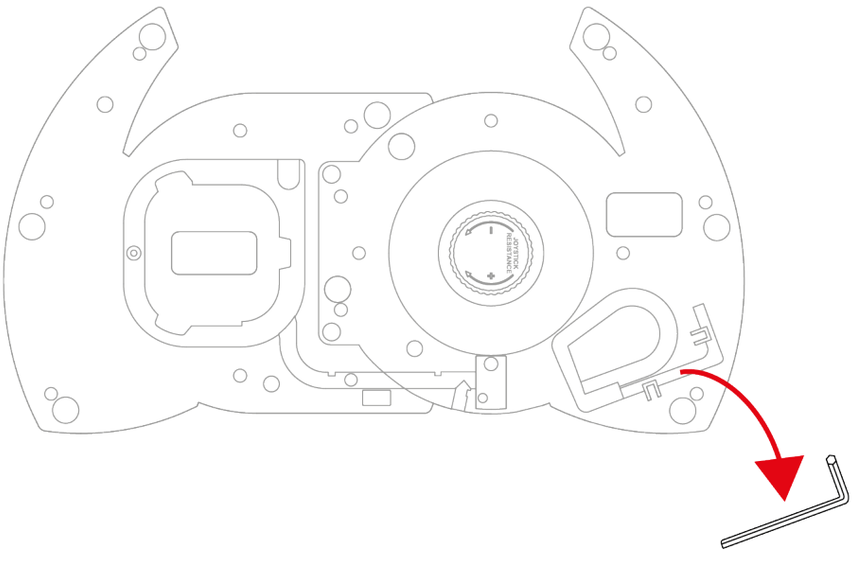

3. Using the Allen key, tighten the two Allen screws under the base, at the left end of the flight stick grip's base.

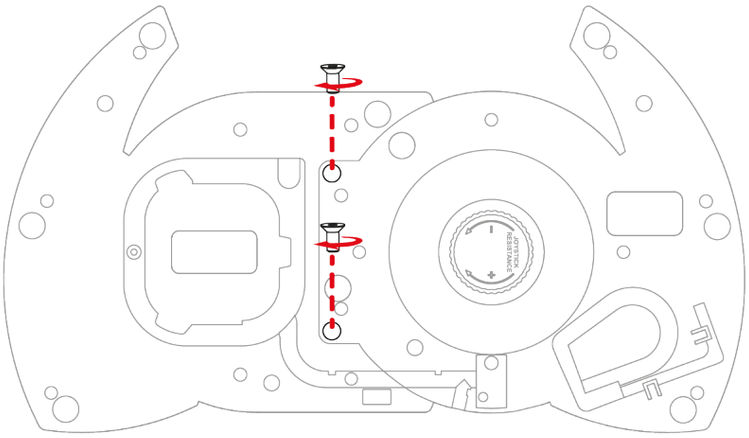

4. Wrap the cable connecting the flight stick grip to the throttle around the cable guide.

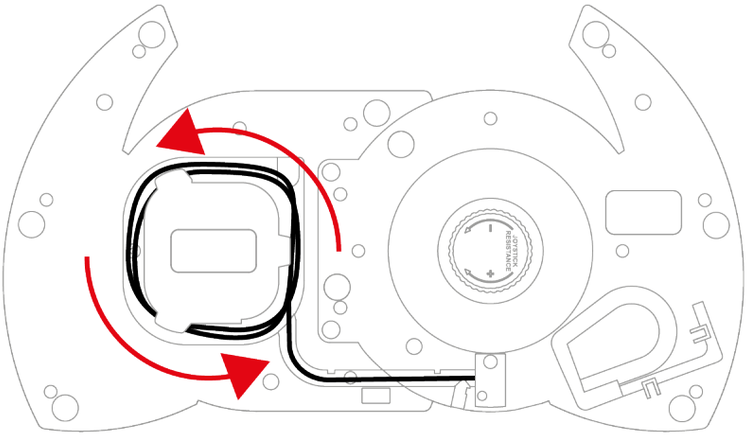

5. Put the Allen key back in its place so as not to lose it.

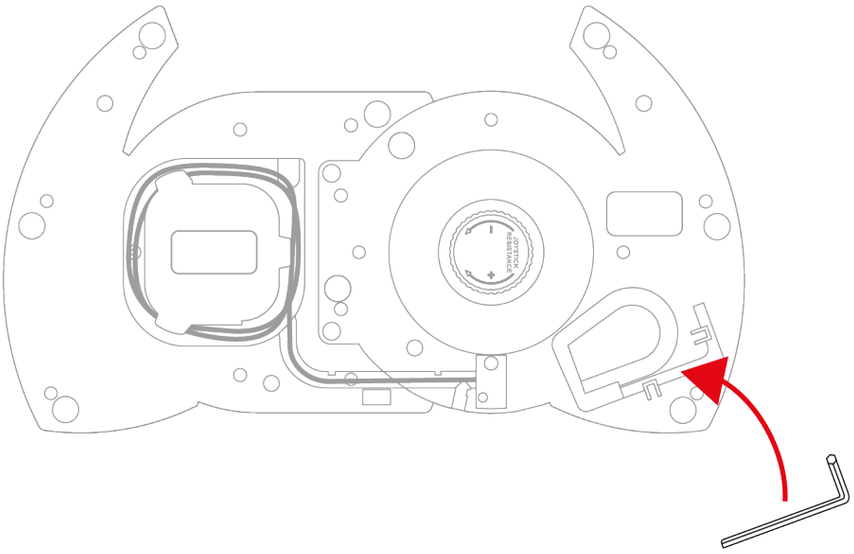

Rudder function

The T.Flight Hotas NEO joystick features a rudder function accessible by rotating the flight stick grip to the left or right, or using the rocking button on the throttle.

In an airplane, the pilot manipulates the rudder to pivot the plane around its vertical axis (making the plane turn to the left or to the right).

This function can be disabled on the flight stick grip by locking the rotation of the Z-axis (yaw).

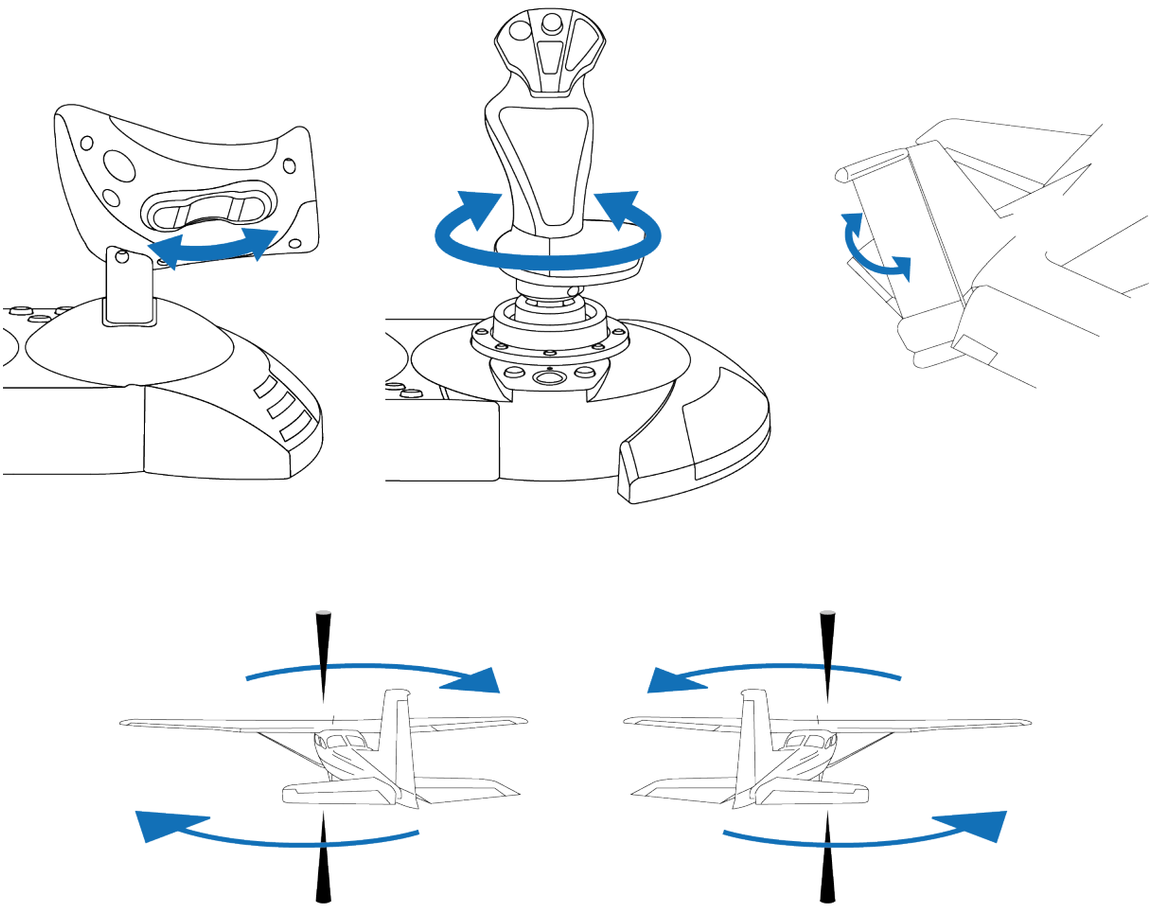

To lock the flight stick grip's rudder function:

– Using a flathead screwdriver (not included), tighten the locking screw located under the wrist rest.

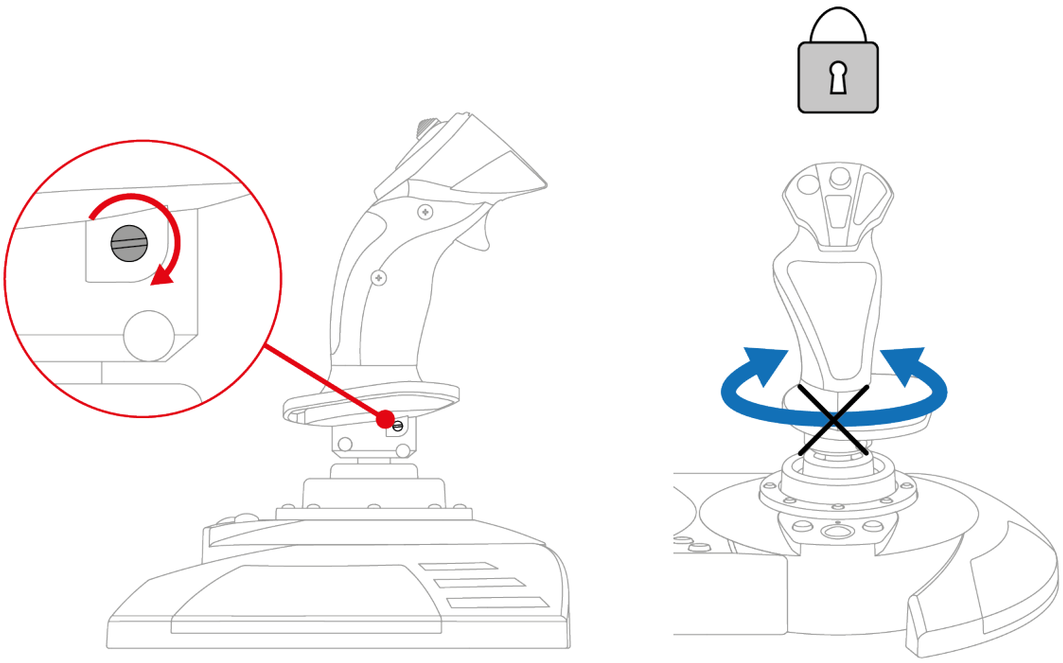

To unlock the flight stick grip's rudder function:

– Using a flathead screwdriver (not included), loosen the locking screw located under the wrist rest.

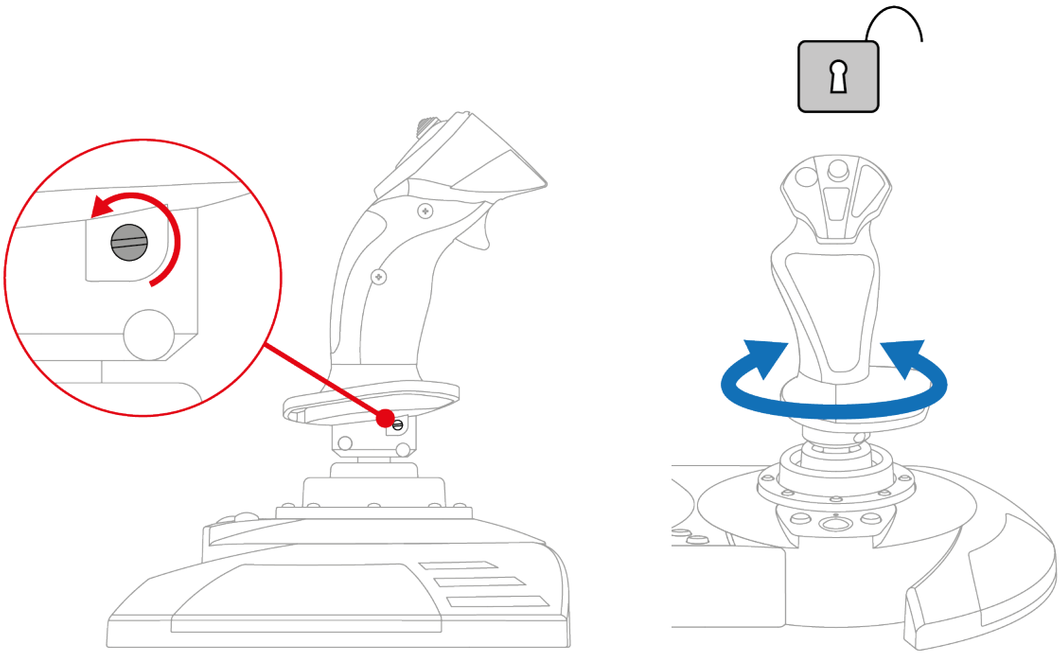

Multidirectional point of view hat switch

The T.Flight Hotas NEO joystick features a multidirectional point of view hat switch that lets you monitor what's going on around your aircraft (in games that allow this).

From your game's configuration menu, you can program the different views (rear view, left view, right view, external views) onto the directions of the multidirectional point of view hat switch.

You can also reserve the multidirectional point of view hat switch for other uses (shooting, etc.).

Flight stick grip’s resistance

The flight stick grip’s resistance can be adjusted to suit every gamer perfectly.

To adjust the flight stick grip’s resistance, use the adjustment knob on the underside of the flight stick grip’s base:

- Turn the knob to the left for the flight stick grip to be highly sensitive when you move it.
- Turn the knob to the right for the flight stick grip to provide more resistance when you move it.

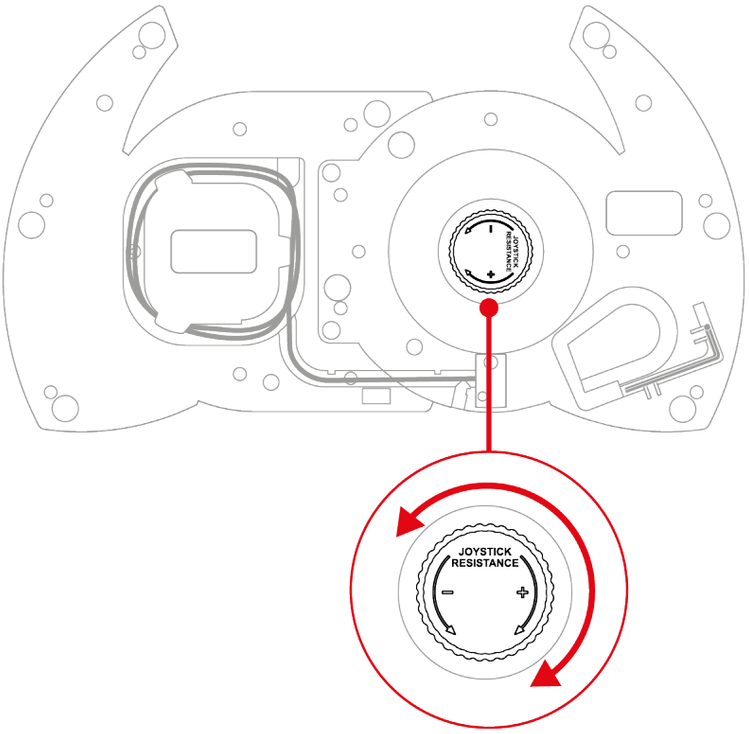

10. Compatibility

The T.Flight Hotas NEO joystick is compatible with the TFRP T.Flight Rudder Pedals* rudder pedals system.

The TFRP T.Flight Rudder Pedals* rudder pedals system connects directly to the RJ12 port on the T.Flight Hotas NEO joystick, and is compatible with all games that support rudder pedals.

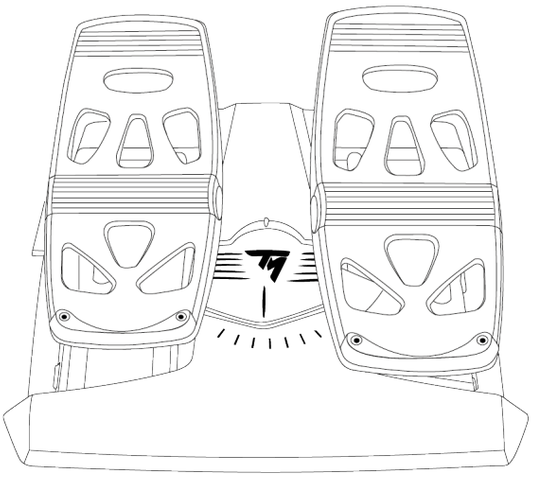

**Sold separately*

11. FAQ and technical support

Do you have questions regarding the T.Flight Hotas NEO joystick, or are you experiencing technical problems? If so, visit the Thrustmaster technical support website: **https://support.thrustmaster.com/product/t-flight-hotas-neo-p/**.

1. My joystick isn’t working properly, or seems to be improperly calibrated

- Power off your console or your PC, disconnect your joystick and then reconnect it, restart your PlayStation®4 console, your PlayStation®5 console or your PC, and start up your game again.
- When connecting your joystick, be sure to keep the flight stick grip, rudder and throttle centered and avoid moving them, to avoid any calibration problems.
- On PlayStation®4 and PlayStation®5 consoles, press the joystick’s button, then sign in to your PlayStation™Network account for your joystick to be functional.
- Make sure that you have selected the compatibility mode that matches your platform (PlayStation®4 consoles, PlayStation®5 consoles or PC).

2. *I can’t configure my joystick*

- Access your game’s menu and select **Options > Controller > Gamepad** or **Joystick**. Then choose the most appropriate configuration, or completely reconfigure the joystick’s options.
- For more information, please refer to your game’s user manual or online help.

3. *My joystick is too sensitive, or not sensitive enough*

- The T.Flight Hotas NEO joystick automatically self-calibrates after a few movements on the different axes.
- Access your game’s menu and select **Options > Controller > Gamepad** or **Joystick**. Then adjust your joystick’s sensitivity and dead zones if these options are available.
- Adjust the flight stick grip’s resistance using the adjustment knob on the underside of the flight stick grip’s base.

4. My joystick isn’t working

In order for the T.Flight Hotas NEO joystick to work properly with video games, you need to update its firmware.

To carry out the update, visit **https://support.thrustmaster.com/product/t-flight-hotas-neo-p/**.

Select **Drivers** and follow the instructions, including the downloading and installation procedure.

5. The rudder function is too sensitive

Lock the flight stick grip’s rotation using the locking screw located under the wrist rest, and use the rocking button for the rudder function.

THRUSTMASTER®

T.Flight Hotas NEO

Pour consoles PlayStation®5, consoles PlayStation®4 et PC*

Manuel de l'utilisateur

Lisez attentivement les instructions fournies dans ce manuel **avant** d'installer le produit, **avant** toute utilisation et **avant** tout entretien. Conformez-vous aux consignes de sécurité. Le non-respect de ces instructions peut causer des accidents et/ou des dommages. Conservez ce manuel pour toute consultation ultérieure des instructions.

**Compatibilité PC (Windows® 10/11) non testée ni endossée par Sony Interactive Entertainment.*

TABLE DES MATIÈRES

1. CONTENU DE LA BOITE 6

2. CARACTERISTIQUES TECHNIQUES 7

3. INFORMATIONS LIEES A L'UTILISATION ..10

4. INSTALLATION 12

Sur consoles PlayStation®4.....12

Sur consoles PlayStation®5.....14

Sur PC 17*

5. MAPPING POUR CONSOLES

PLAYSTATION®5 21

6. MAPPING POUR CONSOLES

PLAYSTATION®4 22

7. MAPPING POUR PC 23

8. MODE DE COMPATIBILITE.....24

9. FONCTIONNALITES.....27

Manette des gaz 27

Fonction palonnier.....30

Croix multidirectionnelle point de vue.....32

Résistance du manche.....33

10. COMPATIBILITE 34

11. FAQ ET SUPPORT TECHNIQUE 35

T.Flight Hotas NEO

Prenez le contrôle des cieux avec le joystick T.Flight Hotas NEO, qui vous offrira des sensations réalistes lors de vos escapades aériennes.

Ce manuel va vous aider à installer et utiliser dans les meilleures conditions votre joystick T.Flight Hotas NEO. Avant de décoller, lisez attentivement les instructions et les avertissements, ils vous aideront à tirer le maximum de plaisir de votre produit.

Mise à jour du firmware

Pour que le joystick T.Flight Hotas NEO fonctionne correctement avec les jeux vidéo, il est impératif de mettre à jour le firmware.

Pour effectuer la mise à jour, allez sur **https://support.thrustmaster.com/product/t-flight-hotas-neo-p/**.

Sélectionnez **Pilotes** et suivez les instructions et la procédure de téléchargement et d'installation.

1. Contenu de la boîte

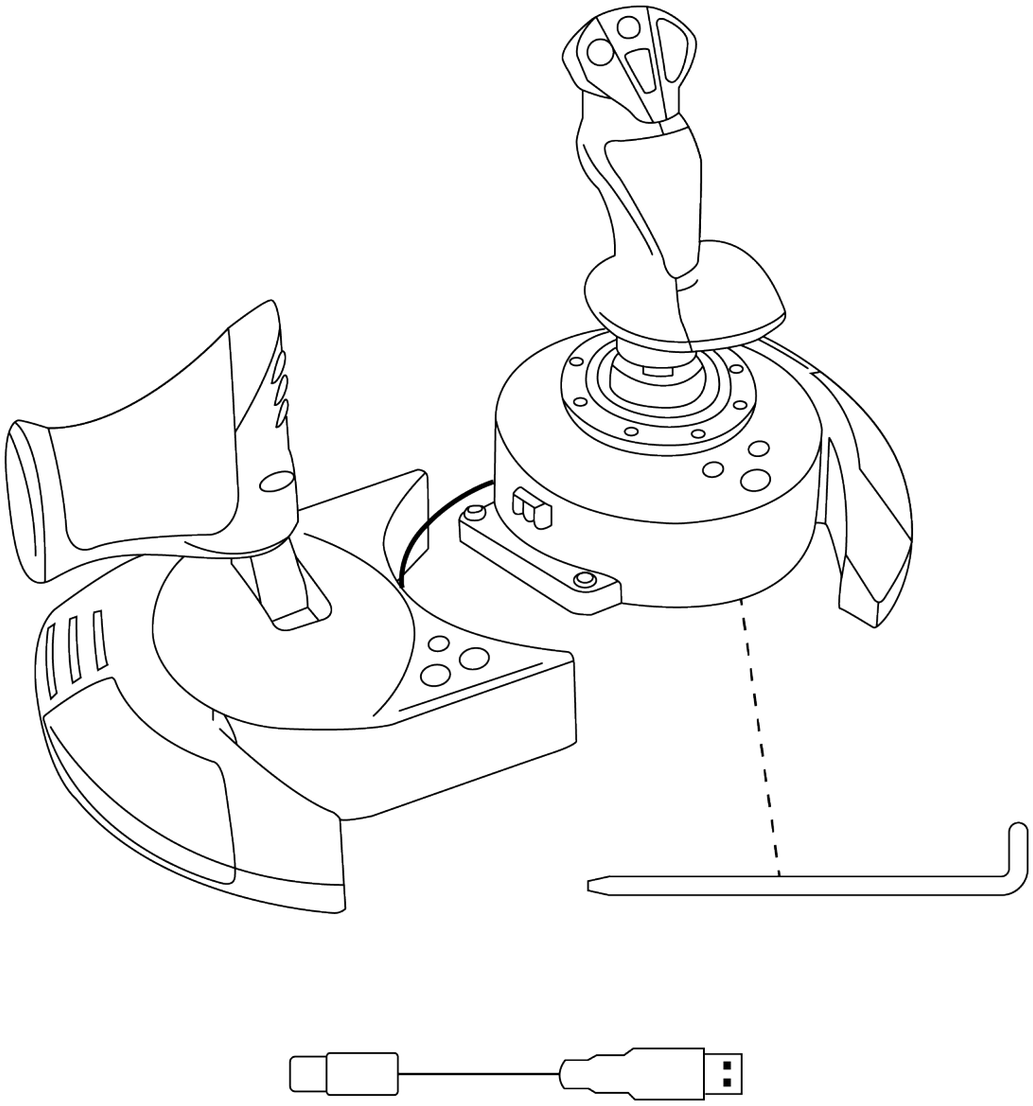

2. Caractéristiques techniques

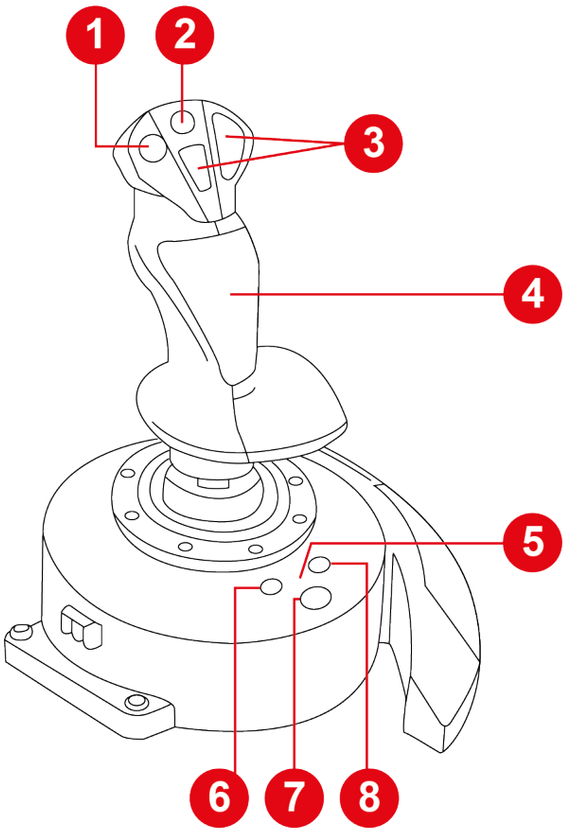

1. Croix multidirectionnelle point de vue
2. Mini-stick
3. Boutons d’action
4. Palonnier par rotation du manche (verrouillable)
5. LED du mode de compatibilité (bleue, rouge ou verte)
6. Bouton PARTAGER sur consoles PS4® / Bouton CRÉER sur consoles PS5®
7. Bouton PS
8. Bouton OPTIONS sur consoles PS4® et consoles PS5®

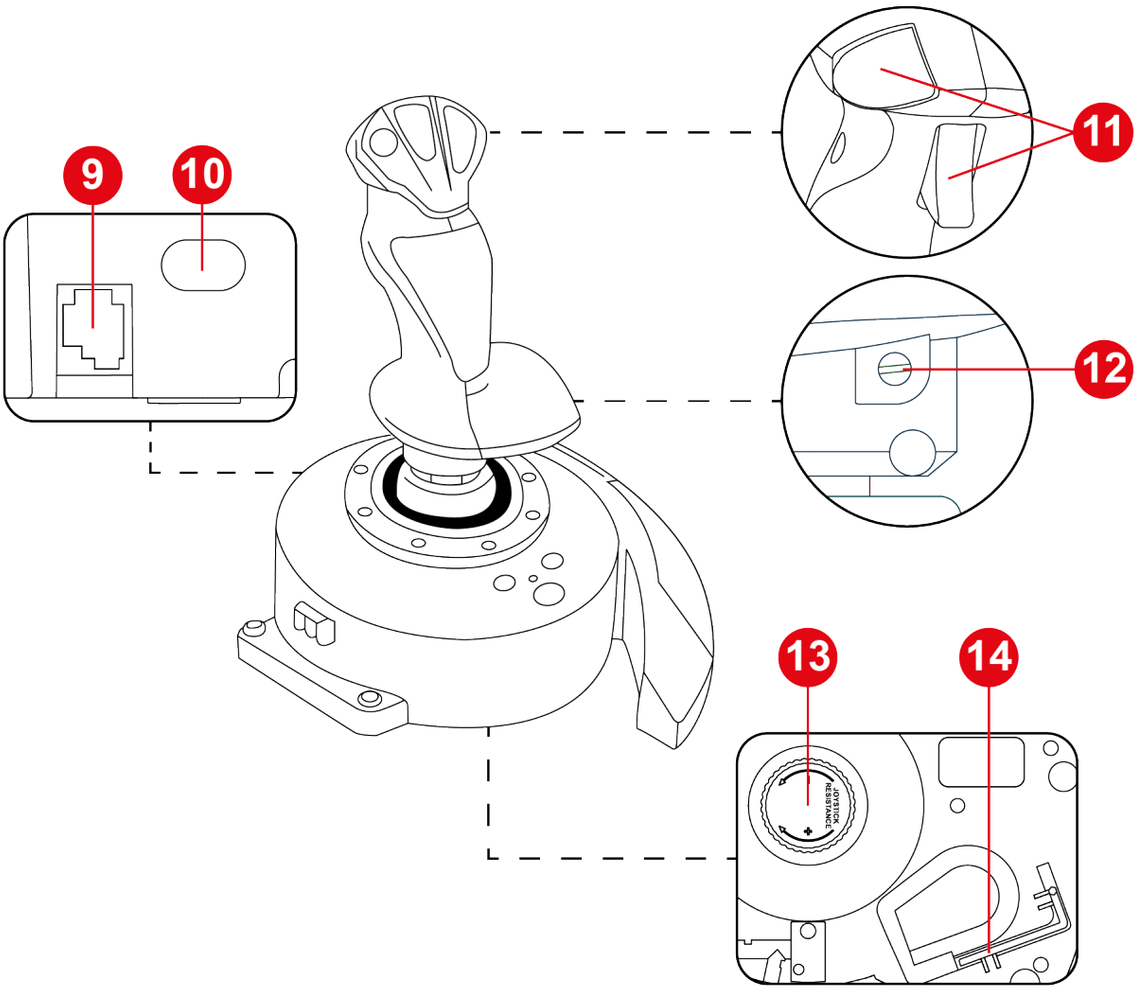

9. Port RJ12 pour palonnier Thrustmaster TFRP T.Flight Rudder Pedals (vendu séparément)
10. Port USB-C
11. Boutons d’action
12. Vis de verrouillage du palonnier sur le manche
13. Molette de réglage de la résistance du manche
14. Clé Allen

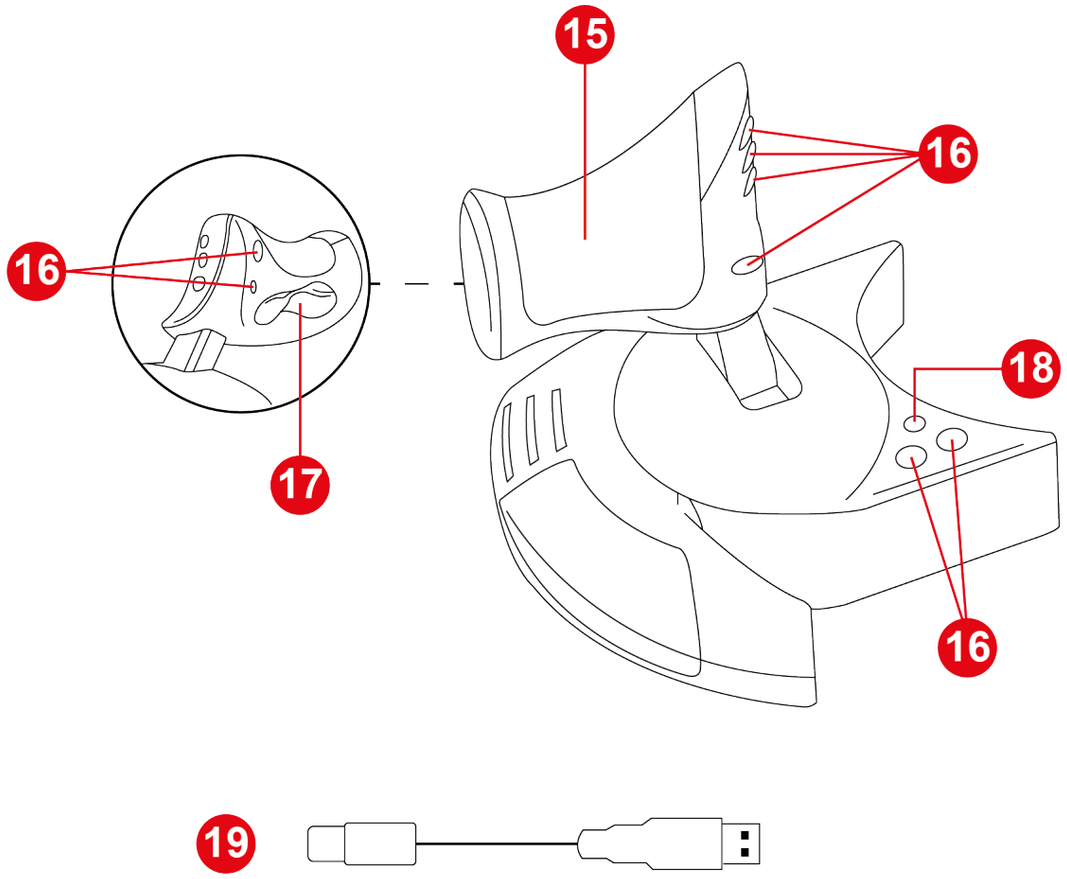

15. Manette des gaz

16. Boutons d’action

17. Palonnier par bouton bascule

18. Bouton MODE

19. Câble USB-C – USB-A

3. Informations liées à l’utilisation

Documentation

Avant d’utiliser ce produit, relisez attentivement cette documentation et conservez-la pour pouvoir la consulter ultérieurement.

Risque de pincement

Lorsque vous utilisez le joystick T.Flight Hotas NEO, ne placez pas vos doigts dans l’espace entre la base et l’axe du manche.

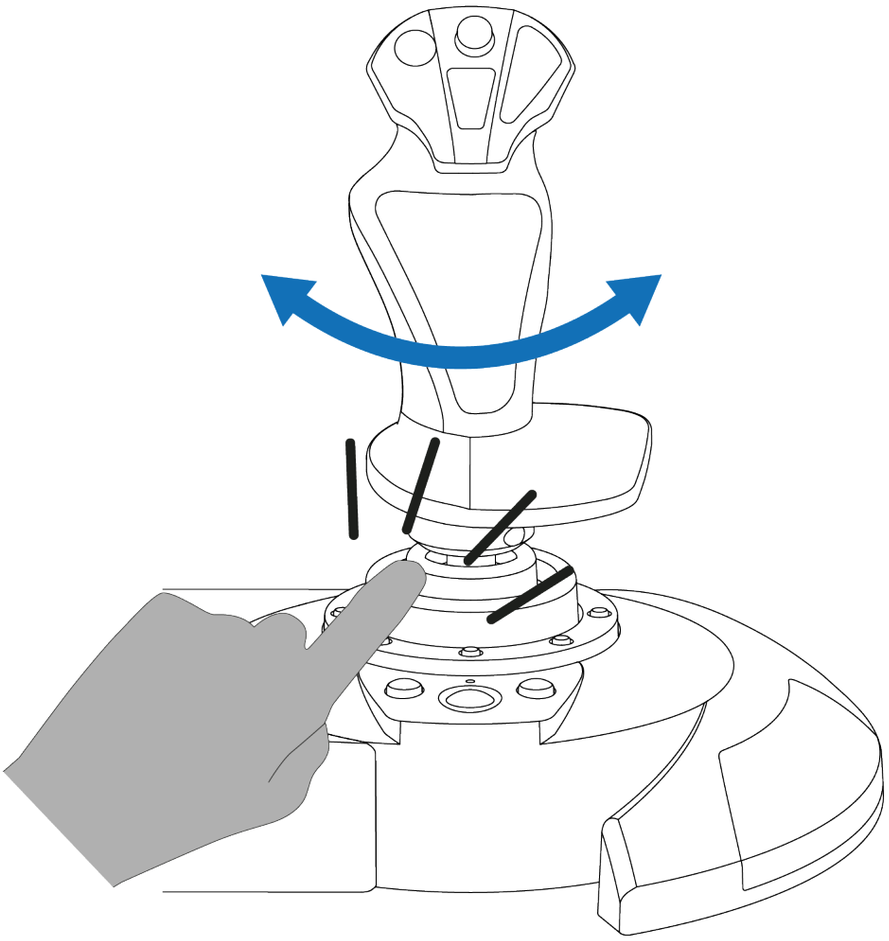

4. Installation

Sur consoles PlayStation®4

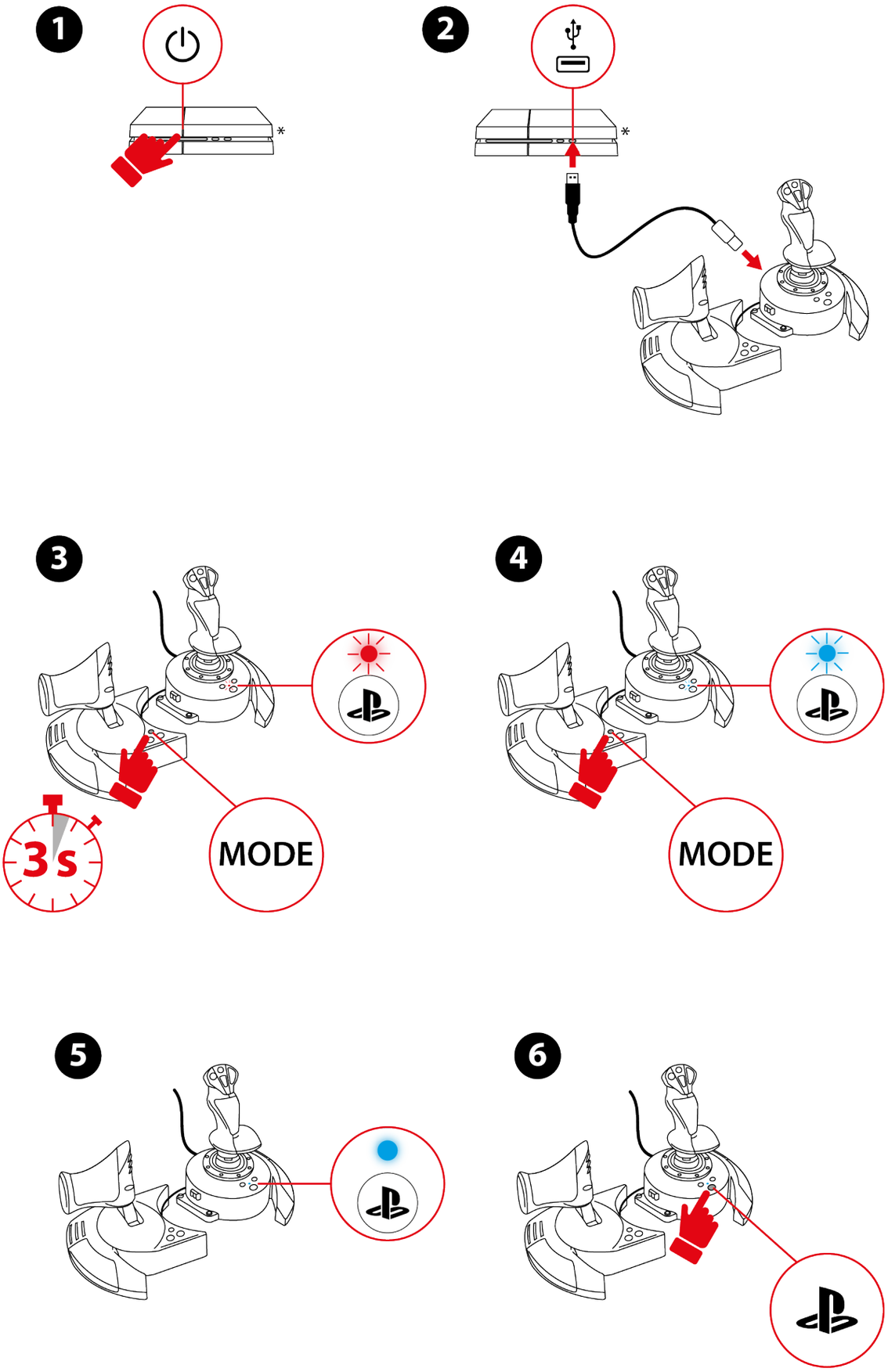

**non fourni*

1. Allumez votre console.
2. Branchez le câble USB-C – USB-A sur le port USB-C du joystick et sur un port USB-A de la console.
3. Appuyez sur le bouton MODE pendant trois secondes, jusqu'à ce que la LED située au-dessus du bouton clignote.
4. Appuyez sur le bouton MODE pour sélectionner le mode PlayStation®4 (LED bleue).
5. Une fois le mode de compatibilité sélectionné, attendez cinq secondes. Le mode est validé lorsque la LED située au-dessus du bouton arrête de clignoter.
6. Appuyez sur le bouton pour connecter le joystick à votre profil.
7. Lancez un jeu compatible supportant le mode Flight Stick.

Vous êtes maintenant prêt à jouer !

Sur consoles PlayStation®5

1

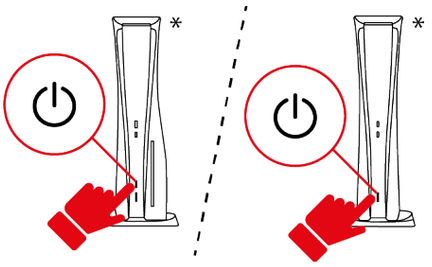

2

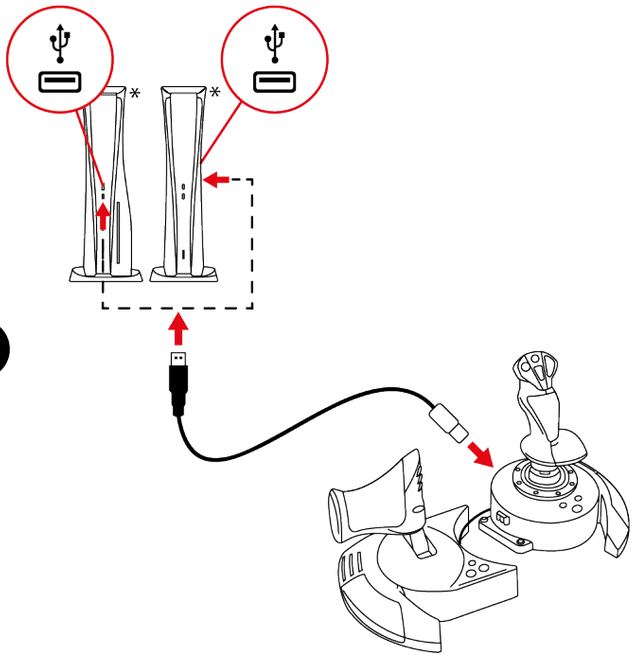

3

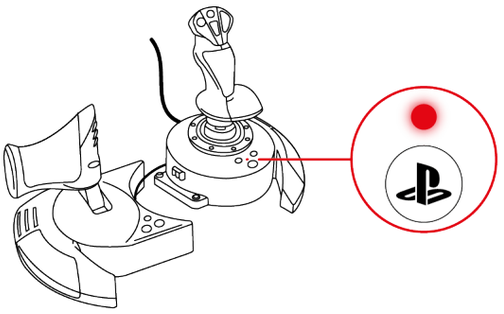

**non fourni*

1. Allumez votre console.
2. Branchez le câble USB-C – USB-A sur le port USB-C du joystick et sur un port USB-A de la console.
3. La LED située au-dessus du bouton doit être rouge.
4. Si la LED n’est pas rouge, modifiez le mode de compatibilité en suivant la procédure indiquée **ici**.
5. Appuyez sur le bouton pour connecter le joystick à votre profil.

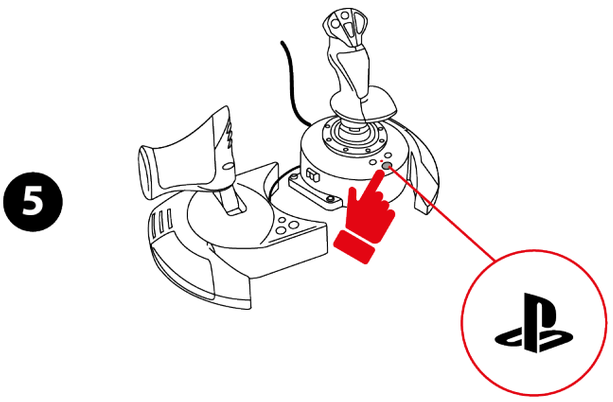

6. Lancez un jeu compatible supportant le mode Flight Stick.

Vous êtes maintenant prêt à jouer !

Jeux compatibles

- Sur consoles PlayStation®4 et consoles PlayStation®5, le joystick T.Flight Hotas NEO est uniquement compatible avec les jeux supportant le mode Flight Stick.
- La liste des jeux compatibles pour consoles PlayStation®4 et consoles PlayStation®5 est disponible ici :
  https://support.thrustmaster.com/product/t-flight-hotas-neo-p/
  Dans la section Paramètres de jeux, sélectionnez PlayStation® Games list. Cette liste est régulièrement mise à jour.

Sur PC*

1

2

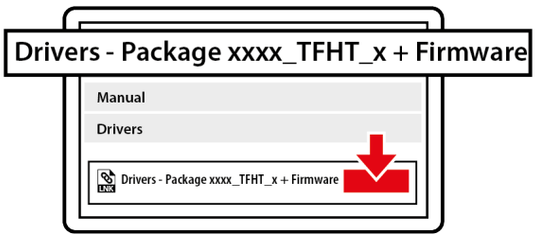

3

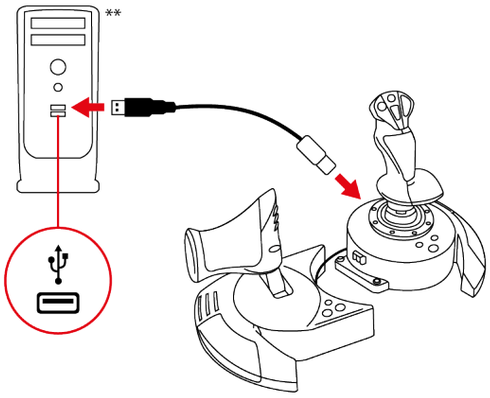

4

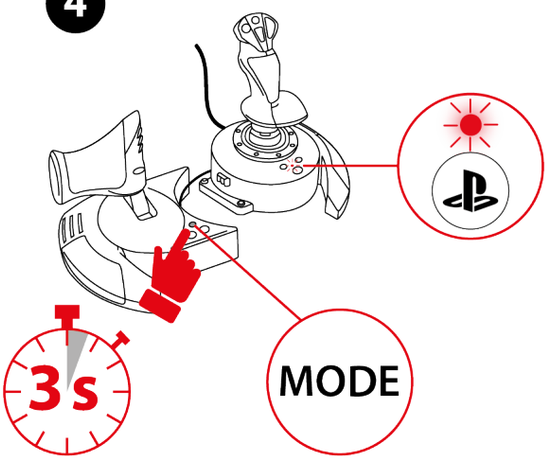

5

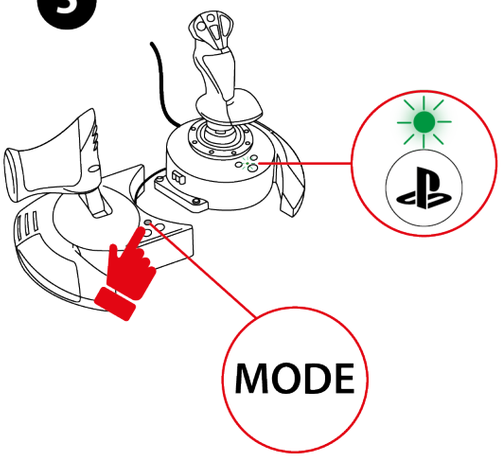

6

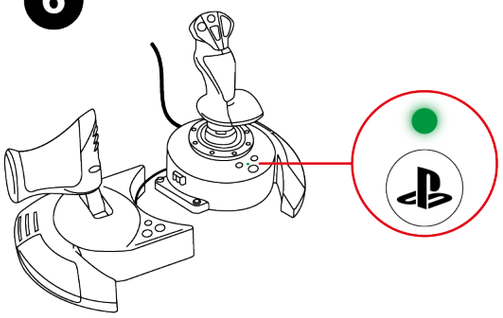

**Compatibilité PC (Windows® 10/11) non testée ni endossée par Sony Interactive Entertainment.*

***non fourni*

5. Allez sur : **https://support.thrustmaster.com/product/t-flight-hotas-neo-p/**.
6. Téléchargez et installez le pilote PC et son interface personnalisée du panneau de configuration Windows.
7. Une fois le pilote PC installé, branchez le câble USB-C – USB-A sur le port USB-C du joystick et sur un port USB-A du PC.
8. Appuyez sur le bouton MODE pendant trois secondes, jusqu'à ce que la LED située au-dessus du bouton clignote.
9. Appuyez sur le bouton MODE pour sélectionner le mode PC (LED verte).
10. Une fois le mode de compatibilité sélectionné, attendez cinq secondes. Le mode est validé lorsque la LED située au-dessus du bouton arrête de clignoter.

Vous êtes maintenant prêt à jouer !

Panneau de configuration

Pour accéder au panneau de configuration, sélectionnez **Démarrer**, saisissez **Control Panel** ou **Panneau de configuration** dans la barre de recherche puis cliquez sur **Control Panel** ou **Panneau de configuration** (sous Windows® 10/11).

La boîte de dialogue **Contrôleurs de jeu** s'affiche. L'accessoire apparaît à l'écran sous le nom **T.Flight Hotas NEO** et l'état **OK.**

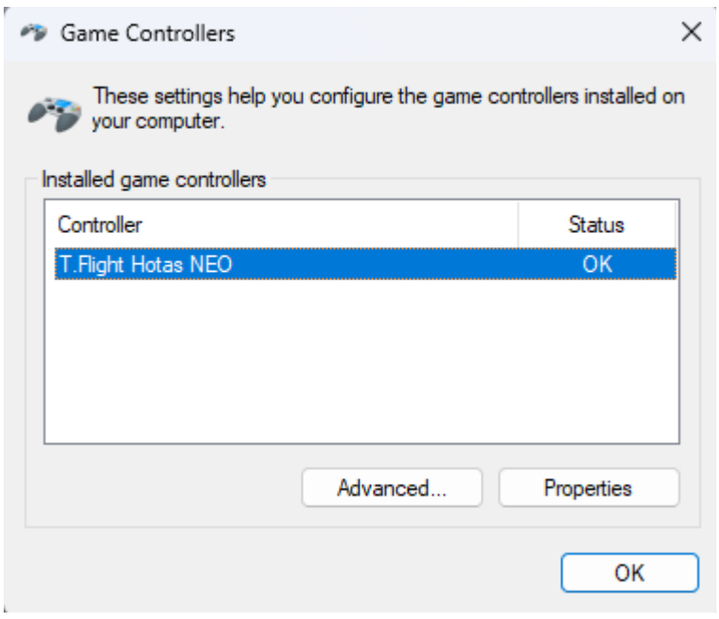

Dans la boîte de dialogue **Contrôleurs de jeu**, cliquez sur **Propriétés** pour tester et visualiser l'ensemble des fonctions.

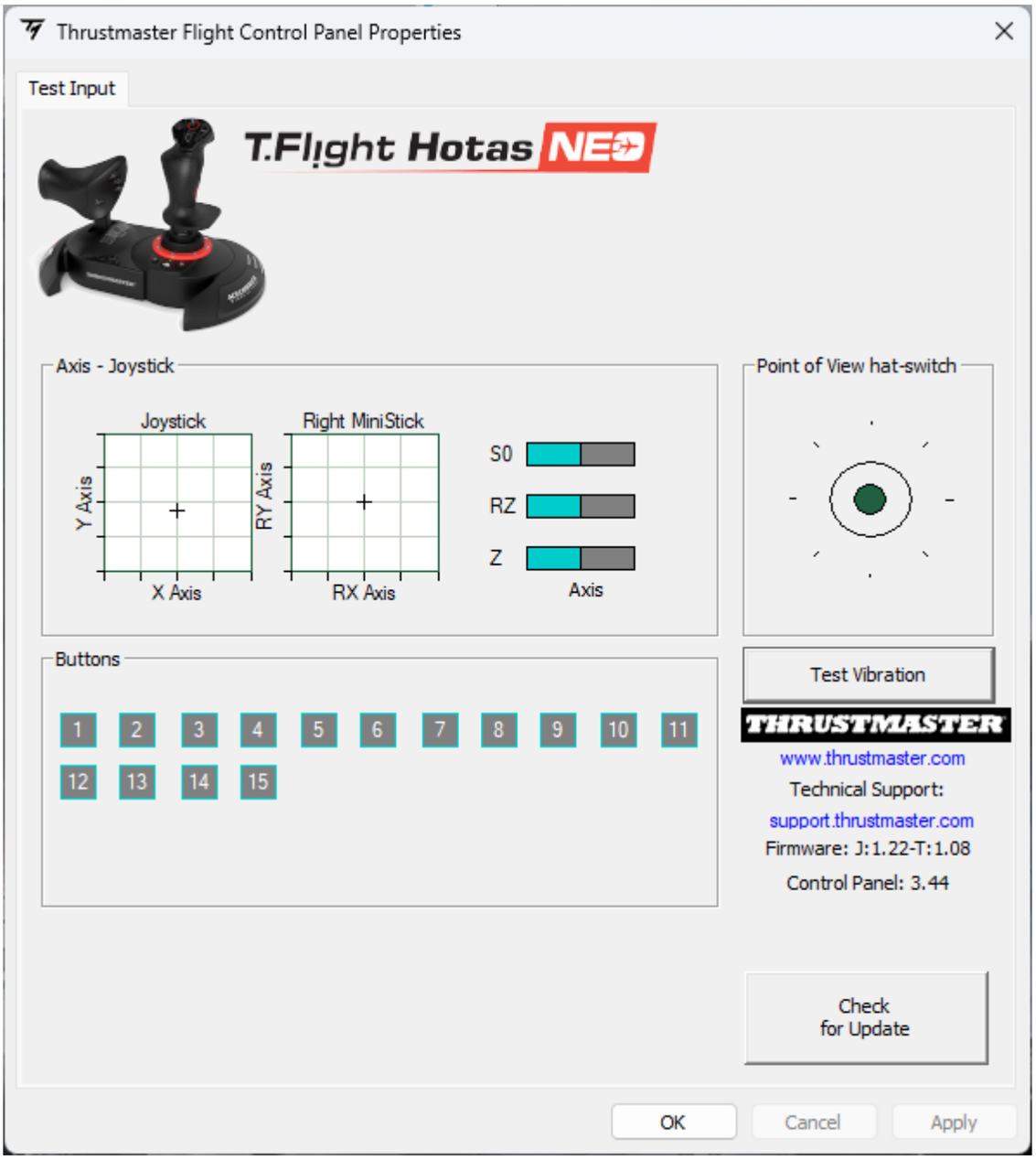

5. Mapping pour consoles PlayStation®5

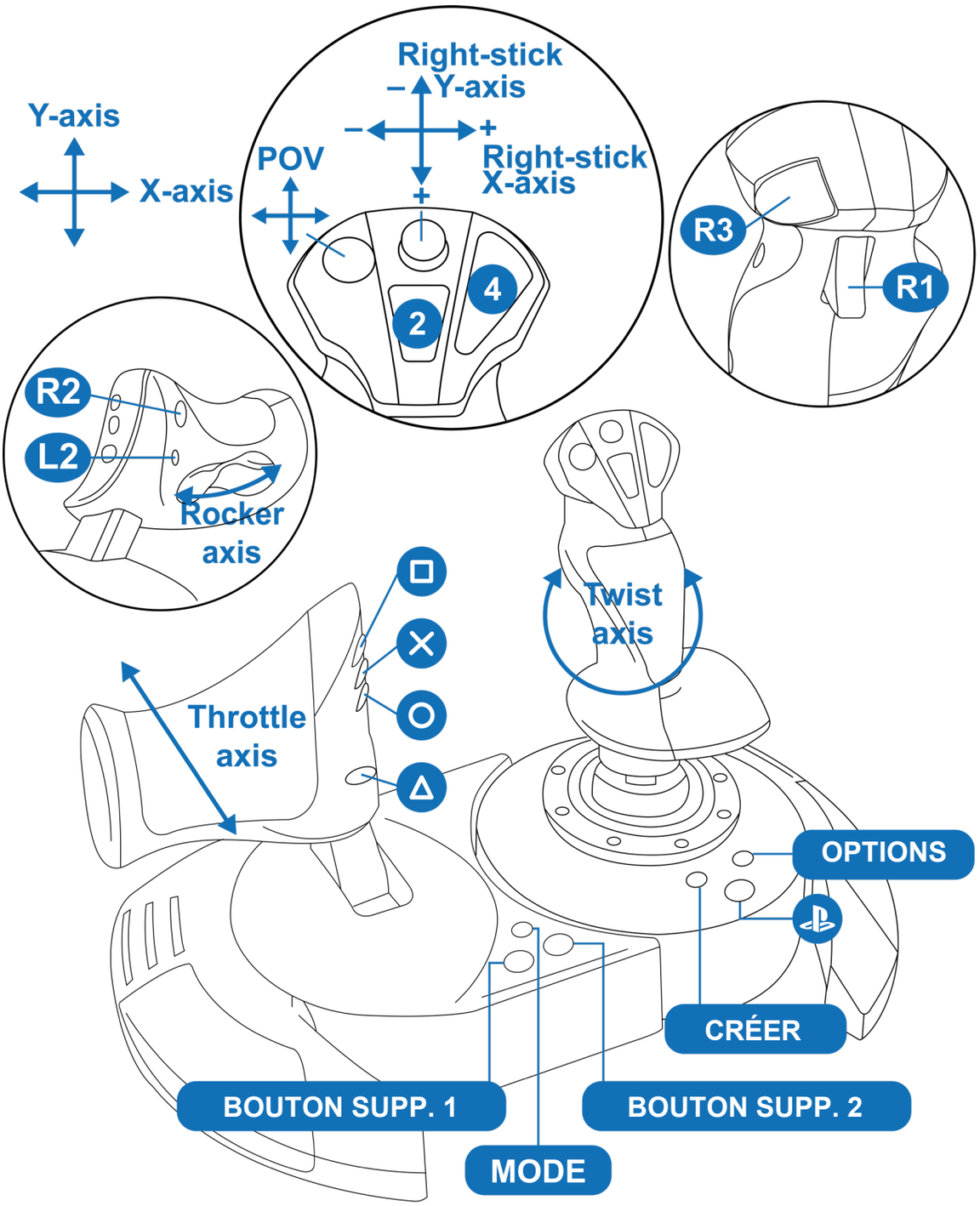

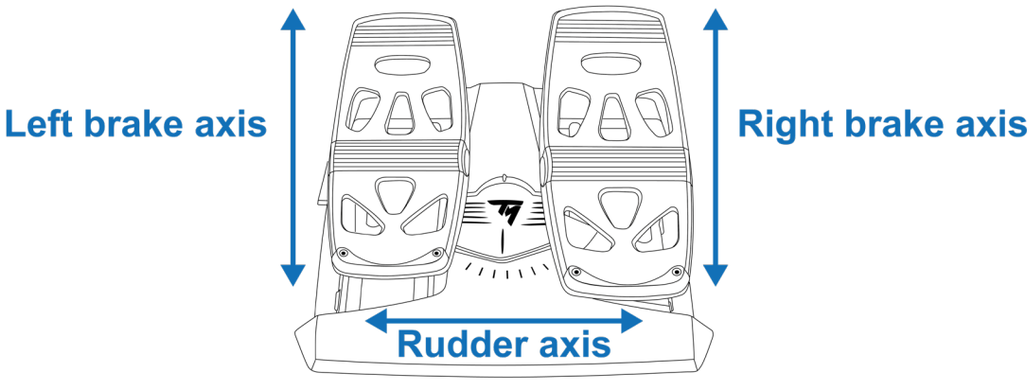

6. Mapping pour consoles PlayStation®4

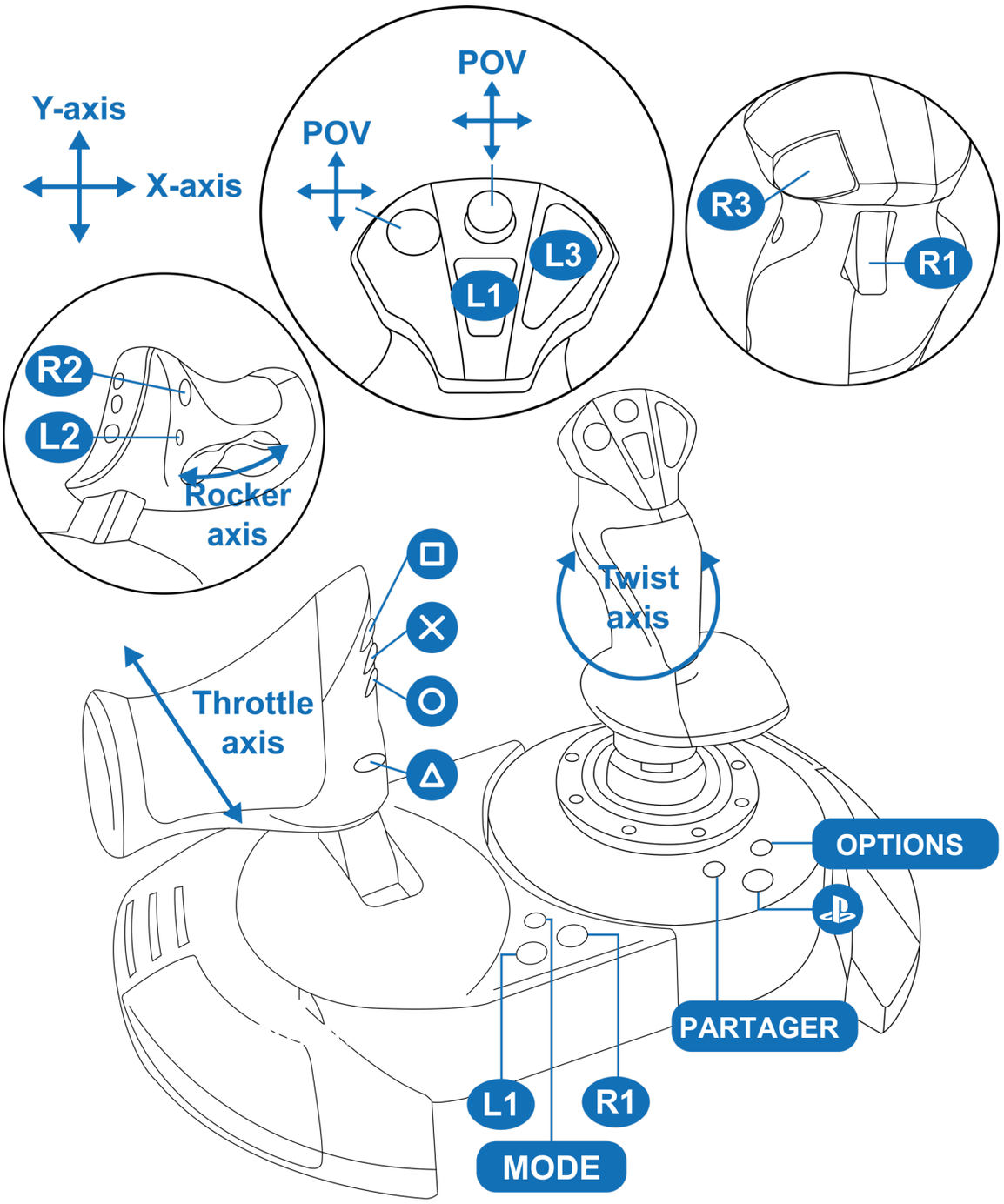

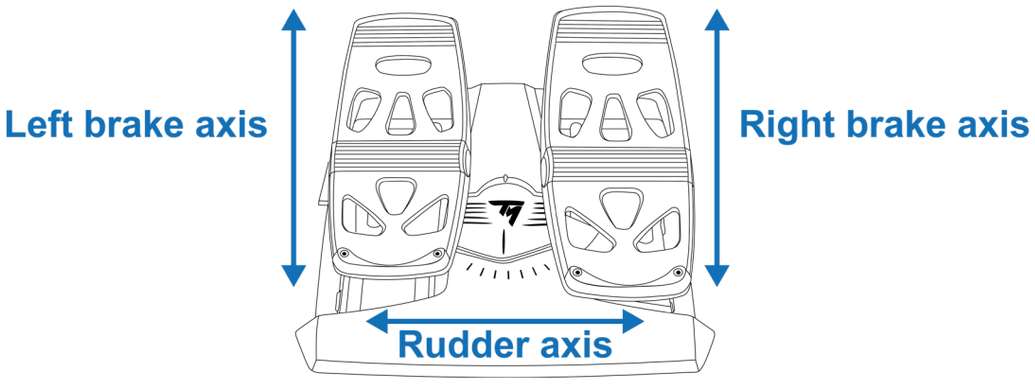

7. Mapping pour PC

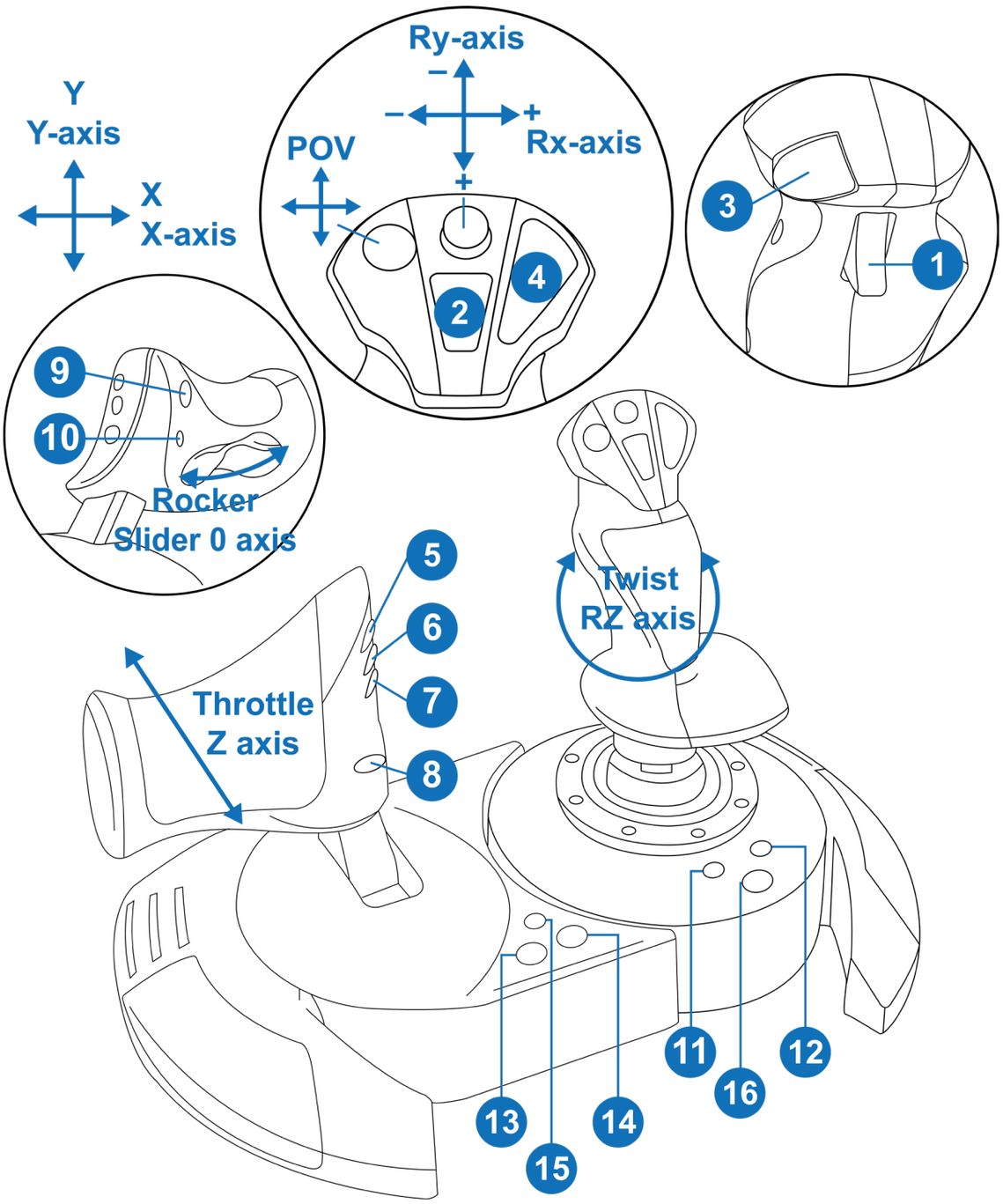

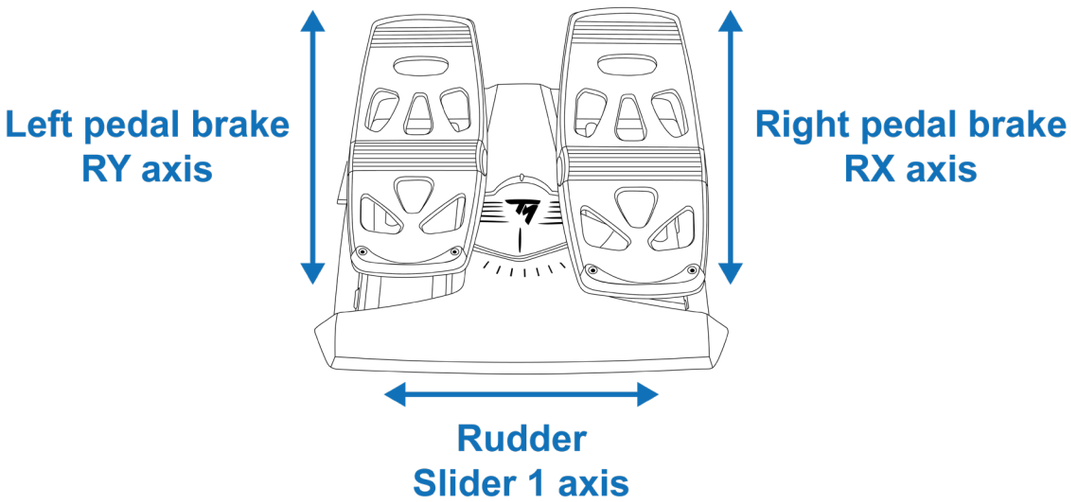

8. Mode de compatibilité

Le joystick possède trois modes de compatibilité :

- Sur consoles PlayStation®5, sélectionnez le mode PlayStation®5 (LED rouge).
- Sur consoles PlayStation®4, sélectionnez le mode PlayStation®4 (LED bleue).
- Sur PC, sélectionnez le mode PC (LED verte).

Couleur de la LED	Mode
	PlayStation®5 (mode par défaut)
	PlayStation®4
	PC

Pour modifier le mode de compatibilité :

1. Appuyez sur le bouton MODE pendant trois secondes, jusqu'à ce que la LED située au-dessus du bouton clignote.

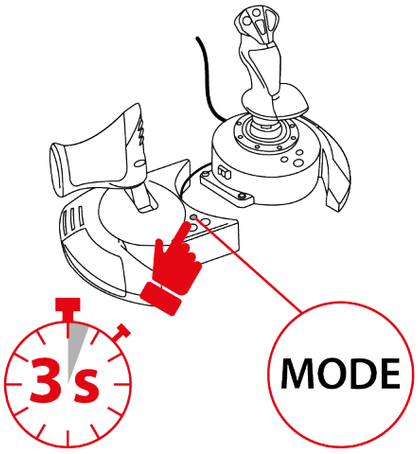

2. Appuyez sur le bouton MODE pour sélectionner le mode de compatibilité souhaité.

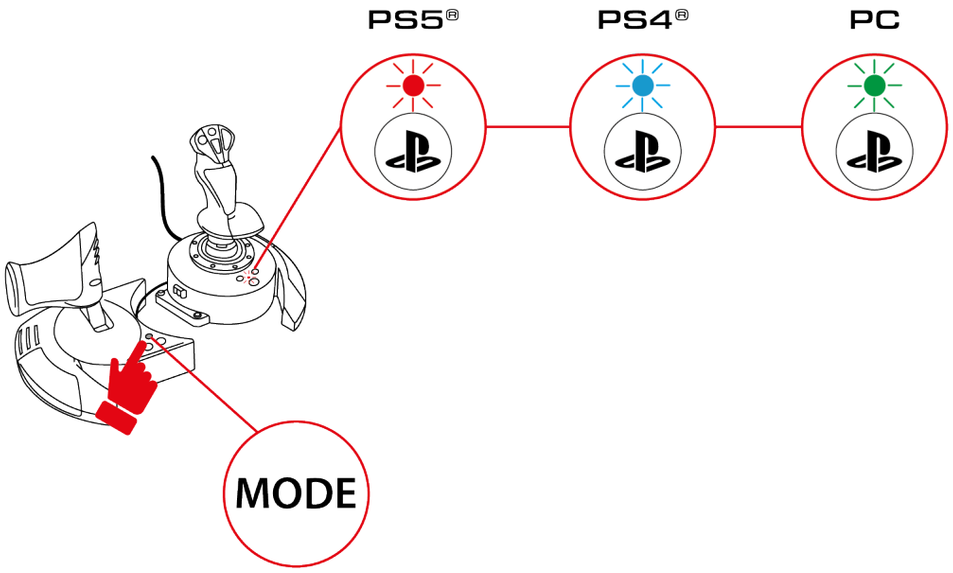

3. Une fois le mode de compatibilité sélectionné, attendez cinq secondes. Le mode est validé lorsque la LED située au-dessus du bouton arrête de clignoter.

4. Sur consoles PlayStation®4 et consoles PlayStation®5, appuyez sur le bouton pour connecter le joystick à votre profil.

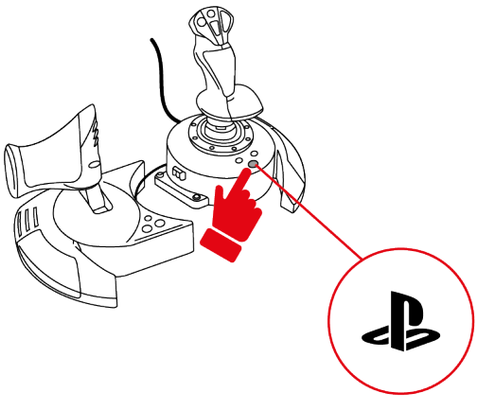

9. Fonctionnalités

Manette des gaz

Le joystick T.Flight Hotas NEO dispose d'une manette des gaz qui permet de contrôler facilement la poussée de votre moteur.

La manette des gaz est amovible et peut être positionnée de deux manières différentes :

- détachée et séparée du manche pour récréer les véritables conditions de pilotage ;
- fixée au manche pour un gain de stabilité et de place.

Par défaut, la manette des gaz est détachée du manche.

Détachée	Attachée
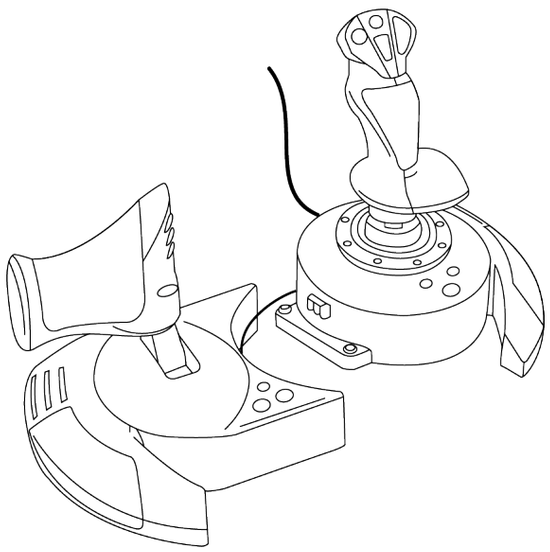	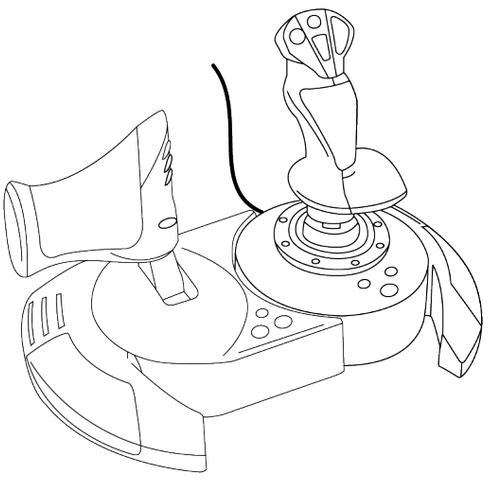

Pour fixer la manette des gaz au manche :

1. Insérez le crochet situé sur la gauche du manche dans la fente située à droite de la manette des gaz.

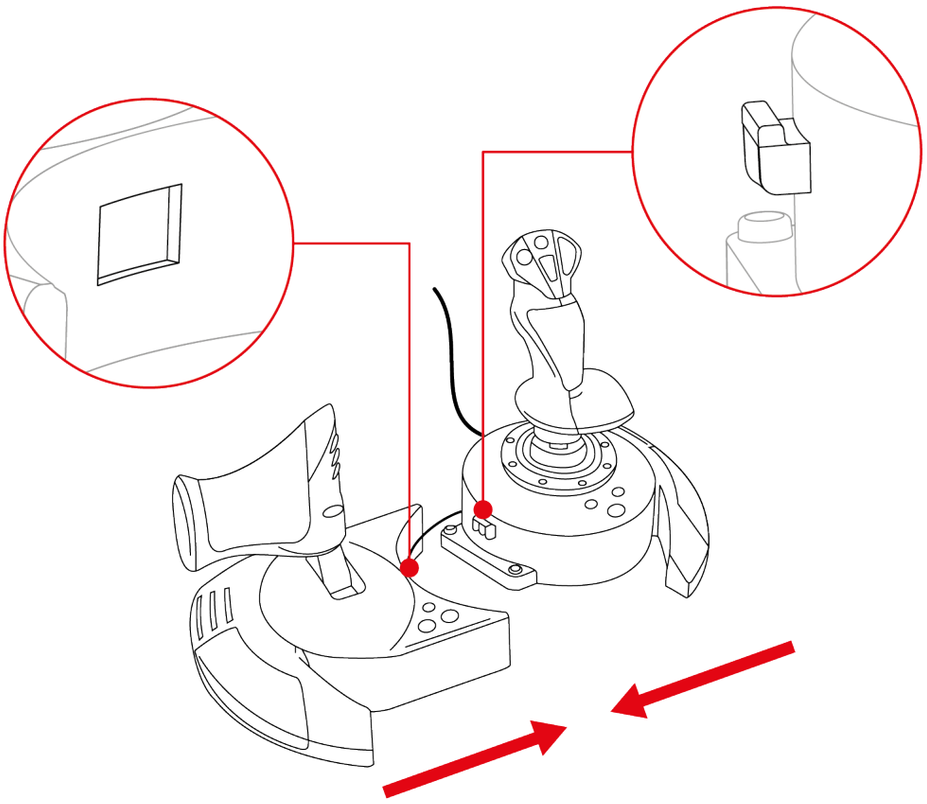

2. Retournez le joystick et récupérez la clé Allen fixée sous la base du manche.

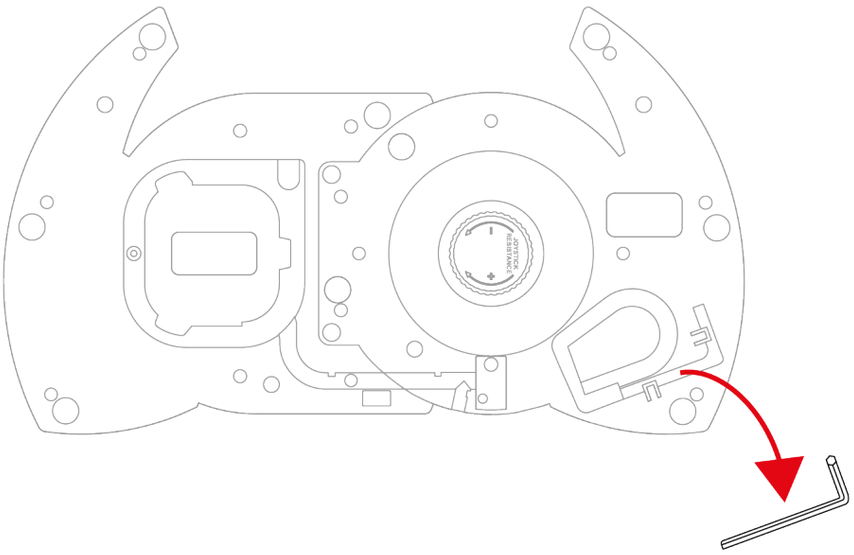

3. A l’aide de la clé Allen, vissez les deux vis Allen sous la base, à l’extrémité gauche de la base du manche.

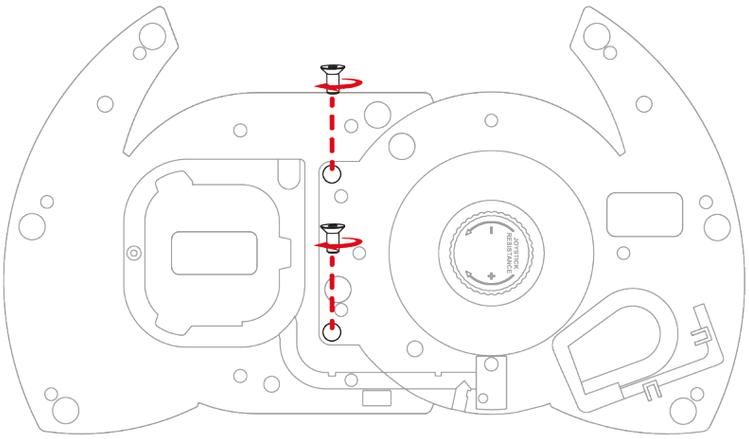

4. Enroulez le câble reliant le manche à la manette des gaz dans le passe-câble prévu à cet effet.

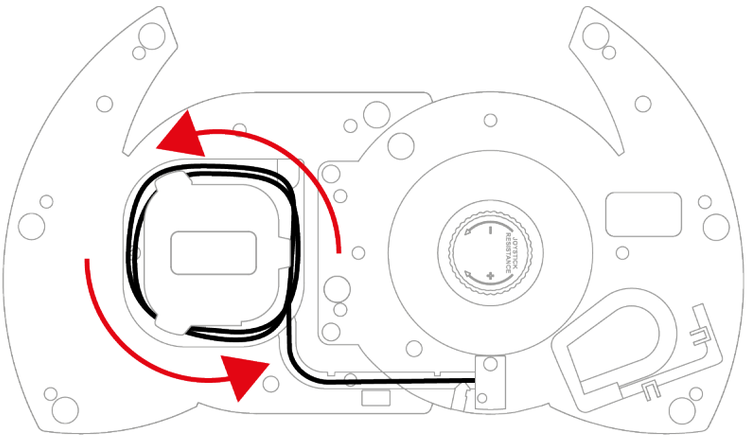

5. Placez la clé Allen dans son emplacement pour ne pas l’égarer.

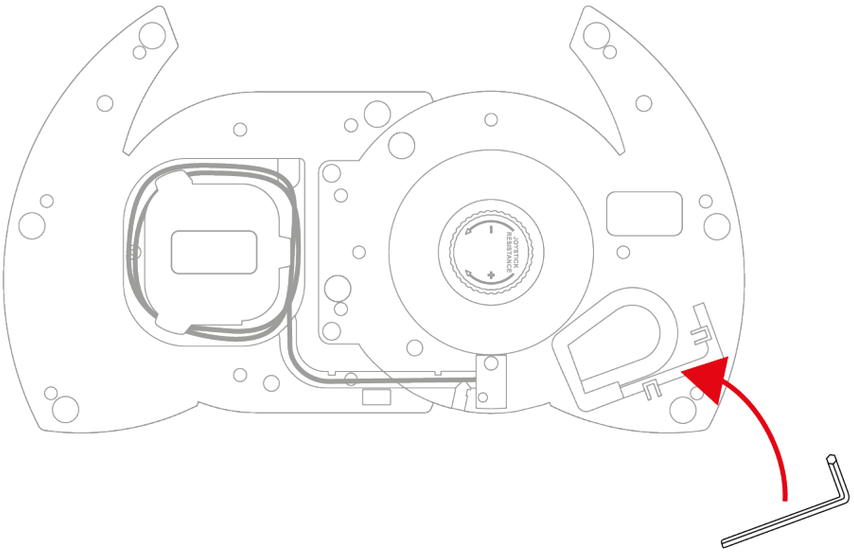

Fonction palonnier

Le joystick T.Flight Hotas NEO dispose d’une fonction palonnier accessible par rotation du manche vers la gauche ou la droite ou via le bouton bascule de la manette des gaz.

Dans un avion, le pilote actionne le palonnier pour braquer la gouverne de direction et faire pivoter l’avion autour de son axe vertical, entraînant ainsi un virage vers la gauche ou la droite.

Cette fonction peut être désactivée sur le manche en verrouillant la rotation de l’axe Z (lacet).

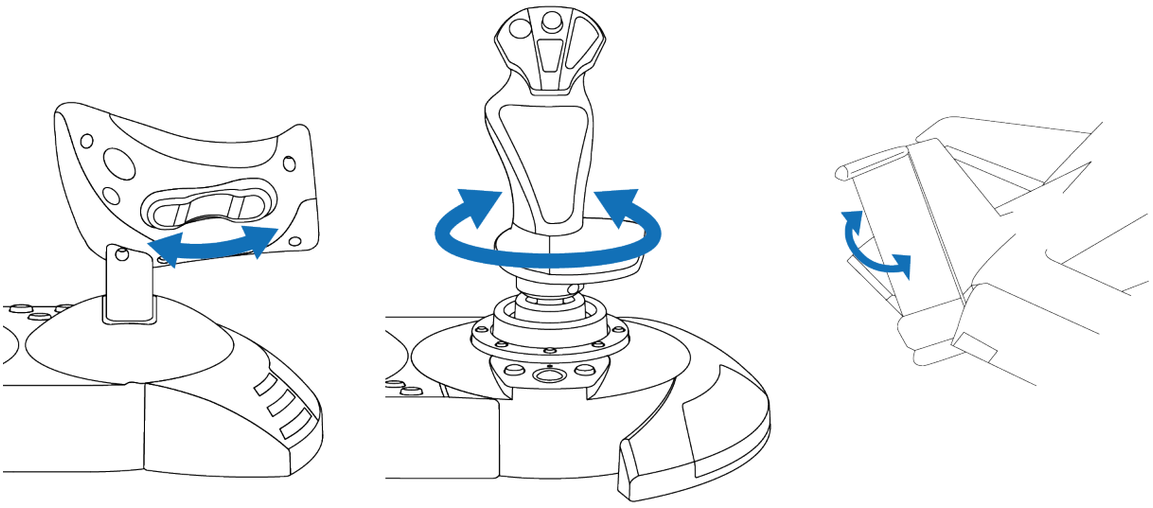

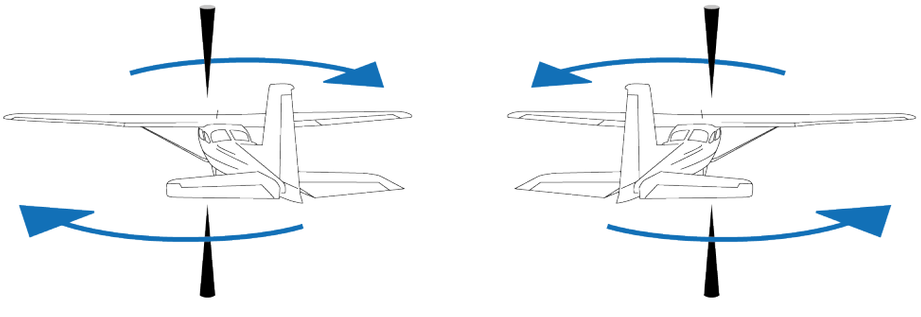

Pour verrouiller la fonction palonnier du manche :

– À l’aide d’un tournevis à tête plate (non fourni), serrez la vis de verrouillage située sous le repose-poignet.

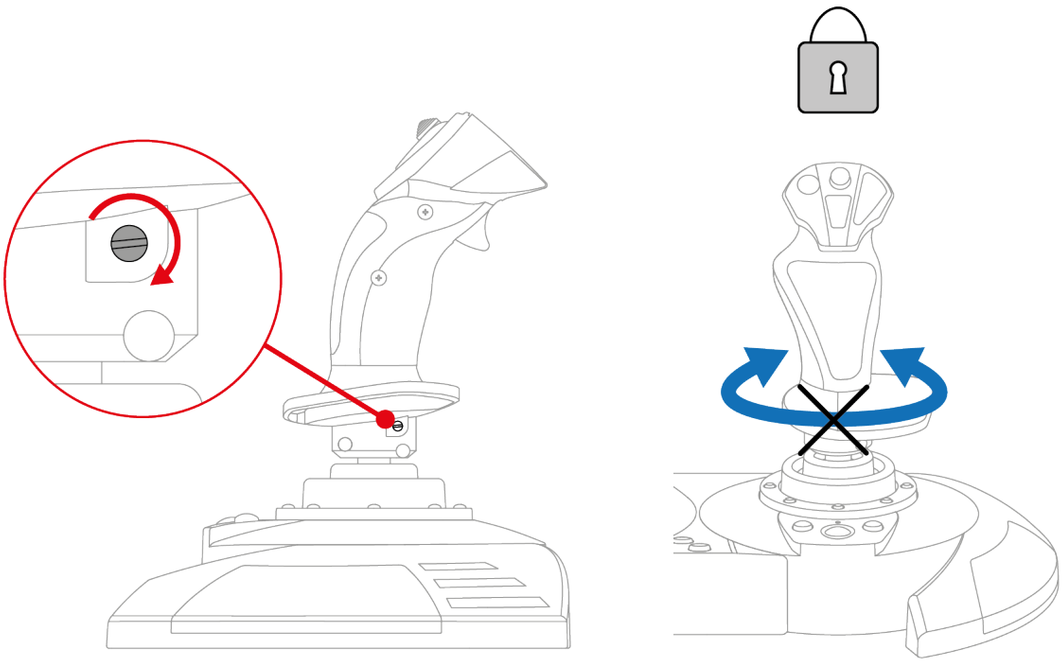

Pour déverrouiller la fonction palonnier du manche :

– À l’aide d’un tournevis à tête plate (non fourni), desserrez la vis de verrouillage située sous le repose-poignet.

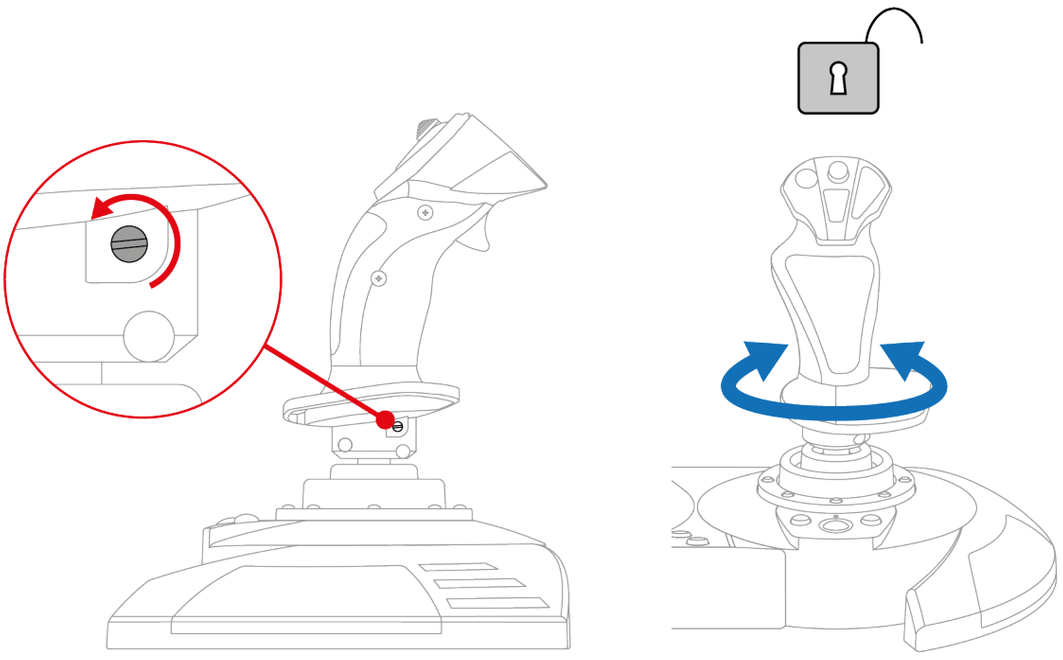

Croix multidirectionnelle point de vue

Le joystick T.Flight Hotas NEO est doté d’une croix multidirectionnelle point de vue qui permet de surveiller ce qui se passe autour de votre appareil (dans les jeux le permettant).

Depuis le menu de configuration de votre jeu, programmez les différentes vues (vue arrière, vue sur la gauche, vue sur la droite, vues externes) sur les directions de la croix multidirectionnelle point de vue.

Vous pouvez réserver la croix multidirectionnelle point de vue à d’autres utilisations (tir, etc.).

Résistance du manche

La résistance du manche peut être ajustée afin de s’adapter parfaitement à tous les joueurs.

Pour modifier la résistance du manche, utilisez la molette de réglage située sous la base du manche :

- Tournez la molette vers la gauche pour bénéficier d’un manche ultra-sensible lorsque vous le manipulez.
- Tournez la molette vers la droite pour bénéficier d’un manche assez résistant lorsque vous le manipulez.

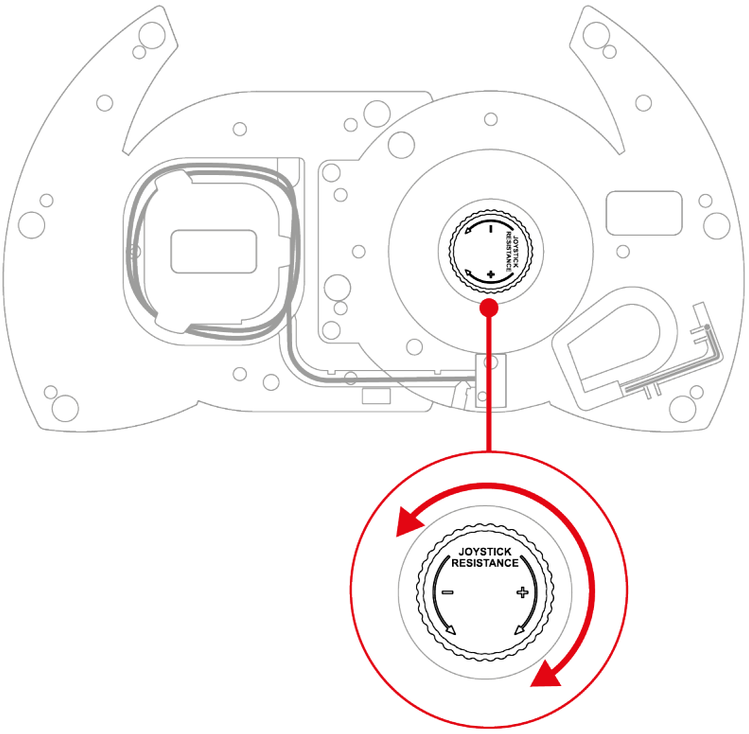

10. Compatibilité

Le joystick T.Flight Hotas NEO est compatible avec le palonnier TFRP T.Flight Rudder Pedals*.

Le palonnier TFRP T.Flight Rudder Pedals* se branche directement sur le port RJ12 du joystick T.Flight Hotas NEO et est compatible avec tous les jeux acceptant les palonniers.

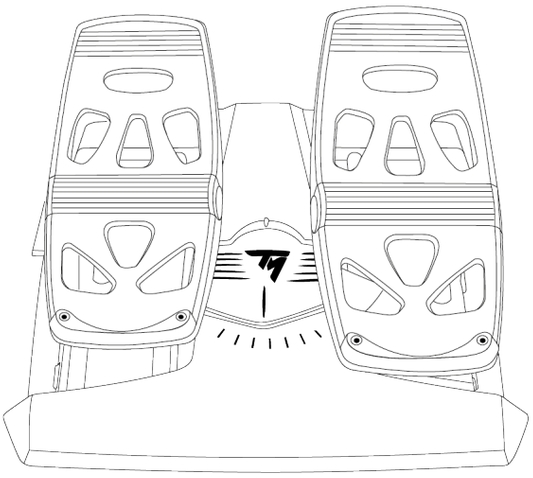

**vendu séparément*

11. FAQ et support technique

Vous avez des questions ou vous rencontrez des problèmes techniques concernant le joystick T.Flight Hotas NEO ? Consultez le site du support technique Thrustmaster :

https://support.thrustmaster.com/product/t-flight-hotas-neo-p/.

1. Mon joystick ne fonctionne pas correctement ou semble mal calibré

- Éteignez votre console ou votre PC, déconnectez votre joystick puis reconnectez-le, redémarrez votre console PlayStation®4, votre console PlayStation®5 ou votre PC et relancez votre jeu.
- Lorsque vous branchez votre joystick, laissez le manche, le palonnier et la manette des gaz centrés et évitez de les déplacer pour éviter tout problème de calibration.
- Sur consoles PlayStation®4 et consoles PlayStation®5, appuyez sur le bouton du joystick, puis connectez-vous à votre compte PlayStation™Network pour que votre joystick soit fonctionnel.
- Vérifiez que vous avez sélectionné le mode de compatibilité adapté à votre plateforme (consoles PlayStation®4, consoles PlayStation®5 ou PC).

2. Je n’arrive pas à configurer mon joystick

- Accédez au menu de votre jeu et sélectionnez **Options > Contrôleur > Manettes** ou **Joystick**. Puis, choisissez la configuration la plus appropriée ou reconfigurez complètement les options du joystick.
- Reportez-vous au manuel de l’utilisateur ou à l’aide en ligne de votre jeu pour plus d’informations.

3. Mon joystick est trop ou pas assez sensible

- Le joystick T.Flight Hotas NEO s’auto-calibre de manière autonome après quelques mouvements effectués sur les différents axes.
- Accédez au menu de votre jeu et sélectionnez **Options > Contrôleur > Manettes** ou **Joystick**. Puis, ajustez la sensibilité et les zones mortes de votre joystick si l’option est disponible.
- Ajustez la résistance du manche à l’aide de la molette située sous la base de votre manche.

4. Mon joystick ne fonctionne pas

Pour que le joystick T.Flight Hotas NEO fonctionne correctement avec les jeux vidéo, il est impératif de mettre à jour le firmware.

Pour effectuer la mise à jour, allez sur **https://support.thrustmaster.com/product/t-flight-hotas-neo-p/**.

Sélectionnez **Pilotes** et suivez les instructions et la procédure de téléchargement et d'installation.

5. La fonction palonnier est trop sensible

Bloquez la rotation du manche grâce à la vis de verrouillage sous le repose-poignet et utilisez le bouton bascule pour la fonction palonnier.

THRUSTMASTER®

T.Flight Hotas NEO

Für PlayStation®5-Konsolen, PlayStation®4-Konsolen und PC*

Benutzerhandbuch

Lesen Sie die Anweisungen in diesem Benutzerhandbuch **sorgfältig durch**, **bevor** Sie das Produkt installieren, **bevor** Sie es benutzen und **bevor** Sie es warten. Beachten Sie unbedingt die Sicherheitsanweisungen. Die Nichtbeachtung dieser Anweisungen kann zu Unfällen und/oder Schäden führen. Bewahren Sie dieses Benutzerhandbuch auf, damit Sie auch in Zukunft darin nachschlagen können.

**PC-Kompatibilität (Windows® 10/11) nicht von Sony Interactive Entertainment getestet oder unterstützt.*

INHALTSVERZEICHNIS

1. VERPACKUNGSINHALT 6

2. TECHNISCHE MERKMALE 7

3. INFORMATIONEN ZUR VERWENDUNG DER BASIS 10

4. INSTALLATION 12

Auf PlayStation®4-Konsolen.....12

Auf PlayStation®5-Konsolen.....14

Auf PC 17*

5. MAPPING FÜR PLAYSTATION®5-KONSOLEN 21

6. MAPPING FÜR PLAYSTATION®4-KONSOLEN 22

7. MAPPING FÜR PC 23

8. KOMPATIBILITÄTSMODUS.....24

9. FUNKTIONEN.....27

Schubhebel.....27

Ruderfunktion.....30

Multidirektionaler Point-of-View-

Schalter 32

Widerstand des Joystickgriffs 33

10. KOMPATIBILITÄT 34

11. FAQ UND TECHNISCHER SUPPORT.....35

T.Flight Hotas NEO

Übernehmen Sie mit dem T.Flight Hotas NEO-Joystick die Kontrolle über den Luftraum. Damit erleben Sie bei Ihren Flugabenteuern unglaublich realistische Eindrücke.

Dieses Handbuch wird Ihnen helfen, Ihren T.Flight Hotas NEO unter den bestmöglichen Bedingungen zu installieren und zu benutzen. Bevor Sie starten, sollten Sie die Anweisungen und Warnhinweise sorgfältig lesen: Sie werden Ihnen helfen, Ihr Produkt optimal zu nutzen.

Aktualisierung der Firmware

Damit der T.Flight Hotas NEO mit Videospielen richtig funktioniert, muss die Firmware unbedingt aktualisiert werden.

Um die Aktualisierung vorzunehmen, besuchen Sie **https://support.thrustmaster.com/product/t-flight-hotas-NEO-p/**

Wählen Sie **Treiber** und folgen Sie den Anweisungen, einschließlich des Download- und Installationsverfahrens.

1. Verpackungsinhalt

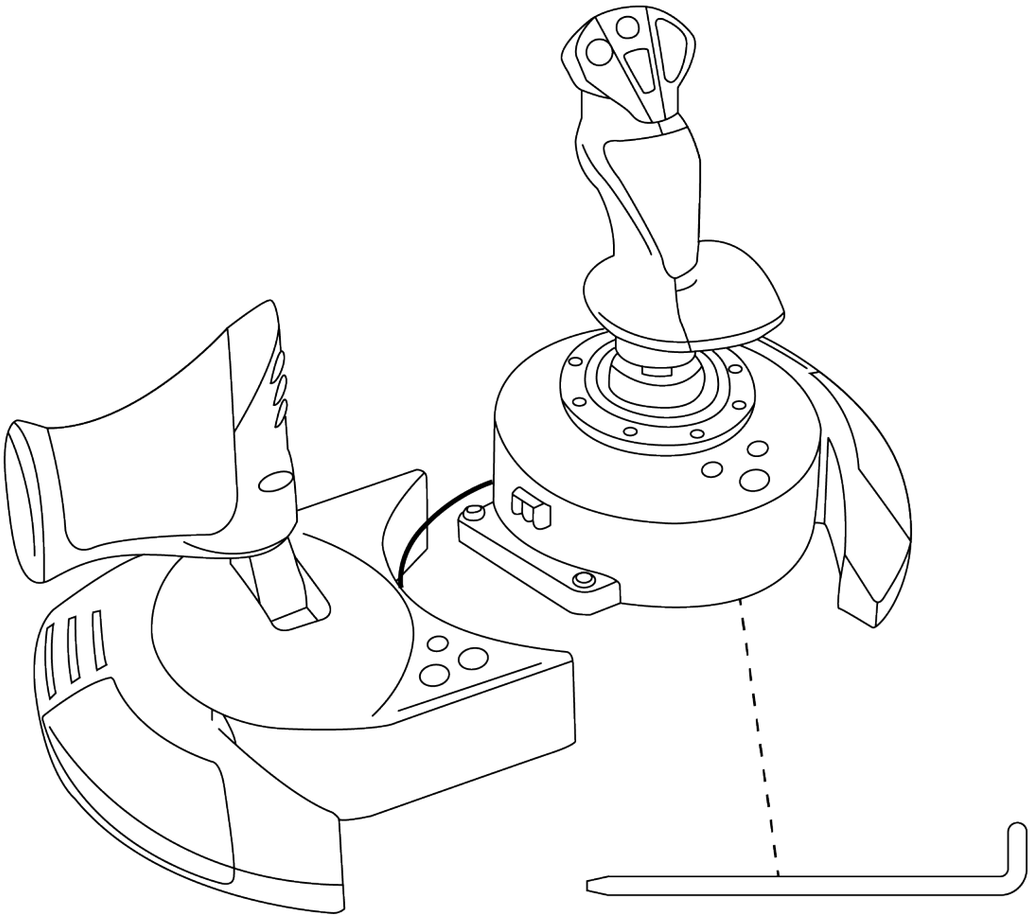

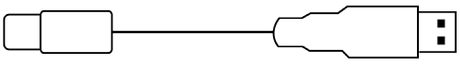

2. Technische Merkmale

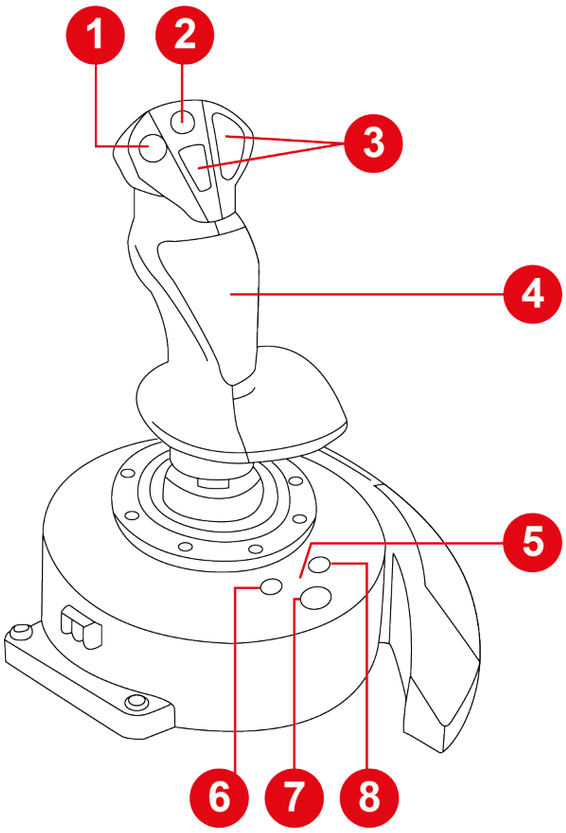

1. Multidirektionaler Point-of-View-Schalter
2. Ministick
3. Aktionstasten
4. Ruderfunktion durch Drehen des Joystickgriffs (arretierbar)
5. LED für den Kompatibilitätsmodus (blau, rot oder grün)
6. SHARE-Taste auf PS4®-Konsolen / CREATE-Taste auf PS5®-Konsolen
7. PS-Taste
8. OPTIONEN-Taste auf PS4®- und PS5®-Konsolen

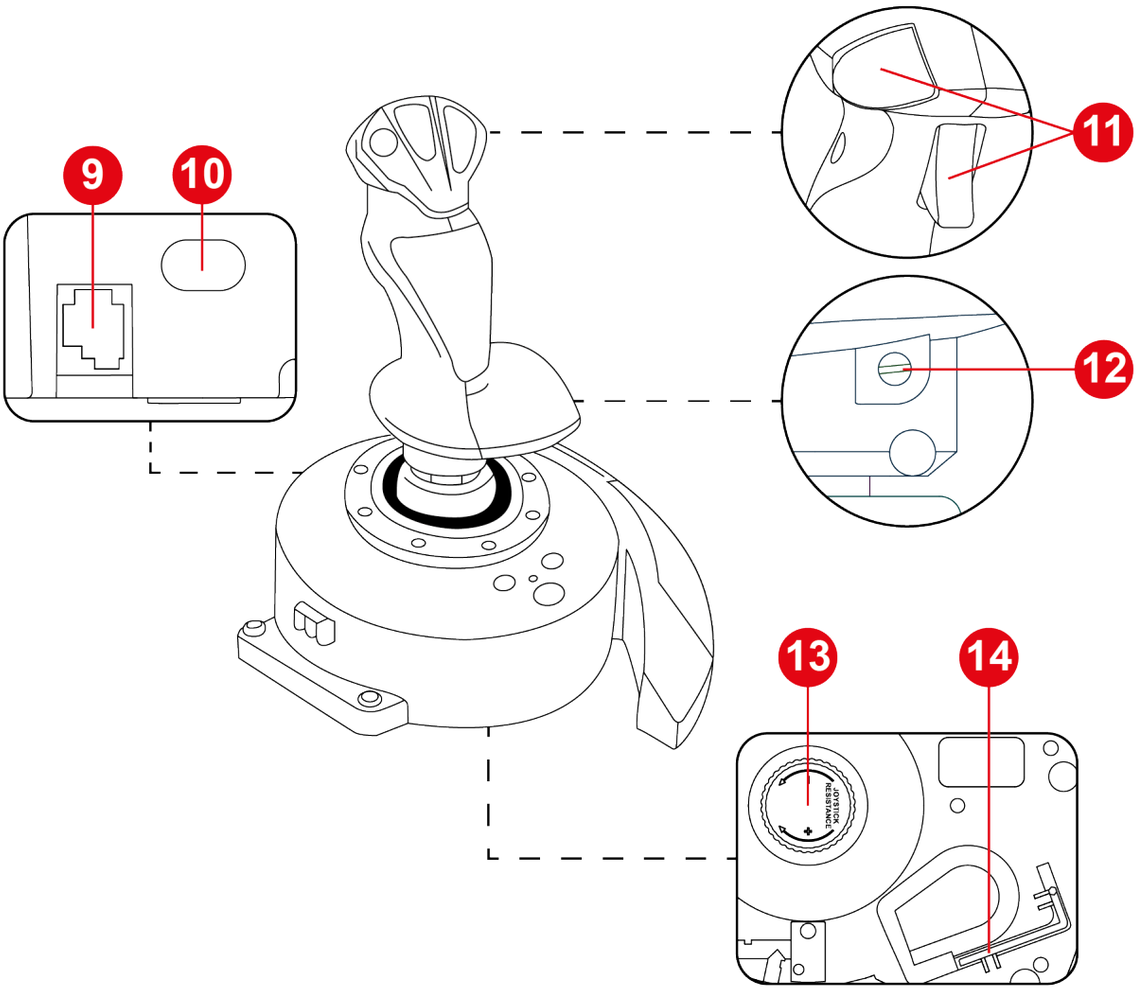

9. RJ12-Anschluss für das Ruderpedalsystem Thrustmaster TFRP T.Flight Rudder Pedals (separat erhältlich)
10. USB-C-Anschluss
11. Aktionstasten
12. Ruder-Arretierungsschraube am Joystickgriff
13. Einstellknopf für den Widerstand des Joystickgriffs
14. Inbusschlüssel

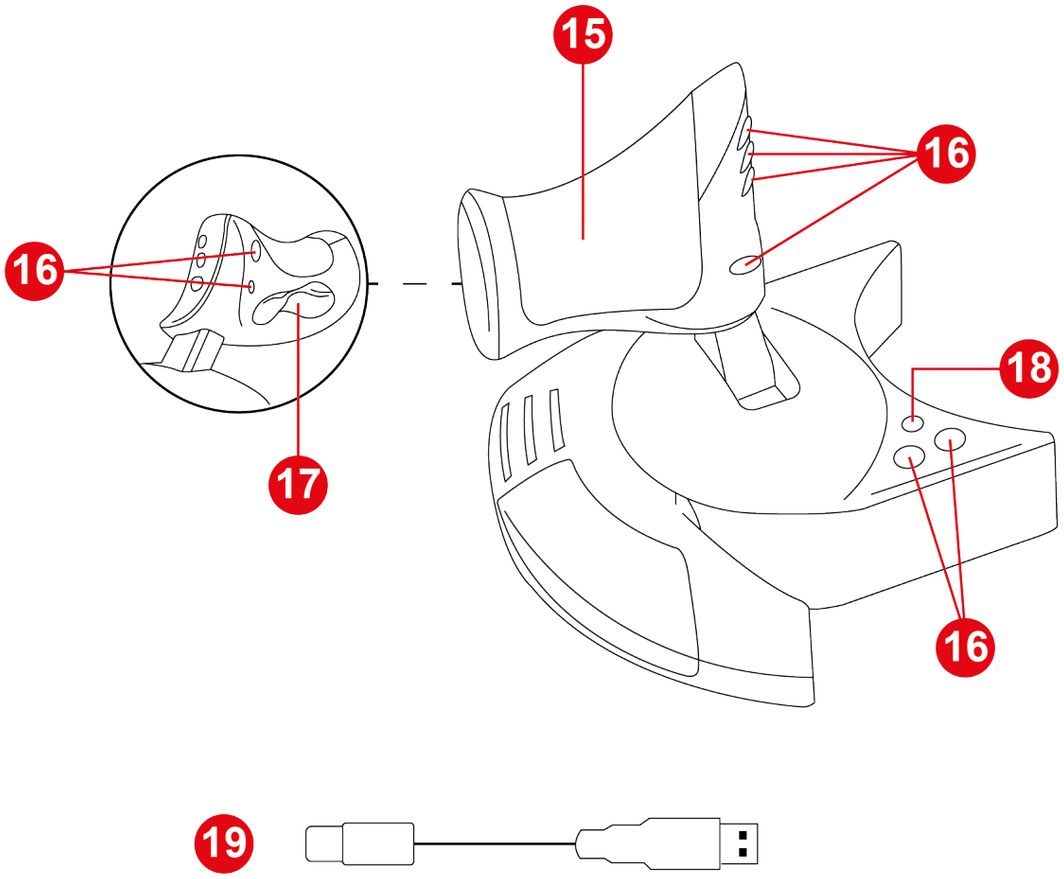

15. Schubhebel
16. Aktionstasten
17. Seitenruder über Wipptaste
18. MODE (Modus)-Taste
19. USB-C-/ USB-A-Kabel

3. Informationen zur Verwendung der Basis

Dokumentation

Lesen Sie diese Anleitung vor der Verwendung des Produkts noch einmal sorgfältig durch und bewahren Sie sie zum späteren Nachschlagen auf.

Einklemmgefahr

Wenn Sie den T.Flight Hotas NEO -Joystick verwenden, stecken Sie Ihre Finger niemals in den Zwischenraum zwischen der Basis und der Achse des Joysticks.

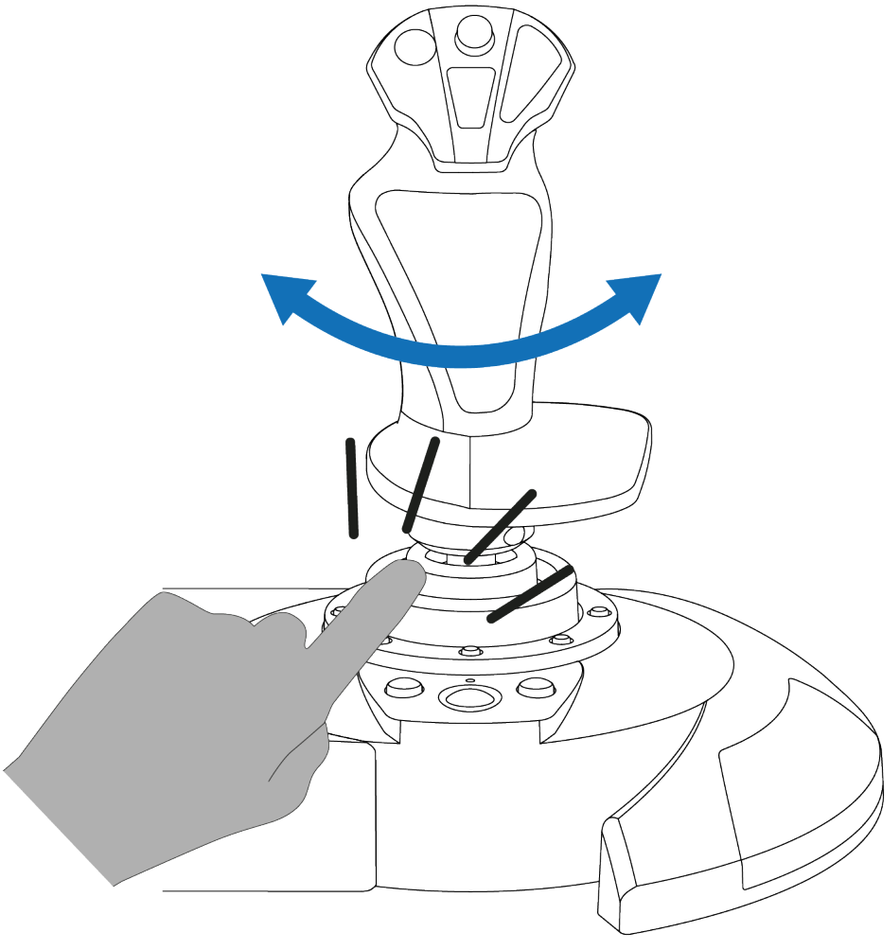

4. Installation

Auf PlayStation®4-Konsolen

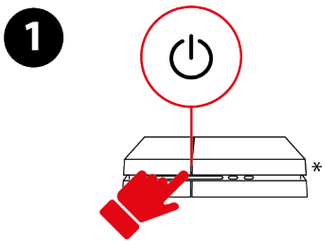

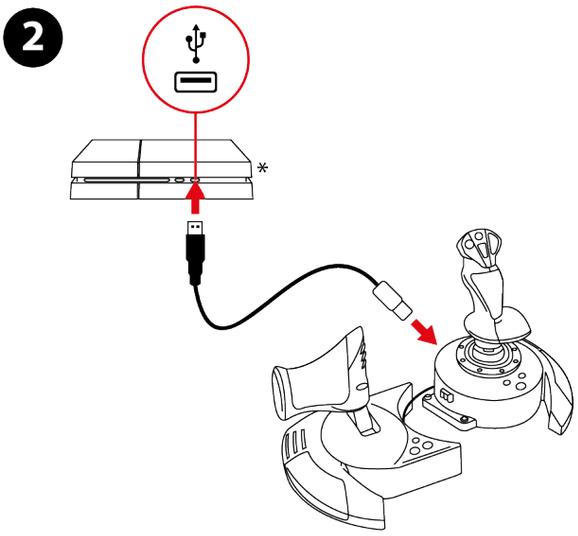

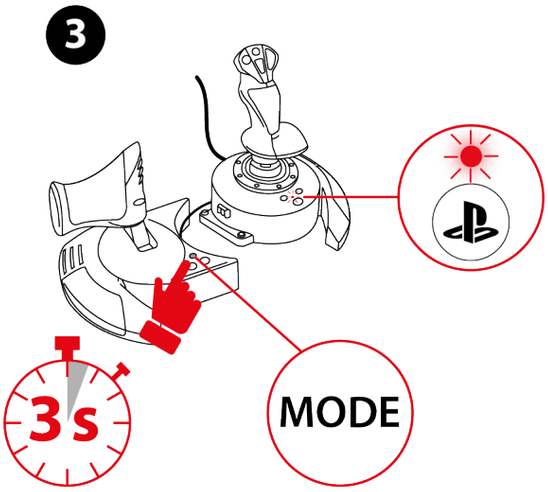

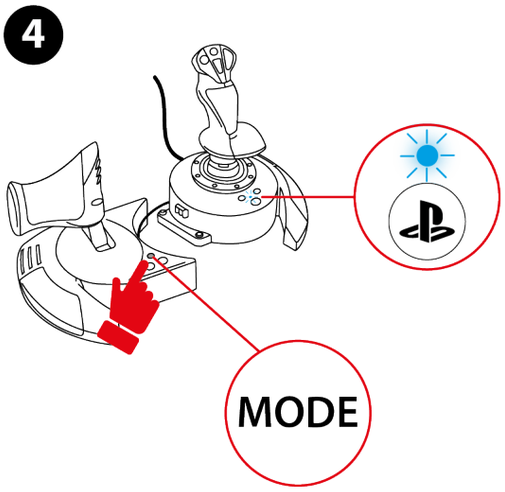

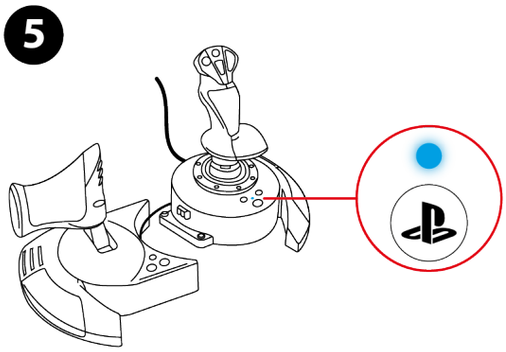

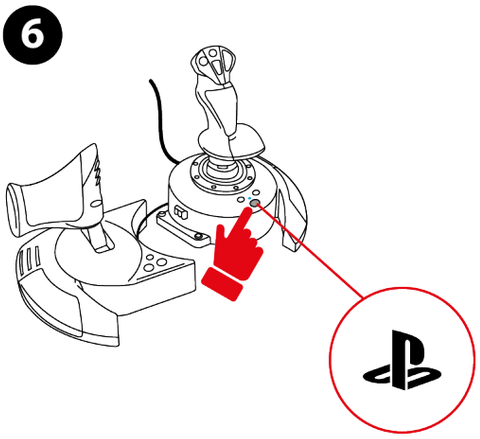

**Nicht im Lieferumfang enthalten*

1. Schalten Sie Ihre Konsole ein.
2. Schließen Sie das USB-C-/ USB-A-Kabel an den USB-C-Anschluss des Joysticks und an einen USB-A-Anschluss der Konsole an.
3. Halten Sie die MODE-Taste 3 Sekunden lang gedrückt, bis die LED über der -Taste zu blinken beginnt.
4. Drücken Sie die MODE-Taste, um den PlayStation®4-Modus auszuwählen (blaue LED).
5. Warten Sie nach Auswahl des Kompatibilitätsmodus fünf Sekunden. Der Modus ist bestätigt, sobald die LED über der -Taste nicht mehr blinkt.
6. Drücken Sie die -Taste, um den Joystick mit Ihrem Profil zu verbinden.
7. Starten Sie ein kompatibles Spiel, das den Flight Stick-Modus unterstützt.

Jetzt können Sie mit dem Spiel beginnen!

Auf PlayStation®5-Konsolen

1

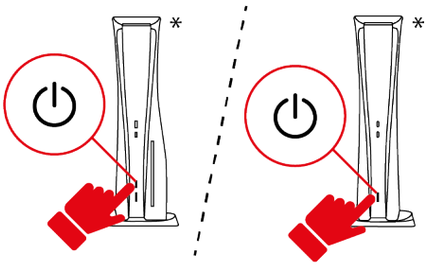

2

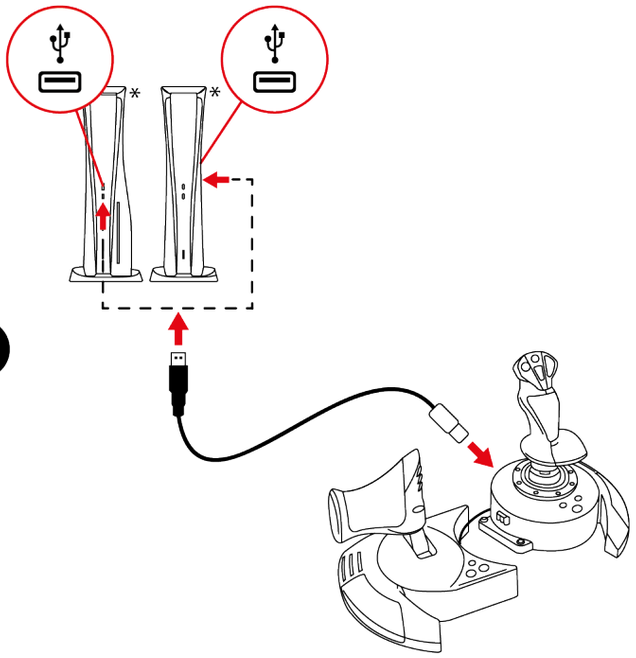

3

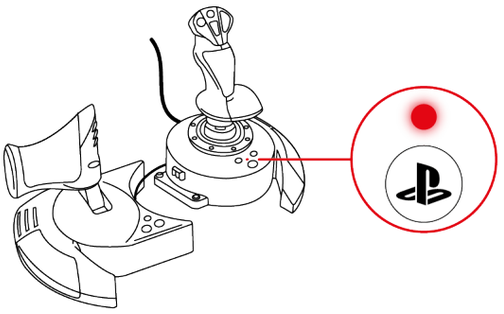

*Nicht im Lieferumfang enthalten

1. Schalten Sie Ihre Konsole ein.
2. Schließen Sie das USB-C-/ USB-A-Kabel an den USB-C-Anschluss des Joysticks und an einen USB-A-Anschluss der Konsole an.
3. Die LED über der -Taste sollte rot leuchten.
4. Wenn die LED nicht rot leuchtet, ändern Sie den Kompatibilitätsmodus, indem Sie die **hier** beschriebenen Schritte befolgen.
5. Drücken Sie die -Taste, um den Joystick mit Ihrem Profil zu verbinden.

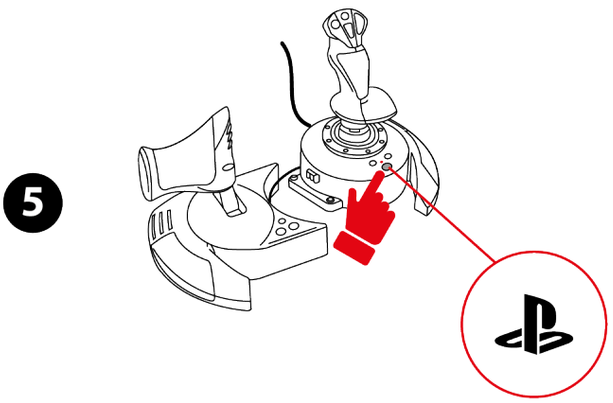

6. Starten Sie ein kompatibles Spiel, das den Flight Stick-Modus unterstützt.

Jetzt können Sie mit dem Spiel beginnen!

Kompatible Spiele

- Auf PlayStation®4-Konsolen und PlayStation®5-Konsolen ist der T.Flight Hotas NEO-Joystick nur mit Spielen kompatibel, die den Flight Stick-Modus unterstützen.
- Die Liste der kompatiblen Spiele für PlayStation®4-Konsolen und PlayStation®5-Konsolen finden Sie hier:

https://support.thrustmaster.com/product/t-flight-hotas-NEO-p/.

Wählen Sie im Abschnitt Games settings die PlayStation® Games list. Diese Liste wird regelmäßig aktualisiert.

Auf PC*

1

2

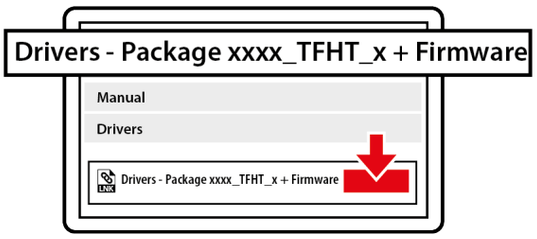

3

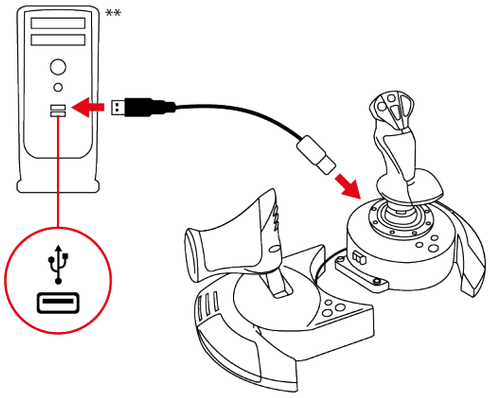

4

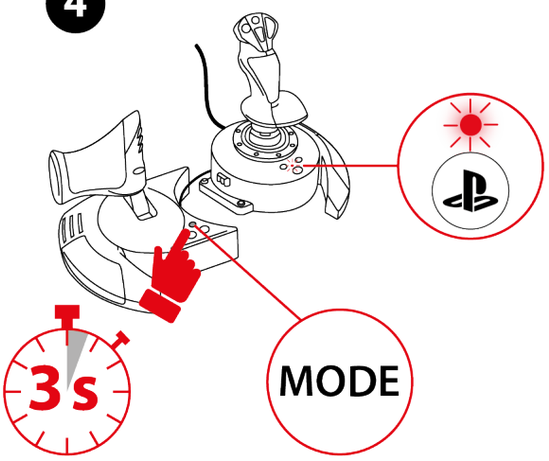

5

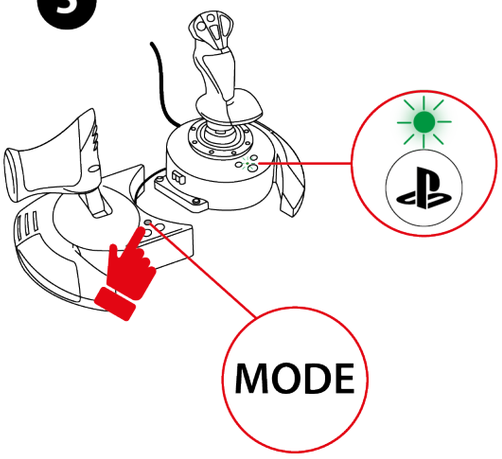

6

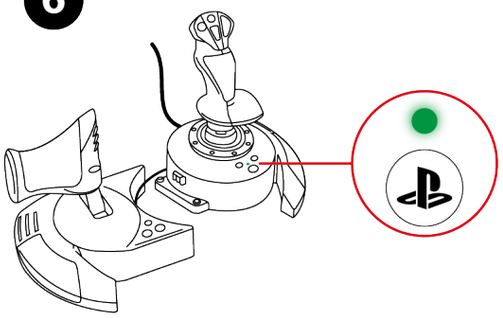

*PC-Kompatibilität (Windows® 10/11) nicht von Sony Interactive Entertainment getestet oder unterstützt.

**Nicht im Lieferumfang enthalten

1. Bitte besuchen Sie: **https://support.thrustmaster.com/product/t-flight-hotas-NEO-p/**.
2. Laden Sie den PC-Treiber und die zugehörige angepasste Benutzeroberfläche für die Windows-Systemsteuerung herunter und installieren Sie diese.
3. Sobald der PC-Treiber installiert ist, schließen Sie das USB-C-/ USB-A-Kabel an den USB-C-Anschluss des Joysticks und an einen USB-A-Anschluss des PCs an.
4. Halten Sie die MODE-Taste 3 Sekunden lang gedrückt, bis die LED über der -Taste zu blinken beginnt.
5. Drücken Sie die MODE-Taste, um den PC-Modus auszuwählen (grüne LED).
6. Nachdem der Kompatibilitätsmodus ausgewählt wurde, warten Sie fünf Sekunden. Der Modus ist bestätigt, wenn die LED über der -Taste aufhört zu blinken.

Jetzt können Sie mit dem Spiel beginnen!

Control panel

Um auf das Control Panel zuzugreifen, wählen Sie **Start**, geben Sie **Control Panel** in die Suchleiste ein und klicken Sie dann auf **Control Panel** (unter Windows® 10/11).

Das Dialogfeld **Gamecontroller** wird angezeigt. Das Zubehör wird auf der Anzeige mit dem Namen **T.Flight Hotas NEO** und dem Status „**OK**“ aufgeführt.

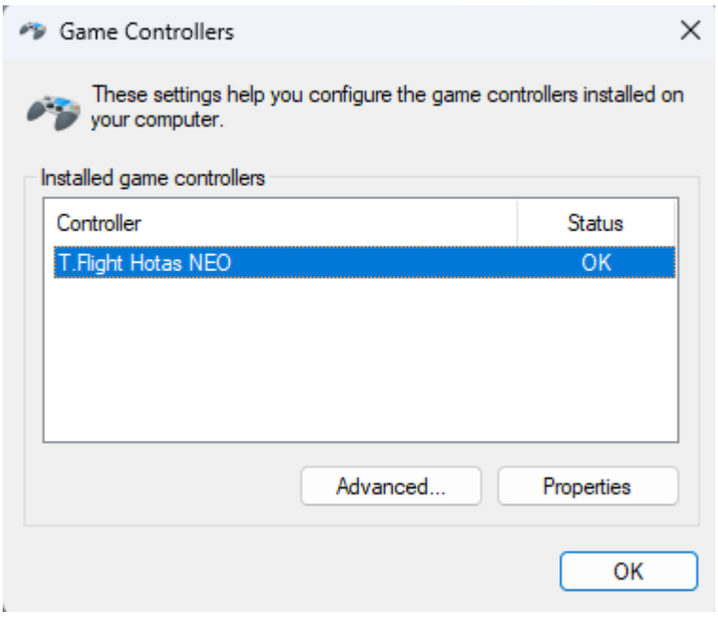

Klicken Sie im Dialogfeld **Gamecontroller** auf **Eigenschaften**, um alle Funktionen zu testen und anzuzeigen.

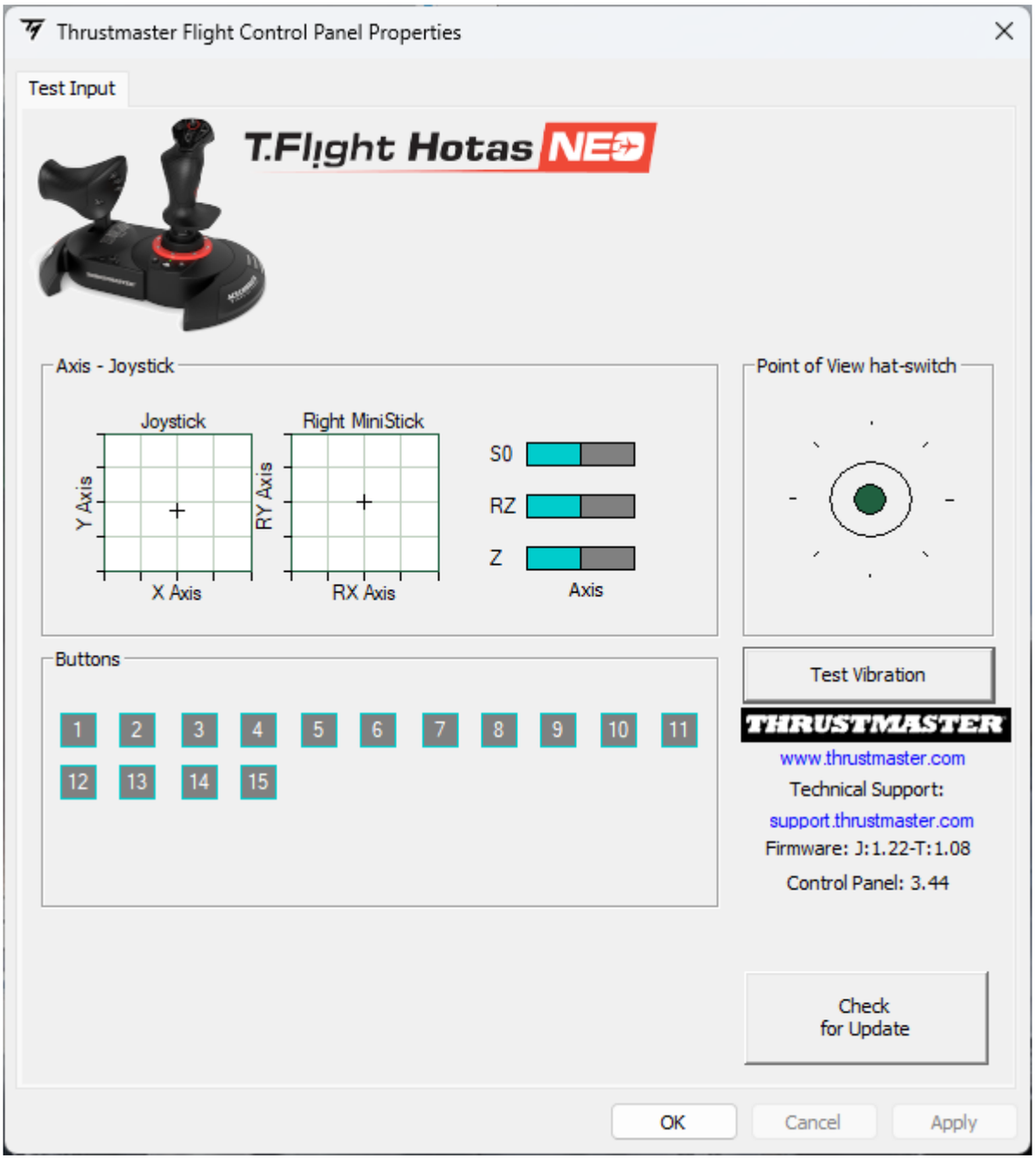

5. Mapping für PlayStation®5-Konsolen

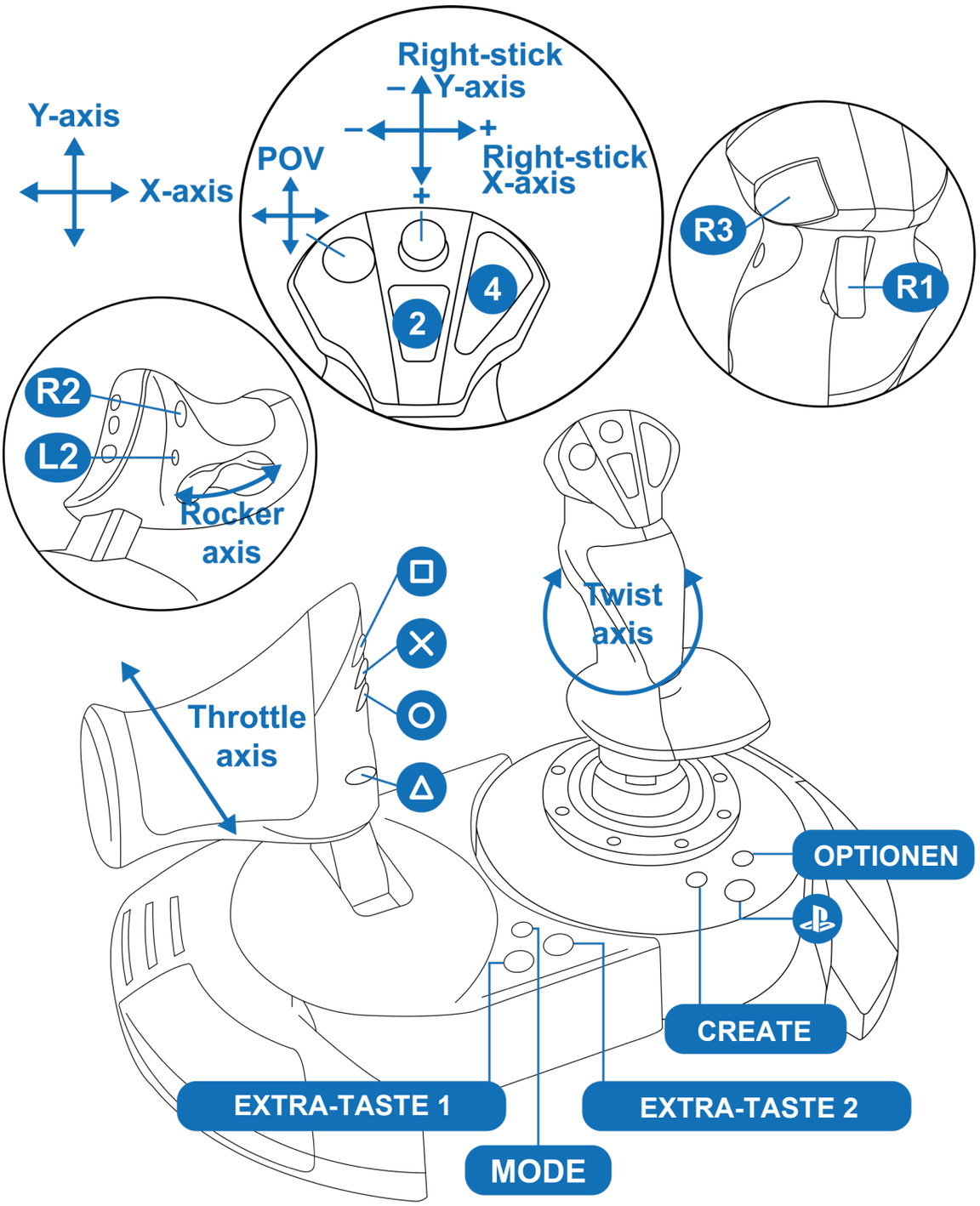

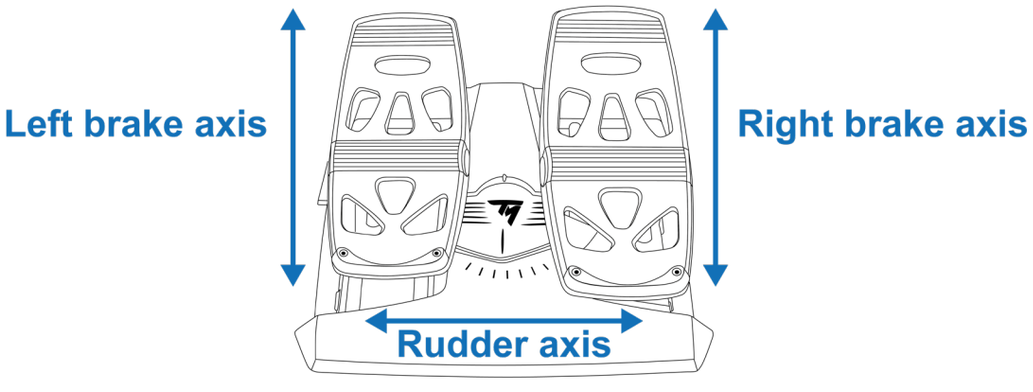

6. Mapping für PlayStation®4-Konsolen

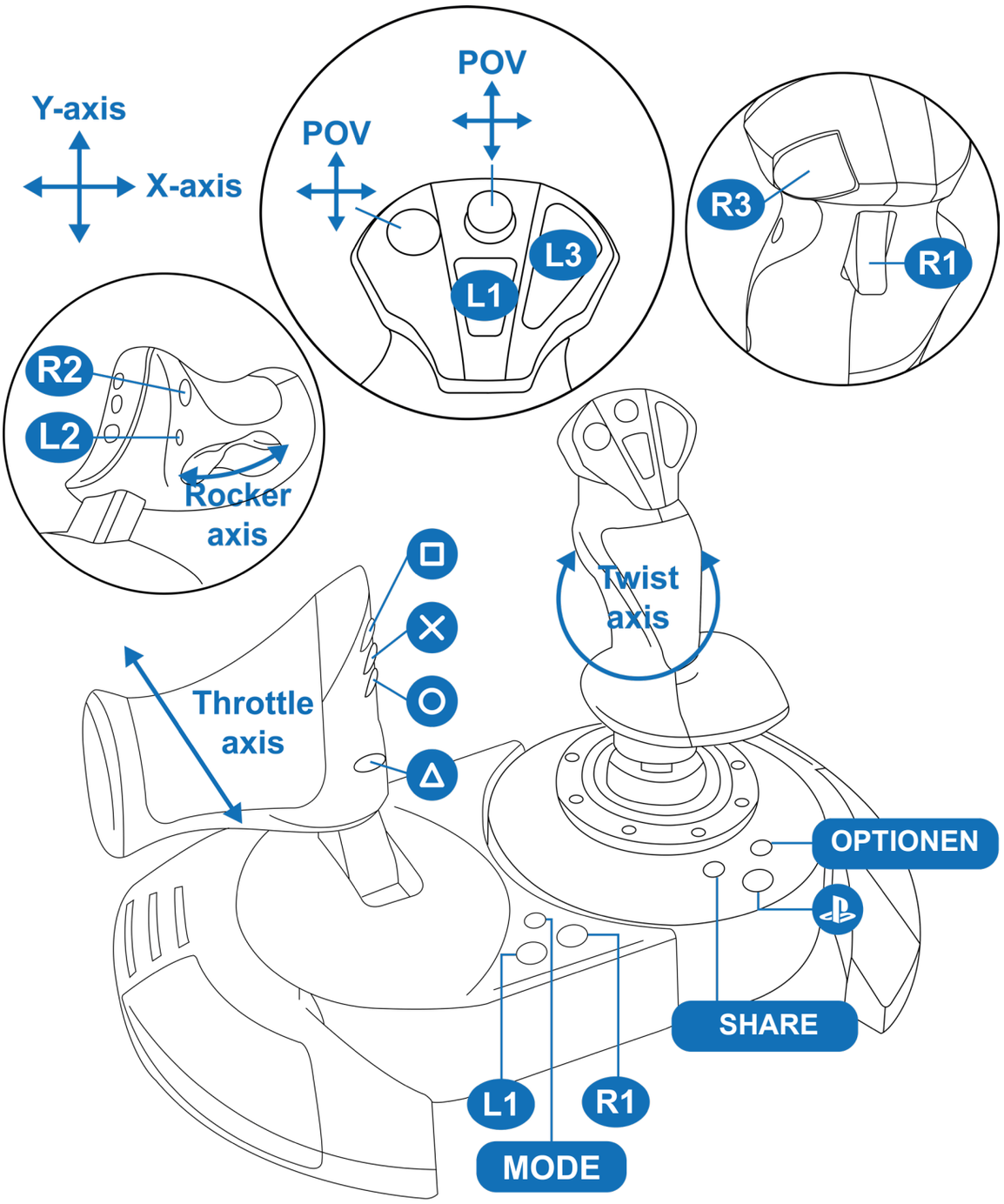

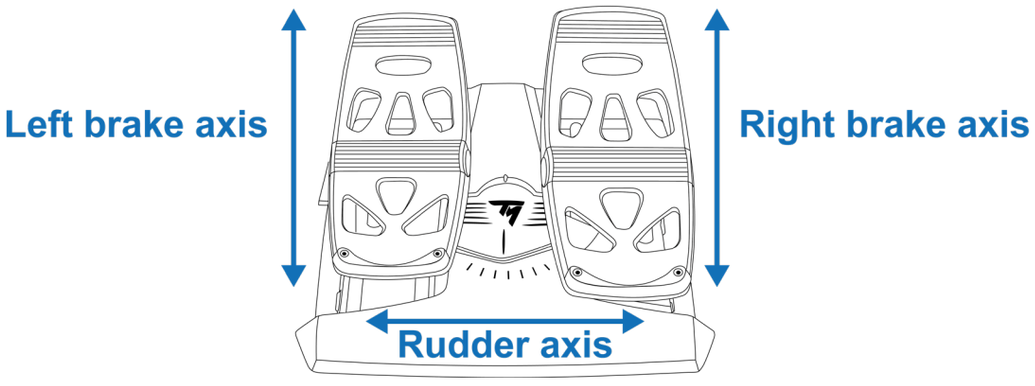

7. Mapping für PC

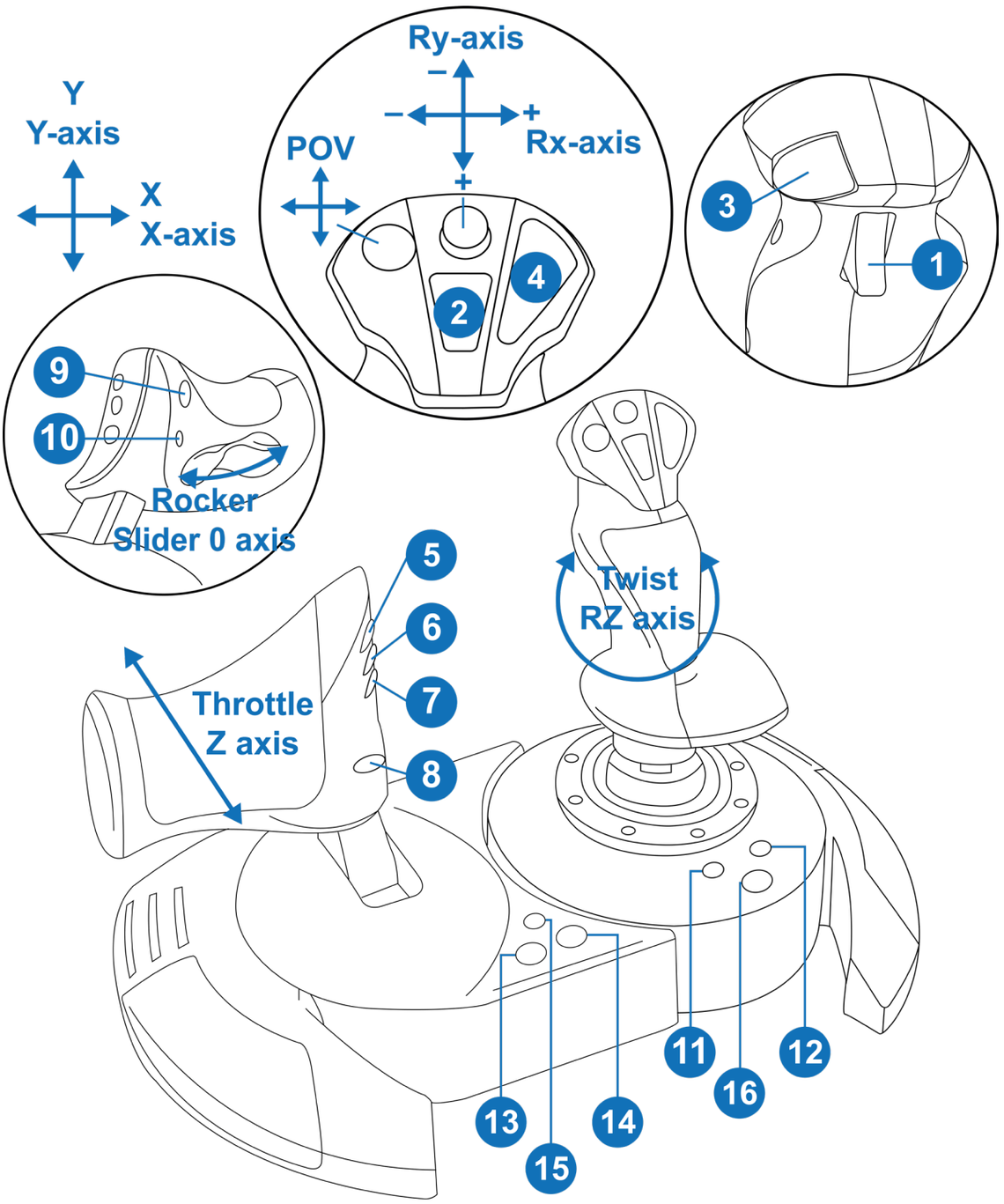

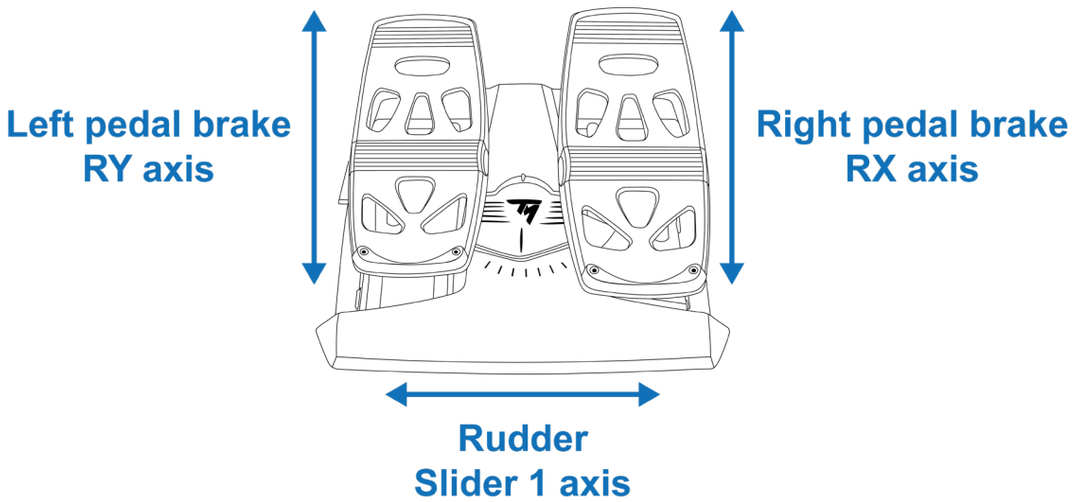

8. Kompatibilitätsmodus

Der Joystick verfügt über drei Kompatibilitätsmodi:

- Wählen Sie auf PlayStation®5-Konsolen den PlayStation®5-Modus (rote LED).
- Wählen Sie auf PlayStation®4-Konsolen den PlayStation®4-Modus (blaue LED).
- Wählen Sie am PC den PC-Modus (grüne LED).

LED-Farben	Modus
	PlayStation®5 (Standardmodus)
	PlayStation®4
	PC

So ändern Sie den Kompatibilitätsmodus:

1. Halten Sie die MODE-Taste 3 Sekunden lang gedrückt, bis die LED über der -Taste zu blinken beginnt.

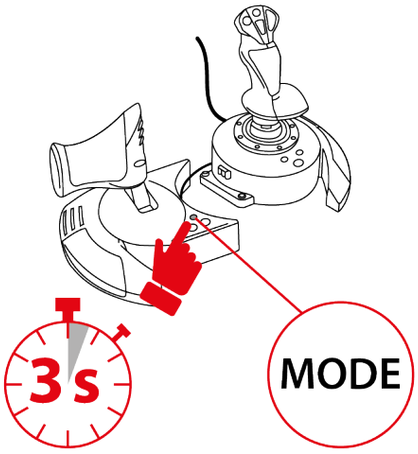

2. Drücken Sie die MODE-Taste, um den gewünschten Kompatibilitätsmodus auszuwählen.

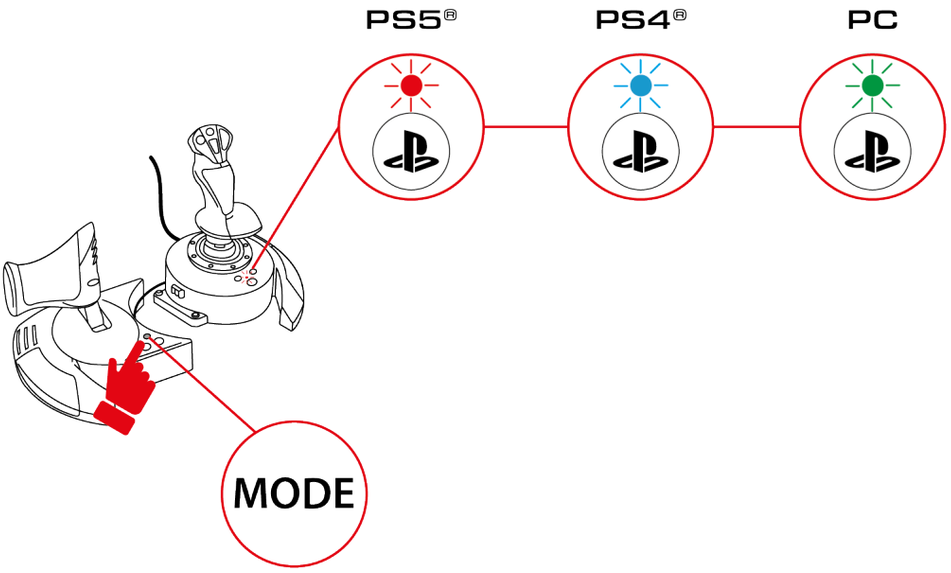

3. Nachdem Sie den Kompatibilitätsmodus ausgewählt haben, warten Sie fünf Sekunden. Der Modus ist bestätigt, sobald die LED über der -Taste nicht mehr blinkt.

4. On PlayStation®4 consoles and PlayStation®5 consoles, press the button to connect the joystick to your profile.

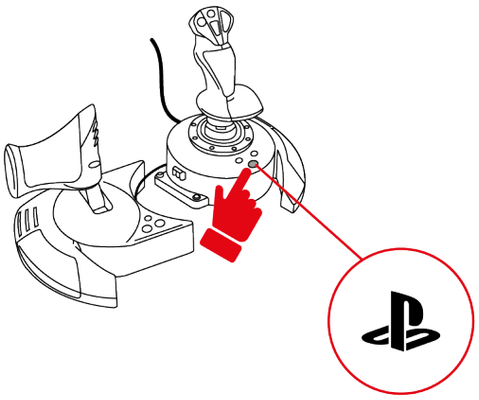

9. Funktionen

Schubhebel

Der T.Flight Hotas NEO-Joystick verfügt über einen Schubhebel, mit dem Sie den Schub Ihres Triebwerks ganz einfach kontrollieren können.

Der Schubhebel ist abnehmbar und kann auf zwei verschiedene Arten positioniert werden:

- abgenommen und vom Joystickgriff getrennt, um realistische Flugbedingungen nachzuahmen; oder
- am Joystickgriff angebracht, um mehr Stabilität zu gewährleisten und weniger Platz zu beanspruchen.

Standardmäßig ist der Schubhebel vom Griff des Joysticks abgenommen.

Abgenommen	Angebracht
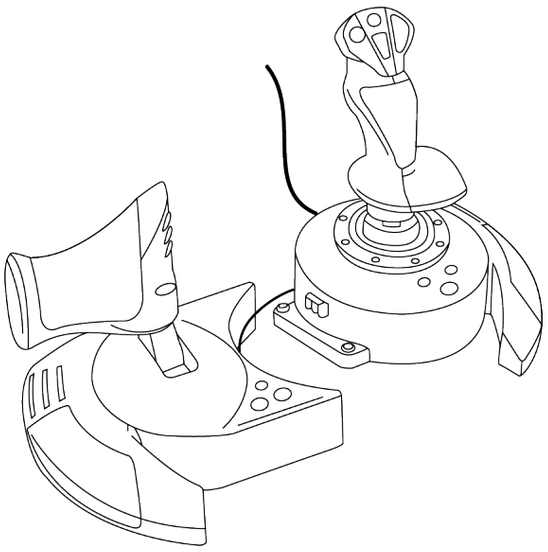	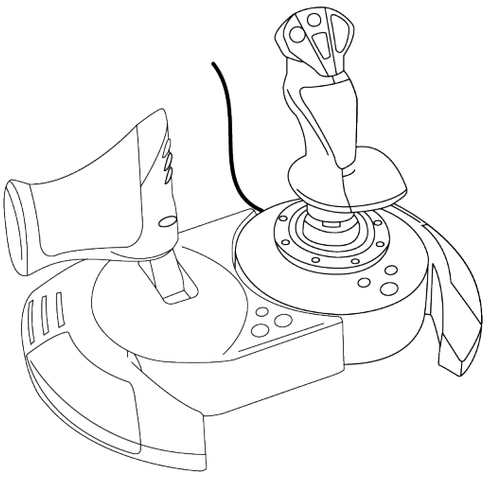

So bringen Sie den Schubhebel am Joystickgriff an:

1. Führen Sie die Verbindungslasche auf der linken Seite der Basis des Joystickgriffs in die Öffnung auf der rechten Seite des Schubhebels ein.

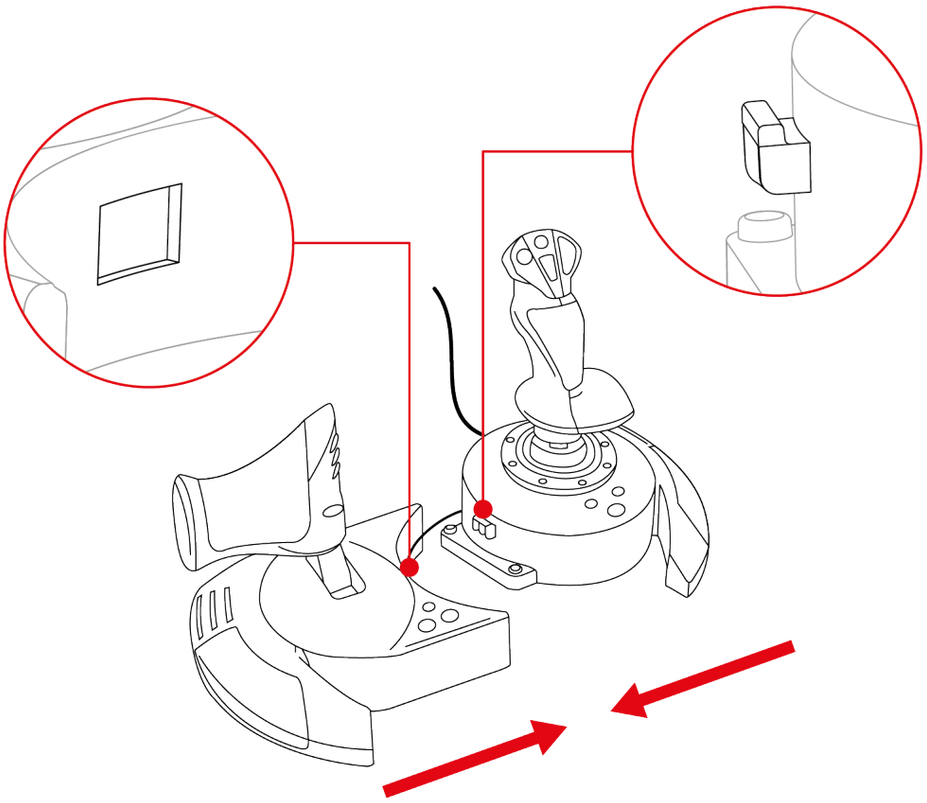

20. Drehen Sie den Joystick um und nehmen Sie den Inbusschlüssel heraus, der an der Unterseite der Basis des Joystickgriffs befestigt ist.

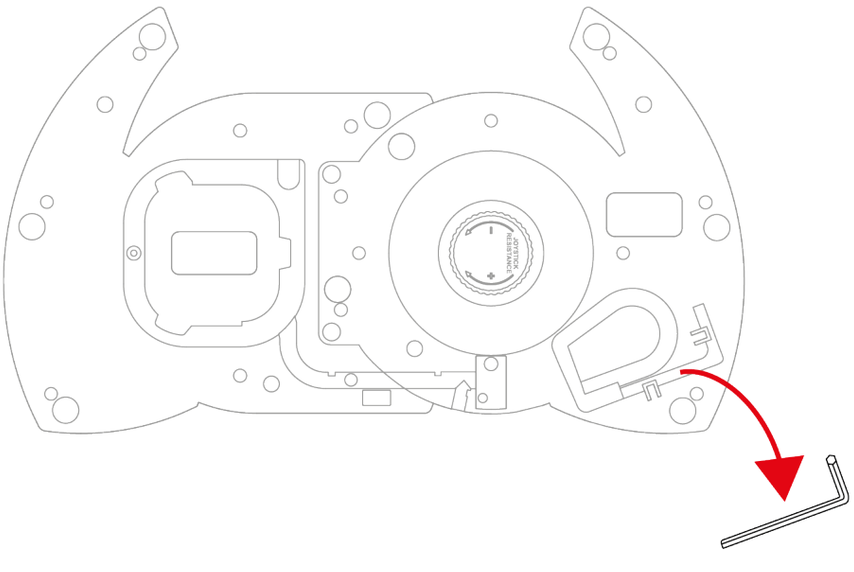

21. Ziehen Sie mit dem Inbusschlüssel die beiden Inbusschrauben unter der Basis am linken Ende des Joystickgriffs fest.

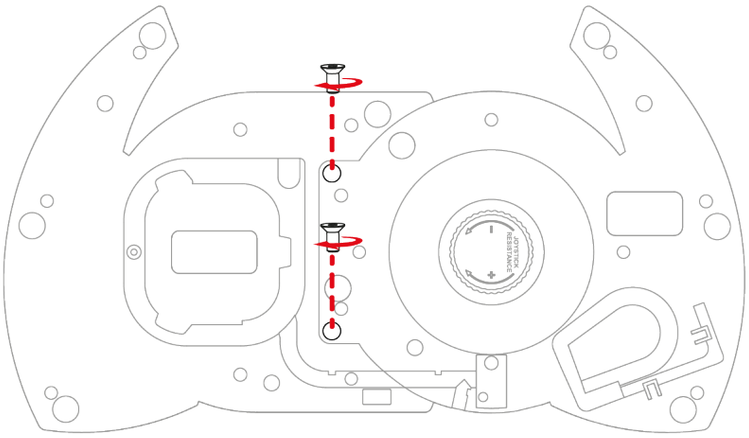

22. Wickeln Sie das Kabel, das den Joystickgriff mit dem Schubhebel verbindet, um die Kabelführung.

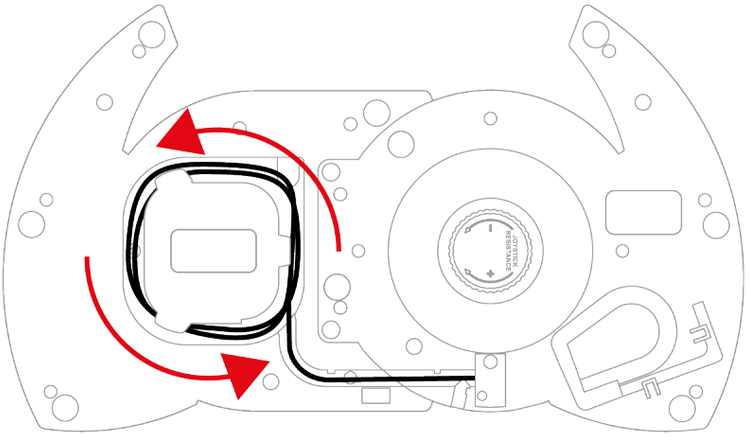

23. Stecken Sie den Inbusschlüssel wieder auf seinen Platz zurück, damit er nicht verloren geht.

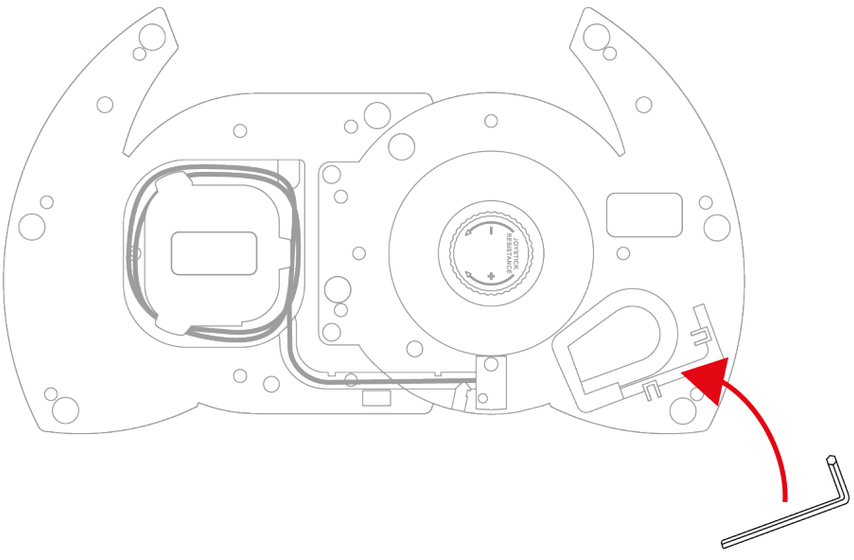

Ruderfunktion

Der T.Flight Hotas NEO-Joystick verfügt über eine Ruderfunktion, die durch Drehen des Joystickgriffs nach links oder rechts oder über die Wipptaste am Schubhebel aktiviert werden kann.

In einem Flugzeug betätigt der Pilot das Ruder, um das Flugzeug um seine vertikale Achse zu drehen (wodurch das Flugzeug nach links oder rechts dreht).

Diese Funktion kann am Joystickgriff deaktiviert werden, indem die Drehung der Z-Achse (Gieren) gesperrt wird.

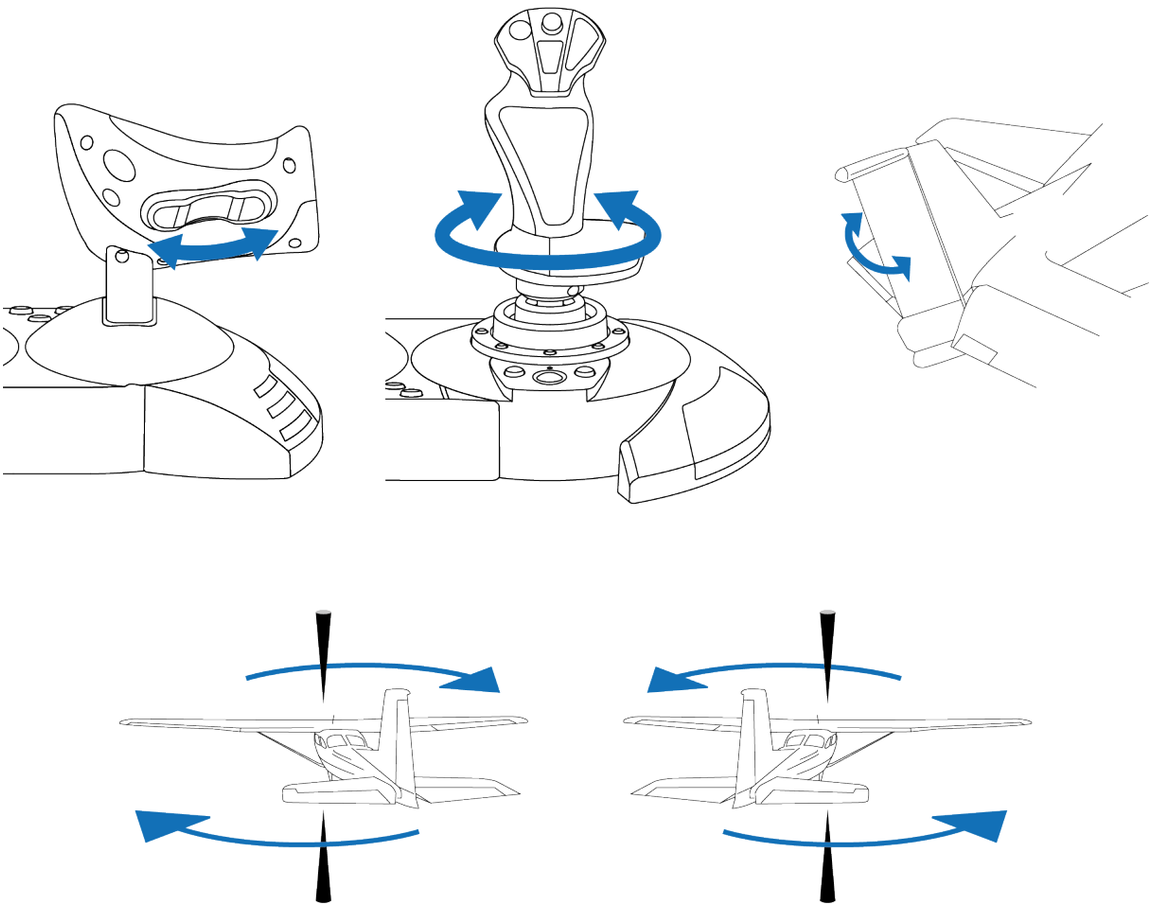

So sperren Sie die Ruderfunktion des Joystickgriffs:

– Ziehen Sie mit einem Schlitzschraubendreher (nicht im Lieferumfang enthalten) die Feststellschraube unter der Handballenauflage fest.

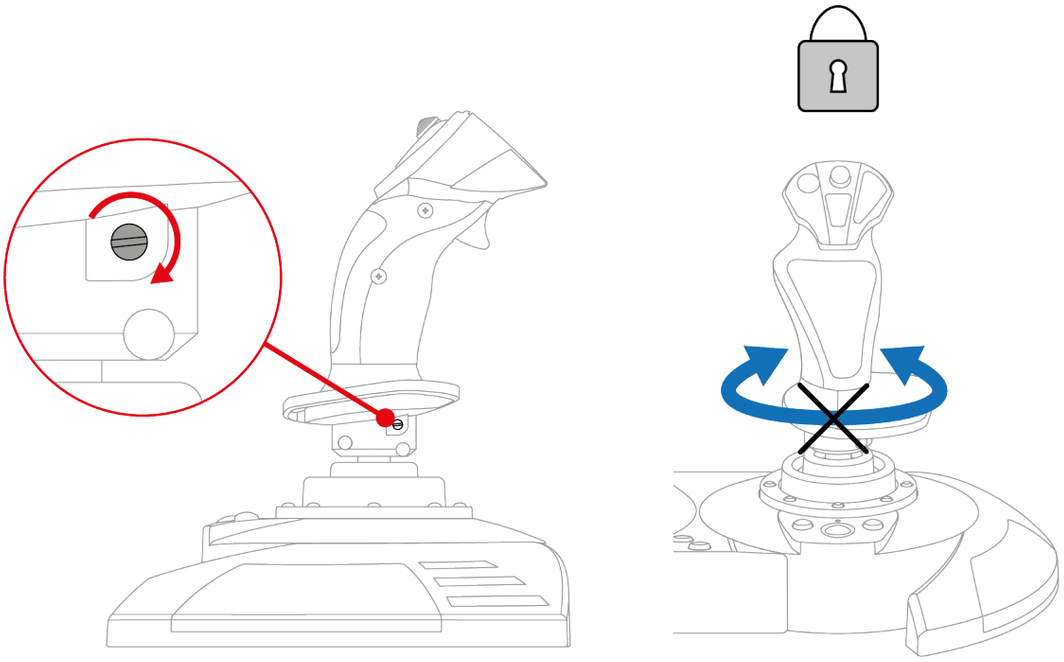

So entsperren Sie die Ruderfunktion des Joystickgriffs:

– Lösen Sie mit einem Schlitzschraubendreher (nicht im Lieferumfang enthalten) die Feststellschraube unter der Handballenauflage.

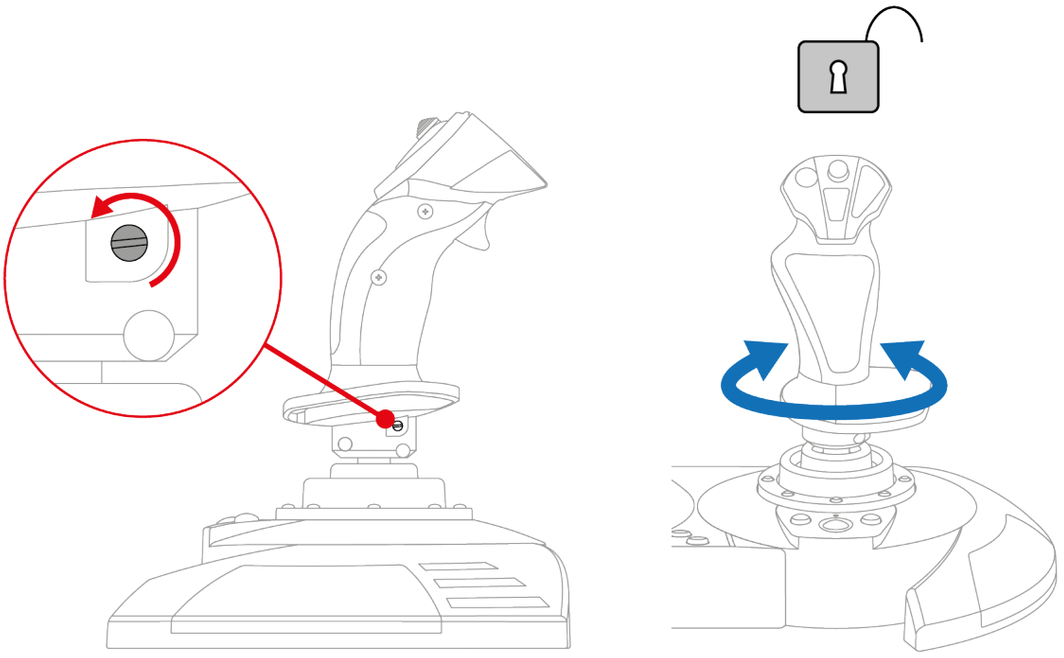

Multidirektionaler Point-of-View-Schalter

Der T.Flight Hotas NEO-Joystick verfügt über einen multidirektionalen Point-of-View-Schalter, mit dem Sie die Umgebung Ihres Flugzeugs beobachten können (in Spielen, die dies unterstützen).

Über das Konfigurationsmenü Ihres Spiels können Sie die verschiedenen Ansichten (Rückansicht, linke Ansicht, rechte Ansicht, Außenansichten) den Richtungen des multidirektionalen Point-of-View-Schalters zuweisen.

Sie können den multidirektionalen Point-of-View-Schalter auch für andere Zwecke reservieren (Schießen usw.).

Widerstand des Joystickgriffs

Der Widerstand des Joystickgriffs lässt sich individuell an jeden Spieler anpassen.

Um den Widerstand des Joystickgriffs einzustellen, verwenden Sie den Einstellknopf an der Unterseite der Basis des Joystickgriffs:

- Drehen Sie den Knopf nach links, damit der Joystickgriff bei Bewegungen eine hohe Empfindlichkeit aufweist.
- Drehen Sie den Knopf nach rechts, damit der Joystickgriff bei Bewegungen einen höheren Widerstand bietet.

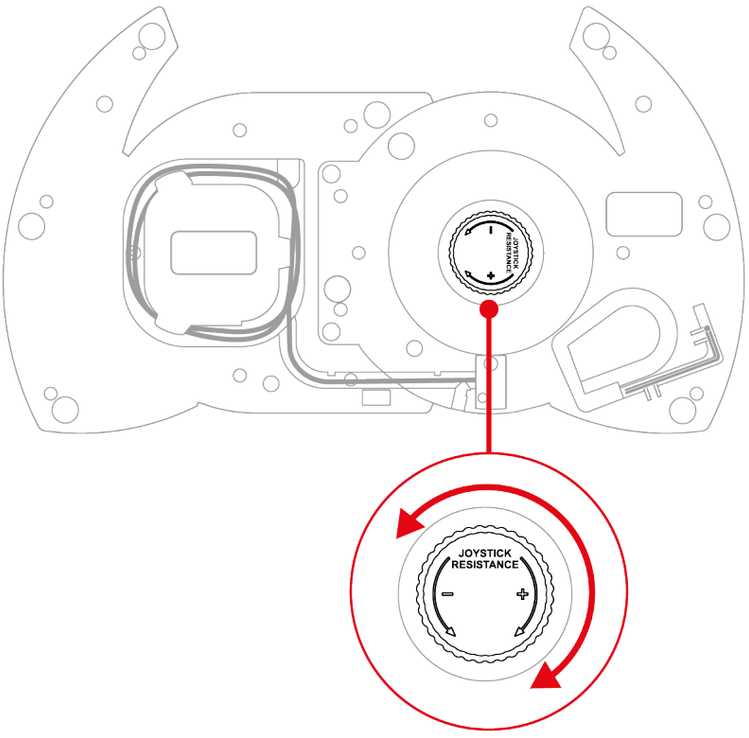

10. Kompatibilität

Der T.Flight Hotas NEO-Joystick ist mit dem Ruderpedalsystem TFRP T.Flight Rudder Pedals* kompatibel.

Das Ruderpedalsystem TFRP T.Flight Rudder Pedals* wird direkt an den RJ12-Anschluss des T.Flight Hotas NEO-Joysticks angeschlossen und ist mit allen Spielen kompatibel, die Ruderpedale unterstützen.

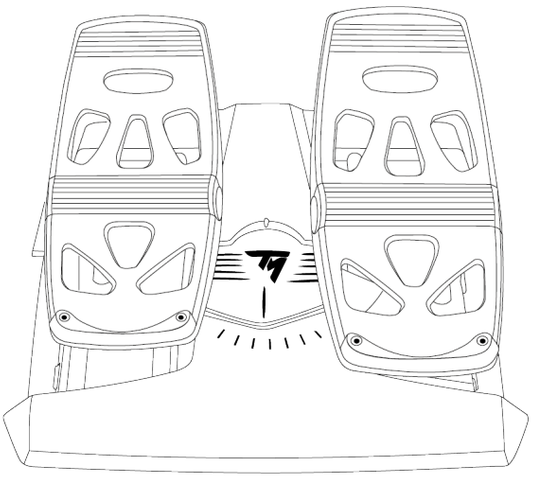

**Separat erhältlich*

11. FAQ und technischer Support

Haben Sie Fragen zum T.Flight Hotas NEO-Joystick oder haben Sie technische Probleme? Dann besuchen Sie bitte die Website des technischen Supports von Thrustmaster:

https://support.thrustmaster.com/product/t-flight-hotas-NEO-p/

1. Mein Joystick funktioniert nicht richtig oder scheint falsch kalibriert zu sein

- Schalten Sie Ihre Konsole oder Ihren PC aus, trennen Sie den Joystick und schließen Sie ihn anschließend wieder an, starten Sie Ihre PlayStation®4-Konsole, Ihre PlayStation®5-Konsole oder Ihren PC neu und starten Sie das Spiel erneut.
- Achten Sie beim Anschließen des Joysticks darauf, den Joystickgriff, das Ruder und den Schubhebel in der Mittelstellung zu halten und sie nicht zu bewegen, um Kalibrierungsprobleme zu vermeiden.
- Drücken Sie auf PlayStation®4- und PlayStation®5-Konsolen die -Taste am Joystick und melden Sie sich anschließend bei Ihrem PlayStation™Network-Konto an, damit Ihr Joystick funktionsfähig wird.
- Stellen Sie sicher, dass Sie den Kompatibilitätsmodus ausgewählt haben, der Ihrer Plattform entspricht (PlayStation®4-Konsolen, PlayStation®5-Konsolen oder PC).

2. Ich kann meinen Joystick nicht konfigurieren

- Rufen Sie das Menü Ihres Spiels auf und wählen Sie **Optionen > Controller > Gamepad** oder **Joystick**. Wählen Sie dann die passende Konfiguration aus oder nehmen Sie eine vollständige Neukonfiguration der Joystick-Optionen vor.
- Weitere Informationen finden Sie im Benutzerhandbuch Ihres Spiels oder in der Online-Hilfe.

3. Mein Joystick ist zu empfindlich oder nicht empfindlich genug

24. Der T.Flight Hotas NEO-Joystick kalibriert sich nach einigen Bewegungen auf den verschiedenen Achsen automatisch selbst.
25. Rufen Sie das Menü Ihres Spiels auf und wählen Sie **Optionen > Controller > Gamepad** oder **Joystick**. Passen Sie dann die Empfindlichkeit und die Totzonen Ihres Joysticks an, sofern diese Optionen verfügbar sind.
26. Stellen Sie den Widerstand des Joystickgriffs mithilfe des Einstellknopfs an der Unterseite der Joystickbasis ein.

4. Mein Joystick funktioniert nicht

Damit der T.Flight Hotas NEO-Joystick bei Videospielen ordnungsgemäß funktioniert, müssen Sie seine Firmware aktualisieren.

Um das Update durchzuführen, besuchen Sie **https://support.thrustmaster.com/product/t-flight-hotas-NEO-p/**.

Wählen Sie **Drivers** (Treiber) und befolgen Sie die Anweisungen, einschließlich des Download- und Installationsvorgangs.

5. Die Ruderfunktion ist zu empfindlich

Arretieren Sie die Drehung des Joystickgriffs mit der Feststellschraube unter der Handballenauflage und verwenden Sie die Wipptaste für die Ruderfunktion.

THRUSTMASTER®

T.Flight Hotas NEO

Voor PlayStation®5-consoles, PlayStation®4-consoles en de PC*

Handleiding

Lees zorgvuldig de instructies in deze handleiding **voordat** u het product installeert, **voordat** u het product gebruikt en **voordat** u onderhoud uitvoert aan het product. Volg de veiligheidsvoorschriften. Als u deze instructies niet opvolgt, bestaat de kans op ongelukken en/of schade. Bewaar deze handleiding zodat u de instructies in de toekomst kunt raadplegen.

**PC-compatibiliteit (Windows® 10/11) niet getest en niet ondersteund door Sony Interactive Entertainment.*

INHOUDSOPGAVE

1. INHOUD VAN DE VERPAKKING 6

2. TECHNISCHE SPECIFICATIES 7

3. INFORMATIE MET BETREKKING TOT GEBRUIK.....10

4. INSTALLATIE.....12

Op PlayStation®4-consoles.....12

Op PlayStation®5-consoles.....14

Op de PC.....17*

5. MAPPING VOOR PLAYSTATION®5-CONSOLES 21

6. MAPPING VOOR PLAYSTATION®4-CONSOLES 22

7. MAPPING VOOR DE PC 23

8. COMPATIBILITEITSMODUS.....24

9. FEATURES 27

Throttle 27

Roerfunctie 30

Multidirectionele Point-of-View-

hat-switch.....32

Weerstand van de flightstickgreep.....33

10. COMPATIBILITEIT 34

11. FAQ EN TECHNISCHE

ONDERSTEUNING 35

T.Flight Hotas NEO

Domineer het luchtruim met de T.Flight Hotas NEO-joystick. Deze stick gaat u tijdens uw avonturen in de lucht ongelooflijk realistische sensaties geven.

Deze handleiding helpt u bij de installatie en het gebruik van uw T.Flight Hotas NEO onder de best mogelijke omstandigheden. Lees, voordat u opstijgt, zorgvuldig de instructies en waarschuwingen. Ze helpen u bij een maximaal prettige ervaring van uw product.

De firmware bijwerken

Om de T.Flight Hotas NEO-joystick goed te laten werken met games, moet u de firmware bijwerken.

Om de firmware bij te werken, gaat u naar **https://support.thrustmaster.com/product/t-flight-hotas-NEO-p/**

Selecteer **Drivers** en volg de instructies inclusief de procedure voor het downloaden en installeren.

1. Inhoud van de verpakking

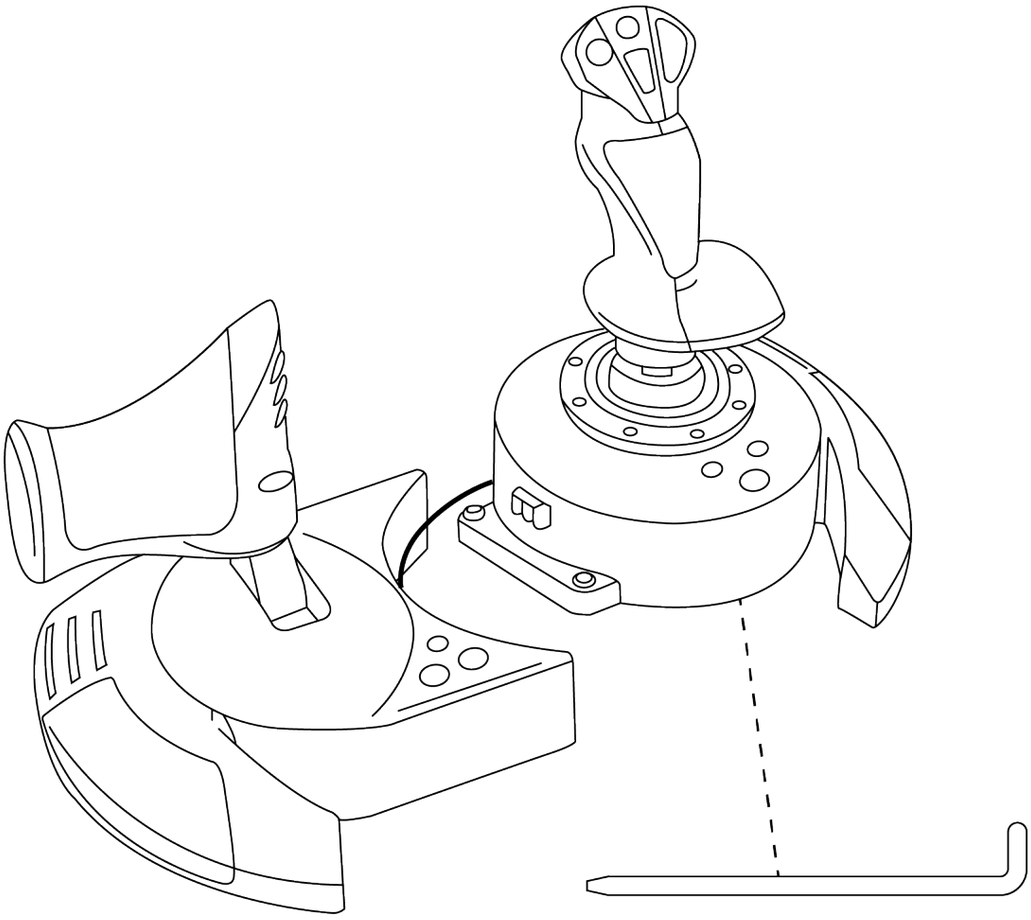

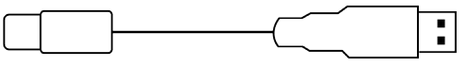

2. Technische specificaties

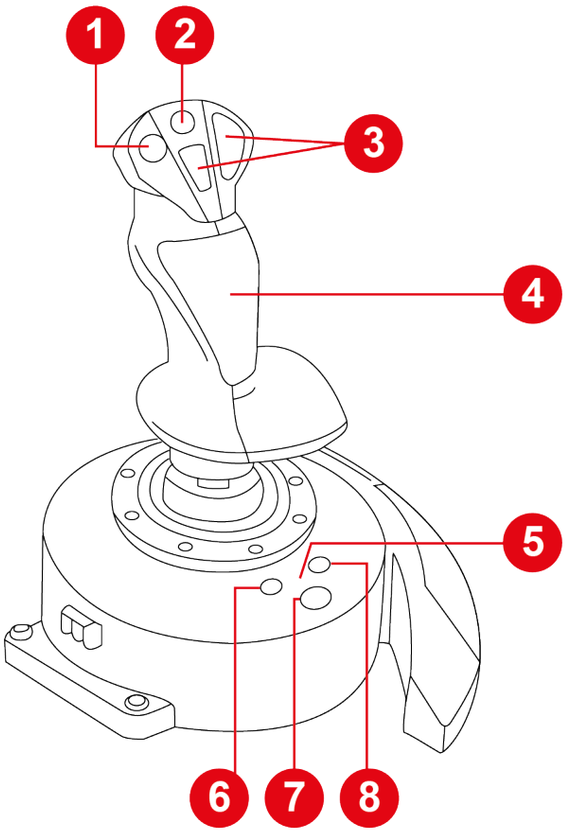

1. Multidirectionele Point-of-View-hat-switch
2. Mini-stick
3. Actieknoppen
4. Roerfunctie via het draaien van de flightstickgreep (vergrendelbaar)
5. LED voor compatibiliteitsmodus (blauw, rood of groen)
6. SHARE-knop op PS4®-consoles / CREATE-knop op PS5®-consoles
7. PS-knop
8. OPTIONS-knop op PS4®-consoles en PS5®-consoles

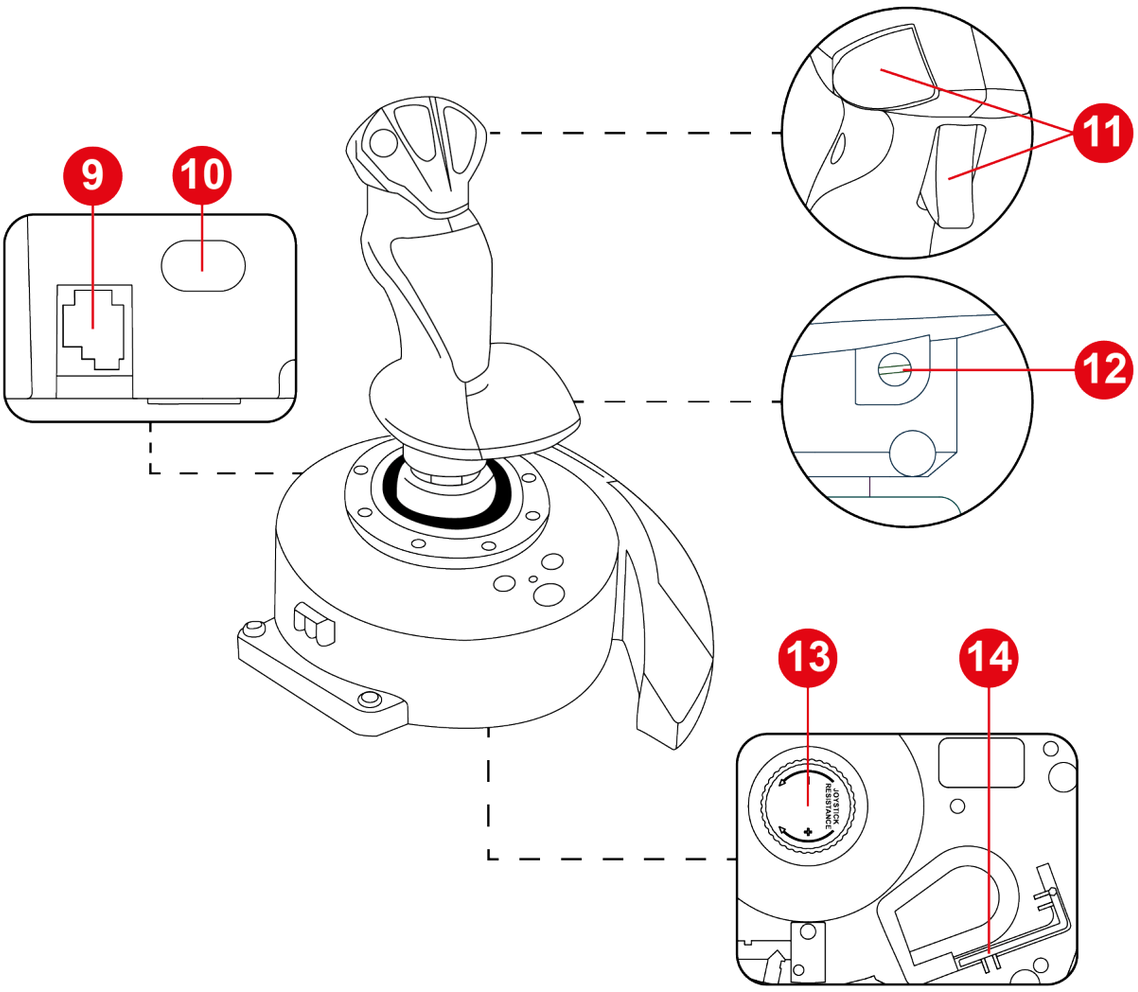

9. RJ12-poort voor Thrustmaster TFRP T.Flight Rudder Pedals-roerpedaalsysteem (apart verkrijgbaar)
10. USB-C-poort
11. Actieknoppen
12. Roervergrendelbout op flightstickgreep
13. Knop voor het verstellen van de weerstand van de flightstickgreep
14. Inbussleutel

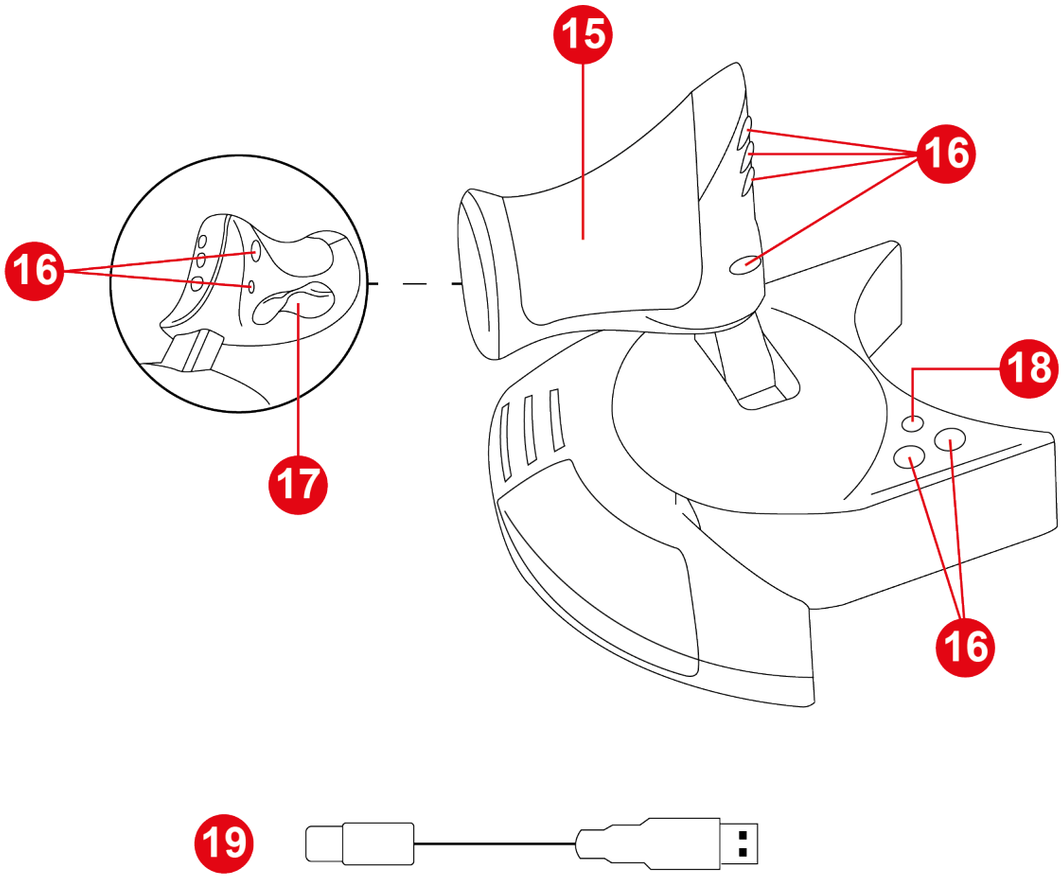

15. Throttle

16. Actieknoppen

17. Roerbediening via tuimelknop

18. MODE (modus)-knop

19. USB-C naar USB-A-kabel

3. Informatie met betrekking tot gebruik

Documentatie

Lees, voordat u dit product gebruikt, dit document nogmaals door en bewaar het om het eventueel op een later tijdstip te kunnen raadplegen.

Gevaar op beknelling

Plaats bij gebruik van de T.Flight Hotas NEO-joystick nooit uw vingers in de ruimte tussen de voet en de as van de flightstickgreep.

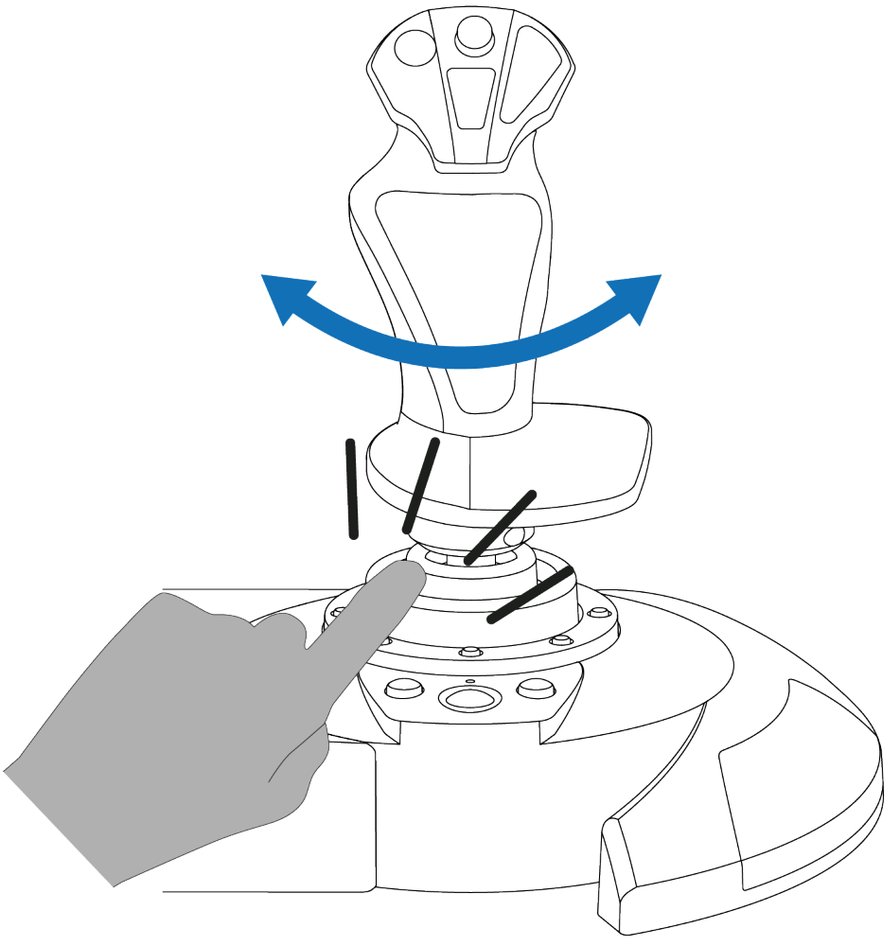

4. Installatie

Op PlayStation®4-consoles

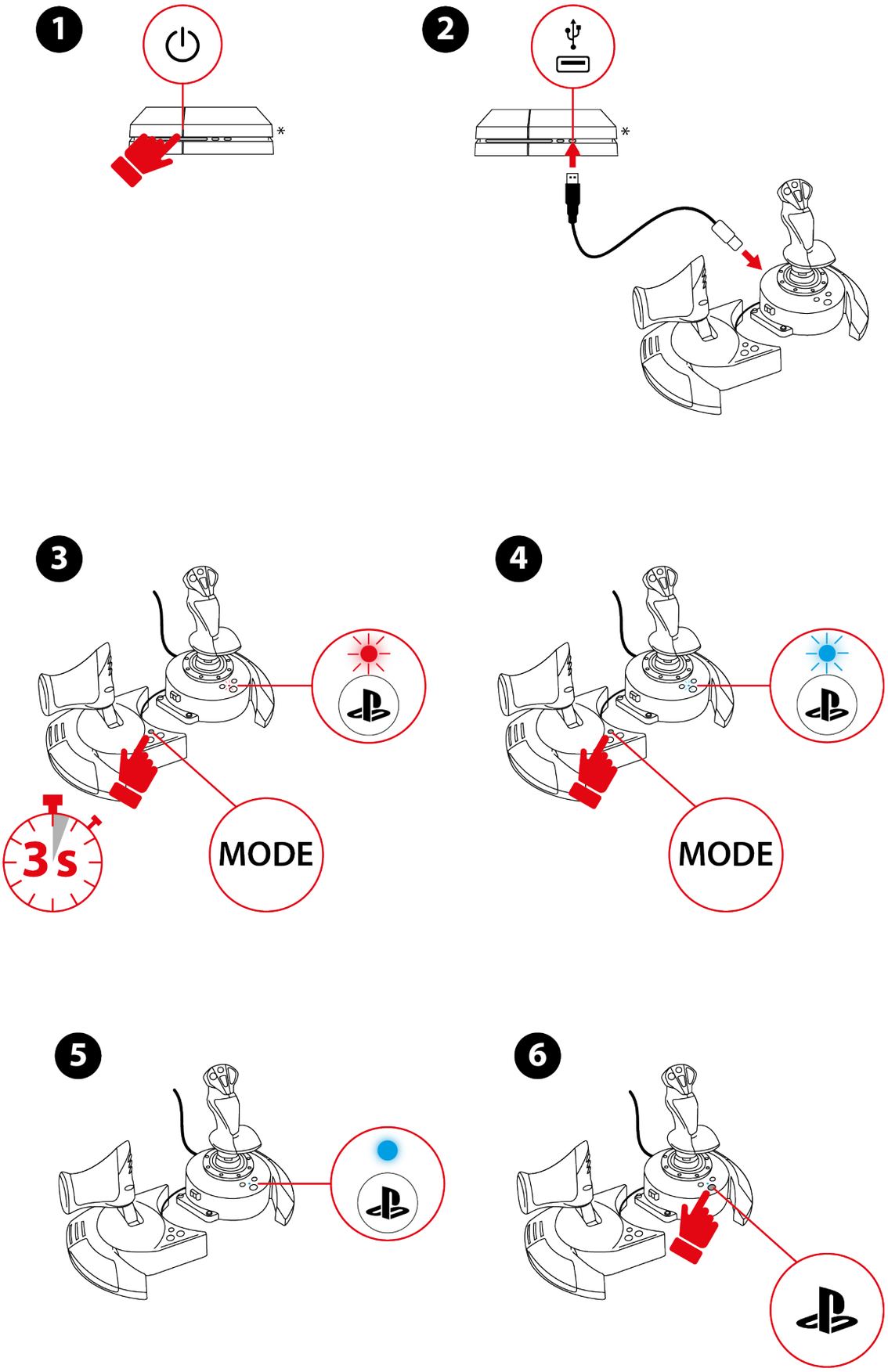

**Niet meegeleverd*

1. Zet uw console aan.
2. Sluit de USB-C naar USB-A-kabel aan op de USB-C-poort van de joystick en op een USB-A-poort op de console.
3. Houd de MODE-knop 3 seconden ingedrukt totdat de LED boven de -knop begint te knipperen.
4. Druk op de MODUS-knop om de PlayStation®4-modus te selecteren (blauwe LED).
5. Zodra de compatibiliteitsmodus is geselecteerd, wacht u vijf seconden. De modus is bevestigd wanneer de LED boven de -knop stopt met knipperen.
6. Druk op de -knop om de joystick te verbinden met uw profiel.
7. Start een compatibele game die de Flight Stick-modus ondersteunt.

Het gamen kan nu beginnen!

Op PlayStation®5-consoles

1

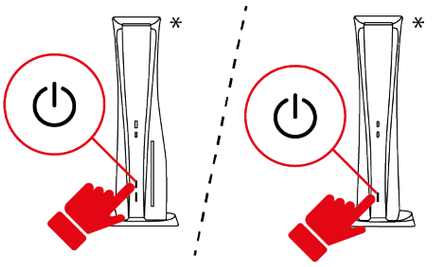

2

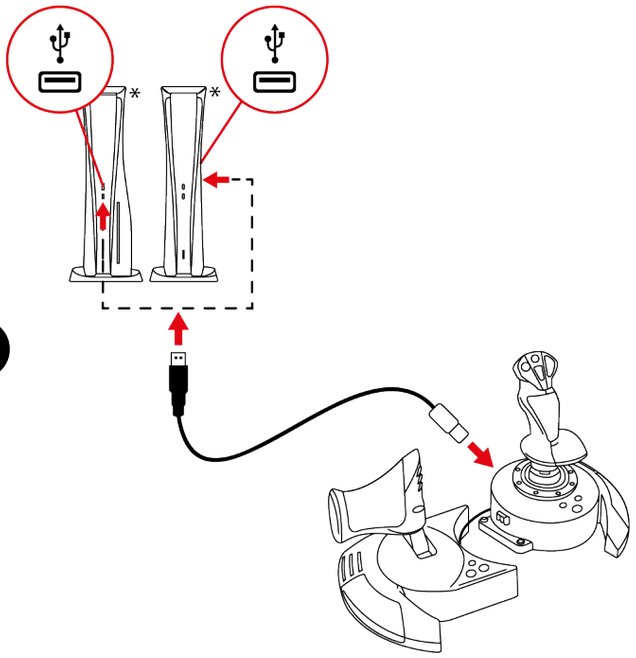

3

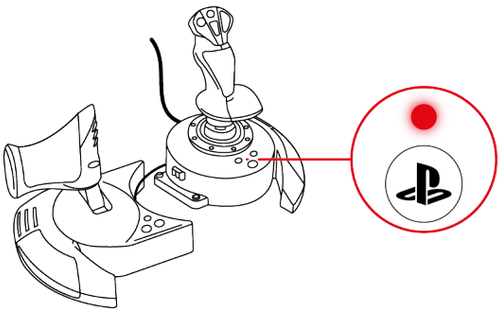

*Niet meegeleverd

1. Zet uw console aan.
2. Sluit de USB-C naar USB-A-kabel aan op de USB-C-poort van de joystick en op een USB-A-poort op de console.
3. De LED boven de -knop moet rood branden.
4. Als de LED niet rood brandt, wijzig dan de compatibiliteitsmodus door de **hier** beschreven procedure te volgen.
5. Druk op de -knop om de joystick te verbinden met uw profiel.

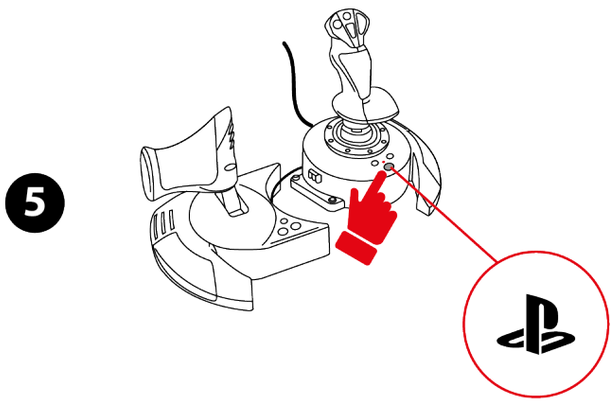

6. Start een compatibele game die de Flight Stick-modus ondersteunt.

Het gamen kan nu beginnen!

Compatibele games

- Op PlayStation®4-consoles en PlayStation®5-consoles is de T.Flight Hotas NEO-joystick alleen compatibel met de games die de Flight Stick-modus ondersteunen.
- De lijst met compatibele games voor PlayStation®4-consoles en PlayStation®5-consoles is hier beschikbaar:
  https://support.thrustmaster.com/product/t-flight-hotas-NEO-p/
  Selecteer PlayStation® Games list in de sectie Game settings. Deze lijst wordt regelmatig bijgewerkt.

Op de PC*

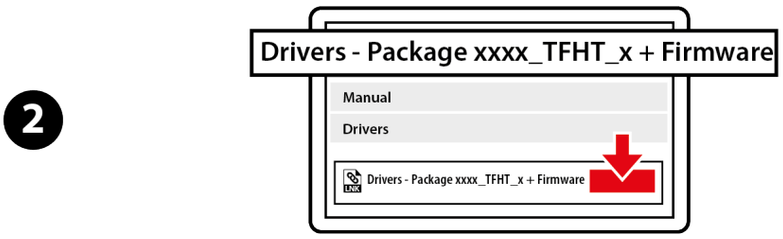

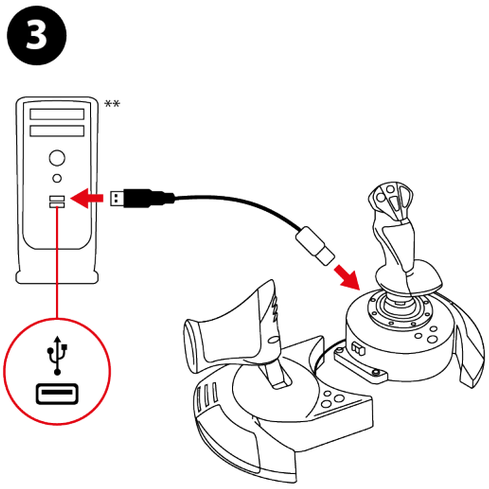

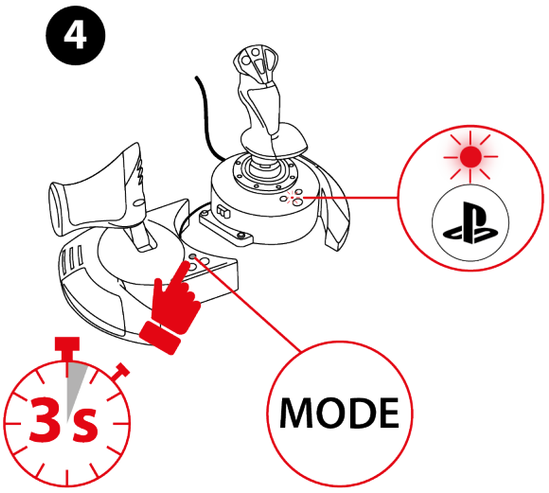

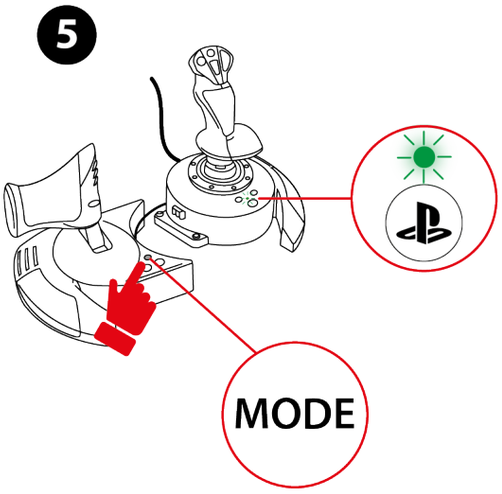

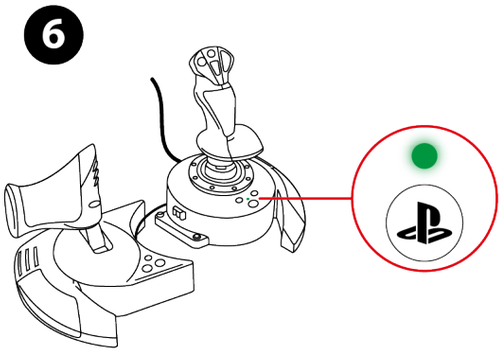

**PC-compatibiliteit (Windows® 10/11) niet getest en niet ondersteund door Sony Interactive Entertainment.*

***Niet meegeleverd*

1. Ga naar: **https://support.thrustmaster.com/product/t-flight-hotas-NEO-p/**
2. Download en installeer de PC-driver en de speciaal aangepaste interface voor het Windows-configuratiescherm.
3. Nadat de PC-driver is geïnstalleerd, sluit u de USB-C naar USB-A-kabel aan op de USB-C-poort van de joystick en op een USB-A-poort op de PC.
4. Houd de MODE-knop 3 seconden ingedrukt totdat de LED boven de -knop begint te knipperen.
5. Druk op de MODUS-knop om de PC-modus te selecteren (groene LED).
6. Zodra de compatibiliteitsmodus is geselecteerd, wacht u vijf seconden. De modus is bevestigd wanneer de LED boven de -knop stopt met knipperen.

Het gamen kan nu beginnen!

Configuratiescherm

Om toegang te krijgen tot het configuratiescherm, selecteert u **Start**, typt u **Control Panel** of Configuratiescherm in de zoekbalk en klikt u vervolgens op **Control Panel** of Configuratiescherm (in Windows® 10/11).

Het dialoogvenster **Spelbesturingen** wordt weergegeven. Het apparaat wordt in het venster weergegeven met de naam **T.Flight Hotas NEO** en de status OK.

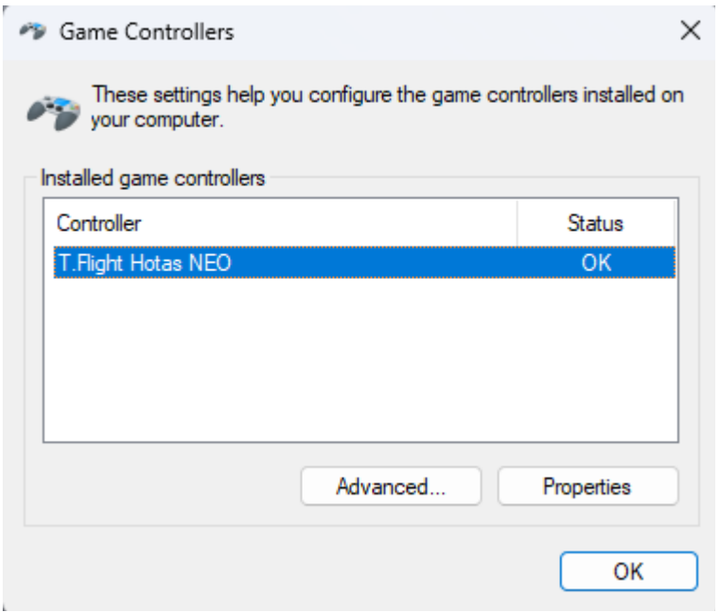

Klik op **Eigenschappen** in het dialoogvenster **Spelbesturingen** om alle functies te bekijken en te testen.

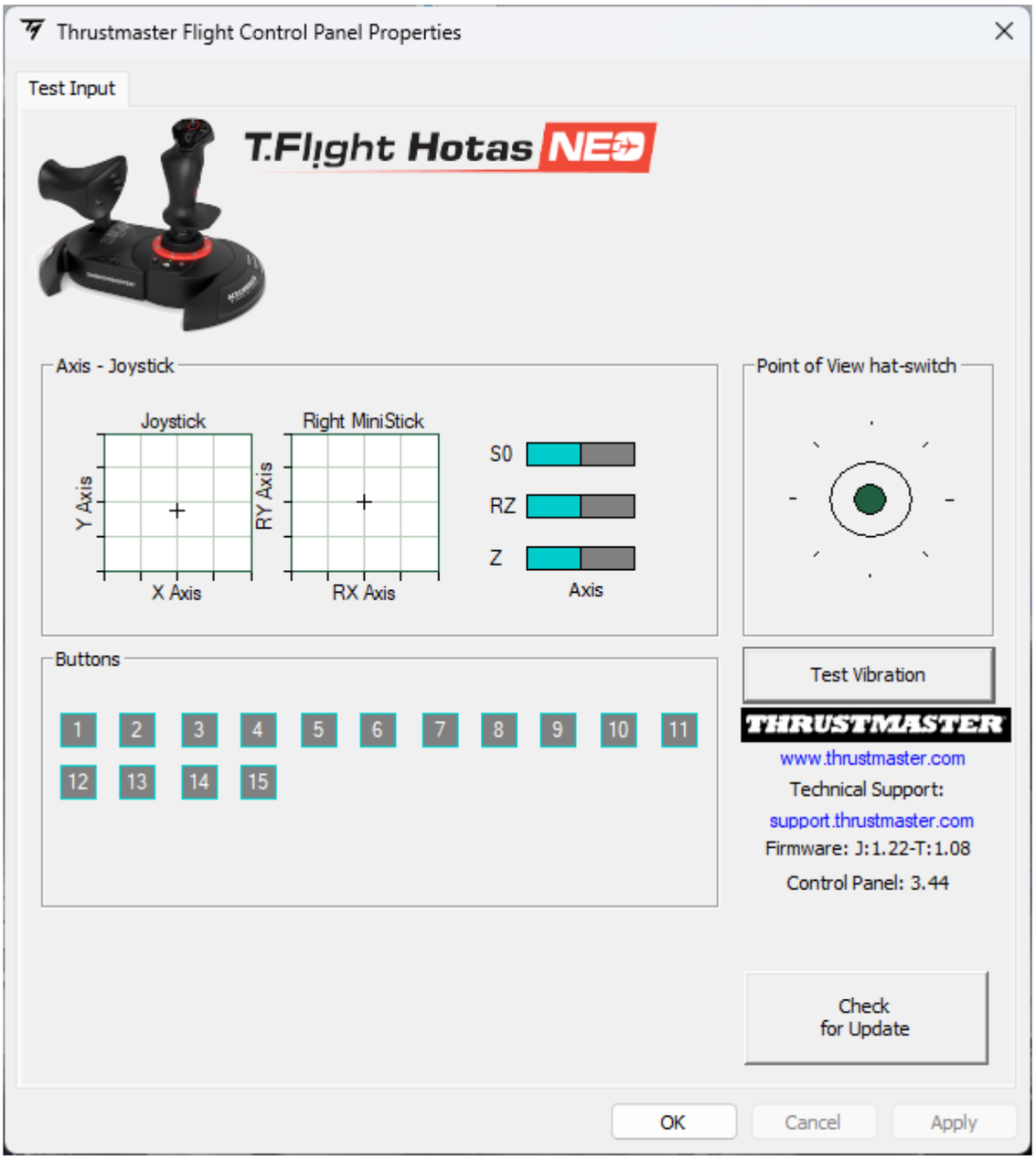

5. Mapping voor PlayStation®5-consoles

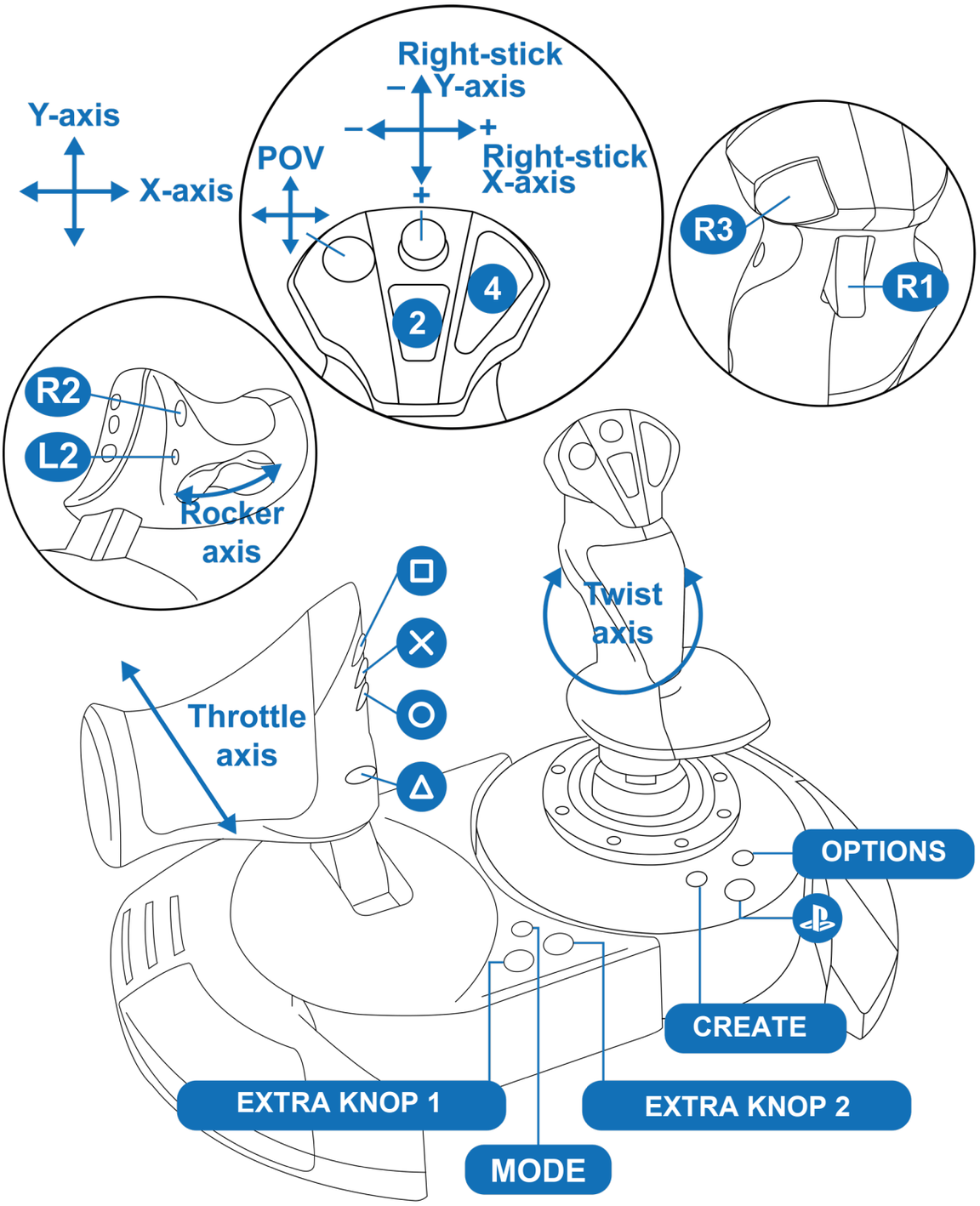

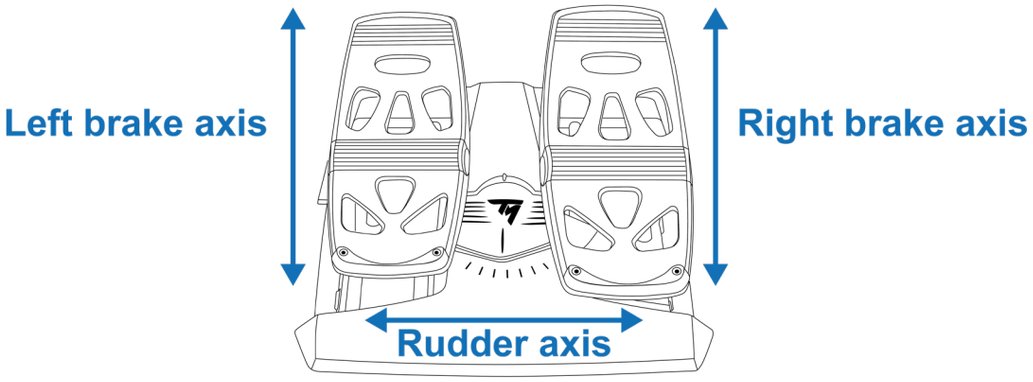

6. Mapping voor PlayStation®4-consoles

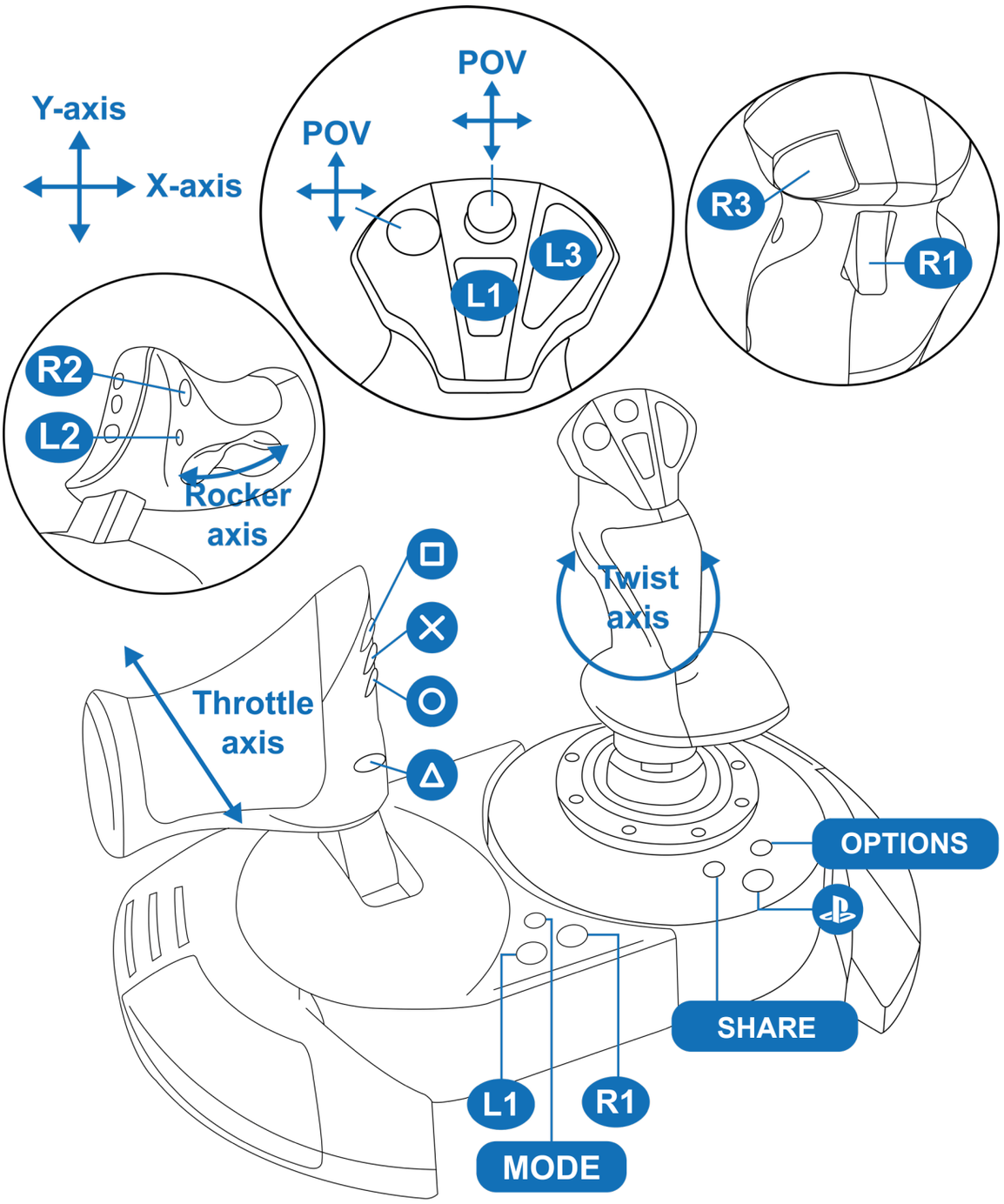

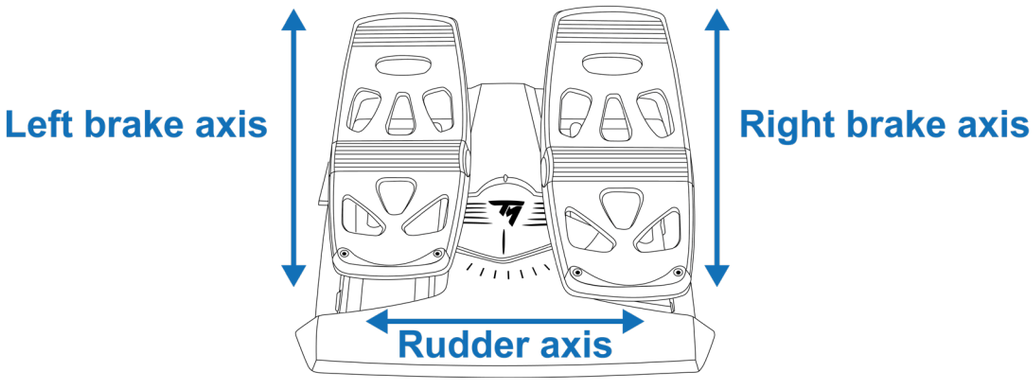

7. Mapping voor de PC

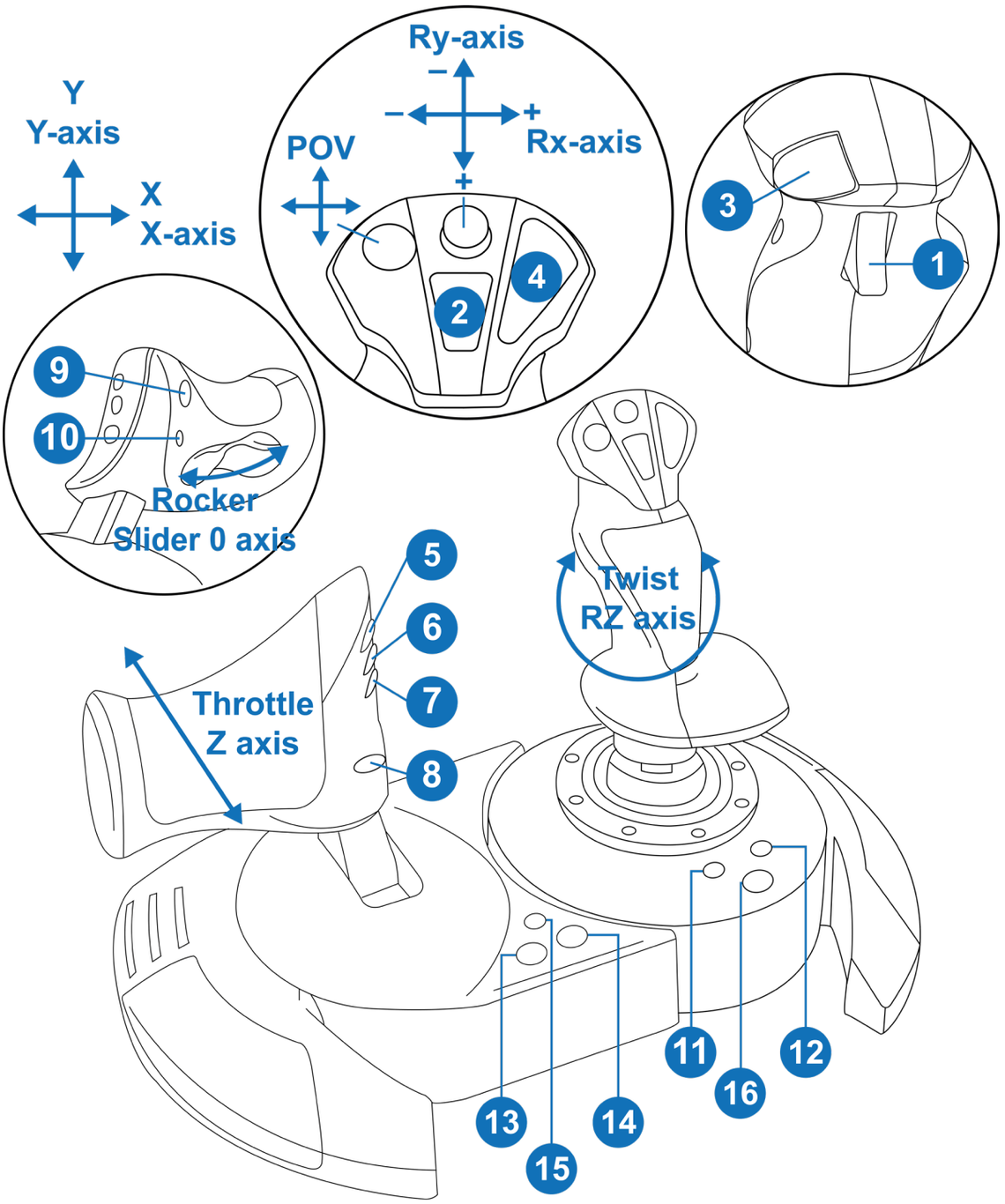

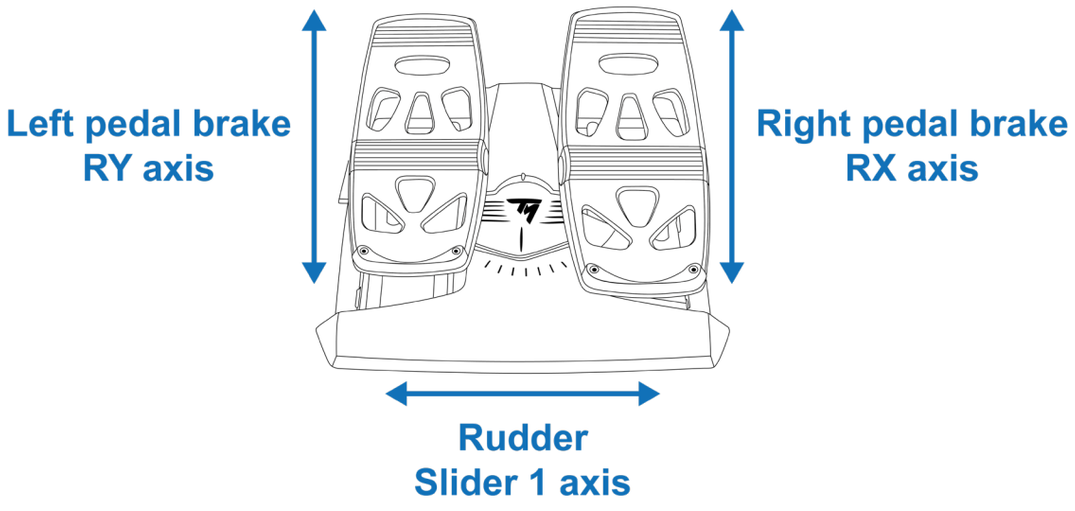

8. Compatibiliteitsmodus

De joystick heeft drie compatibiliteitsmodi:

- Op een PlayStation®5-console selecteert u de PlayStation®5-modus (rode LED).
- Op een PlayStation®4-console selecteert u de PlayStation®4-modus (blauwe LED).
- Op een PC selecteert u de PC-modus (groene LED).

LED-kleur	Modus
	PlayStation®5 (standaardmodus)
	PlayStation®4
	PC

Om de compatibiliteitsmodus te wijzigen:

1. Houd de MODE-knop 3 seconden ingedrukt totdat de LED boven de ⏻-knop begint te knipperen.

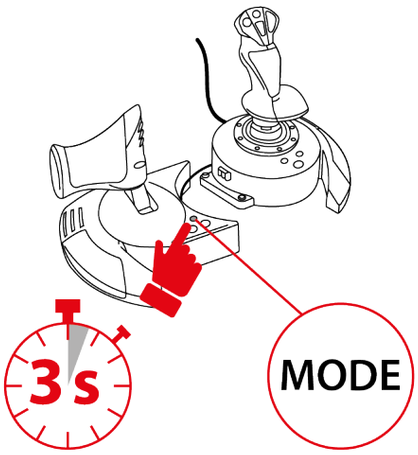

2. Druk op de MODE-knop om de gewenste compatibiliteitsmodus te selecteren.

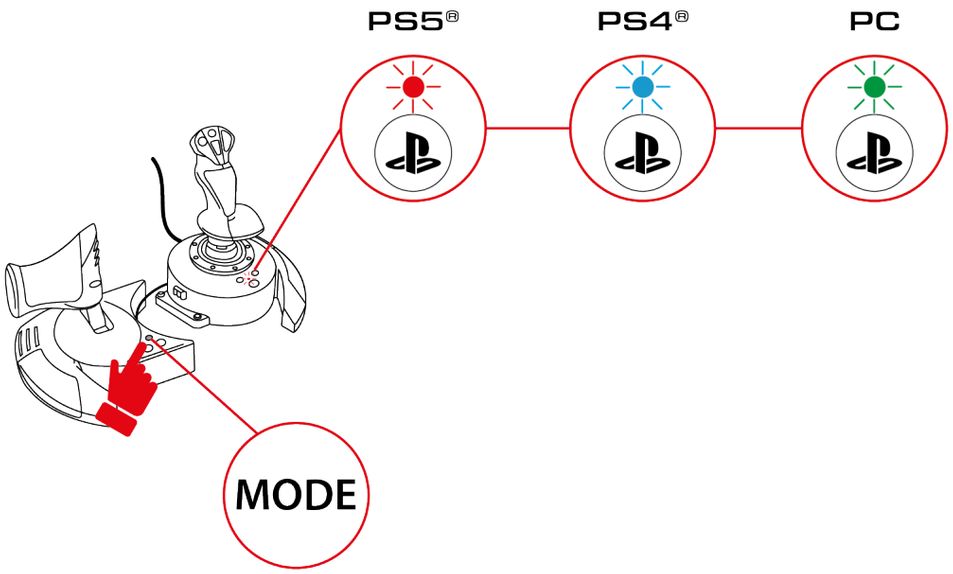

3. Zodra de compatibiliteitsmodus is geselecteerd, wacht u vijf seconden. De modus is bevestigd wanneer de LED boven de ⏻-knop stopt met knipperen.

4. Druk op een PlayStation®4- of PlayStation®5-console op de -knop om de joystick te verbinden met uw profiel.

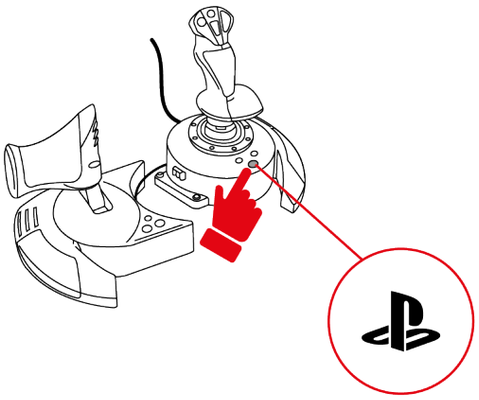

9. Features

Throttle

De T.Flight Hotas NEO-joystick heeft een throttle waarmee u gemakkelijk de stuwkracht van uw motor kunt regelen.

De throttle is afneembaar en kan op twee verschillende manieren worden gebruikt:

- losgemaakt en gescheiden van de flightstickgreep, om echte vliegomstandigheden na te bootsen; of
- vastgemaakt aan de flightstickgreep (voor meer stabiliteit en minder ruimtebeslag).

Standaard wordt de throttle losgemaakt van de flightstickgreep geleverd.

Losgemaakt	Vastgemaakt
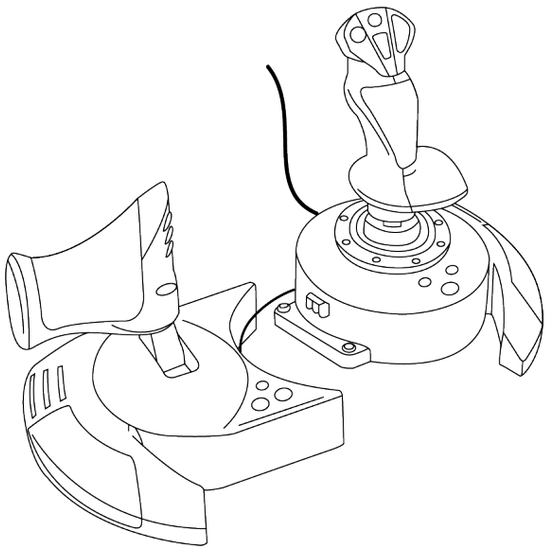	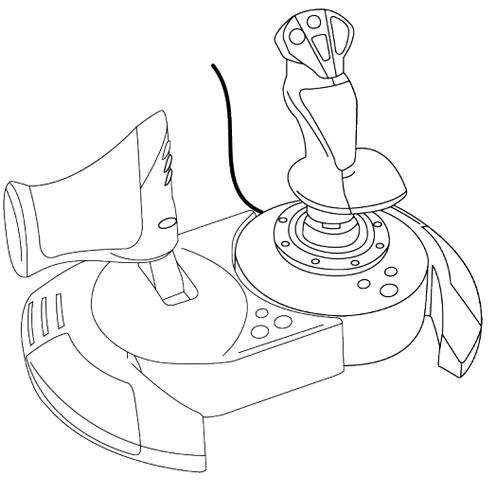

Om de throttle aan de flightstickgreep vast te maken:

1. Steek de aansluitlip aan de linkerkant van de voet van de flightstickgreep in de opening op de rechterkant van de throttle.

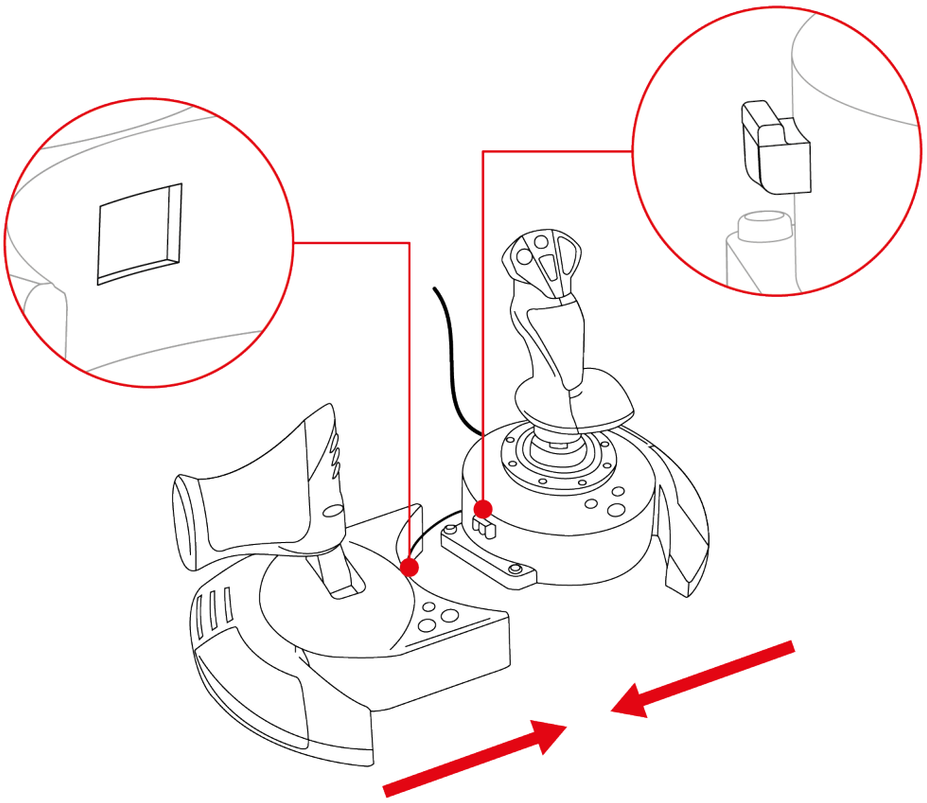

2. Draai de joystick op zijn kop en maak de inbussleutel los die aan de onderkant van de voet van de flightstickgreep is bevestigd.

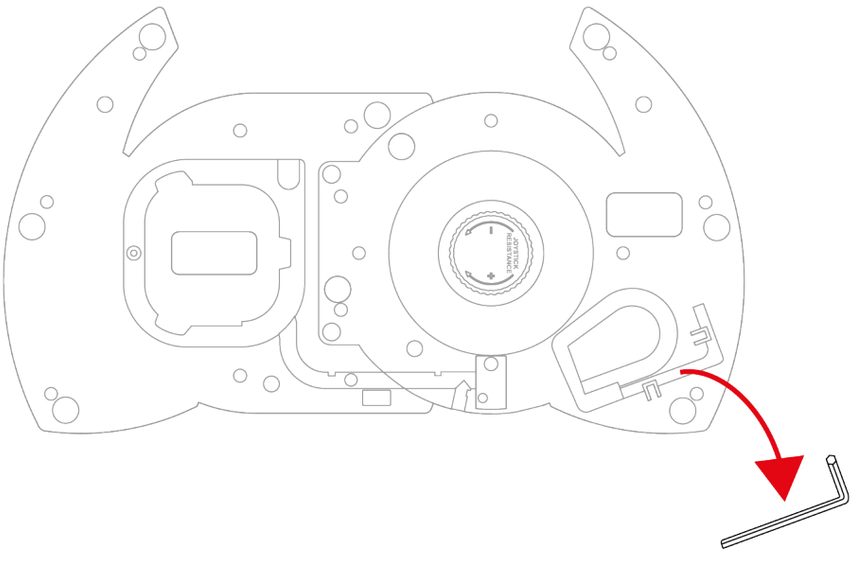

3. Draai met de inbussleutel de twee inbusbouten onder de voet vast, aan de linkerkant van de voet van de flightstickgreep.

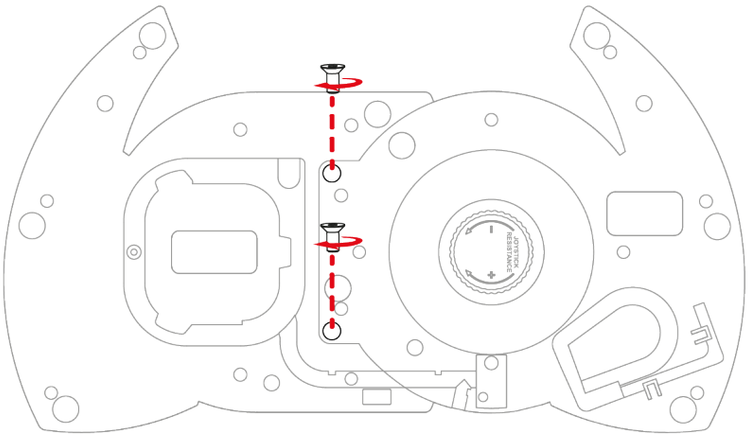

4. Wikkel de kabel, die de flightstickgreep verbindt met de throttle, rond de kabelgeleider.

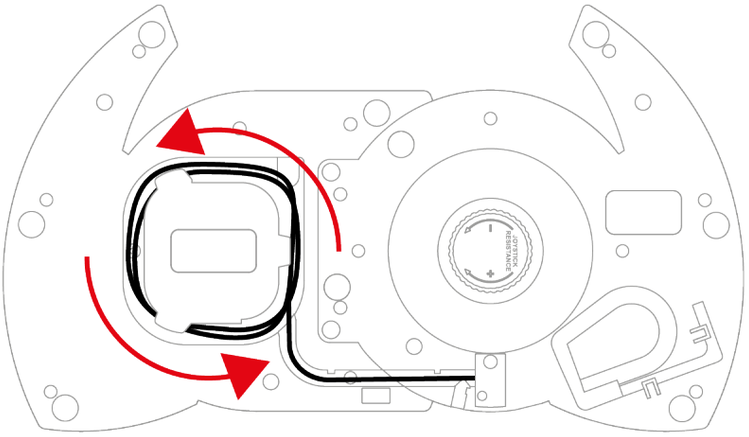

5. Klem de inbussleutel terug op zijn plaats zodat deze niet kwijt kan raken.

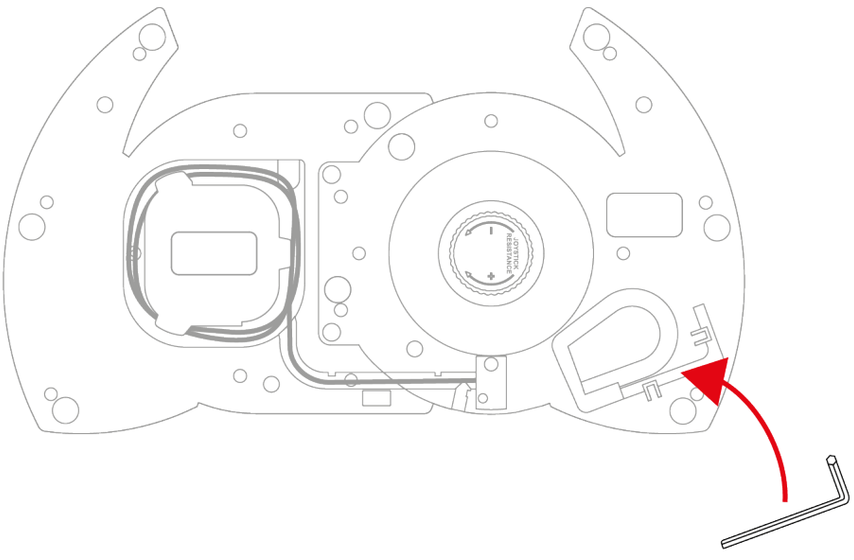

Roerfunctie

De T.Flight Hotas NEO-joystick heeft een roerfunctie die toegankelijk is door de flightstick naar links of rechts te draaien, of door de tuimelknop op de throttle te gebruiken.

Het roer wordt in een vliegtuig door de piloot gebruikt om het toestel om de verticale as te kantelen om een bocht naar links of rechts te maken.

Deze functie kan worden uitgeschakeld op de flightstickgreep door de draaiing van de Z-as (gieren) te vergrendelen.

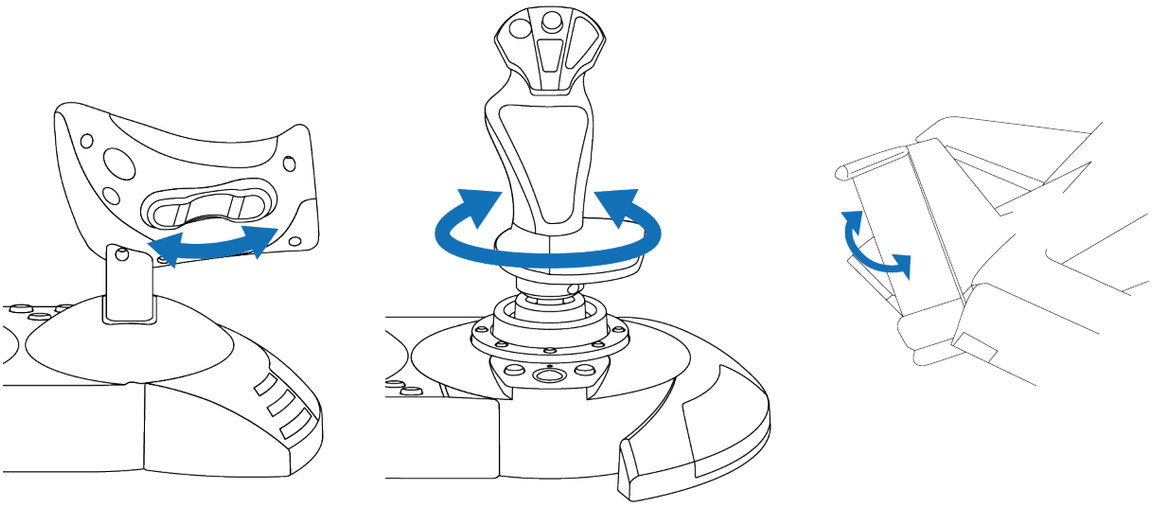

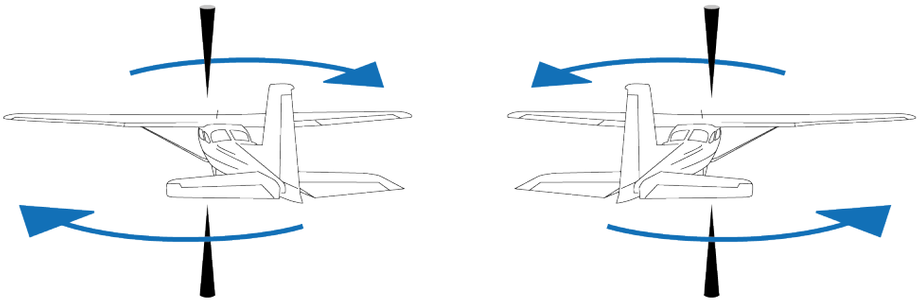

Om de roerfunctie van de flightstickgreep te vergrendelen:

– Draai het vergrendelboutje onder de polssteun vast met behulp van een platte schroevendraaier (niet meegeleverd).

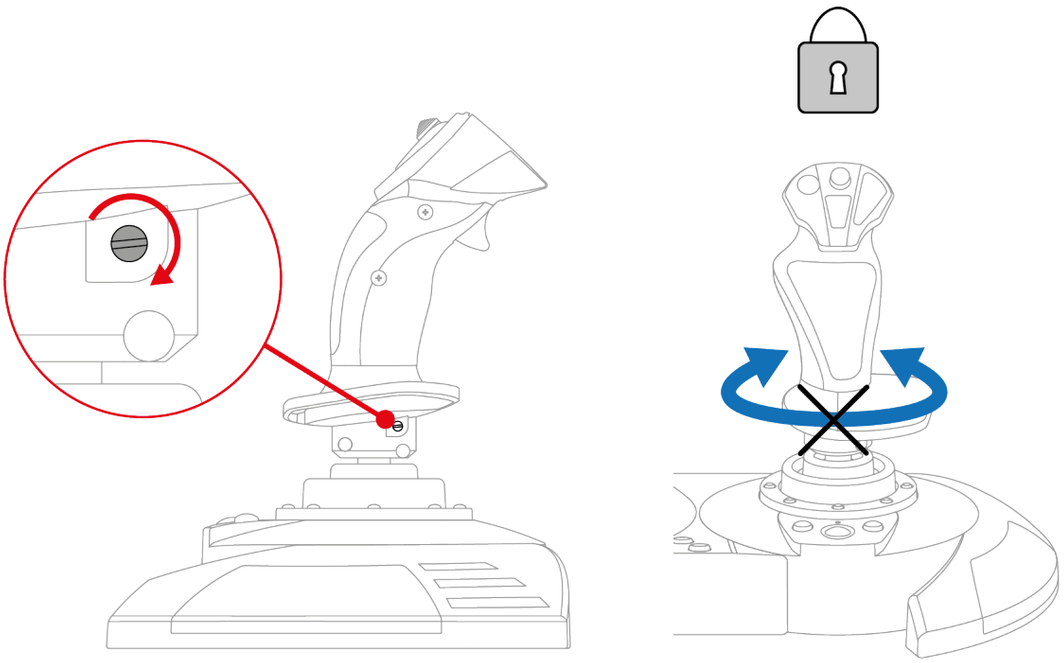

Om de roerfunctie van de flightstickgreep te ontgrendelen:

– Draai het vergrendelboutje onder de polssteun los met behulp van een platte schroevendraaier (niet meegeleverd).

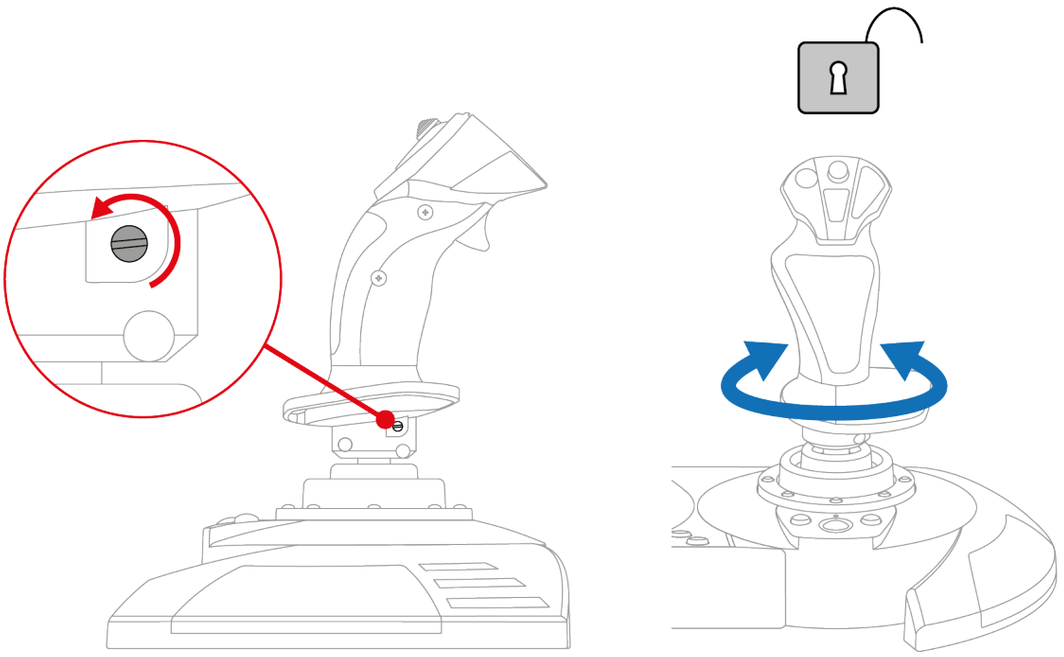

Multidirectionele Point-of-View-hat-switch

De T.Flight Hotas NEO-joystick heeft een multidirectionele Point-of-View-hat-switch waarmee u kunt controleren wat er zich afspeelt rondom uw vliegtuig (in games waarin dit mogelijk is).

In het instellingenmenu van uw game kunt u de verschillende weergaven (naar links, naar rechts, naar voren, naar achteren) op de richtingen van de Point-of-View-hat-switch programmeren.

De Point-of-View-hat-switch kan desgewenst ook voor andere functies worden gebruikt, bijvoorbeeld om te schieten.

Weerstand van de flightstickgreep

De weerstand van de flightstickgreep kan perfect worden aangepast aan de voorkeur van iedere gamer.

Om de weerstand van de flightstickgreep aan te passen, gebruikt u de instelknop aan de onderkant van de voet van de flightstickgreep.

- Draai de knop naar links om de flightstickgreep meer gevoelig te maken wanneer u deze beweegt.
- Draai de knop naar rechts om de flightstickgreep minder gevoelig te maken wanneer u deze beweegt.

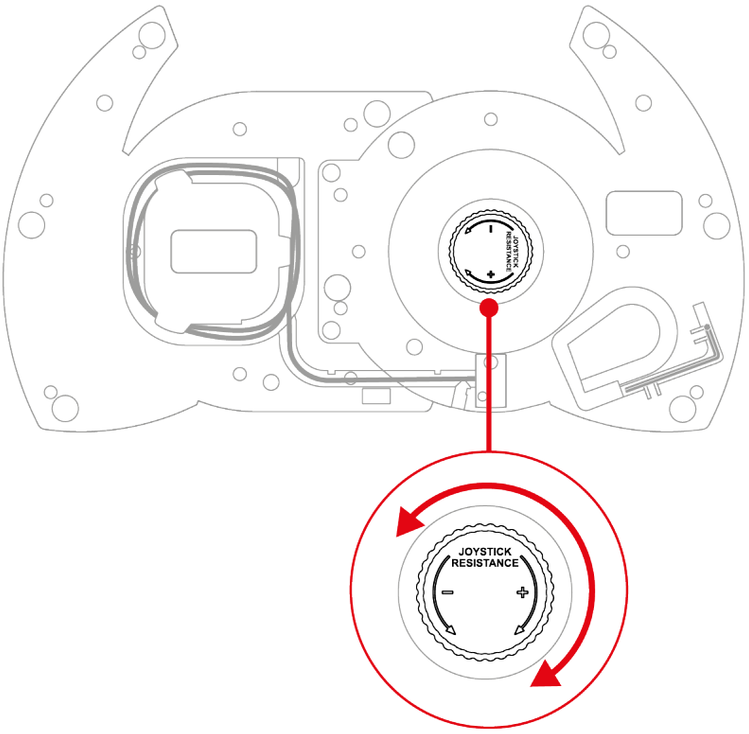

10. Compatibiliteit

De T.Flight Hotas NEO-joystick is compatibel met het TFRP T.Flight Rudder Pedals*-roerpedaalsysteem.

Het TFRP T.Flight Rudder Pedals*-roerpedaalsysteem maakt rechtstreeks verbinding met de RJ12-poort op de T.Flight Hotas NEO-joystick en is compatibel met alle games die roerpedalen ondersteunen.

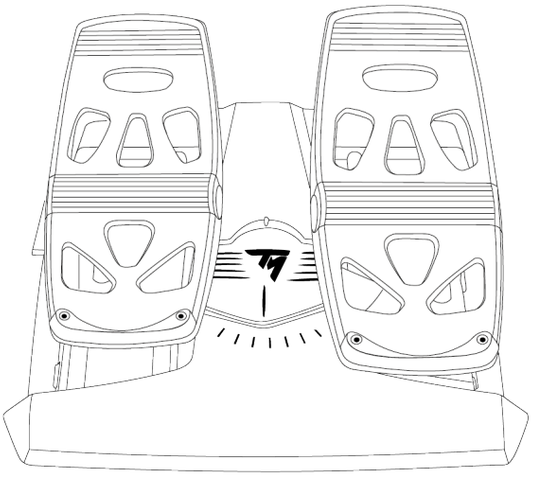

**Apart verkrijgbaar*

11. FAQ en technische ondersteuning

Hebt u vragen over de T.Flight Hotas NEO-joystick of komt u technische problemen tegen? Ga dan naar de website voor technische ondersteuning van Thrustmaster:

https://support.thrustmaster.com/product/t-flight-hotas-NEO-p/

1. Mijn joystick werkt niet goed of lijkt slecht gekalibreerd te zijn

- Schakel uw console of PC uit, koppel uw joystick los en sluit hem opnieuw aan, start uw PlayStation®4- of PlayStation®5-console of PC opnieuw op, en start uw game opnieuw op.
- Plaats bij het aansluiten van de joystick de flightstick-greep, het roer en de throttle in de middenstand en beweeg deze niet om kalibratieproblemen te voorkomen.
- Op een PlayStation®4- en PlayStation®5-console drukt u op de -knop van de joystick en meldt u zich vervolgens aan bij uw PlayStation™Network-account om uw joystick functioneel te maken.
- Zorg ervoor dat u de compatibiliteitsmodus hebt geselecteerd die overeenkomt met uw platform (PlayStation®4- of PlayStation® 5-consoles, of PC).

2. Ik kan mijn joystick niet configureren

- Ga in het menu van uw game naar **Options > Controller > Gamepad** of **Joystick**. En kies vervolgens de meest geschikte configuratie, of stel alle joystickopties helemaal opnieuw in.
- Raadpleeg de handleiding of de online help van de game voor meer informatie.

3. Mijn joystick reageert te gevoelig of reageert niet gevoelig genoeg

- De T.Flight Hotas NEO-joystick kalibreert zichzelf automatisch na een paar bewegingen op de verschillende assen.
- Ga in het menu van uw game naar **Options > Controller > Gamepad** of **Joystick**. Pas vervolgens de gevoeligheid en dode zones van uw joystick aan als deze opties beschikbaar zijn.
- Pas de weerstand van de flightstickgreep aan met behulp van de instelknop aan de onderkant van de voet van de flightstickgreep.

4. Mijn joystick doet het niet

Om de T.Flight Hotas NEO-joystick goed te laten werken met games, moet u de firmware bijwerken.
Om de firmware bij te werken, gaat u naar **https://support.thrustmaster.com/product/t-flight-hotas-NEO-p/**
Selecteer **Drivers** en volg de instructies inclusief de procedure voor het downloaden en installeren.

5. De roerbediening is te gevoelig

Vergrendel de draaiing van de stick met behulp van de vergrendelbout op de voet van de joystick en gebruik de tuimelknop voor de bediening van het roer.

THRUSTMASTER®

T.Flight Hotas NEO

Per console PlayStation®5, console PlayStation®4 e PC*

Manuale d'uso

Leggi attentamente le istruzioni riportate nel presente manuale **prima** di installare il prodotto, **prima** di qualsiasi uso del prodotto e **prima** di qualsiasi intervento di manutenzione. Assicurati di rispettare le istruzioni sulla sicurezza: il mancato rispetto di tali istruzioni potrebbe causare incidenti e/o danni. Conserva questo manuale in modo tale da poterne consultare le istruzioni in futuro.

**Compatibilità PC (Windows® 10/11) non testata né sostenuta da Sony Interactive Entertainment.*

INDICE

1. CONTENUTO DELLA CONFEZIONE 6

2. CARATTERISTICHE TECNICHE 7

3. INFORMAZIONI SULL'USO 10

4. INSTALLAZIONE.....12

Su console PlayStation®4 12

Su console PlayStation®5 14

Su PC.....17*

5. MAPPATURA PER CONSOLE PLAYSTATION®5.....21

6. MAPPATURA PER CONSOLE PLAYSTATION®4.....22

7. MAPPATURA PER PC 23

8. MODALITÀ DI COMPATIBILITÀ 24

9. FUNZIONI 27

Manetta 27

Funzione timone.....30

Pomello multidirezionale per l'angolo di visuale 32

Resistenza della leva di comando 33

10. COMPATIBILITÀ.....34

11. FAQ E ASSISTENZA TECNICA.....35

T.Flight Hotas NEO

Prendi il comando dei cieli con il joystick T.Flight Hotas NEO. Ti garantirà sensazioni incredibilmente realistiche durante le tue avventure aeree.

Questo manuale ti aiuterà a installare e utilizzare al meglio il tuo T.Flight Hotas NEO. Prima di decollare, assicurati di aver letto con attenzione gli avvisi e le istruzioni: ti aiuteranno a divertirti al massimo utilizzando il tuo prodotto.

Aggiornamento del firmware

Affinché il joystick T.Flight Hotas NEO funzioni correttamente nei videogiochi, è essenziale che il suo firmware sia aggiornato.

Per eseguire l'aggiornamento, visita la pagina **https://support.thrustmaster.com/product/t-flight-hotas-NEO-p/**

Seleziona **Drivers** e segui le istruzioni, comprese le procedure di download e installazione.

1. Contenuto della confezione

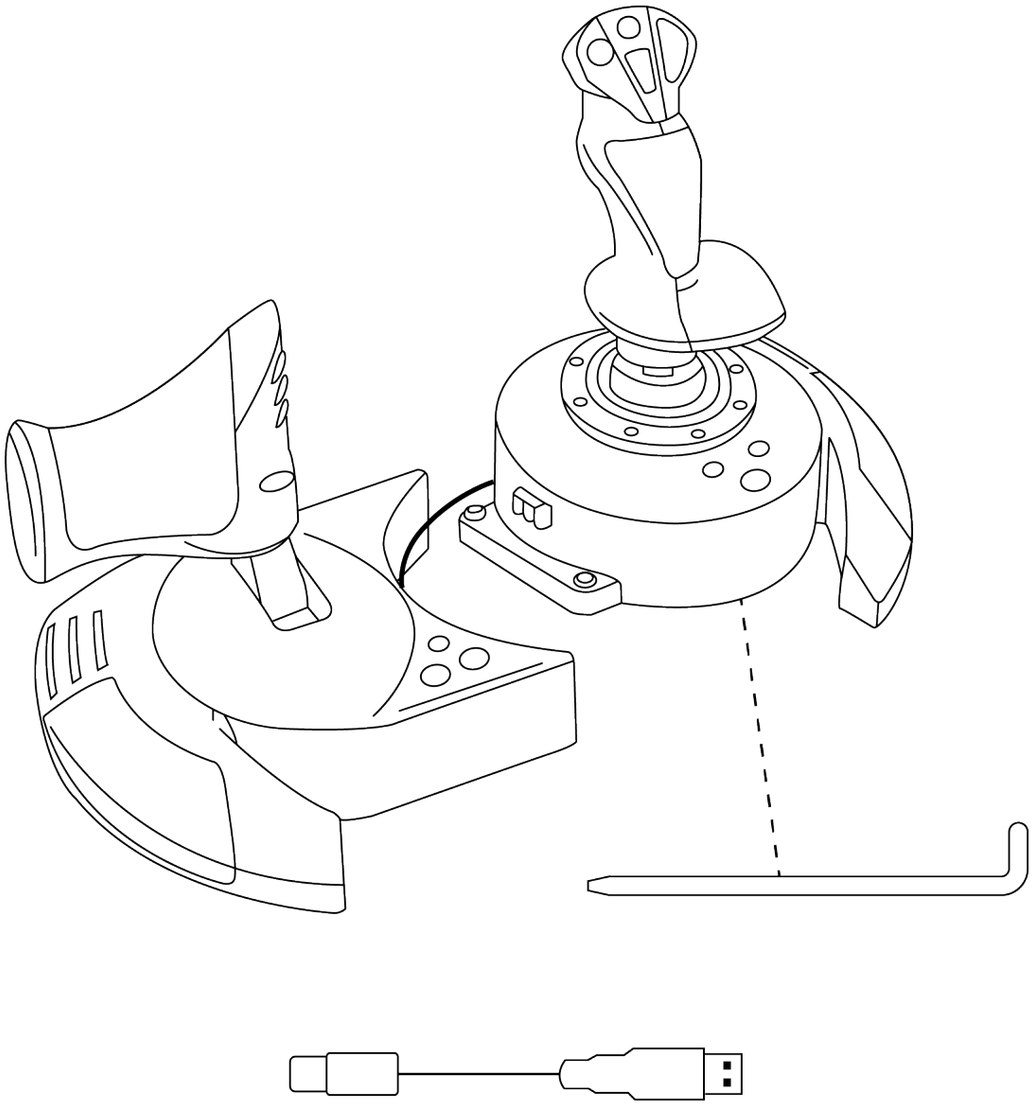

2. Caratteristiche tecniche

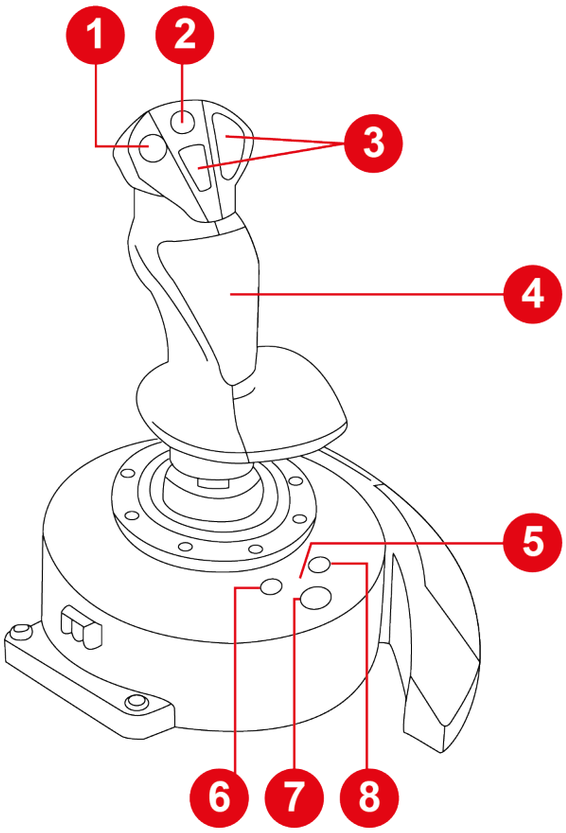

1. Pomello multidirezionale per l'angolo di visuale
2. Mini-stick
3. Pulsanti azione
4. Funzione timone tramite rotazione dell'impugnatura della leva (bloccabile)
5. LED modalità compatibilità (blu, rosso o verde)
6. Pulsante SHARE su console PS4® / pulsante CREA su console PS5®
7. Pulsante PS
8. Pulsante OPTIONS su console PS4® e console PS5®

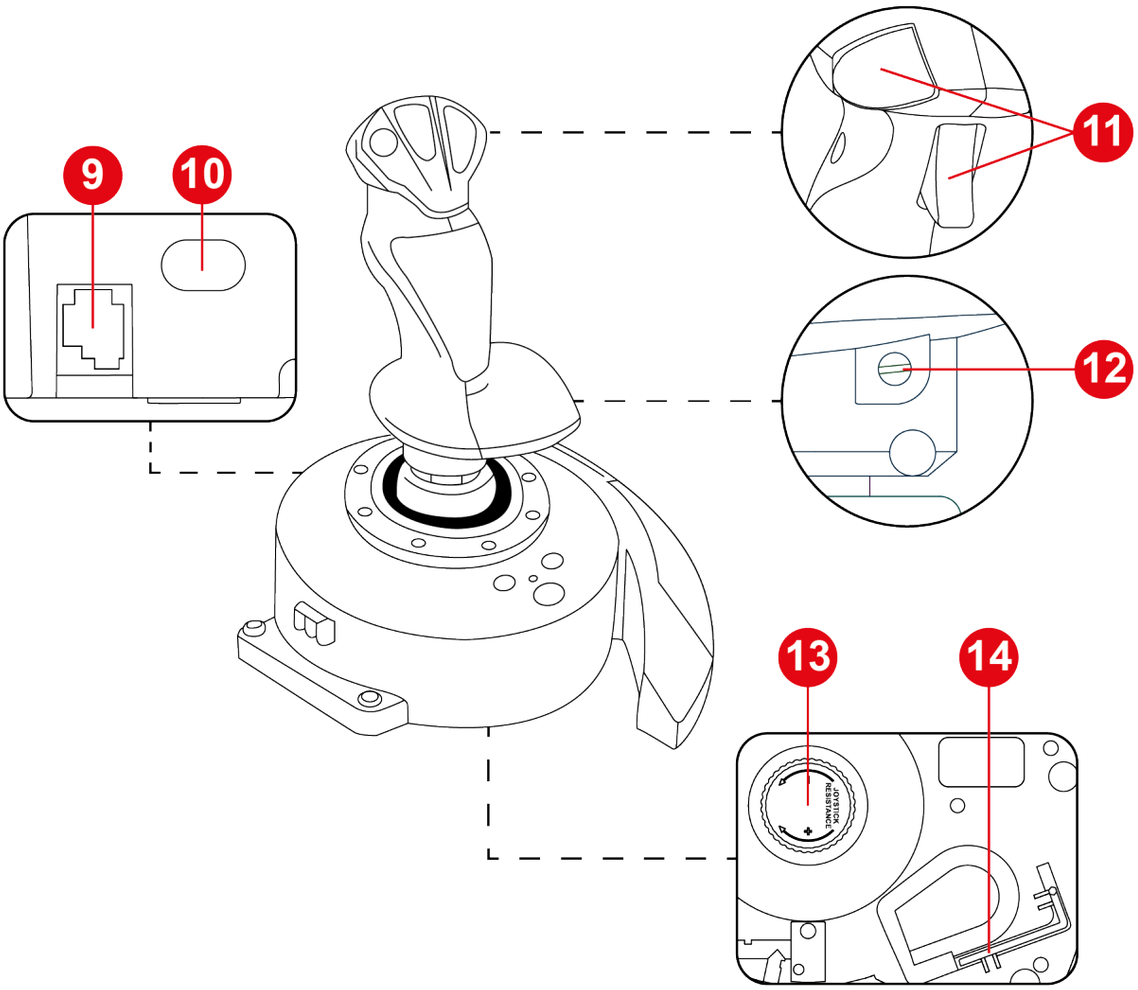

9. Porta RJ12 per il sistema di timonaggio a pedali Thrustmaster TFRP T.Flight Rudder Pedals (venduto separatamente)

10. Porta USB-C

11. Pulsanti azione

12. Vite di bloccaggio del timone sulla leva di comando

13. Manopola di regolazione della resistenza della leva

14. Chiave a brugola

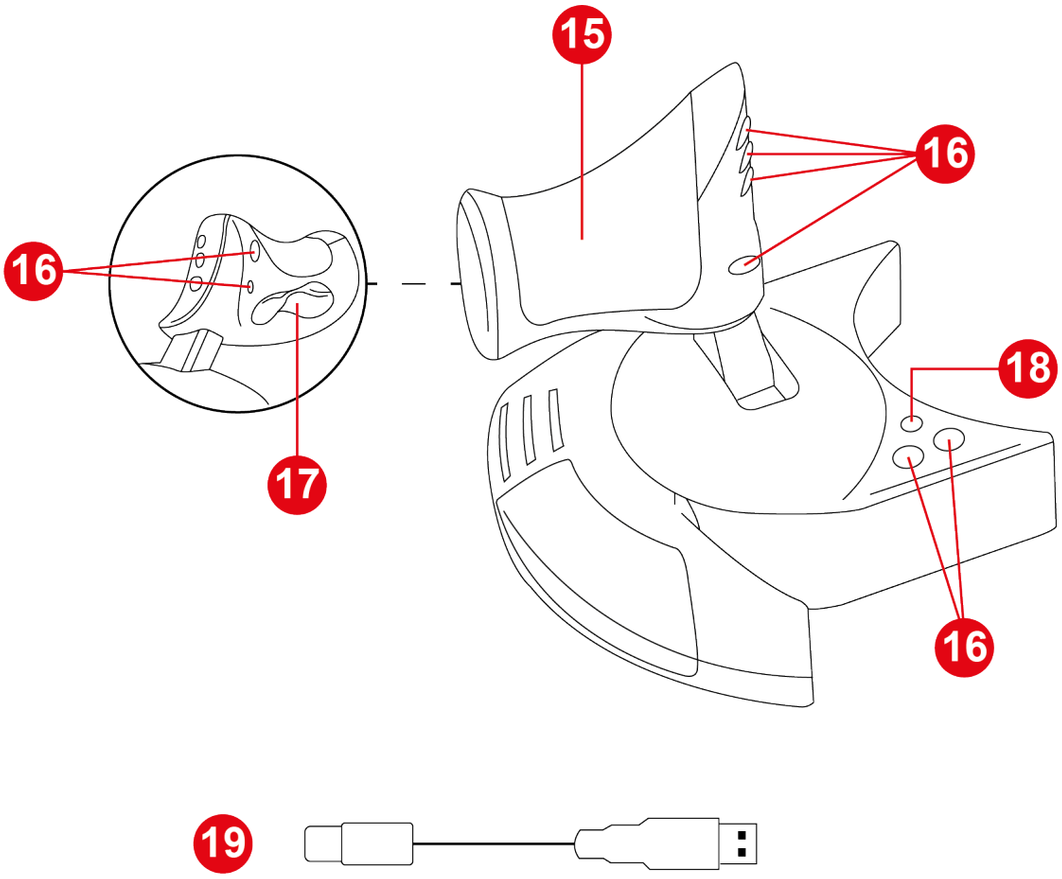

15. Manetta

16. Pulsanti azione

17. Timone tramite pulsante basculante

18. Pulsante MODE (modalità)

19. Cavo USB-C – USB-A

3. Informazioni sull'uso

Documentazione

Prima di utilizzare questo prodotto, rileggi con attenzione la presente documentazione e conservala per una futura consultazione.

Rischio di schiacciamento

Quando utilizzi il joystick T.Flight Hotas NEO, non posizionare mai le tue dita nello spazio tra la base e l’asse della leva di comando.

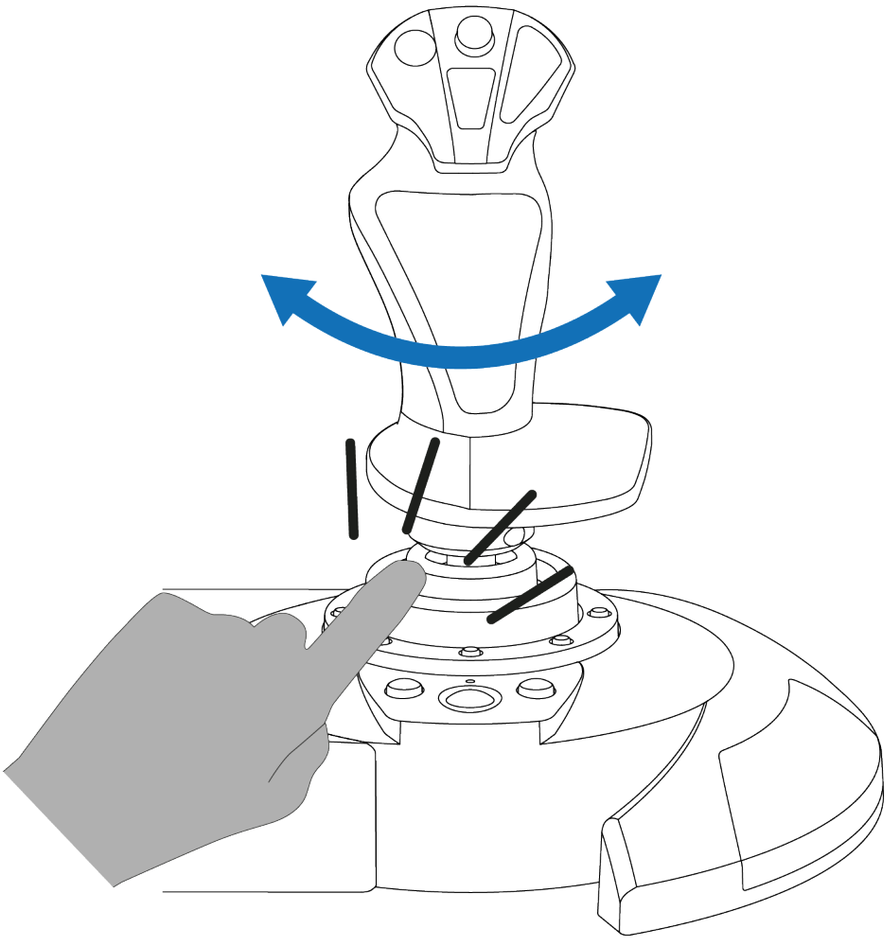

4. Installazione

Su console PlayStation®4

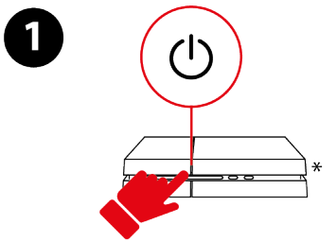

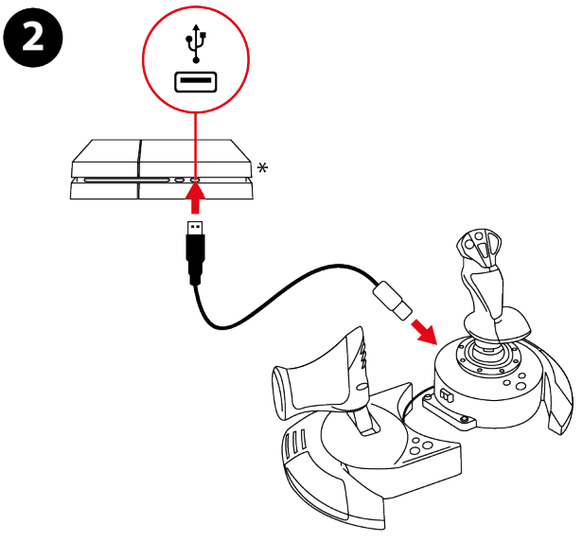

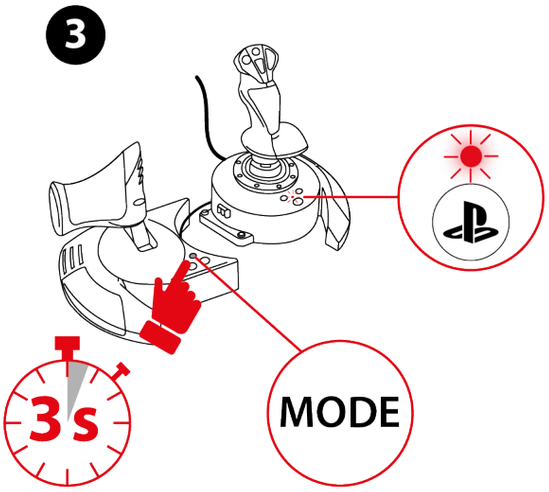

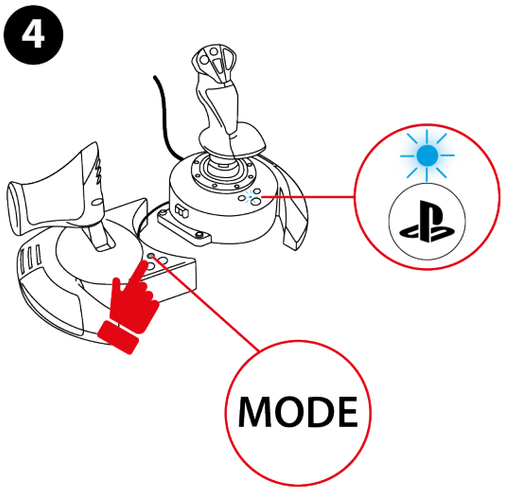

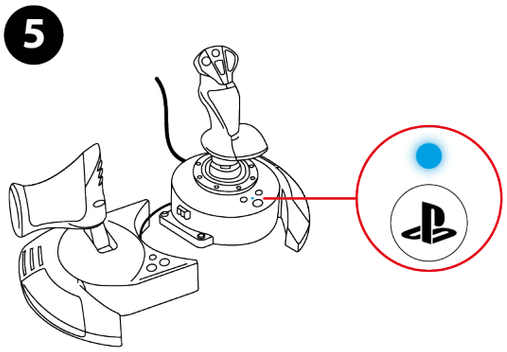

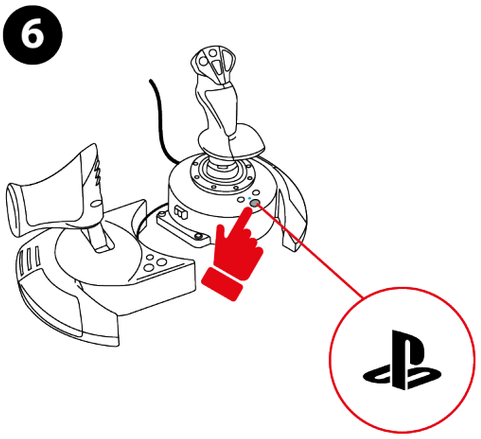

**Non inclusa*

1. Accendi la tua console.
2. Collega il cavo USB-C – USB-A alla porta USB-C del joystick e a una porta USB-A della console.
3. Tieni premuto il pulsante MODE per 3 secondi, finché il LED sopra al pulsante non inizierà a lampeggiare.
4. Premi il pulsante MODE per selezionare la modalità PlayStation®4 (LED blu).
5. Una volta selezionata la modalità di compatibilità, attendi cinque secondi. La modalità viene confermata dal momento in cui il LED sopra al pulsante smette di lampeggiare.
6. Premi il pulsante per collegare il joystick al tuo profilo.
7. Avvia un gioco compatibile che supporti la modalità Flight Stick.

Ora sei pronto per giocare!

Su console PlayStation®5

1

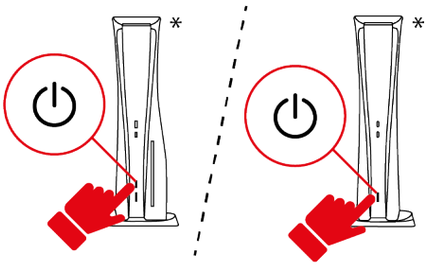

2

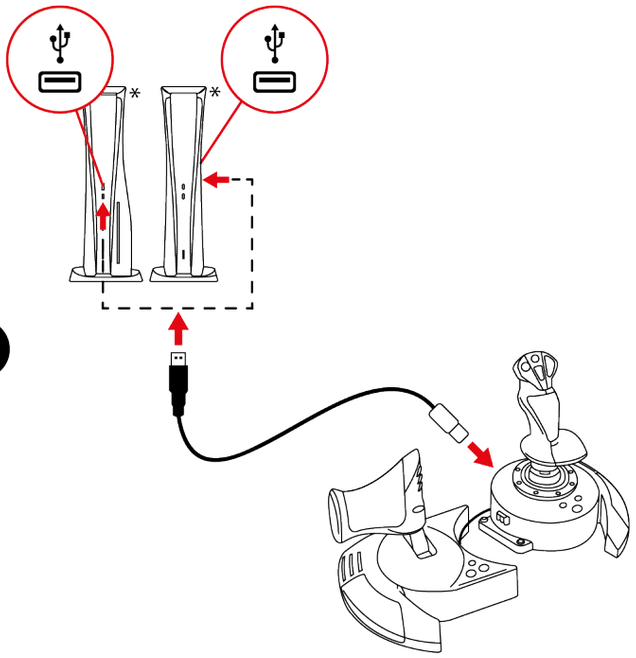

3

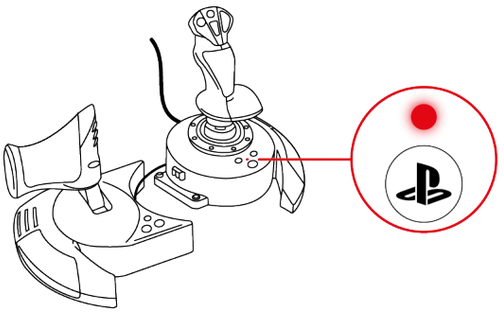

*Non inclusa

1. Accendi la tua console.
2. Collega il cavo USB-C – USB-A alla porta USB-C del joystick e a una porta USB-A della console.
3. Il LED sopra al pulsante dovrebbe essere rosso.
4. Qualora il LED non fosse rosso, cambia la modalità di compatibilità seguendo la procedura descritta **qui**.
5. Premi il pulsante per collegare il joystick al tuo profilo.

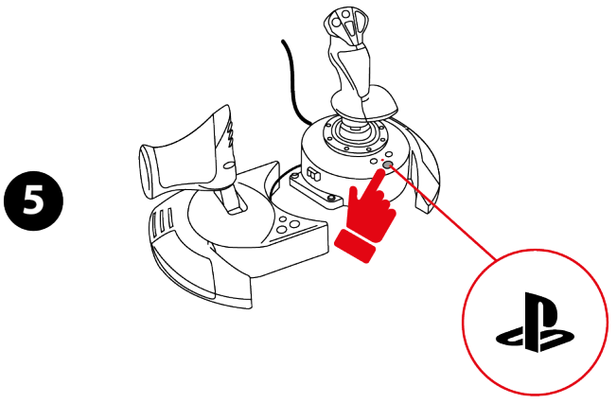

6. Avvia un gioco compatibile che supporti la modalità Flight Stick.

Ora sei pronto per giocare!

Giochi compatibili

- Su console PlayStation®4 e console PlayStation®5, il joystick T.Flight Hotas NEO è compatibile soltanto con i giochi che supportano la modalità Flight Stick.
- L'elenco dei giochi compatibili per console PlayStation®4 e console PlayStation®5 è disponibile qui:
  https://support.thrustmaster.com/product/t-flight-hotas-NEO-p/
  Nella sezione Games settings, seleziona PlayStation® Games list. Questo elenco viene costantemente aggiornato.

Su PC*

1

2

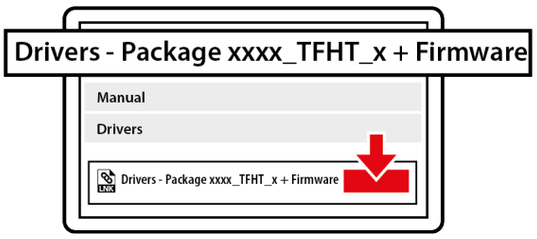

3

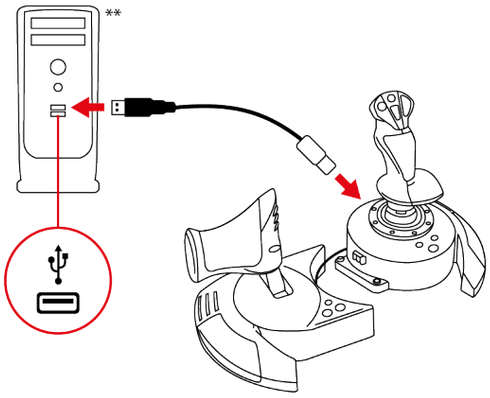

4

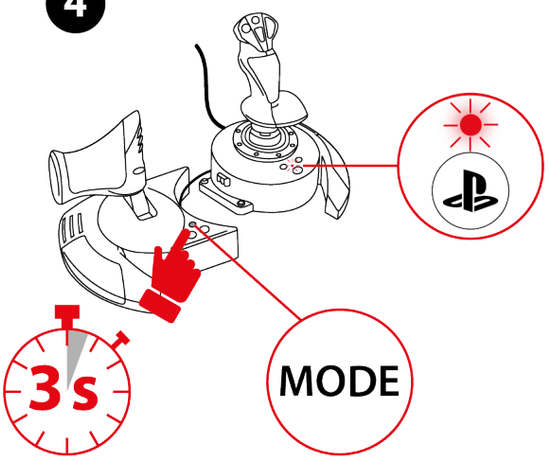

5

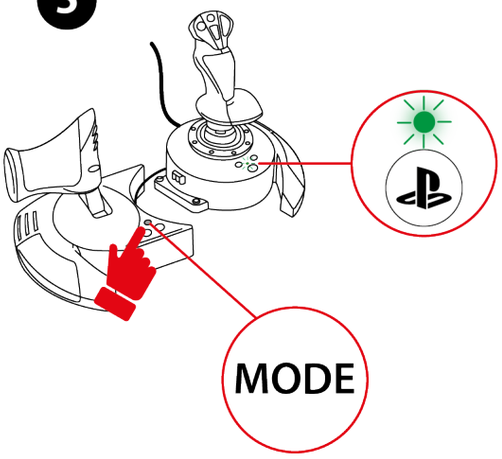

6

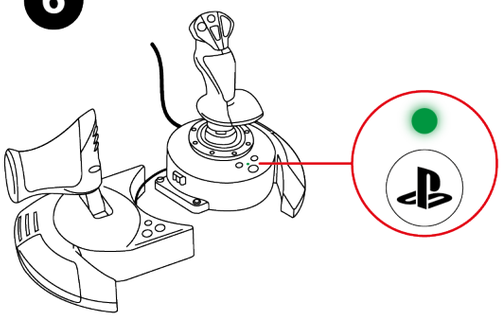

**Compatibilità PC (Windows® 10/11) non testata né sostenuta da Sony Interactive Entertainment.*

***Non incluso*

1. Visita la pagina: **https://support.thrustmaster.com/product/t-flight-hotas-NEO-p/**.
2. Scarica e installa il driver per PC e la relativa interfaccia personalizzata per il pannello di controllo di Windows.
3. Una volta installato il driver per PC, collega il cavo USB-C – USB-A alla porta USB-C del joystick e a una porta USB-A del PC.
4. Tieni premuto il pulsante MODE per 3 secondi, finché il LED sopra al pulsante non inizierà a lampeggiare.
5. Premi il pulsante MODE per selezionare la modalità PC (LED verde).
6. Una volta selezionata la modalità di compatibilità, attendi cinque secondi. La modalità viene confermata dal momento in cui il LED sopra al pulsante smetterà di lampeggiare.

Ora sei pronto per giocare!

Pannello di controllo

Per accedere al pannello di controllo, seleziona **Start**, nella barra di ricerca digita **Pannello di controllo**, dopodiché clicca su **Pannello di controllo** (in Windows® 10/11).

Apparirà la finestra di dialogo **Periferiche di gioco**. L'accessorio apparirà sullo schermo col nome **T.Flight Hotas NEO** e lo **stato OK**.

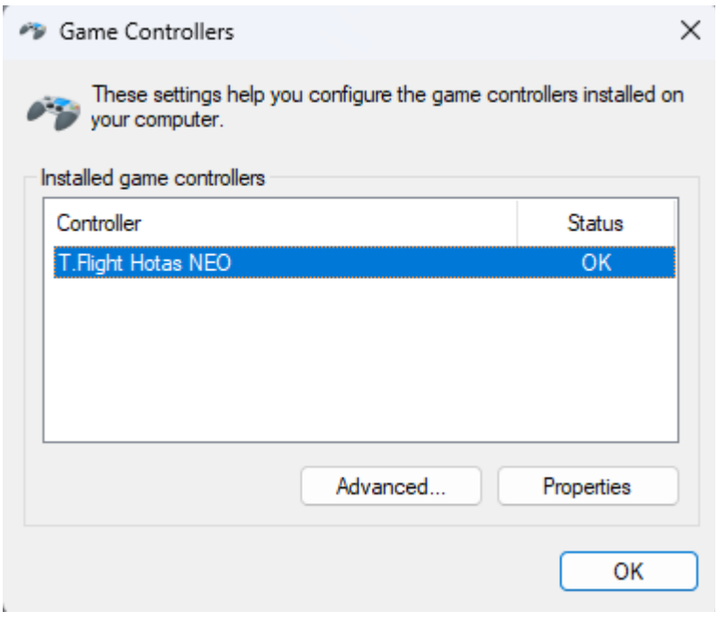

Nella finestra di dialogo **Periferiche di gioco**, clicca su **Proprietà** per testare e visualizzare tutte le funzioni.

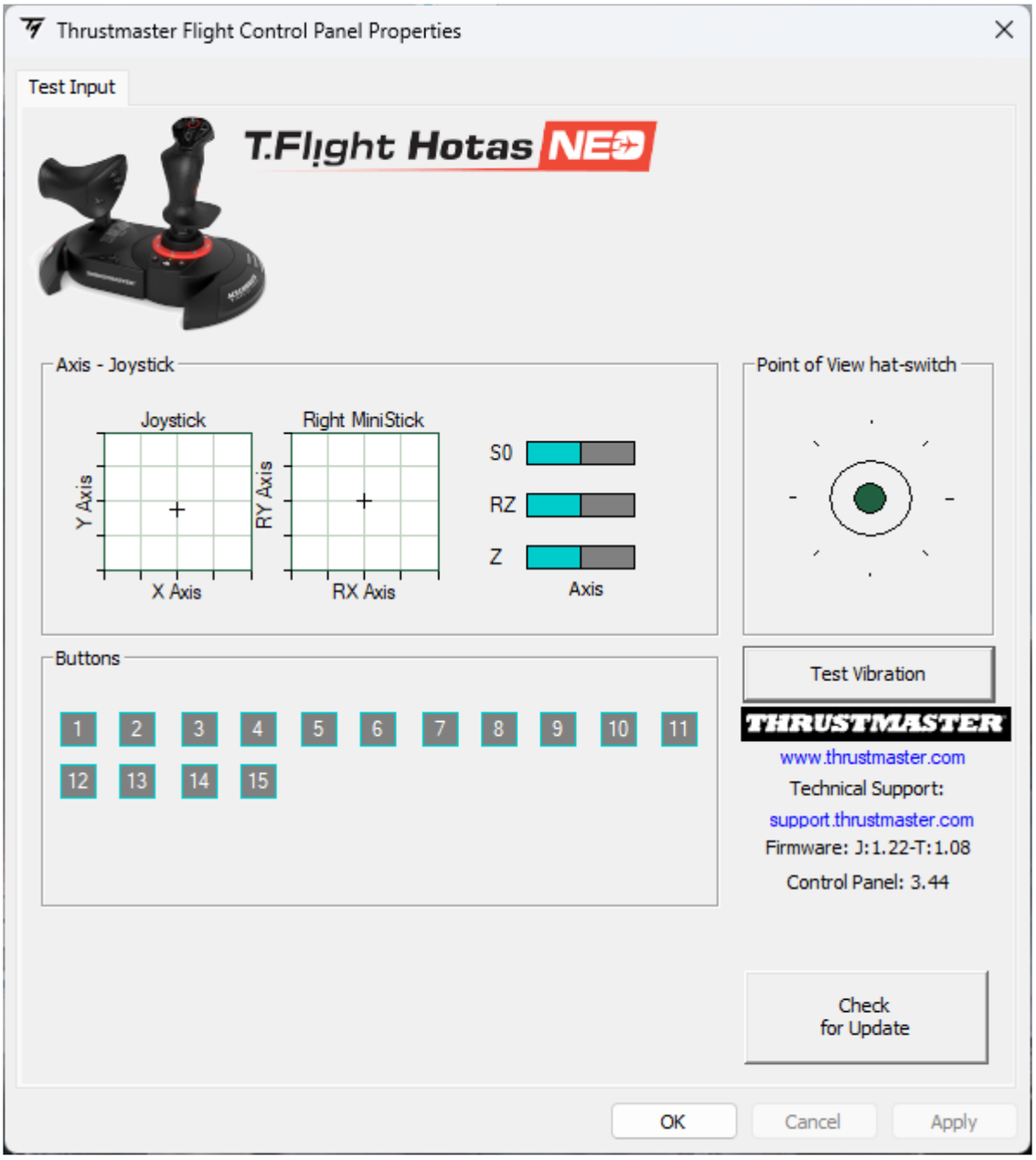

5. Mappatura per console PlayStation®5

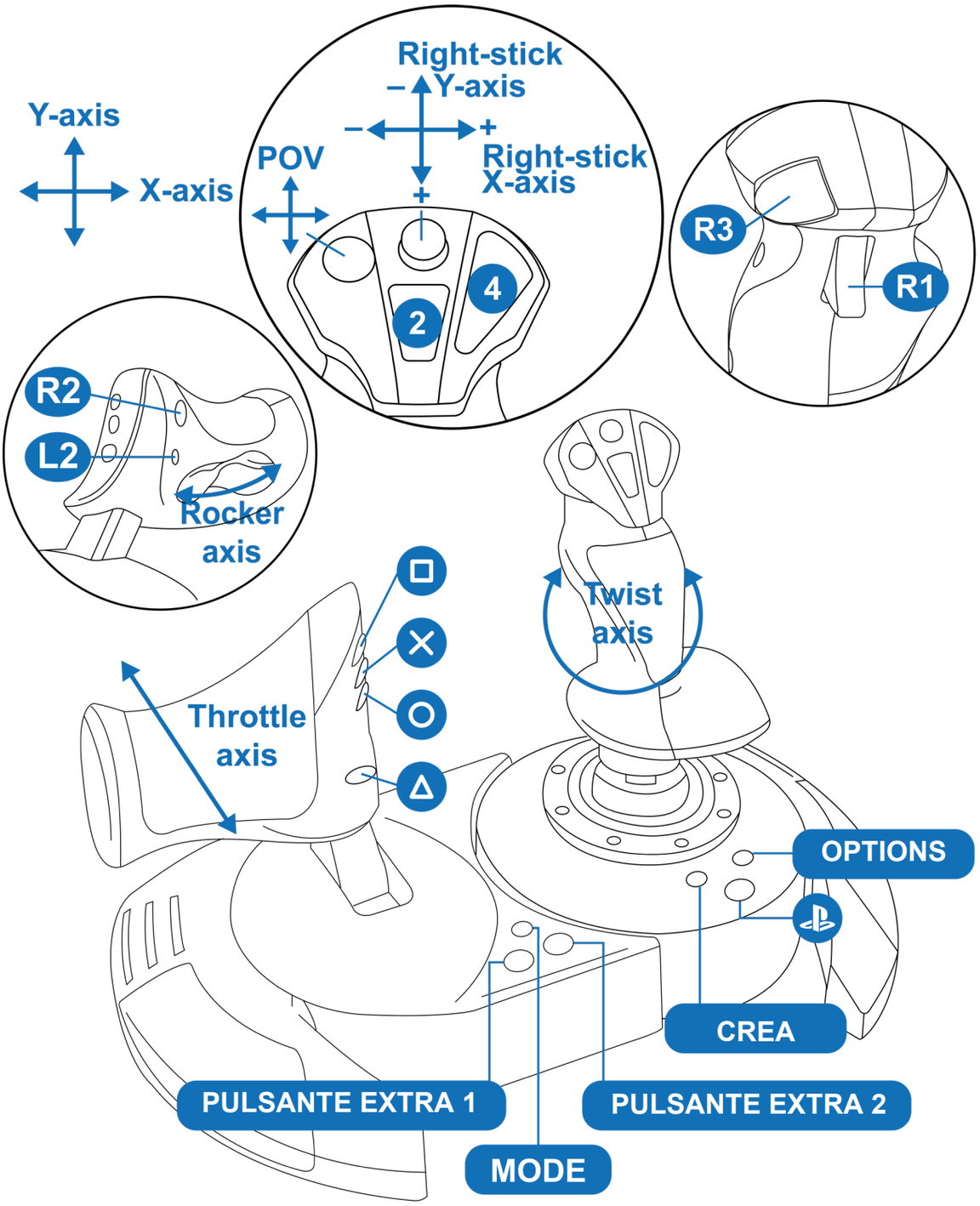

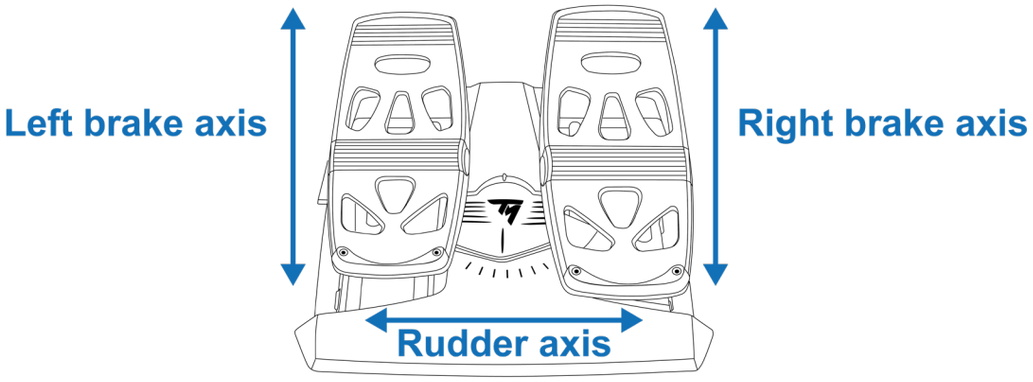

6. Mappatura per console PlayStation®4

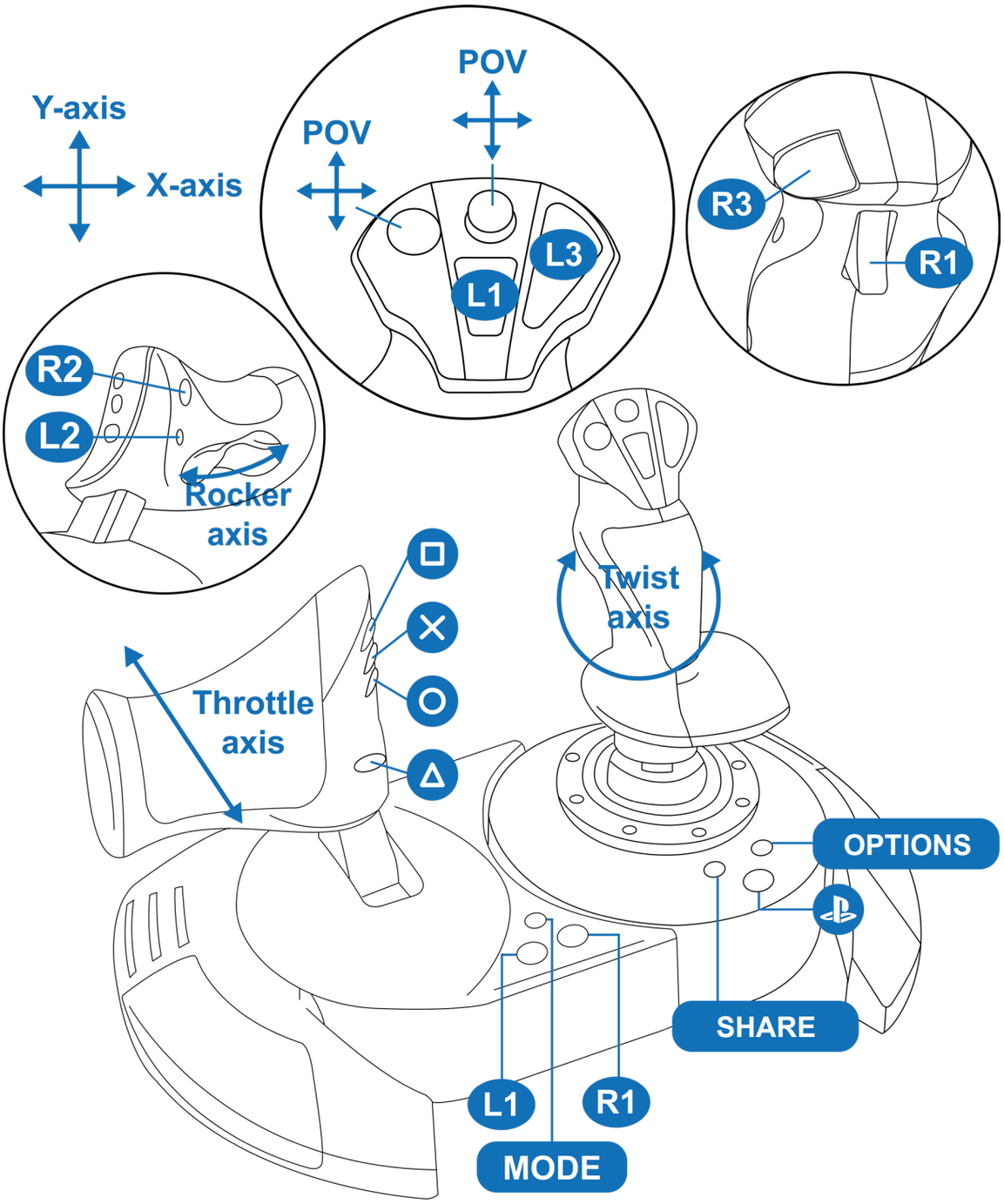

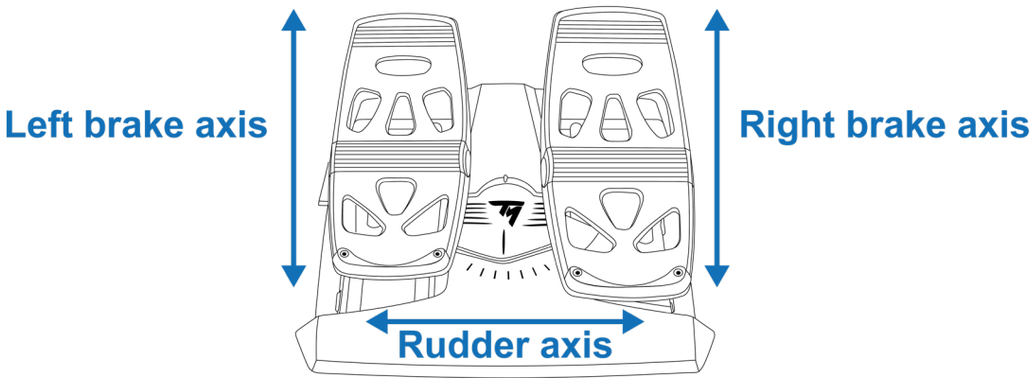

7. Mappatura per PC

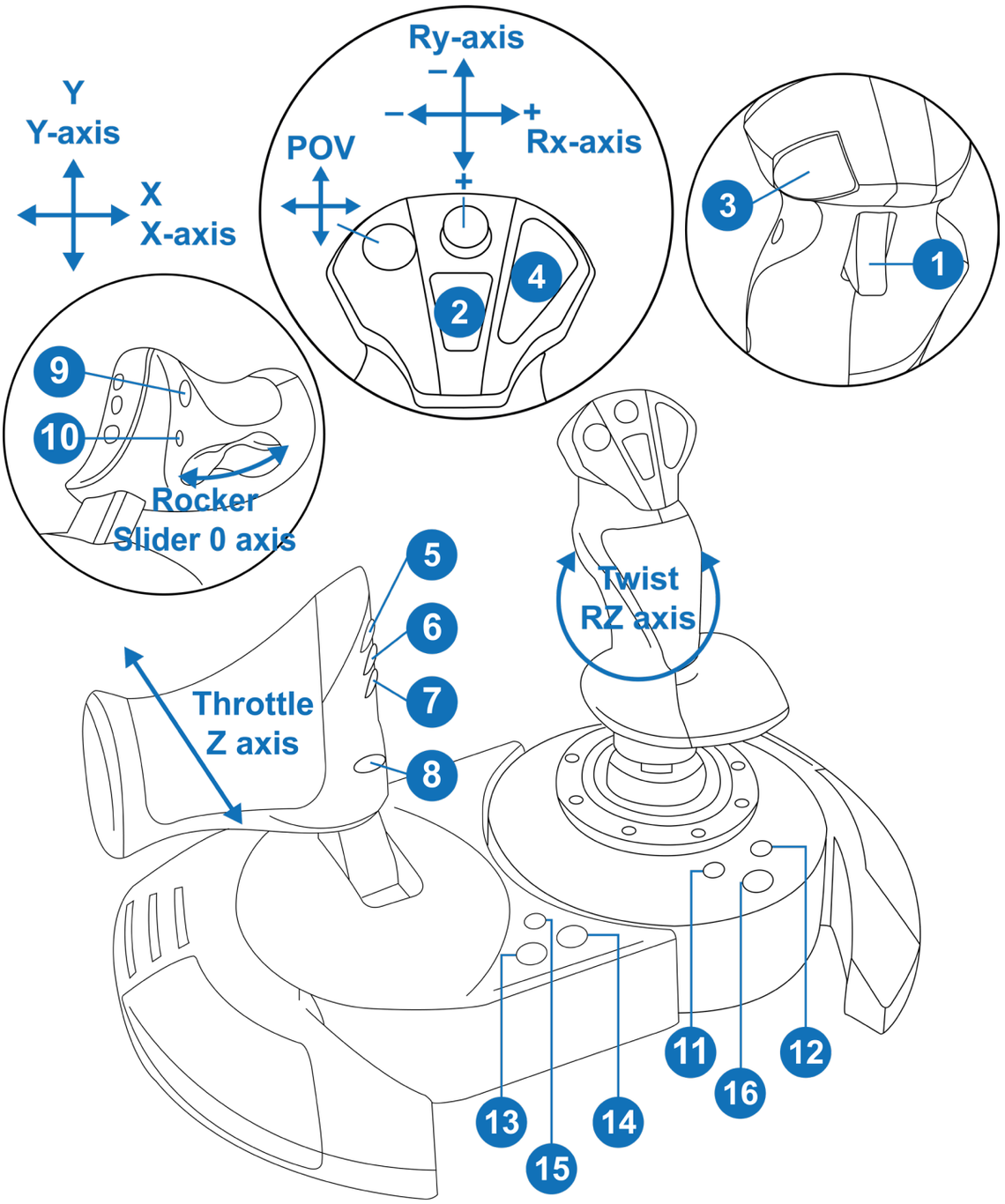

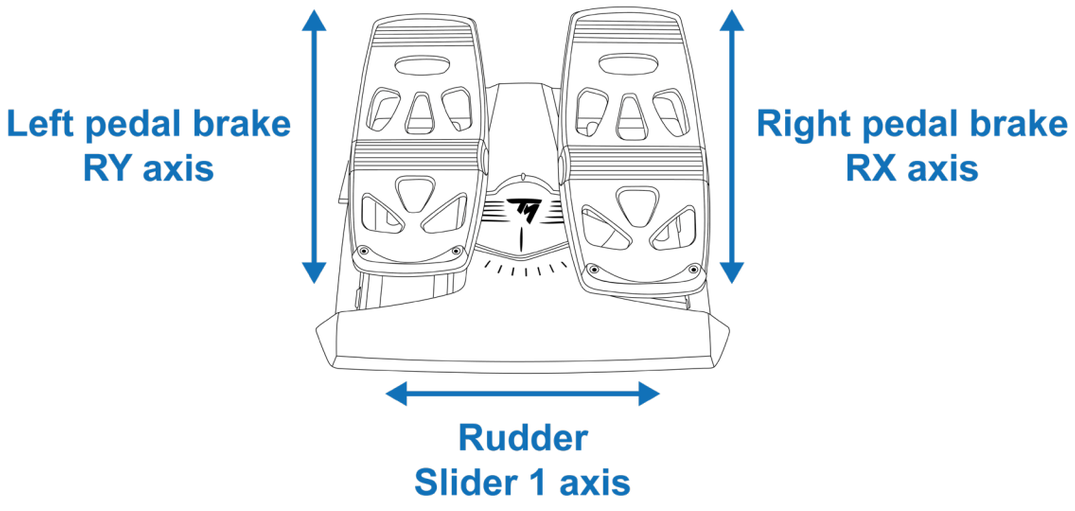

8. Modalità di compatibilità

Il joystick dispone di tre modalità di compatibilità:

- Su console PlayStation®5, seleziona la modalità PlayStation®5 (LED rosso).
- Su console PlayStation®4, seleziona la modalità PlayStation®4 (LED blu).
- Su PC, seleziona la modalità PC (LED verde).

Colore LED	Modalità
	PlayStation®5 (modalità predefinita)
	PlayStation®4
	PC

Per cambiare la modalità di compatibilità:

1. Tieni premuto il pulsante MODE per 3 secondi, finché il LED sopra al pulsante non inizia a lampeggiare.

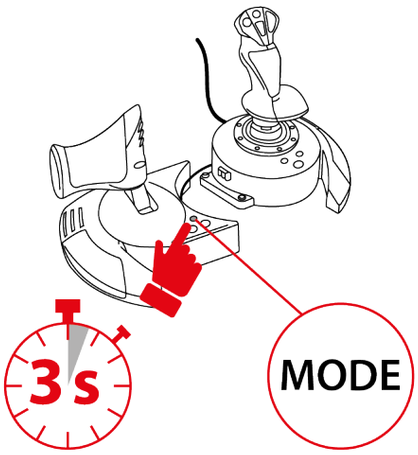

2. Premi il pulsante MODE per selezionare la modalità di compatibilità di tua scelta.

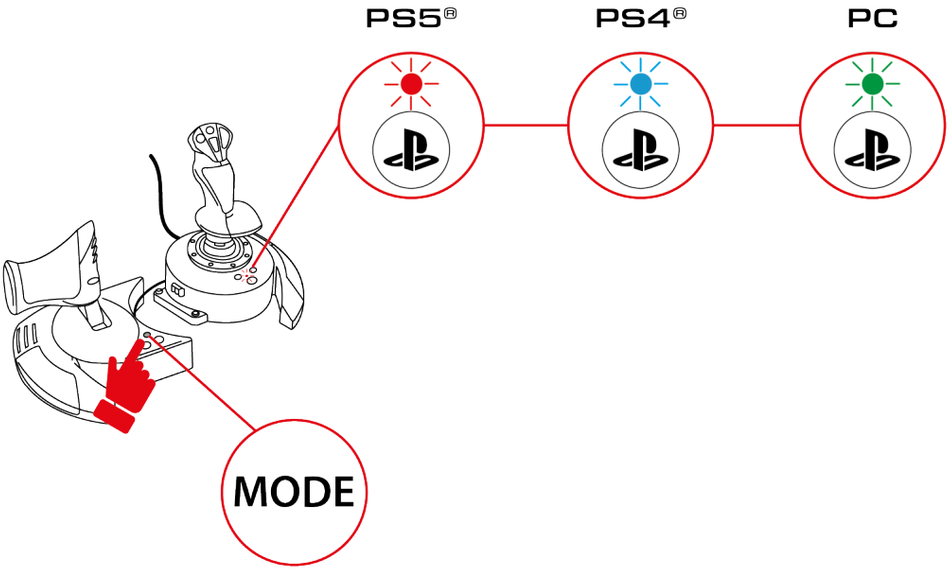

3. Una volta selezionata la modalità di compatibilità, attendi cinque secondi. La modalità viene confermata dal momento in cui il LED sopra al pulsante smette di lampeggiare.

4. Su console PlayStation®4 e console PlayStation®5, premi il pulsante ⊕ per collegare il joystick al tuo profilo.

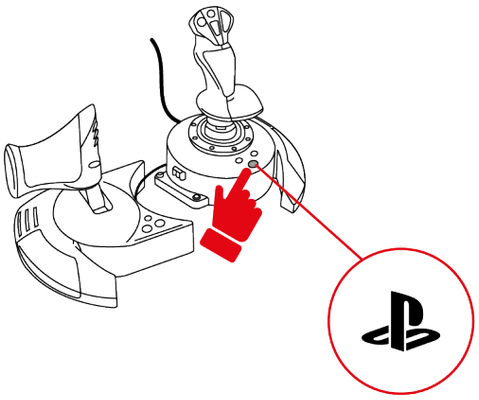

9. Funzioni

Manetta

Il joystick T.Flight Hotas NEO dispone di una manetta che ti consente di controllare facilmente la spinta dei tuoi motori.

La manetta è sganciabile e può essere collocata in due diversi modi:

- sganciata e separata dalla leva di comando, per ricreare le condizioni di pilotaggio nel mondo reale; oppure
- agganciata alla leva di comando, per una maggiore stabilità e per occupare meno spazio.

Per default, la manetta è sganciata dalla leva di comando.

Sganciata	Agganciata
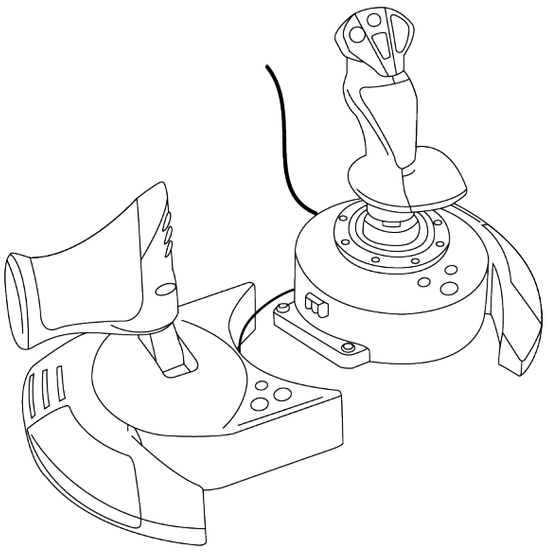	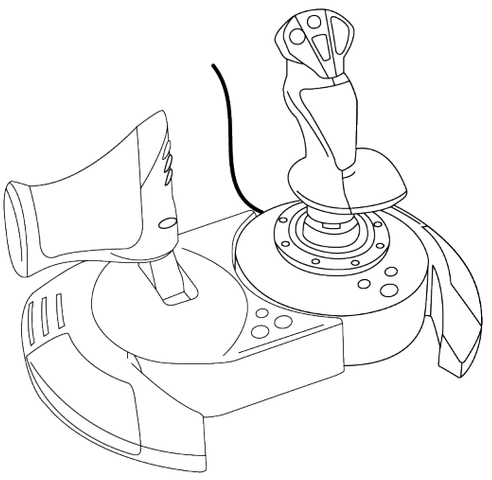

Per agganciare la manetta alla leva di comando:

1. Inserisci il perno di aggancio presente sul lato sinistro della base della leva di comando nell'apertura presente nella parte destra della manetta.

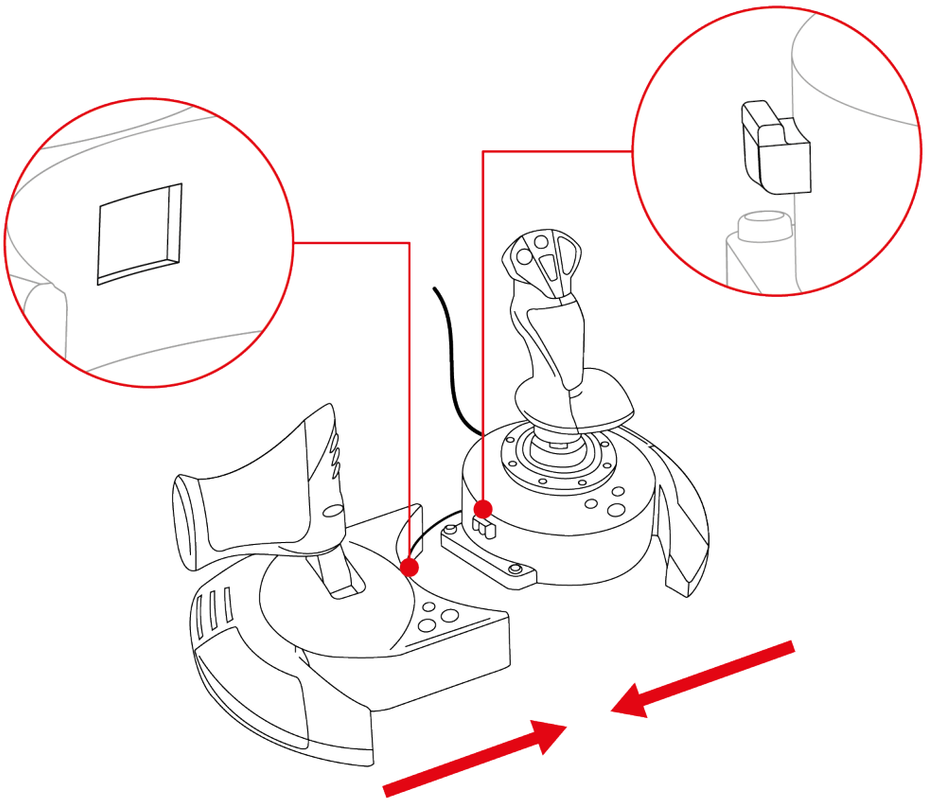

2. Capovolgi il joystick ed estrai la chiave a brugola attaccata alla parte inferiore della base della leva di comando.

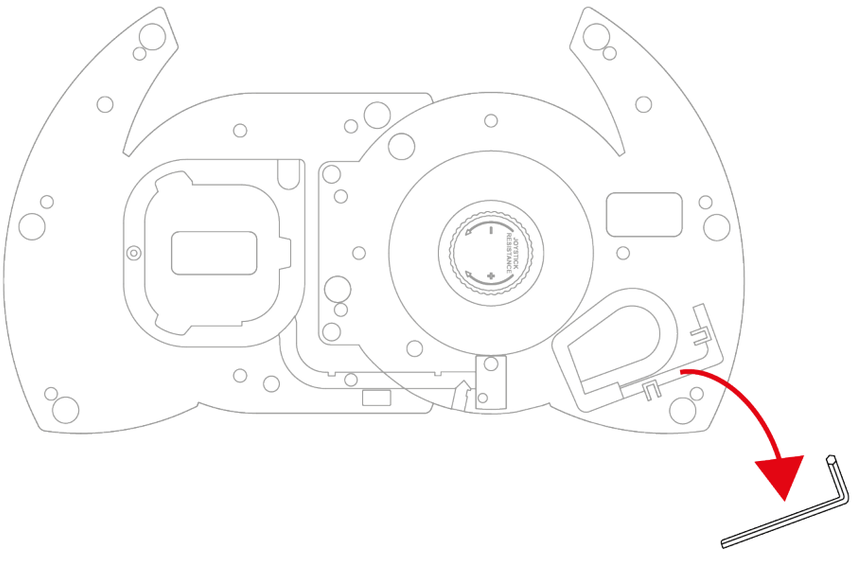

3. Utilizzando la chiave a brugola, stringi le due viti a brugola presenti sotto la base, all'estrema sinistra della base della leva di comando.

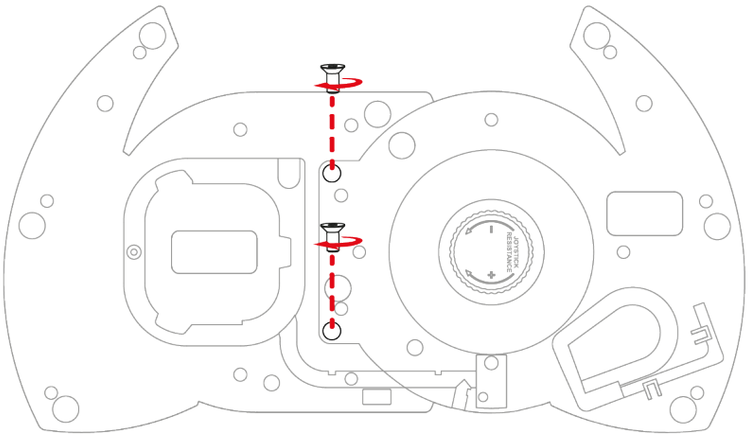

4. Avvolgi il cavo di collegamento della leva di comando alla manetta attorno all'apposita guida.

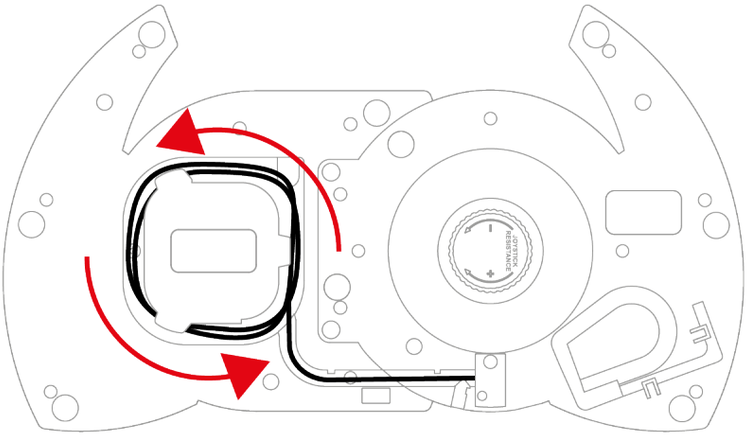

5. Rimetti al suo posto la chiave a brugola, in modo tale da non perderla.

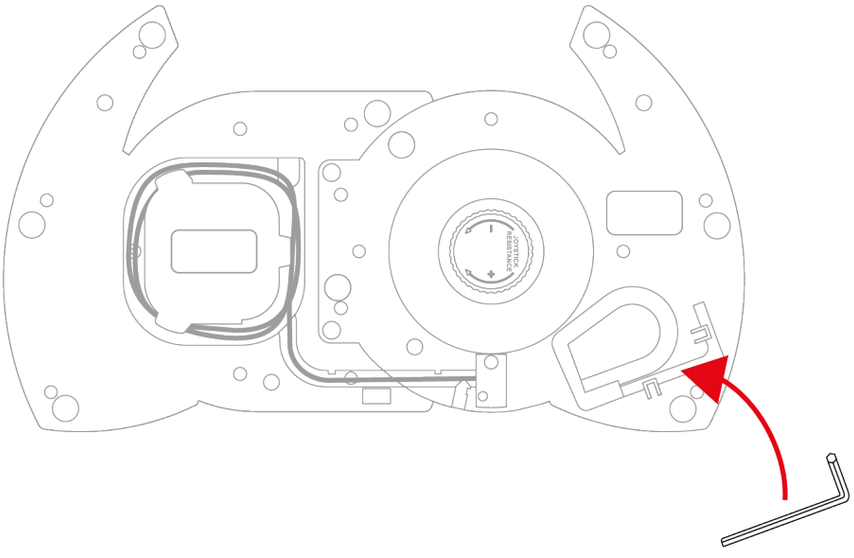

Funzione timone

Il joystick T.Flight Hotas NEO dispone di una funzione timone attivabile ruotando la leva di comando a destra o a sinistra, oppure utilizzando il pulsante basculante sulla manetta.

In un aeroplano, il pilota manovra il timone per inclinare l'aereo attorno al suo asse verticale (facendo sì che l'aereo ruoti verso destra o verso sinistra).

Questa funzione può essere disattivata dalla leva di comando, bloccando la rotazione dell'asse Z (imbardata).

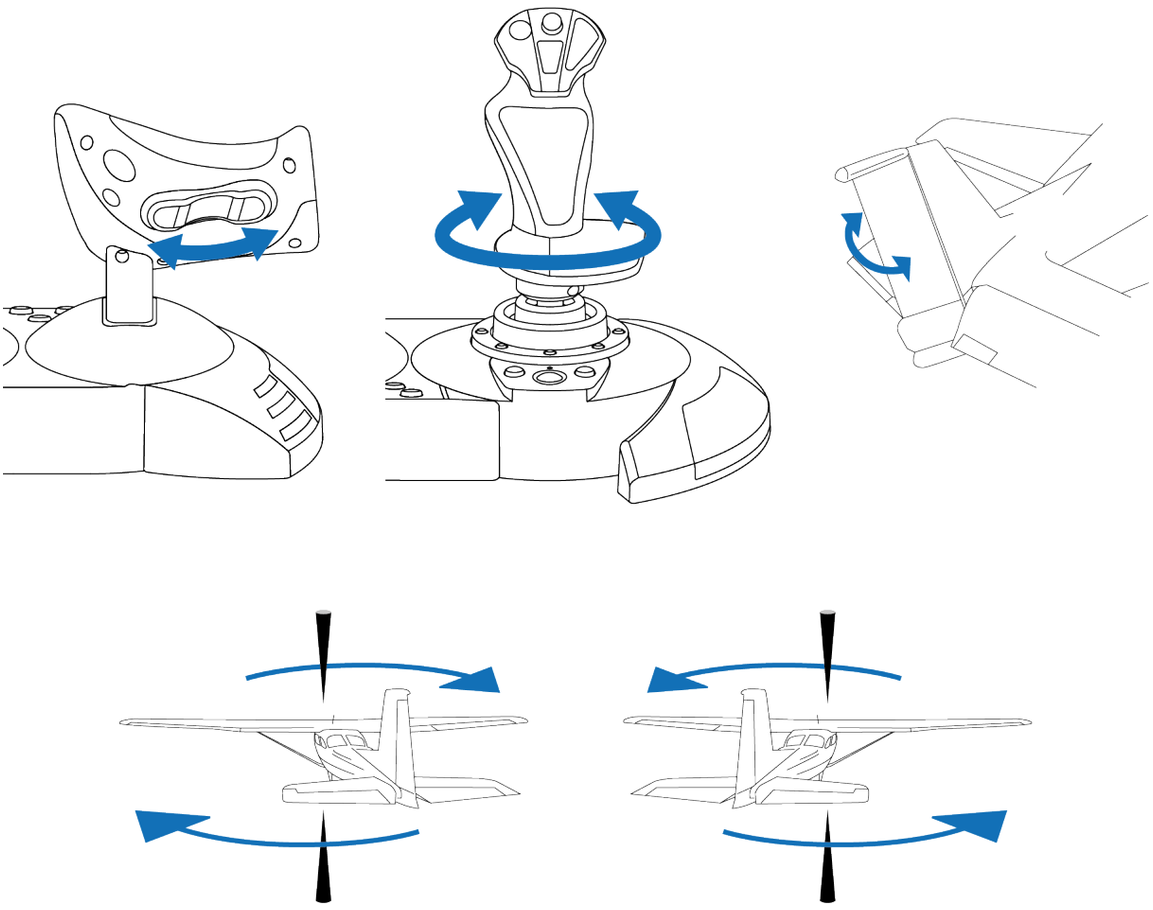

Per bloccare la funzione timone della leva di comando:

– Utilizzando un cacciavite a testa piatta (non incluso), stringi la vite di bloccaggio presente sotto al poggiapolsi.

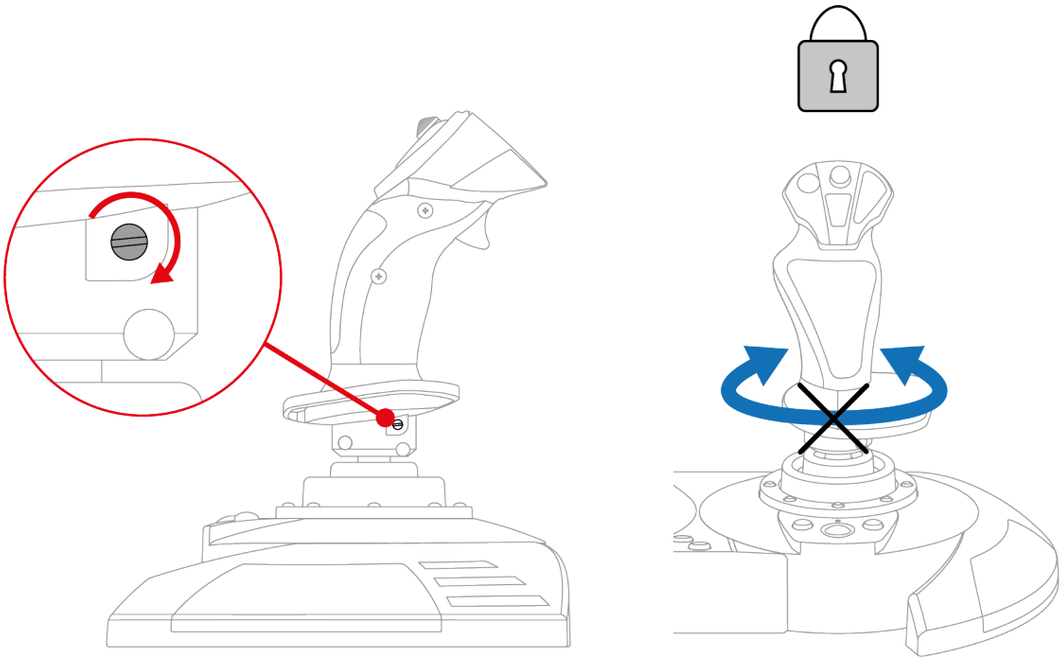

Per sbloccare la funzione timone della leva di comando:

– Utilizzando un cacciavite a testa piatta (non incluso), allenta la vite di bloccaggio presente sotto al poggiapolsi.

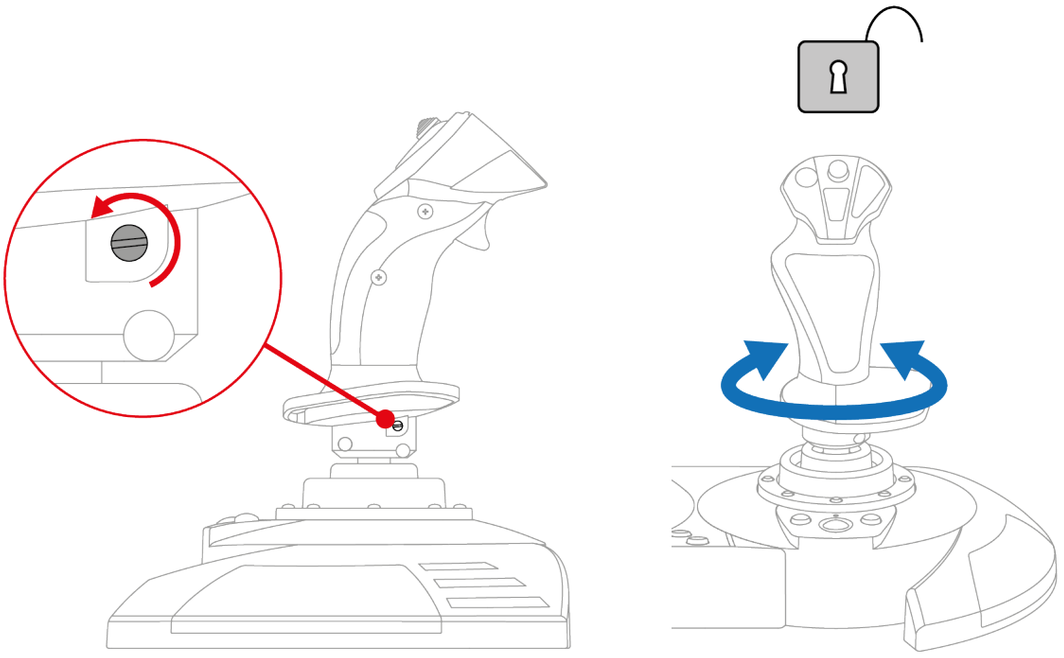

Pomello multidirezionale per l'angolo di visuale

Il joystick T.Flight Hotas NEO dispone di un pomello multidirezionale per l'angolo di visuale che ti permette di tenere sott'occhio ciò che sta accadendo attorno al tuo aereo (nei giochi che lo consentono).

Dal menu di configurazione del tuo gioco, puoi associare le varie visuali (visuale posteriore, visuale sinistra, visuale destra, visuali esterne) alle direzioni del pomello multidirezionale.

Puoi anche destinare il pomello multidirezionale ad altri usi (sparare, ecc.).

Resistenza della leva di comando

La resistenza della leva di comando è regolabile, per adattarsi perfettamente a qualsiasi giocatore.

Per regolare la resistenza della leva di comando, utilizza la manopola di regolazione presente sotto la base della leva di comando:

- Ruota la manopola verso sinistra affinché la leva di comando risulti più sensibile quando la muovi.
- Ruota la manopola verso destra affinché la leva di comando generi una maggiore resistenza quando la muovi.

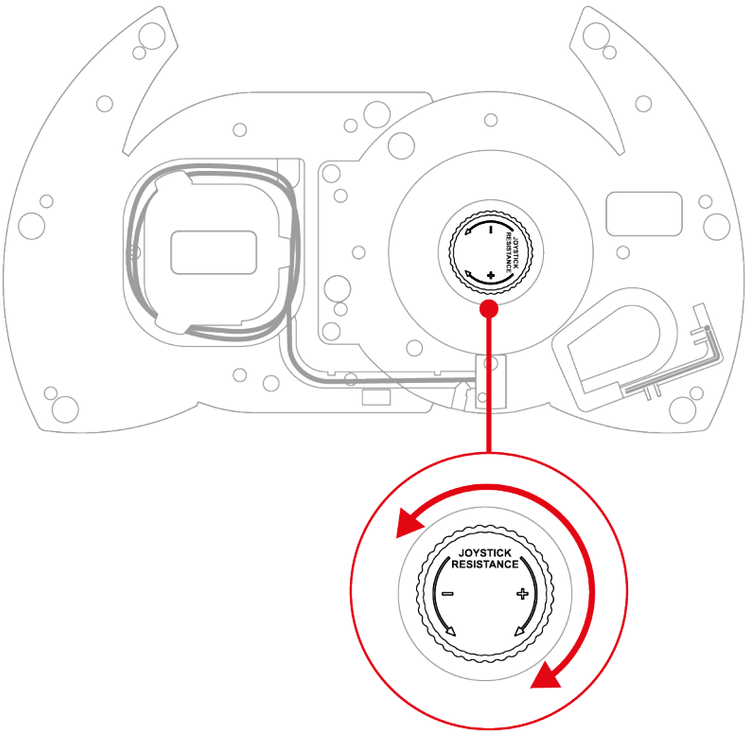

10. Compatibilità

Il joystick T.Flight Hotas NEO è compatibile con il sistema di timonaggio a pedali TFRP T.Flight Rudder Pedals*.

Il sistema di timonaggio a pedali TFRP T.Flight Rudder Pedals* si collega direttamente alla porta RJ12 del joystick T.Flight Hotas NEO ed è compatibile con tutti i giochi che supportano i timoni a pedali.

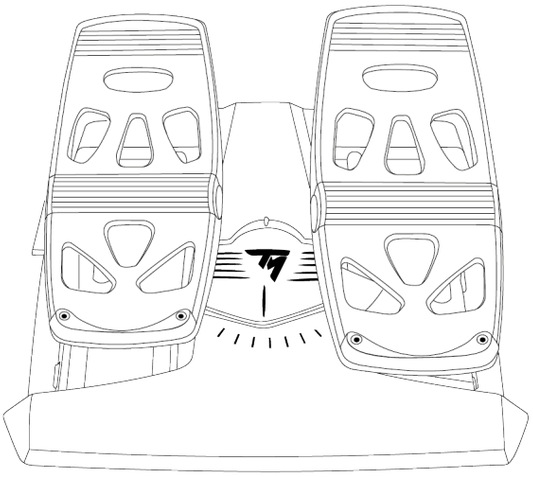

**Venduto separatamente*

11. FAQ e assistenza tecnica

Hai qualche domanda riguardante il joystick T.Flight Hotas NEO o stai riscontrando dei problemi tecnici? Se così fosse, visita il sito web di assistenza tecnica Thrustmaster:
https://support.thrustmaster.com/product/t-flight-hotas-NEO-p/.

1. Il mio joystick non funziona correttamente o sembra essere mal calibrato

- Spegni la tua console o il tuo PC, scollega il tuo joystick e poi ricollegalo, riavvia la tua console PlayStation®4, la tua console PlayStation®5 o il tuo PC, dopodiché riavvia il tuo gioco.
- Per evitare qualsiasi problema di calibrazione, quando colleghi il tuo joystick, assicurati di tenere sempre la leva di comando, il timone e la manetta in posizione centrale, senza muoverli.
- Su console PlayStation®4 e PlayStation®5, per far funzionare il tuo joystick, premi il pulsante ⏻ del joystick, dopodiché accedi al tuo account PlayStation™Network.
- Assicurati di aver selezionato la modalità di compatibilità corrispondente alla tua piattaforma (console PlayStation®4, console PlayStation®5 o PC).

2. Non riesco a configurare il mio joystick

- Accedi al menu del tuo gioco e scegli **Opzioni > Controller > Gamepad** o **Joystick**. Seleziona quindi la configurazione più appropriata, oppure riconfigura completamente le opzioni del joystick.
- Per ulteriori informazioni, consulta il manuale d'uso o l'aiuto online del tuo gioco.

3. Il mio joystick è troppo sensibile o non abbastanza sensibile

- Il joystick T.Flight Hotas NEO si calibra automaticamente dopo aver compiuto pochi movimenti lungo i vari assi.
- Accedi al menu del tuo gioco e scegli **Opzioni > Controller > Gamepad** o **Joystick**. Regola quindi la sensibilità e le zone morte del tuo joystick, qualora tali opzioni fossero disponibili.
- Regola la resistenza della leva di comando utilizzando la manopola di regolazione presente sotto la base della leva di comando.

4. Il mio joystick non funziona

Affinché il joystick T.Flight Hotas NEO funzioni correttamente nei videogiochi, dovrai aggiornarne il firmware.

Per eseguire l'aggiornamento, visita la pagina **https://support.thrustmaster.com/product/t-flight-hotas-NEO-p/**

Seleziona **Drivers** (Driver) e segui le istruzioni, compresa la procedura di download e installazione.

5. La funzione timone è troppo sensibile

Blocca la rotazione della leva di comando tramite la vite di bloccaggio presente sotto al poggiapolsi e utilizza il pulsante basculante per la funzione timone.

THRUSTMASTER®

T.Flight Hotas NEO

Para consolas PlayStation®5, consolas PlayStation®4 y PC*

Manual del usuario

Lee atentamente las instrucciones proporcionadas en este manual **antes** de instalar el producto, **antes** de usar el producto y **antes** de realizar cualquier mantenimiento. Asegúrate de seguir las instrucciones de seguridad. El incumplimiento de estas instrucciones puede provocar accidentes y/o daños. Conserva este manual para poder consultar las instrucciones en el futuro.

**La compatibilidad con PC (Windows® 10/11) no ha sido probada ni avalada por Sony Interactive Entertainment.*

TABLA DE CONTENIDO

1. CONTENIDO DE LA CAJA..... 6

2. CARACTERÍSTICAS TÉCNICAS 7

3. INFORMACIÓN SOBRE EL USO 10

4. INSTALACIÓN.....12

En consolas PlayStation®4 12

En consolas PlayStation®5 14

En PC.....17*

5. MAPEADO PARA CONSOLAS PLAYSTATION®5.....21

6. MAPEADO PARA CONSOLAS PLAYSTATION®4.....22

7. MAPEADO PARA PC 23

8. MODO DE COMPATIBILIDAD.....24

9. CARACTERÍSTICAS 27

Mando de potencia 27

Función de timón 30

Hat switch de punto de vista multidireccional.....32

Resistencia de la empuñadura del flight stick.....33

10. COMPATIBILIDAD 34

11. PREGUNTAS FRECUENTES Y SOPORTE TÉCNICO 35

T.Flight Hotas NEO

Toma el control de los cielos con el joystick T.Flight Hotas NEO. Te proporcionará sensaciones increíblemente realistas durante tus aventuras aéreas.

Este manual te ayudará a instalar y usar el T.Flight Hotas NEO en las mejores condiciones posibles. Antes de despegar, asegúrate de leer atentamente las instrucciones y advertencias: te ayudarán a disfrutar al máximo de tu producto.

Actualización del firmware

Para que el joystick T.Flight Hotas NEO funcione correctamente con los videojuegos, es necesario actualizar su firmware.

Para realizar la actualización, visita

https://support.thrustmaster.com/product/t-flight-hotas-NEO-p/

Selecciona **Drivers** (Controladores) y sigue las instrucciones, incluido el procedimiento de descarga e instalación.

1. Contenido de la caja

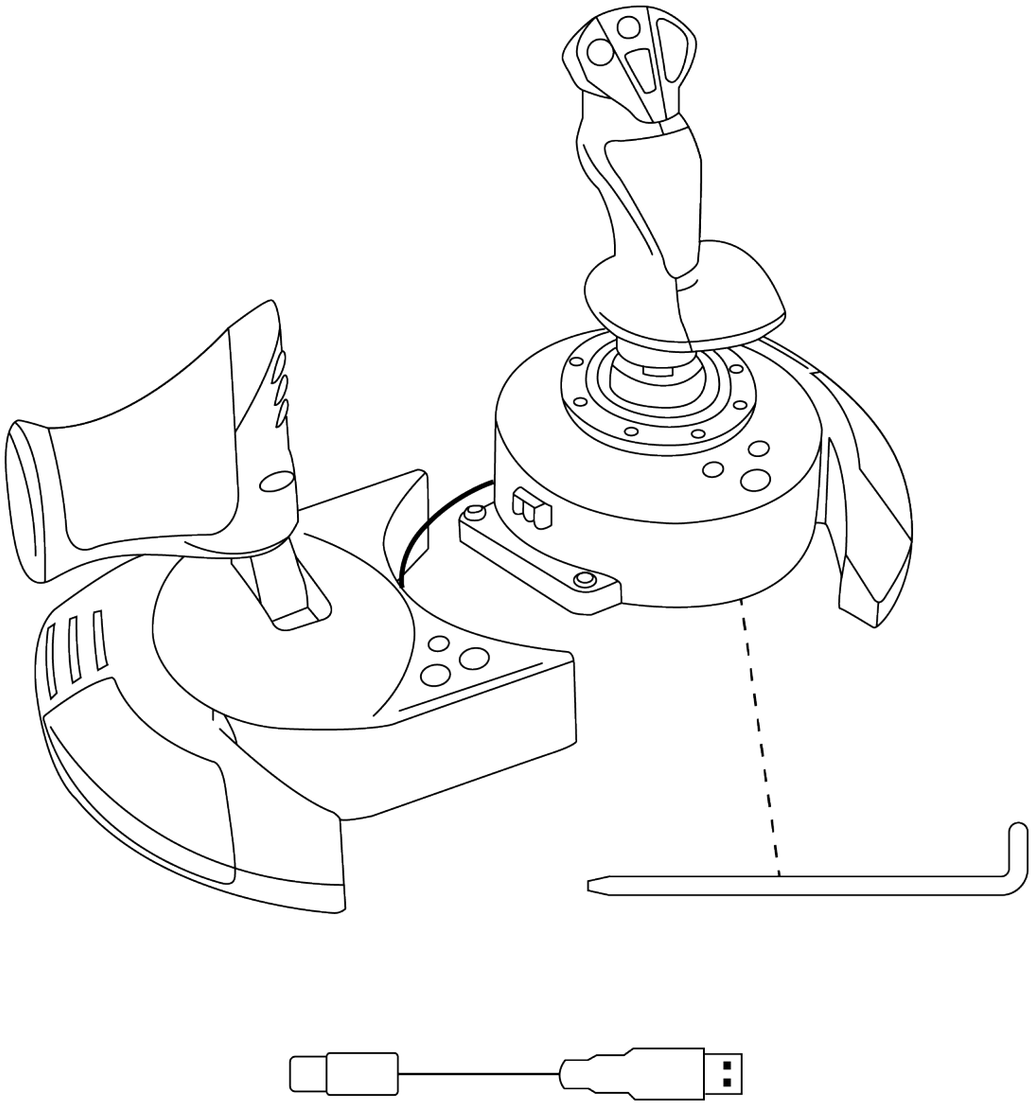

2. Características técnicas

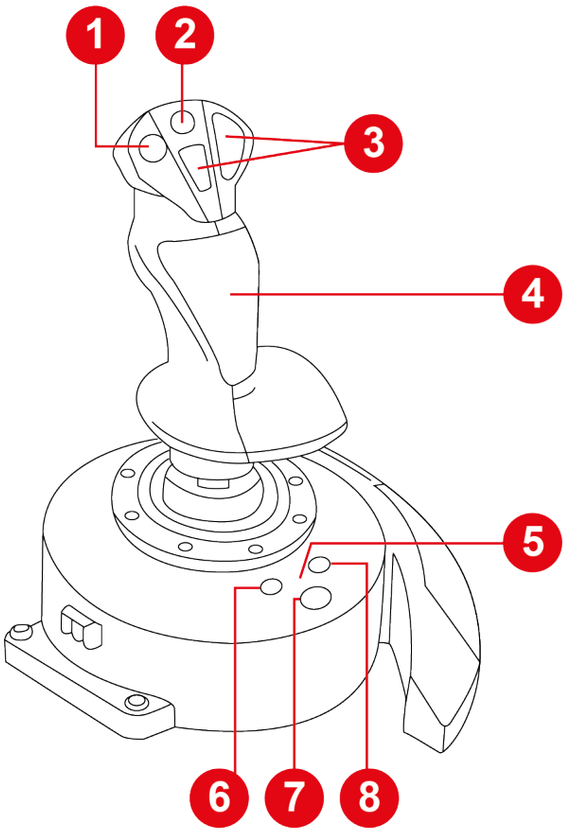

1. Hat switch de punto de vista multidireccional
2. Mini-stick
3. Botones de acción
4. Función de timón mediante rotación de empuñadura de flight stick (bloqueable)
5. LED de modo de compatibilidad (azul, rojo o verde)
6. Botón COMPARTIR en consolas PS4® / botón CREAR en consolas PS5®
7. Botón PS
8. Botón OPCIONES en consolas PS4® y consolas PS5®

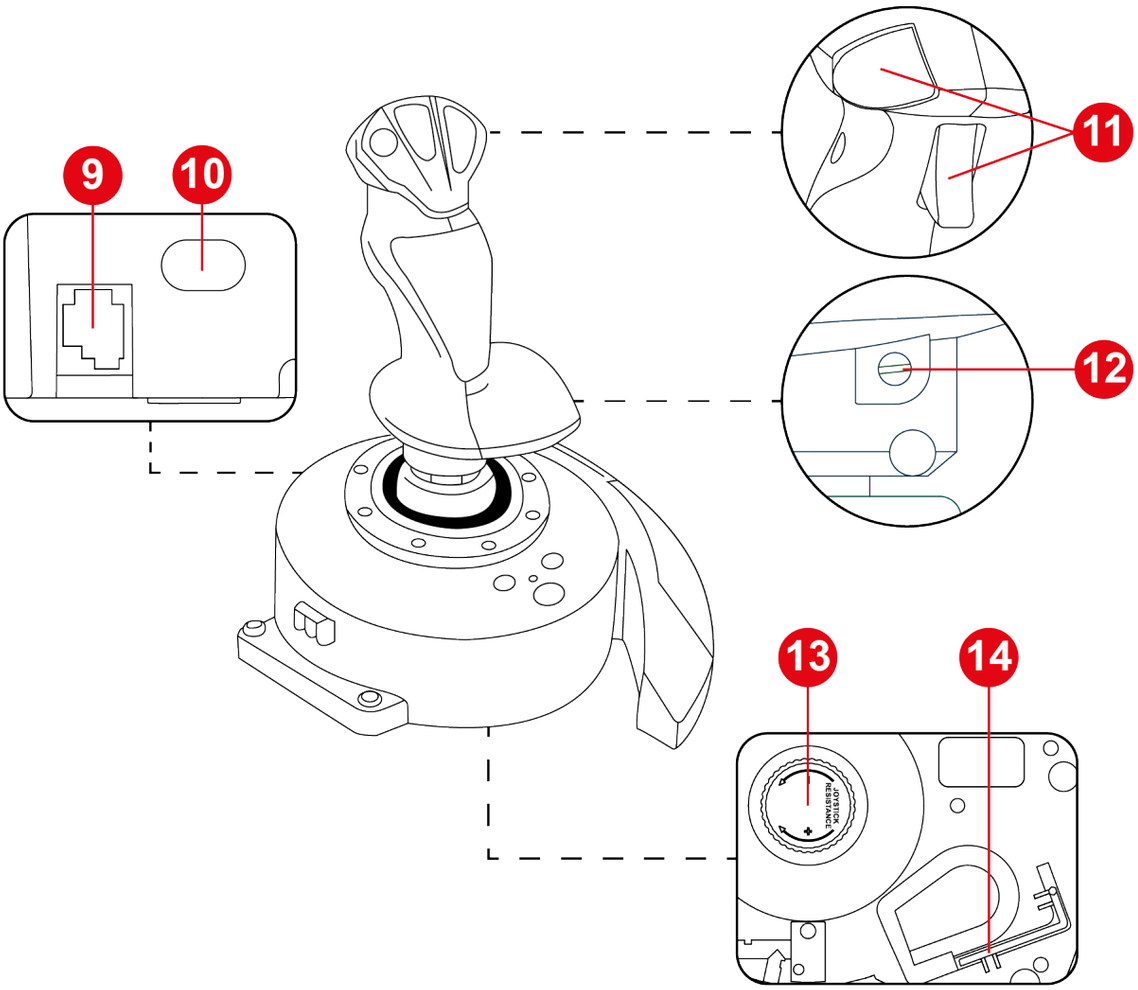

9. Puerto RJ12 para sistema de pedales de timón Thrustmaster TFRP T.Flight Rudder Pedals (se vende por separado)

10. Puerto USB-C

11. Botones de acción

12. Tornillo de bloqueo del timón en la empuñadura del flight stick

13. Perilla de ajuste de la resistencia de la empuñadura del flight stick

14. Llave Allen

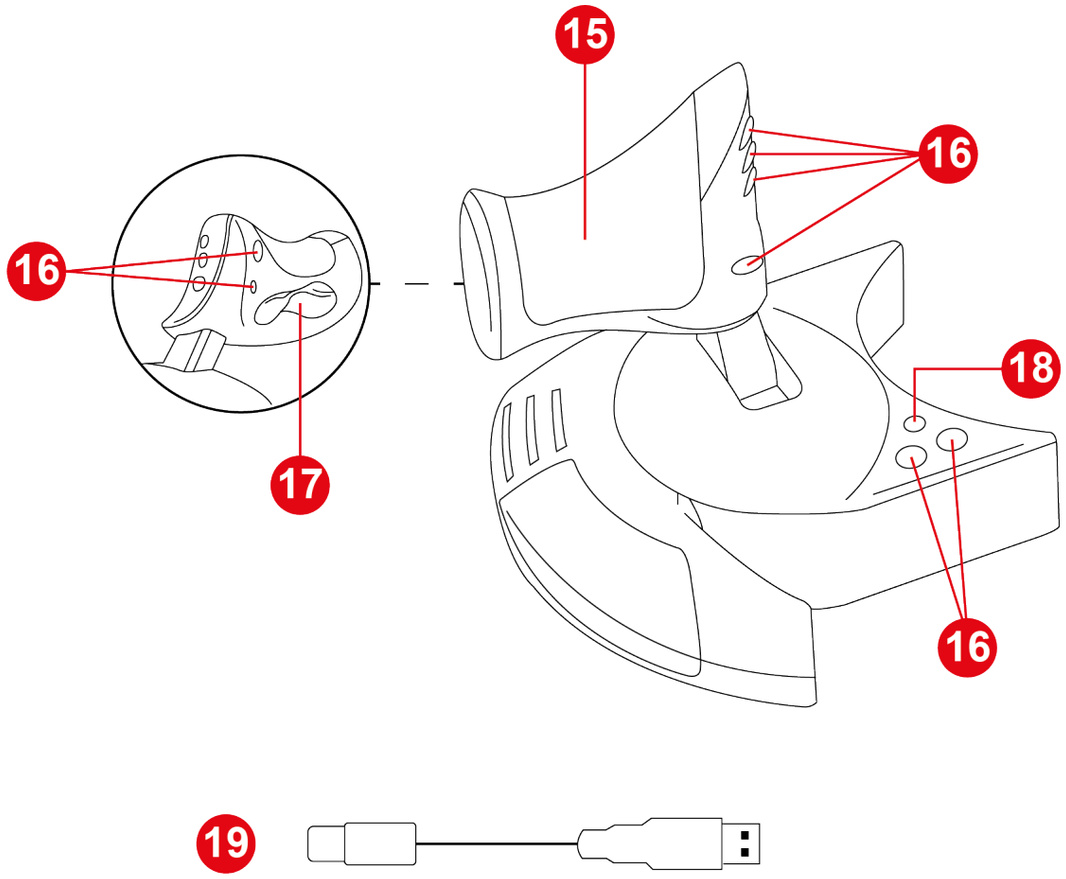

15. Mando de potencia

16. Botones de acción

17. Timón mediante botón basculante

18. Botón MODE (modo)

19. Cable USB-C – USB-A

3. Información sobre el uso

Documentación

Antes de usar este producto, vuelve a leer atentamente esta documentación y guárdala para consultarla en el futuro.

Peligro de pillarse

Al usar el joystick T.Flight Hotas NEO, no coloques nunca los dedos en el espacio entre la base y el eje de la empuñadura del flight stick.

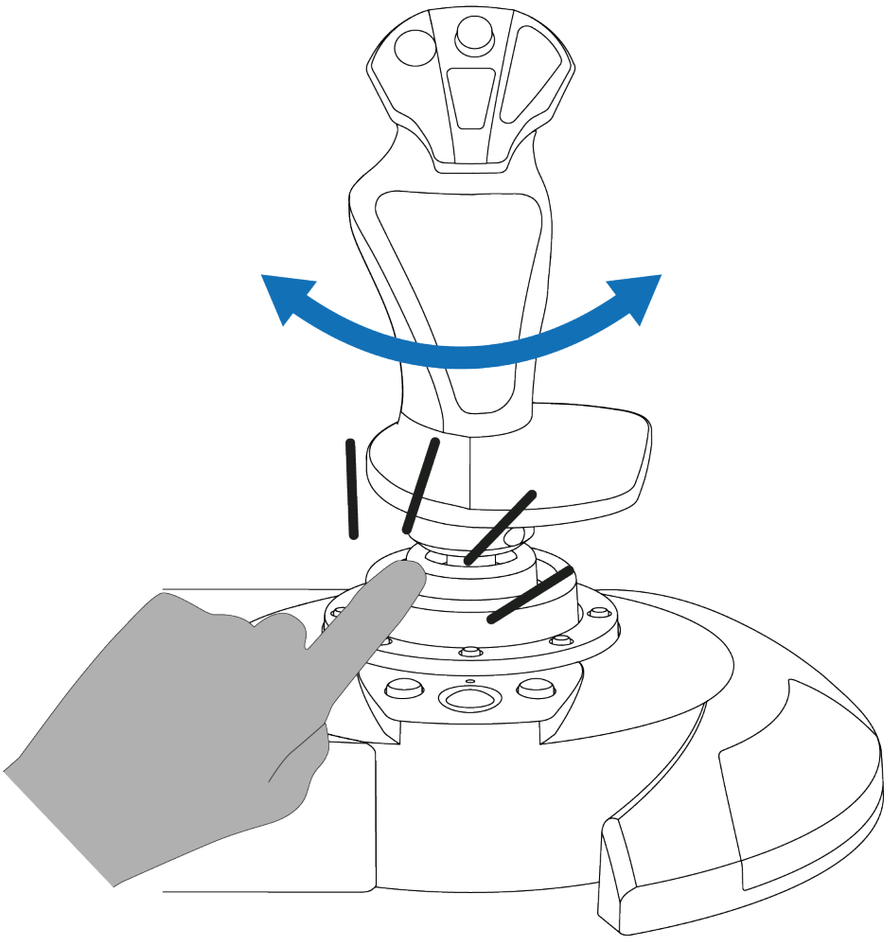

4. Instalación

En consolas PlayStation®4

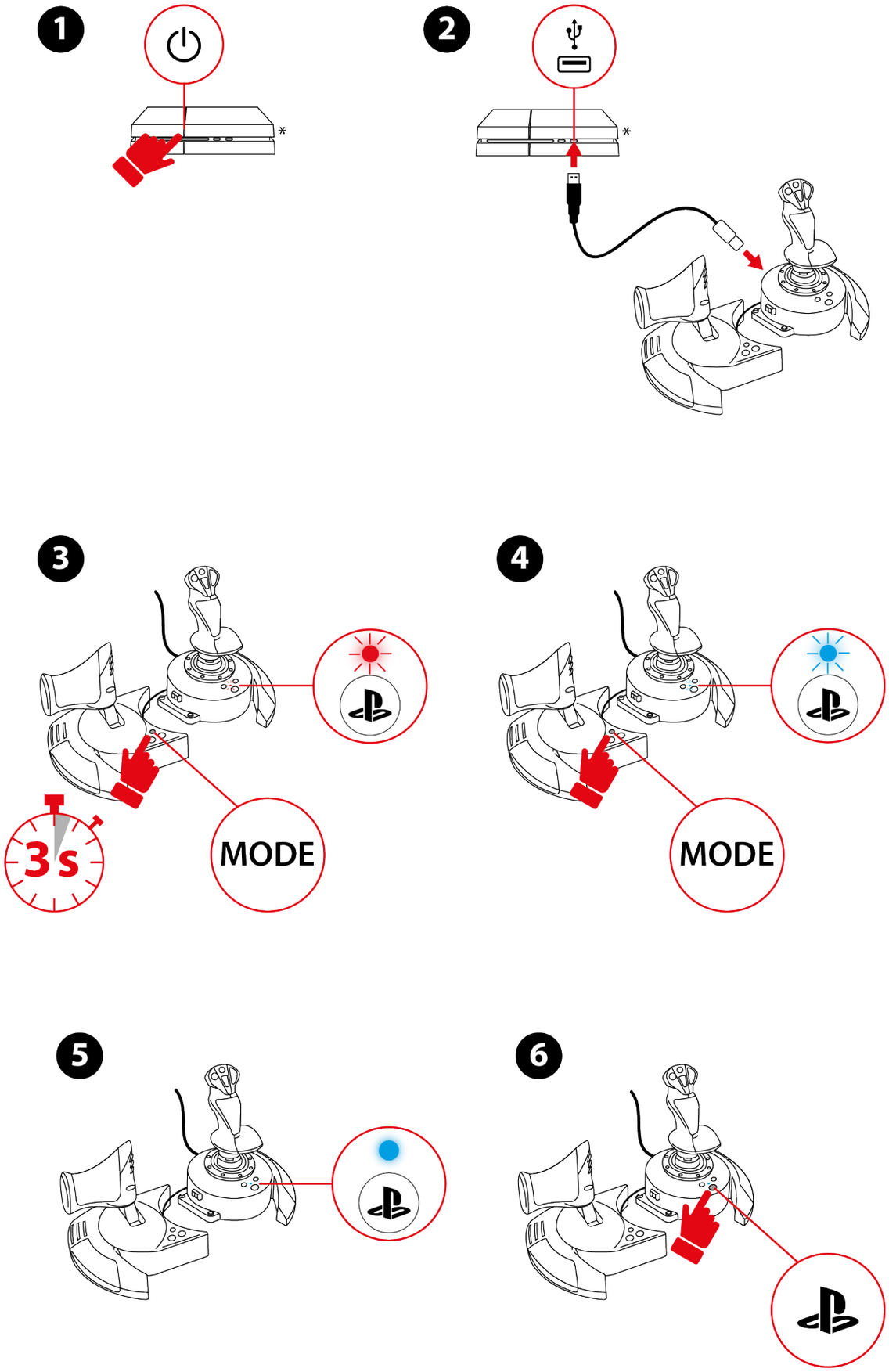

**No se incluye*

1. Enciende la consola.
2. Conecta el cable USB-C – USB-A al puerto USB-C del joystick, y a un puerto USB-A en la consola.
3. Mantén pulsado el botón MODE durante 3 segundos, hasta que comience a parpadear el LED situado encima del botón .
4. Pulsa el botón MODE para seleccionar el modo PlayStation®4 (LED azul).
5. Una vez seleccionado el modo de compatibilidad, espera cinco segundos. El modo se confirma cuando deja de parpadear el LED situado encima del botón .
6. Pulsa el botón para conectar el joystick a tu perfil.
7. Inicia un juego compatible que admita el modo Flight Stick.

¡Ya estás preparado para jugar!

En consolas PlayStation®5

1

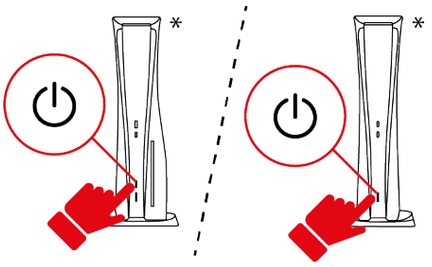

2

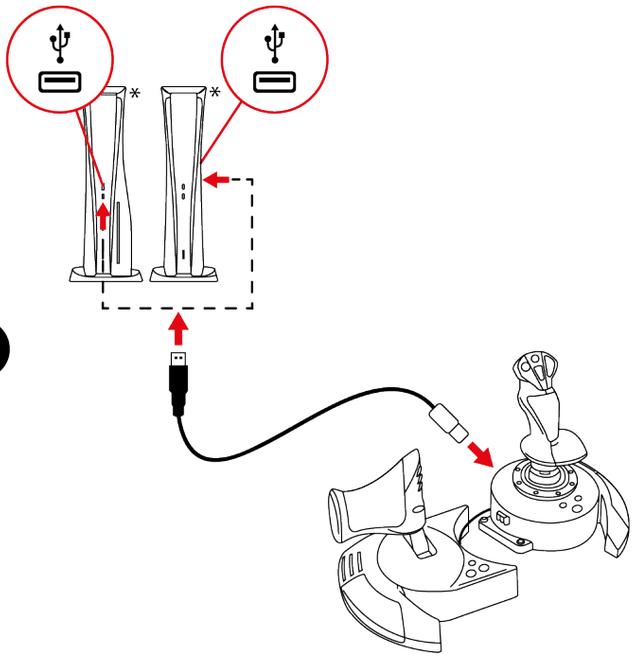

3

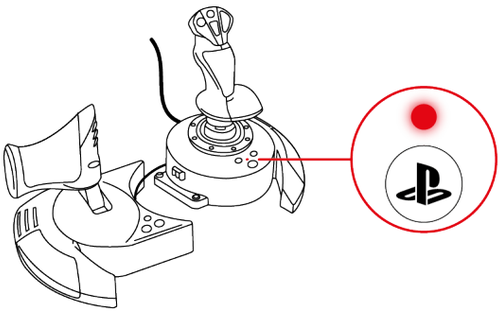

*No se incluye

1. Enciende la consola.
2. Conecta el cable USB-C – USB-A al puerto USB-C del joystick, y a un puerto USB-A en la consola.
3. El LED encima del botón ⊕ debe ser rojo.
4. Si el LED no es rojo, cambia el modo de compatibilidad siguiendo el procedimiento descrito **aquí**.
5. Pulsa el botón ⊕ para conectar el joystick a tu perfil.

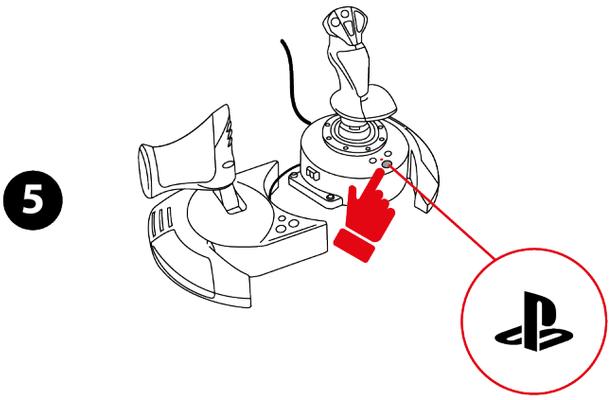

6. Inicia un juego compatible que admita el modo Flight Stick.

¡Ya estás preparado para jugar!

Juegos compatibles

- En consolas PlayStation®4 y consolas PlayStation®5, el joystick T.Flight Hotas NEO sólo es compatible con juegos que admiten el modo Flight Stick.
- La lista de juegos compatibles para consolas PlayStation®4 y consolas PlayStation®5 está disponible aquí:
  https://support.thrustmaster.com/product/t-flight-hotas-NEO-p/
  En la sección Games settings (Ajustes de los juegos), selecciona PlayStation® Games list. Esta lista se actualiza periódicamente.

En PC*

1

2

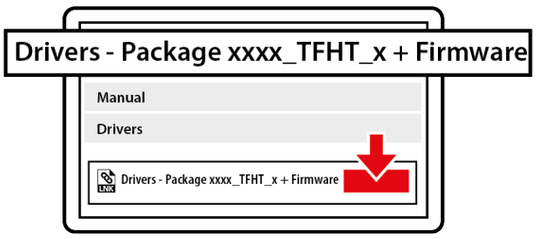

3

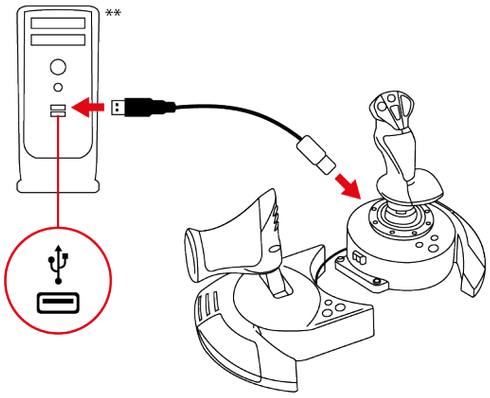

4

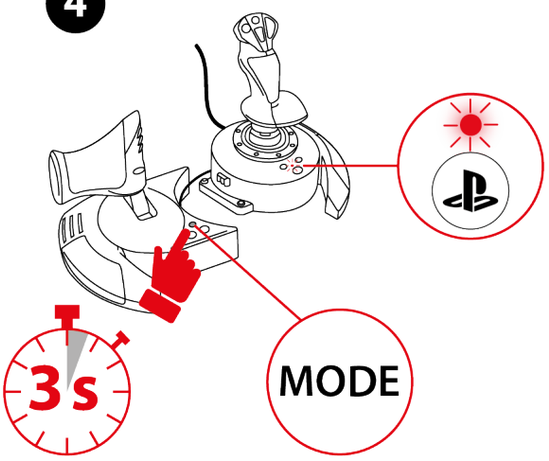

5

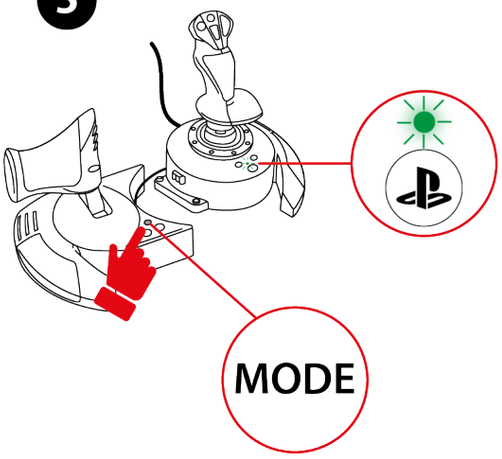

6

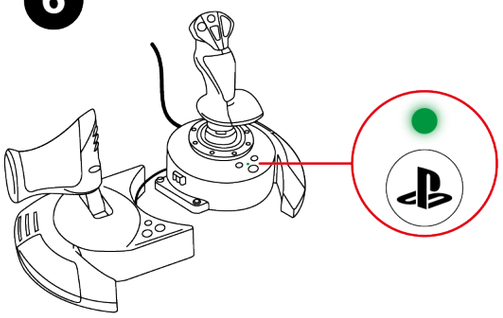

**La compatibilidad con PC (Windows® 10/11) no ha sido probada ni avalada por Sony Interactive Entertainment.*

***No se incluye*

1. Visita: **https://support.thrustmaster.com/product/t-flight-hotas-NEO-p/**
2. Descarga e instala el controlador de PC y su interfaz personalizada para el panel de control de Windows.
3. Una vez instalado el controlador de PC, conecta el cable USB-C – USB-A al puerto USB-C del joystick, y a un puerto USB-A en el PC.
4. Mantén pulsado el botón MODE durante 3 segundos, hasta que comience a parpadear el LED situado encima del botón .
5. Pulsa el botón MODE para seleccionar el modo PC (LED verde).
6. Una vez seleccionado el modo de compatibilidad, espera cinco segundos. El modo se confirma cuando deja de parpadear el LED situado encima del botón .

¡Ya estás preparado para jugar!

Panel de control

Para acceder al panel de control, selecciona **Inicio**, escribe **Panel de control** en la barra de búsqueda y después haz clic en **Panel de control** (en Windows® 10/11).

Se muestra el cuadro de diálogo **Dispositivos de juego**. El accesorio aparece en pantalla con el nombre **T.Flight Hotas NEO** y el **estado OK**.

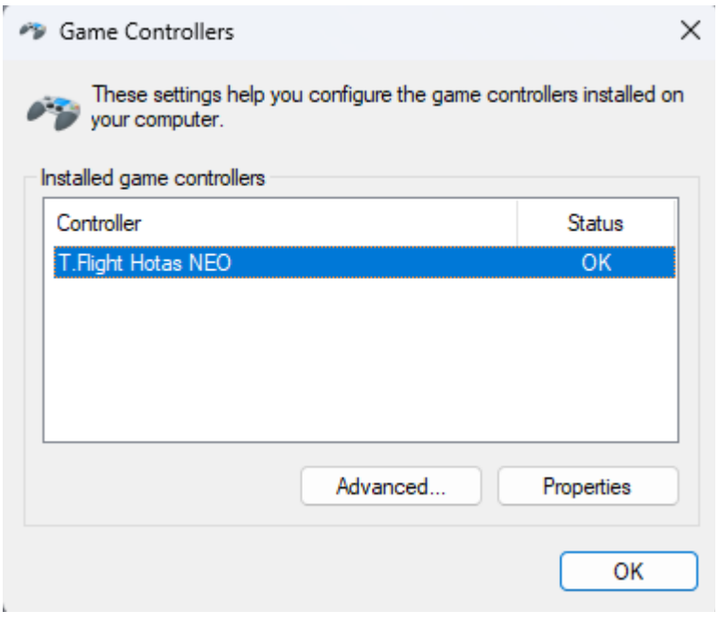

En el cuadro de diálogo **Dispositivos de juego**, haz clic en **Propiedades** para probar y ver todas las funciones.

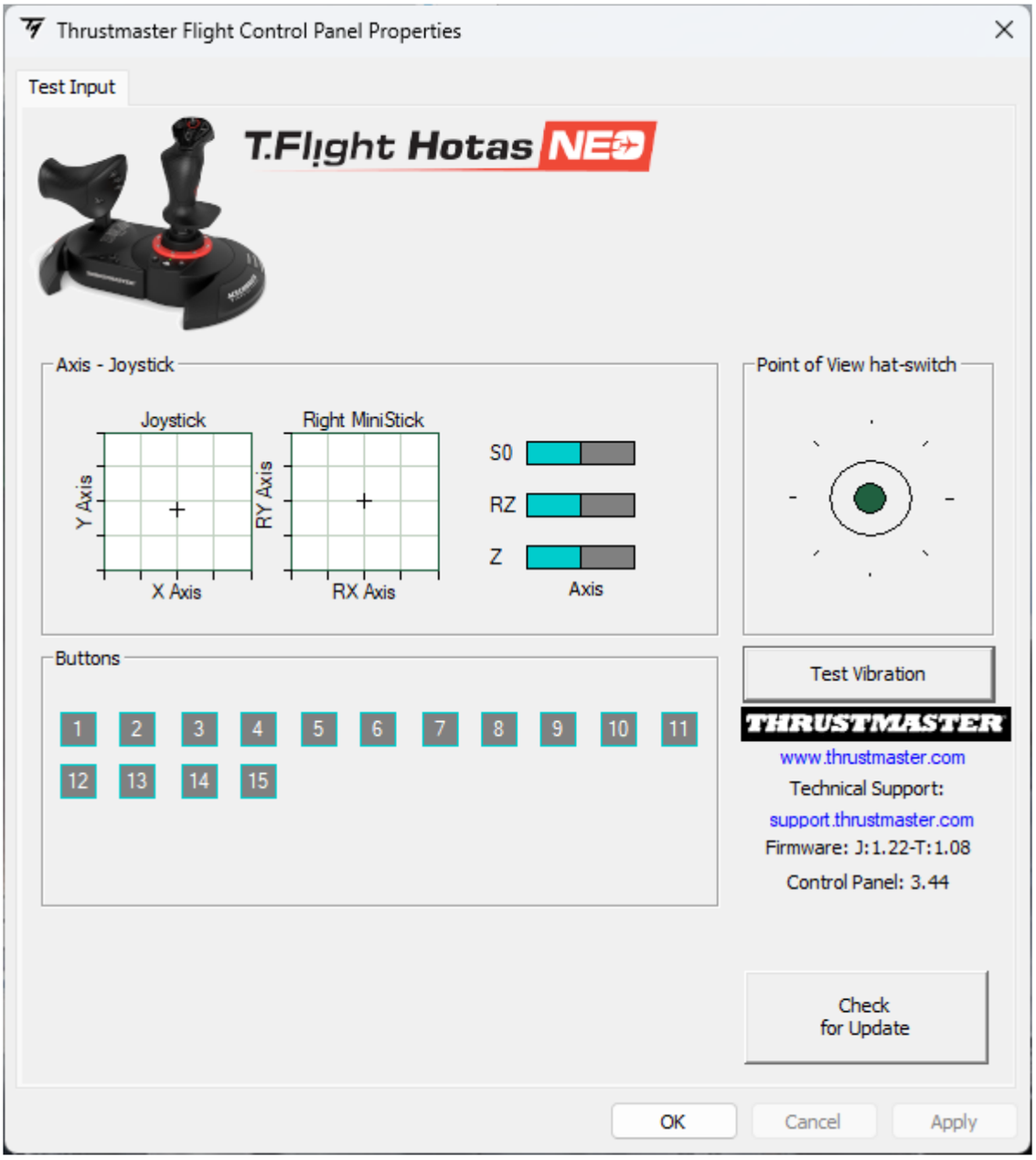

5. Mapeado para consolas PlayStation®5

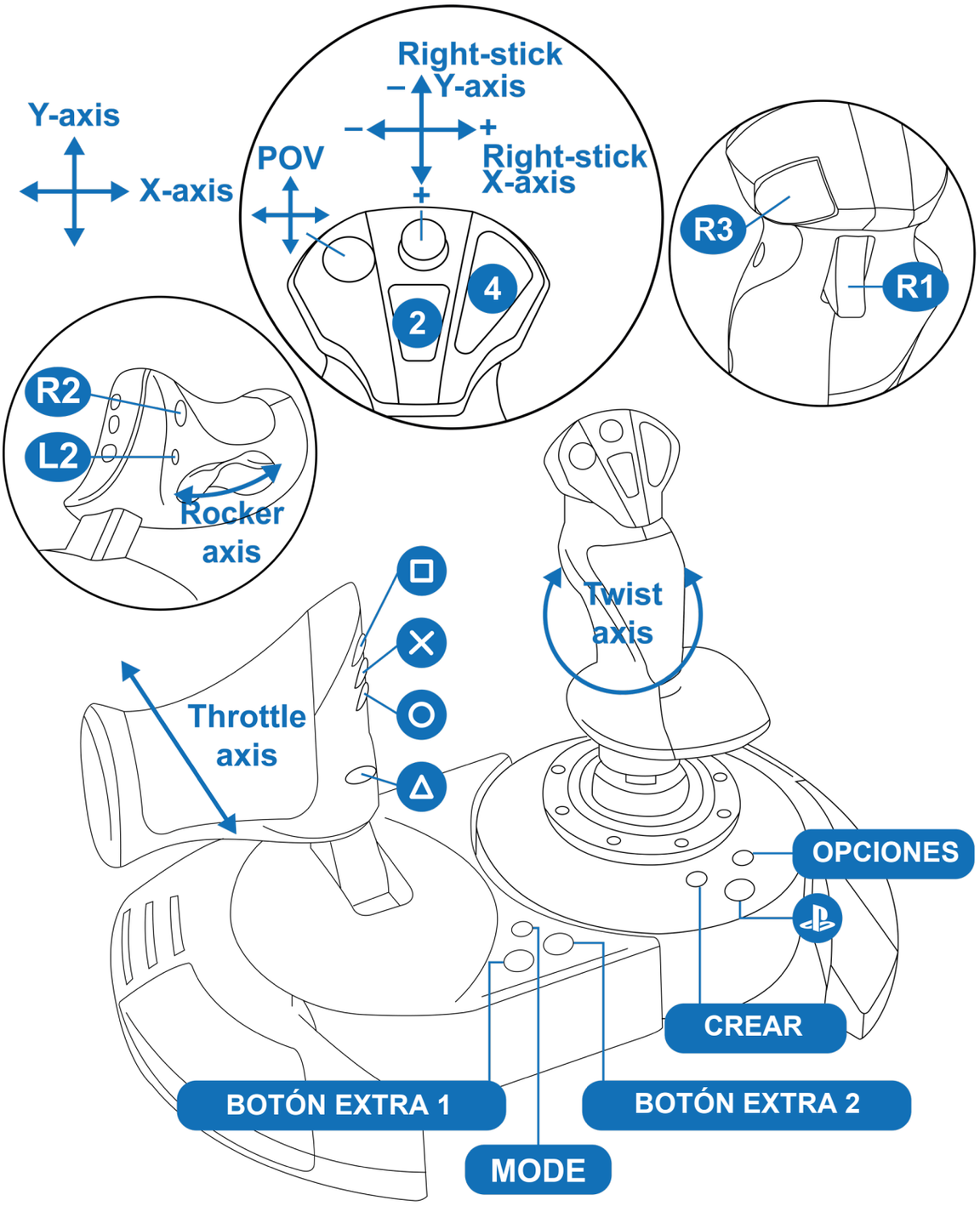

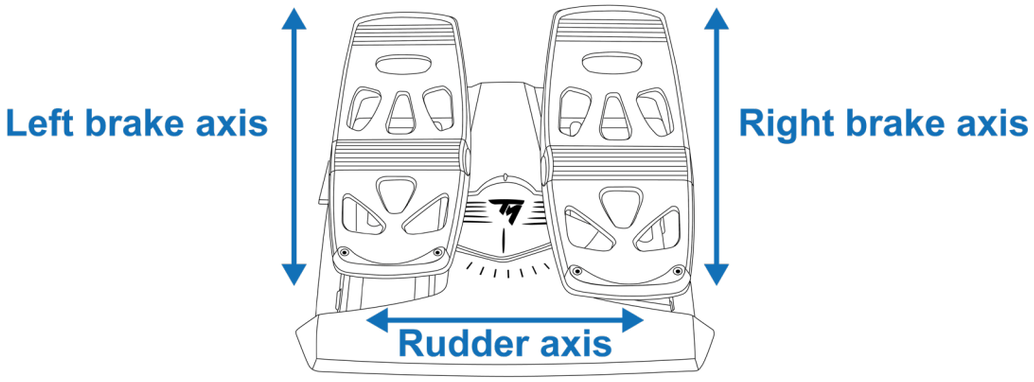

6. Mapeado para consolas PlayStation®4

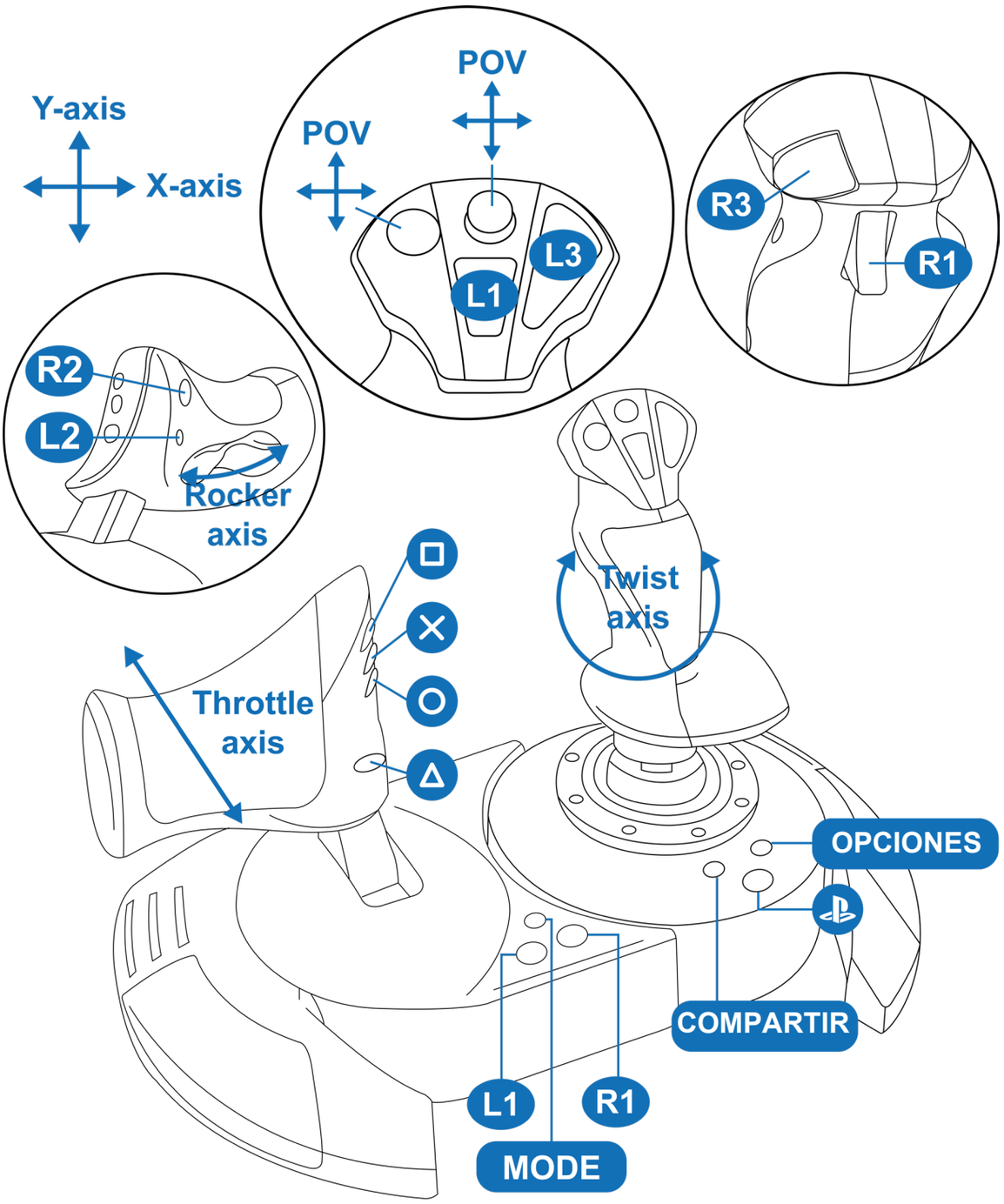

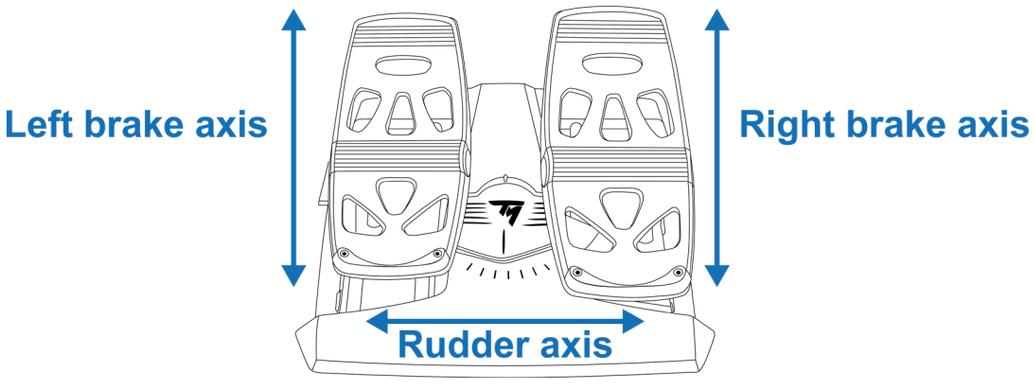

7. Mapeado para PC

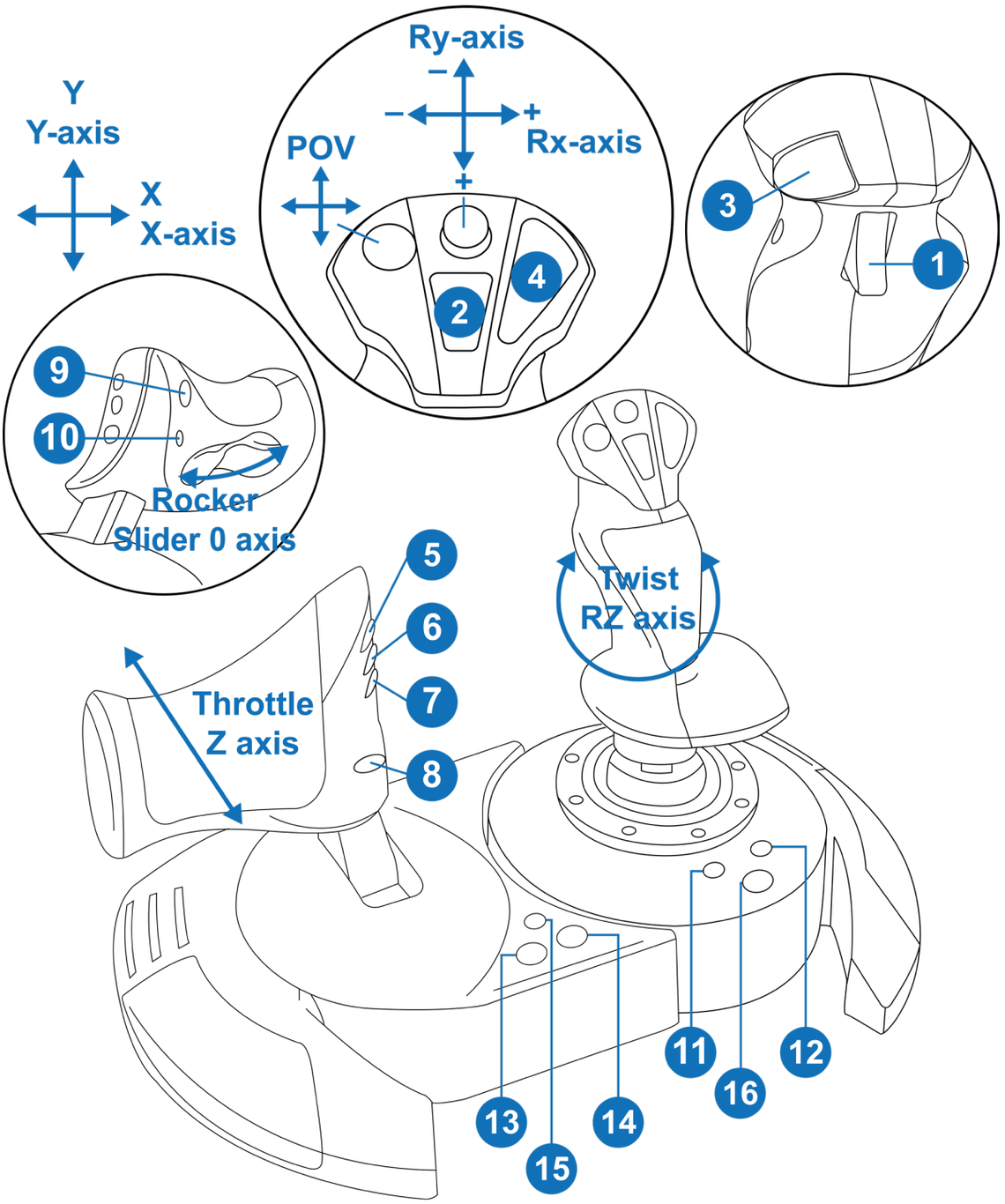

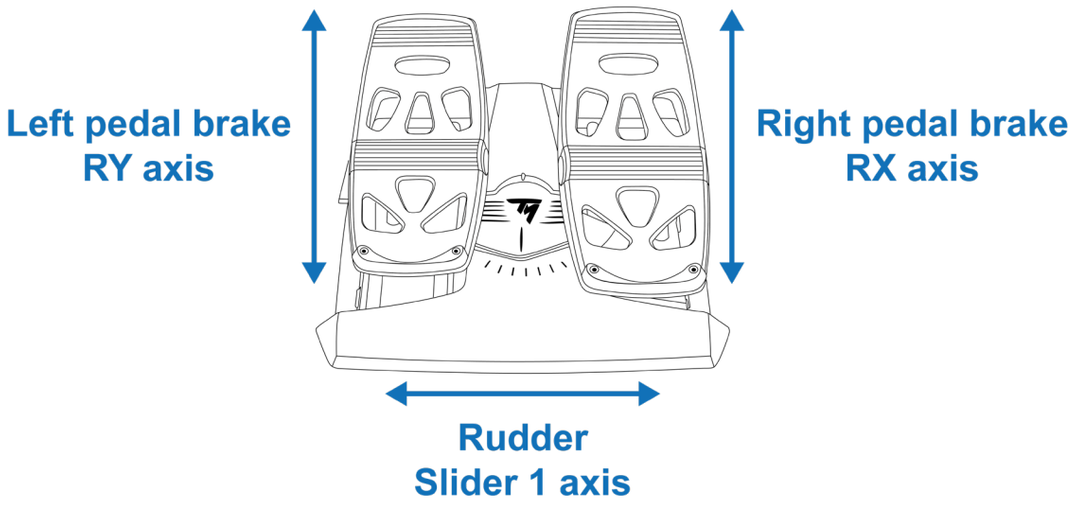

8. Modo de compatibilidad

El joystick tiene tres modos de compatibilidad:

- En consolas PlayStation®5, selecciona el modo PlayStation®5 (LED rojo).
- En consolas PlayStation®4, selecciona el modo PlayStation®4 (LED azul).
- En PC, selecciona el modo PC (LED verde).

Color del LED	Modo
	PlayStation®5 (modo predeterminado)
	PlayStation®4
	PC

Para cambiar el modo de compatibilidad:

1. Mantén pulsado el botón MODE durante 3 segundos, hasta que comience a parpadear el LED situado encima del botón ⊕.

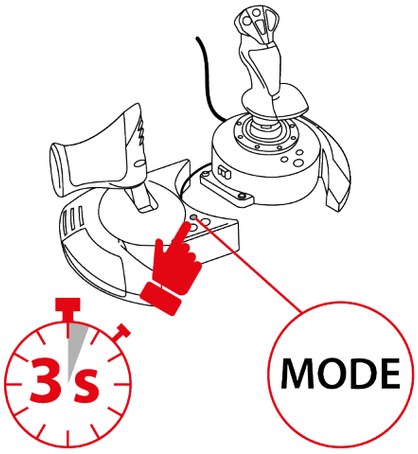

2. Pulsa el botón MODE para seleccionar el modo de compatibilidad que elijas.

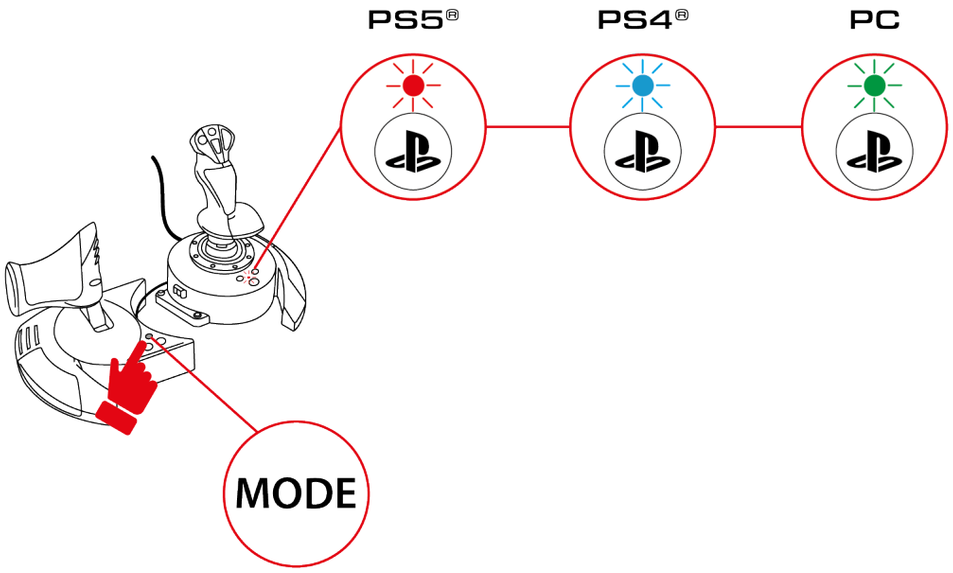

3. Una vez seleccionado el modo de compatibilidad, espera cinco segundos. El modo se confirma cuando deja de parpadear el LED situado encima del botón ⊕.

4. En consolas PlayStation®4 y consolas PlayStation®5, pulsa el botón para conectar el joystick a tu perfil.

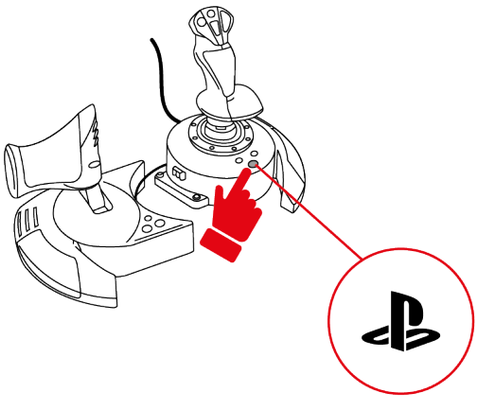

9. Características

Mando de potencia

El joystick T.Flight Hotas NEO incorpora un mando de potencia para controlar fácilmente el empuje del motor.

El mando de potencia es desmontable y se puede colocar de dos formas diferentes:

- desmontado y separado de la empuñadura del flight stick, para recrear condiciones de pilotaje auténticas; o
- acoplado a la empuñadura del flight stick, para lograr una mayor estabilidad y ocupar menos espacio.

De forma predeterminada, el mando de potencia está separado de la empuñadura del flight stick.

Separado	Acoplado
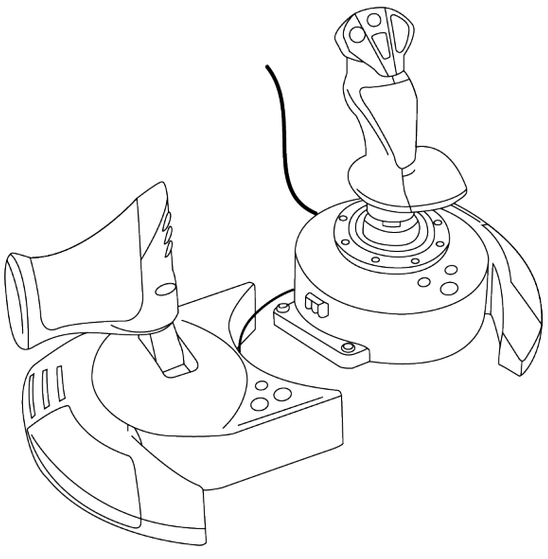	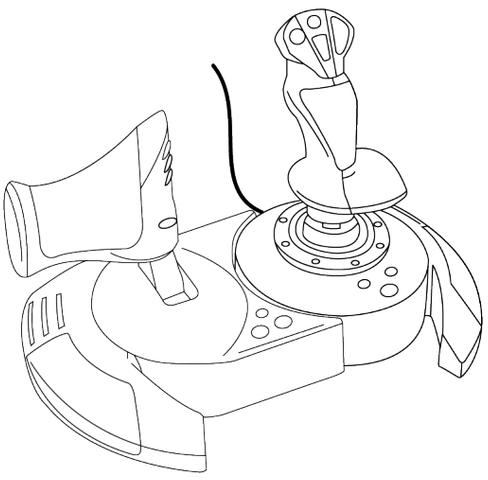

Para acoplar el mando de potencia a la empuñadura del flight stick:

1. Inserta la pestaña de conexión situada en el lado izquierdo de la base de la empuñadura del flight stick en la abertura situada en el lado derecho del mando de potencia.

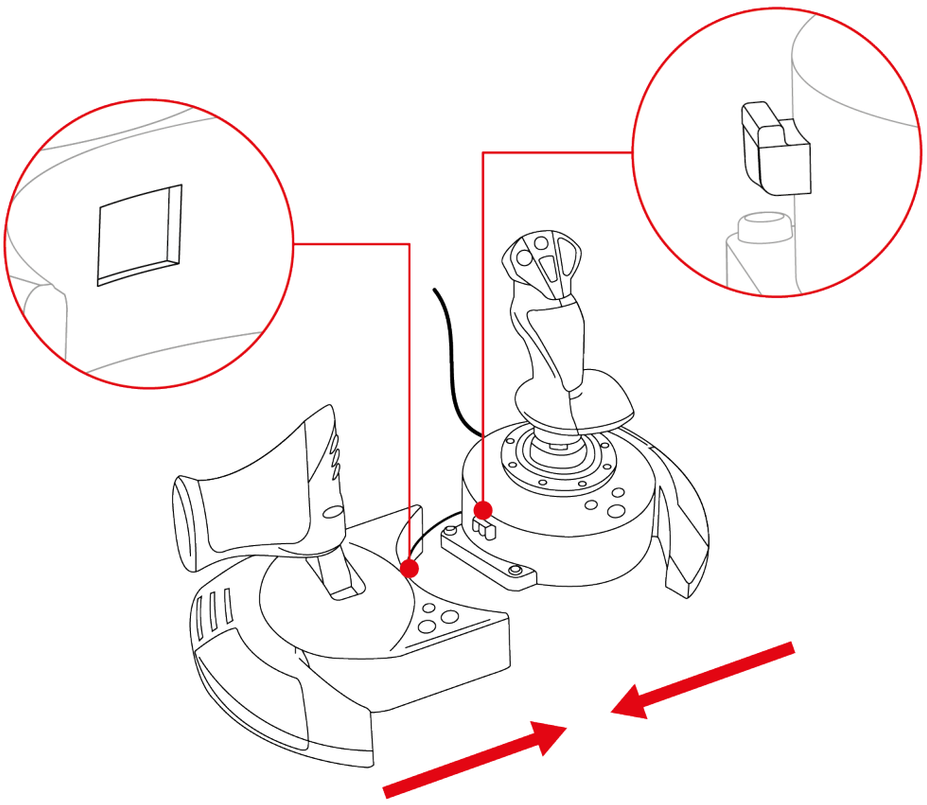

2. Dale la vuelta al joystick y saca la llave Allen que está fijada a la cara inferior de la base de la empuñadura del flight stick.

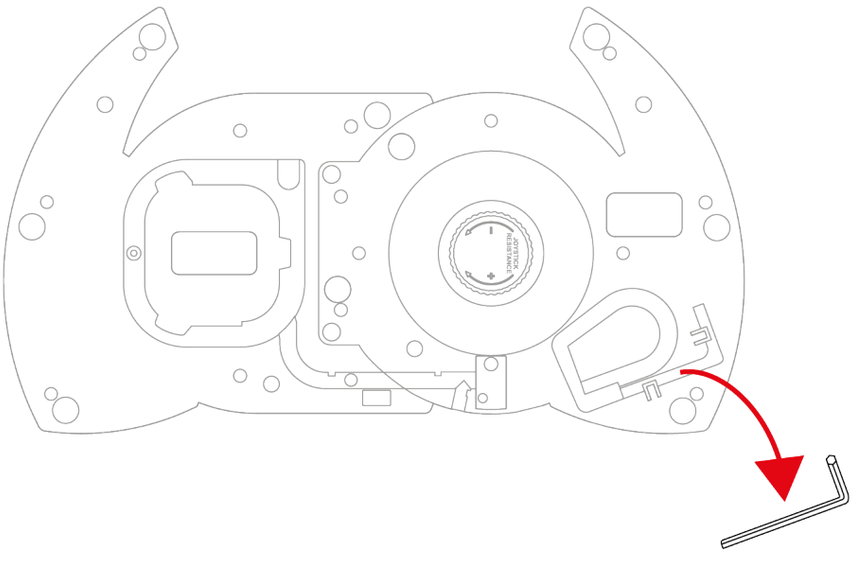

3. Usando la llave Allen, aprieta los dos tornillos Allen de debajo de la base, en el extremo izquierdo de la base de la empuñadura del flight stick.

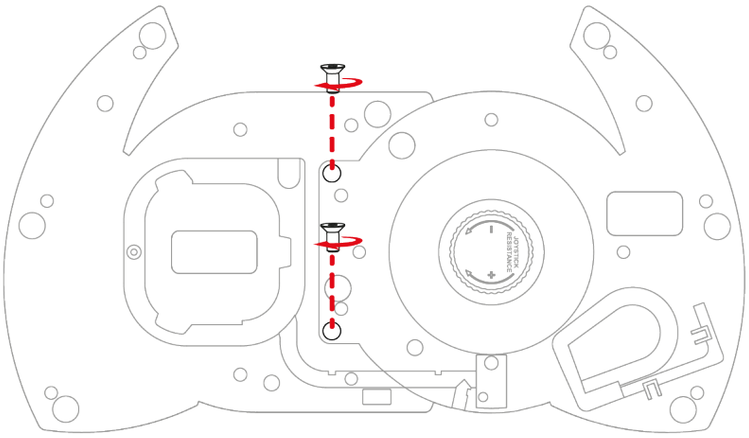

4. Enrolla el cable que conecta la empuñadura del flight stick con el mando de potencia alrededor de la guía.

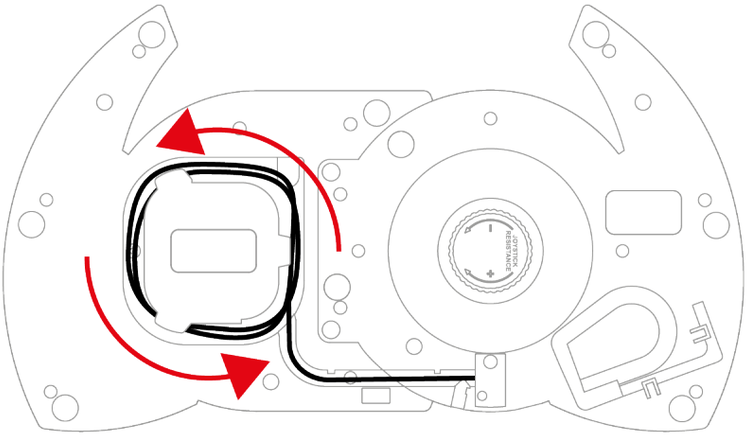

5. Coloca la llave Allen en su sitio para no perderla.

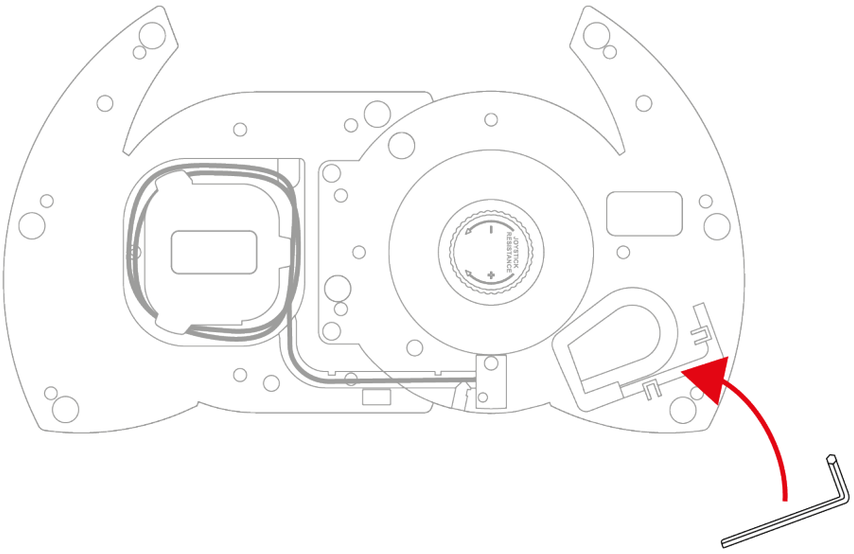

Función de timón

El joystick T.Flight Hotas NEO incorpora una función de timón a la que se accede girando la empuñadura del flight stick hacia la izquierda o hacia la derecha, o bien usando el botón basculante del mando de potencia.

En una aeronave, el piloto manipula el timón para girar el avión alrededor de su eje vertical (haciendo que el avión gire hacia la izquierda o hacia la derecha).

Esta función se puede desactivar en la empuñadura del flight stick bloqueando la rotación del eje Z (guiñada).

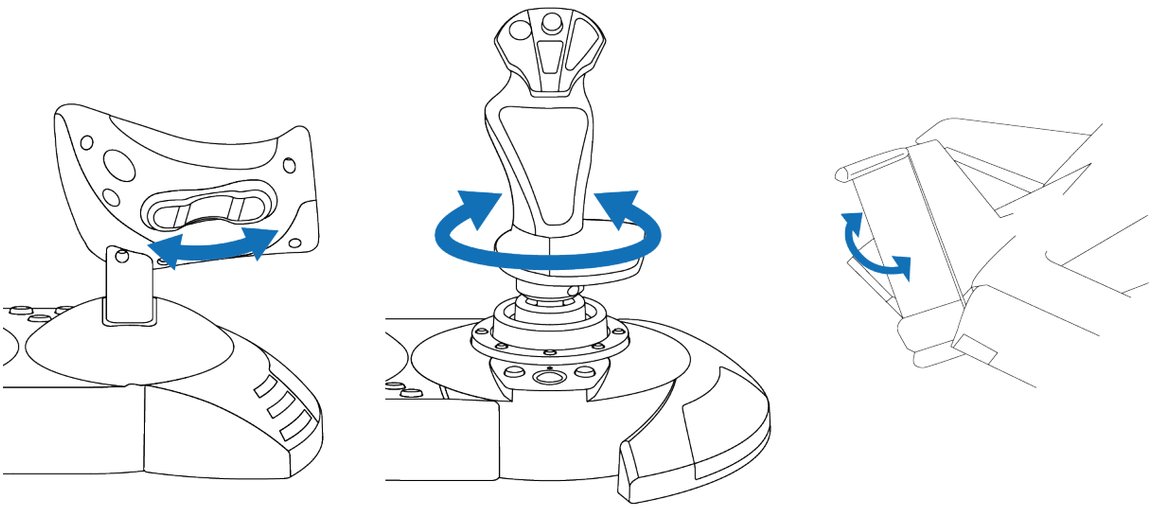

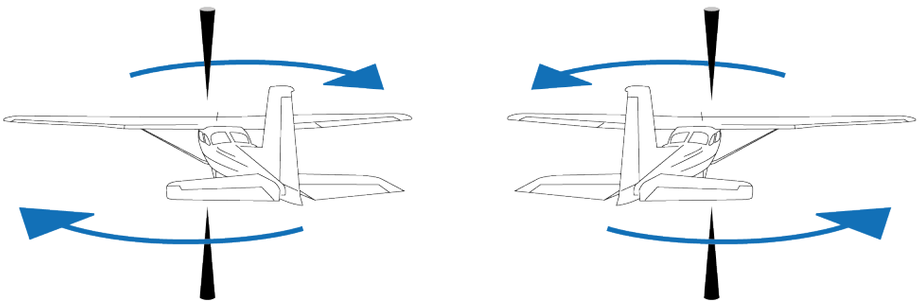

Para bloquear la función de timón de la empuñadura del flight stick:

– Con un destornillador de cabeza plana (no incluido), aprieta el tornillo de bloqueo situado debajo del reposamuñecas.

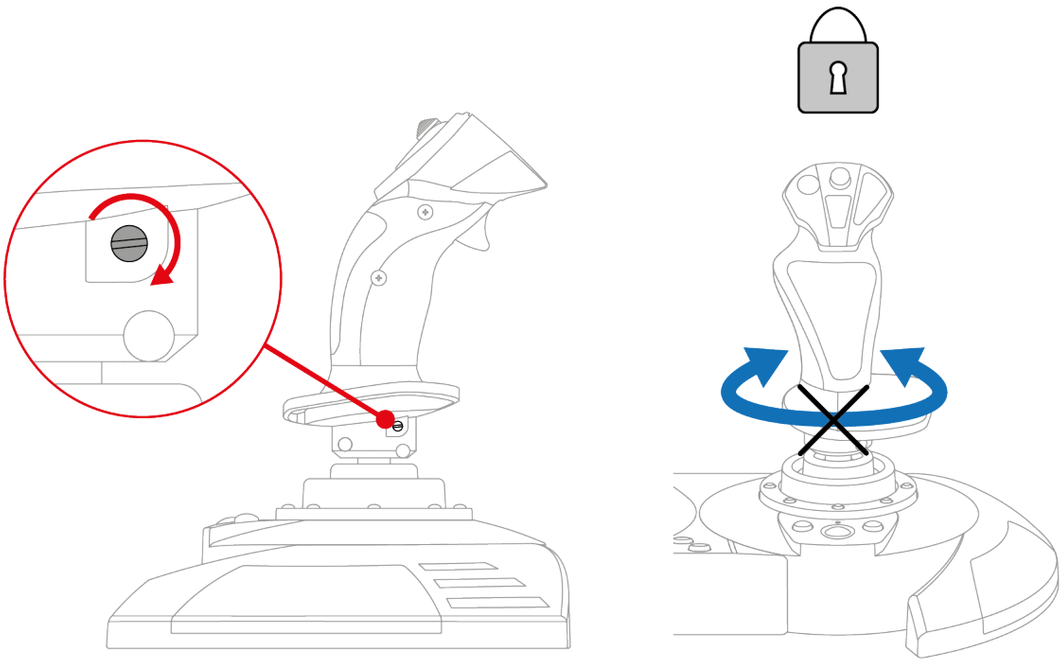

Para desbloquear la función de timón de la empuñadura del flight stick:

– Con un destornillador de cabeza plana (no incluido), afloja el tornillo de bloqueo situado debajo del reposamuñecas.

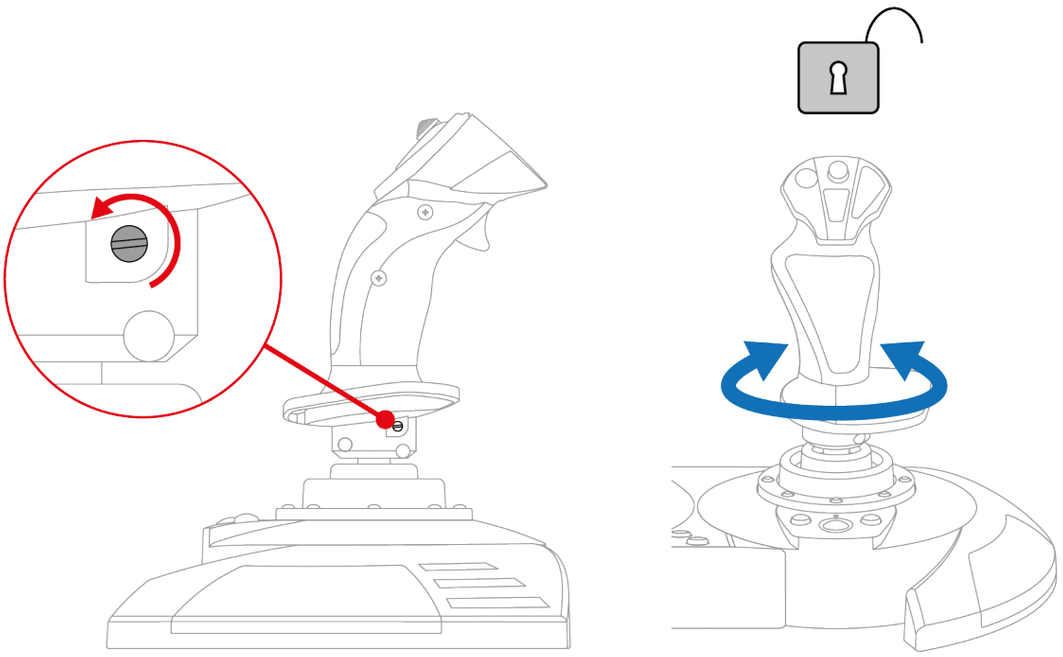

Hat switch de punto de vista multidireccional

El joystick T.Flight Hotas NEO incorpora un hat switch punto de vista multidireccional, para que puedas monitorizar lo que ocurre alrededor de tu aeronave (en los juegos que lo permiten).

Desde el menú de configuración del juego puedes programar las diferentes vistas (vista trasera, vista izquierda, vista derecha, vistas externas) en las direcciones del hat switch de punto de vista multidireccional.

También puedes reservar el hat switch de punto de vista multidireccional para otros usos (disparos, etc.).

Resistencia de la empuñadura del flight stick

La resistencia de la empuñadura del flight stick se puede ajustar para adaptarse perfectamente a cada jugador.

Para ajustar la resistencia de la empuñadura del flight stick, usa la perilla de ajuste situada en la cara inferior de la base de la empuñadura del flight stick:

- Gira la perilla hacia la izquierda para que la empuñadura del flight stick sea altamente sensible al moverla.
- Gira la perilla hacia la derecha para que la empuñadura del flight stick ofrezca mayor resistencia al moverla.

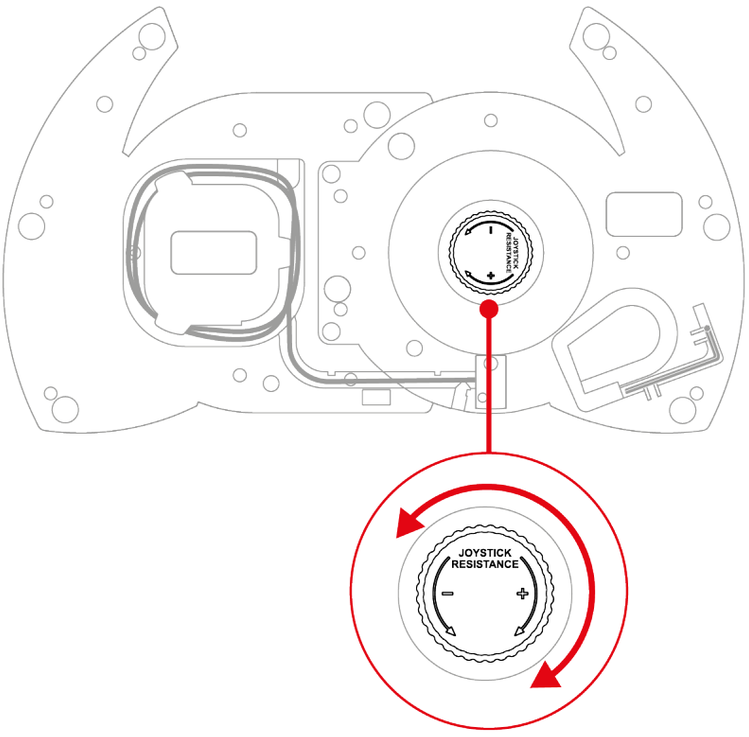

10. Compatibilidad

El joystick T.Flight Hotas NEO es compatible con el sistema de pedales de timón TFRP T.Flight Rudder Pedals*.

El sistema de pedales de timón TFRP T.Flight Rudder Pedals* se conecta directamente al puerto RJ12 del joystick T.Flight Hotas NEO y es compatible con todos los juegos que admiten pedales de timón.

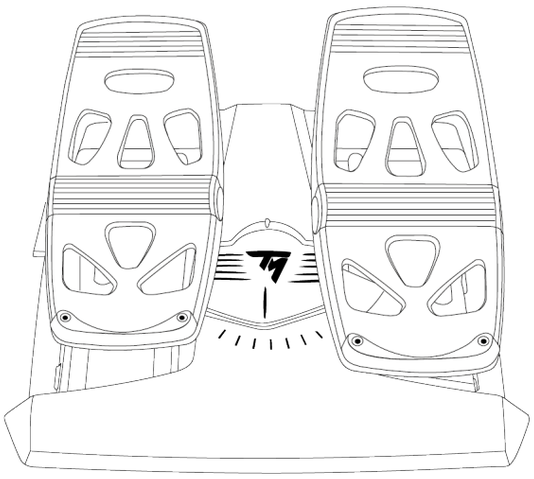

**Se vende por separado*

11. Preguntas frecuentes y soporte técnico

¿Tienes preguntas sobre el joystick T.Flight Hotas NEO o estás experimentando problemas técnicos? Si es así, visita el sitio web de soporte técnico de Thrustmaster: **https://support.thrustmaster.com/product/t-flight-hotas-NEO-p/**.

1. Mi joystick no funciona correctamente o parece estar mal calibrado

- Apaga la consola o el PC, desconecta el joystick y después vuelve a conectarlo, reinicia la consola PlayStation®4, la consola PlayStation®5 o el PC y vuelve a iniciar el juego.
- Al conectar el joystick, asegúrate de mantener la empuñadura del flight stick, el timón y el mando de potencia centrados y evita moverlos para no tener problemas de calibración.
- En consolas PlayStation®4 y PlayStation®5, pulsa el botón del joystick, y luego inicia sesión en tu cuenta de PlayStation™Network para que el joystick funcione correctamente.
- Asegúrate de haber seleccionado el modo de compatibilidad que coincida con tu plataforma (consolas PlayStation®4, consolas PlayStation®5 o PC).

2. No puedo configurar mi joystick

- Accede al menú del juego y selecciona **Opciones > Controlador > Gamepad** o **Joystick**. Luego elige la configuración más adecuada o reconfigura completamente las opciones del joystick.
- Para más información, consulta el manual del usuario o la ayuda en línea del juego.

3. Mi joystick es demasiado sensible o no lo suficientemente sensible

- El joystick T.Flight Hotas NEO se autocalibra automáticamente después de algunos movimientos en los distintos ejes.
- Accede al menú del juego y selecciona **Opciones > Controlador > Gamepad** o **Joystick**. Luego ajusta la sensibilidad y las zonas muertas del joystick si estas opciones están disponibles.
- Ajusta la resistencia de la empuñadura del flight stick usando la perilla de ajuste situada en la cara inferior de la base de la empuñadura del flight stick.

4. Mi joystick no funciona

Para que el joystick T.Flight Hotas NEO funcione correctamente con los videojuegos, es necesario actualizar su firmware.

Para realizar la actualización, visita **https://support.thrustmaster.com/product/t-flight-hotas-NEO-p/**

Selecciona **Drivers** (Controladores) y sigue las instrucciones, incluido el procedimiento de descarga e instalación.

5. La función de timón es demasiado sensible

Bloquea la rotación de la empuñadura del flight stick mediante el tornillo de bloqueo situado debajo del reposamuñecas y usa el botón basculante para la función de timón.

THRUSTMASTER®

T.Flight Hotas NEO

Para consolas PlayStation®5, consolas PlayStation®4 e PC*

Manual do Utilizador

Leia atentamente as instruções fornecidas neste manual **antes** de instalar o produto, **antes** de qualquer utilização do produto e **antes** de realizar qualquer manutenção. Siga as instruções de segurança. O incumprimento destas instruções pode resultar em acidentes e/ou danos materiais. Guarde este manual para poder consultar as instruções no futuro.

** Compatibilidade com o PC (Windows® 10/11) não testada nem aprovada pela Sony Interactive Entertainment.*

ÍNDICE

1. CONTEÚDO DA CAIXA 6

2. CARACTERÍSTICAS TÉCNICAS 7

3. INFORMAÇÕES RELATIVAS À UTILIZAÇÃO.....10

4. INSTALAÇÃO.....12

Nas consolas PlayStation®4 12

Nas consolas PlayStation®5 14

No PC 17*

5. MAPEAMENTO PARA CONSOLAS PLAYSTATION®5.....21

6. MAPEAMENTO PARA CONSOLAS PLAYSTATION®4.....22

7. MAPEAMENTO PARA O PC 23

8. MODO DE COMPATIBILIDADE 24

9. CARACTERÍSTICAS 27

Alavanca de potência 27

Função de leme de direção 30

Hat switch de ponto de vista multidirecional.....32

Resistência do manípulo do joystick.....33

10. COMPATIBILIDADE 34

11. PERGUNTAS FREQUENTES E SUPORTE TÉCNICO 35

T.Flight Hotas NEO

Controle os céus com o joystick T.Flight Hotas NEO. Irá proporcionar-lhe sensações incrivelmente realistas durante as suas aventuras aéreas.

Este manual irá ajudá-lo(a) a instalar e utilizar o seu T.Flight Hotas NEO nas melhores condições possíveis. Antes de descolar, leia atentamente as instruções e avisos: eles irão ajudá-lo(a) a desfrutar ao máximo do seu produto.

Atualizar o firmware

De modo a que o joystick T.Flight Hotas NEO funcione corretamente com videojogos, necessita de atualizar o respetivo firmware.

Para proceder à atualização, vá até **https://support.thrustmaster.com/product/t-flight-hotas-NEO-p/**

Selecione **Controladores** e siga as instruções, incluindo o procedimento de transferência e instalação.

1. Conteúdo da caixa

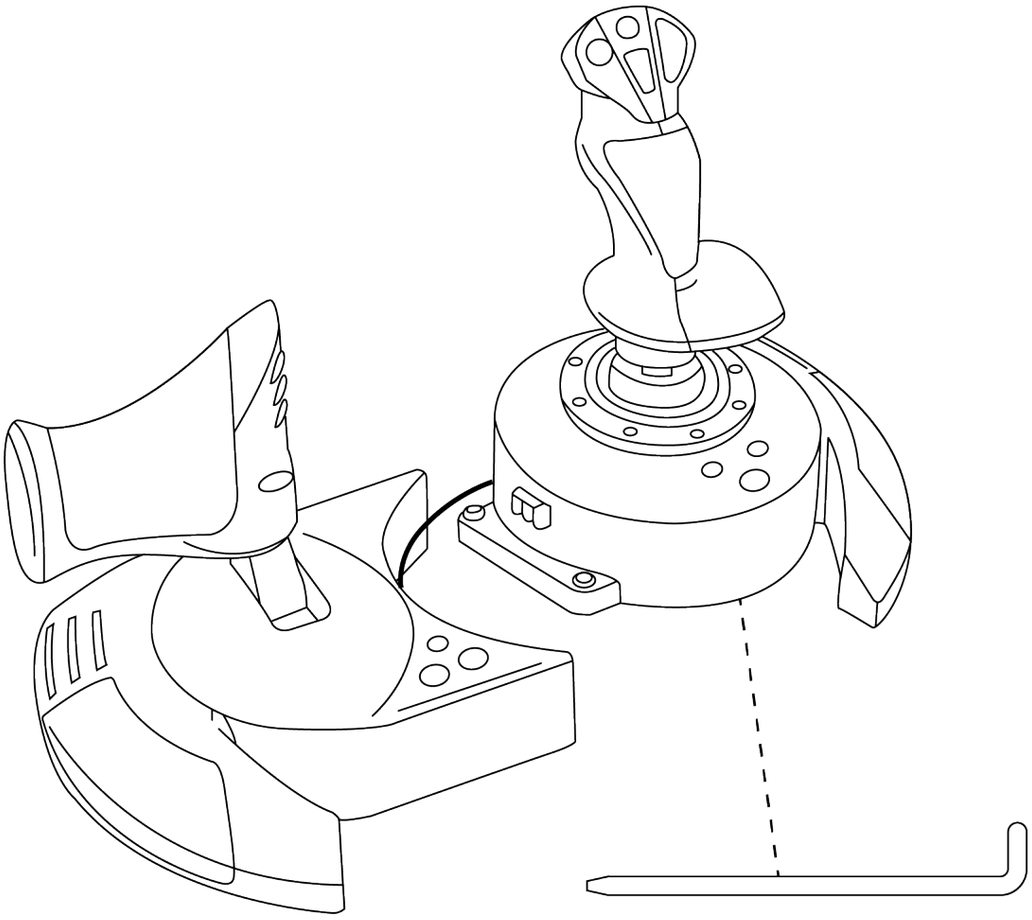

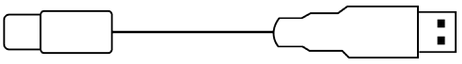

2. Características técnicas

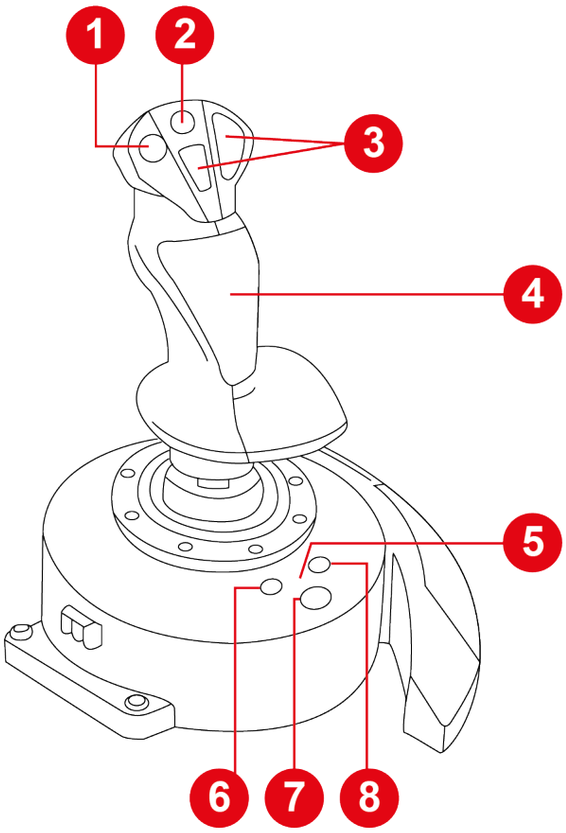

1. Hat switch de ponto de vista multidirecional
2. Minialavanca
3. Botões de ações
4. Função de leme de direção através da rotação do manípulo do joystick (bloqueável)
5. Luz LED do modo de compatibilidade (azul, vermelha ou verde)
6. Botão SHARE nas consolas PS4® / Botão CREATE nas consolas PS5®
7. Botão PS
8. Botão OPTIONS nas consolas PS4® e consolas PS5®

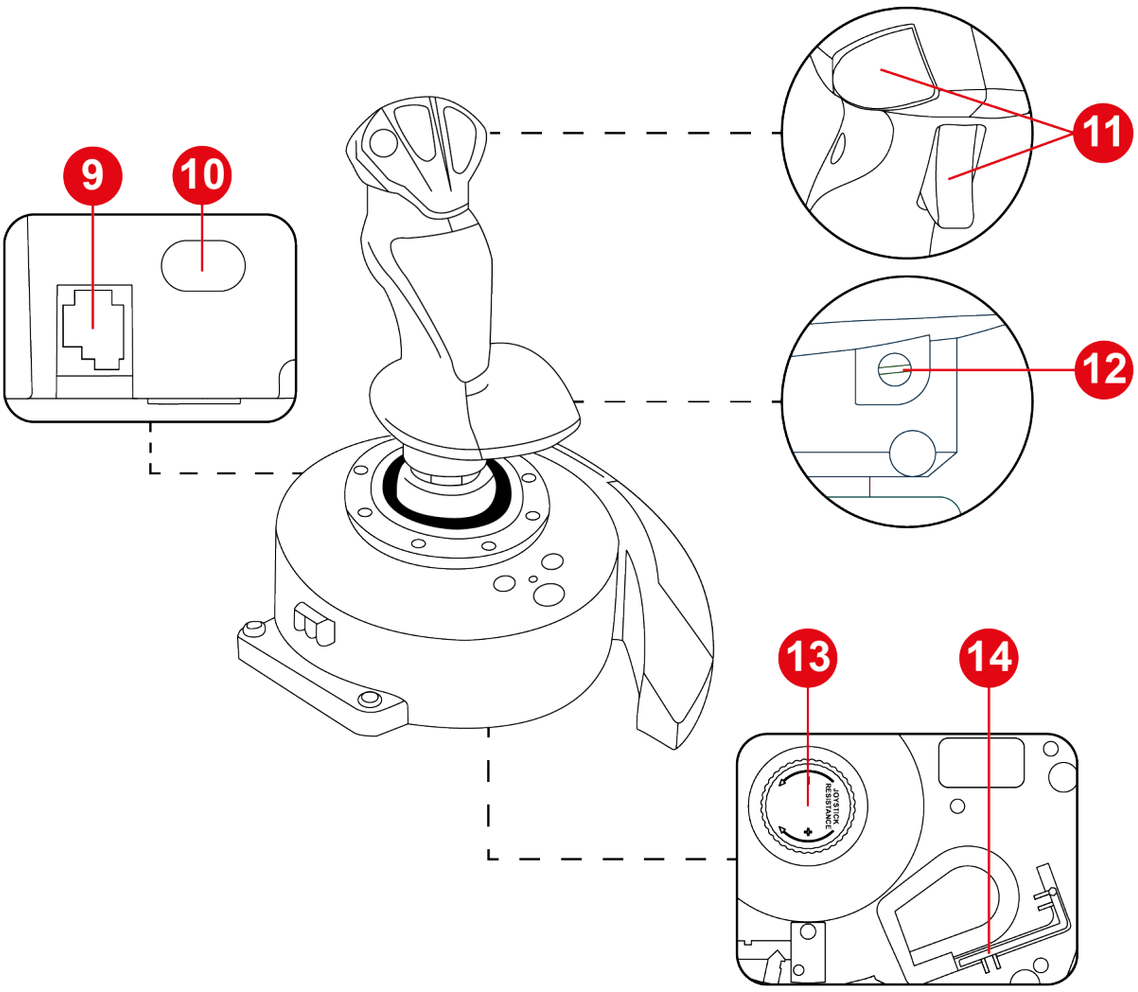

9. Porta RJ12 para o sistema de pedais do leme de direção Thrustmaster TFRP T.Flight Rudder Pedals (vendido à parte)

10. Porta USB-C

11. Botões de ações

12. Parafuso de bloqueio do leme de direção no manípulo do joystick

13. Botão de ajuste da resistência do manípulo do joystick

14. Chave sextavada

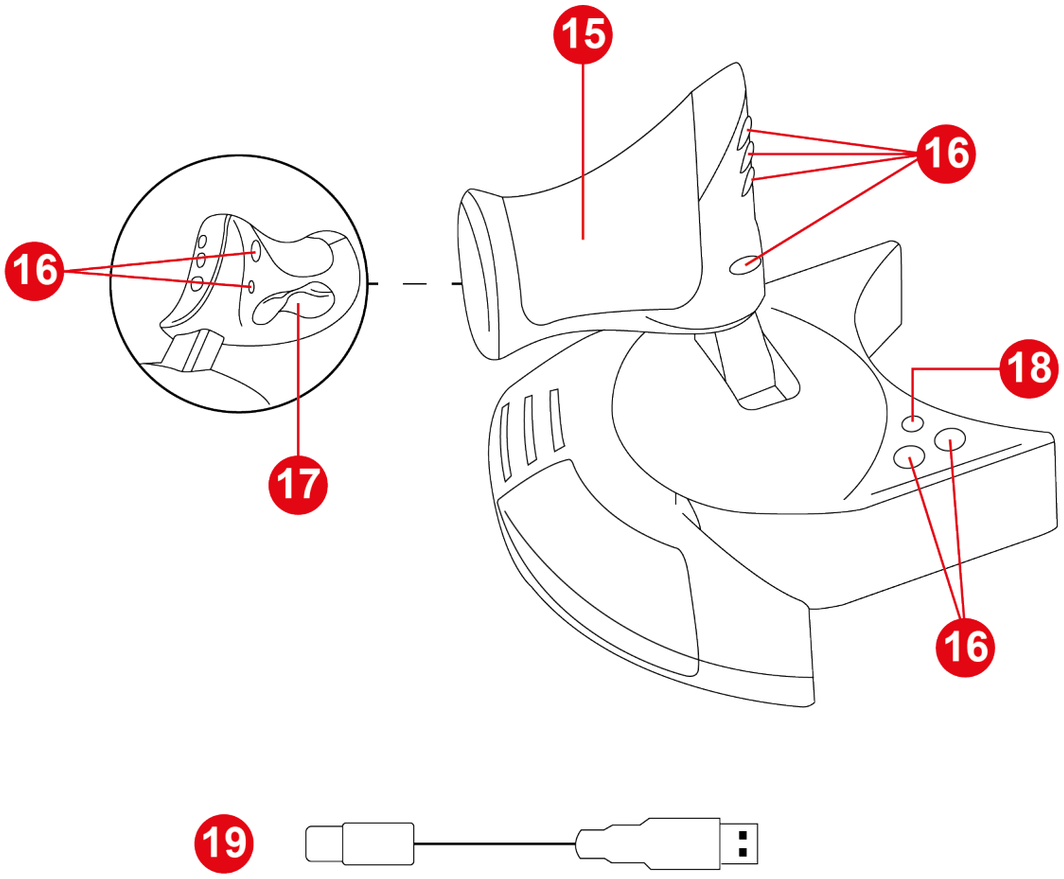

15. Alavanca de potência

16. Botões de ações

17. Leme de direção via botão basculante

18. Botão MODE (modo)

19. Cabo USB-C/USB-A

3. Informações relativas à utilização

Documentação

Antes de utilizar este produto, leia atentamente esta documentação e conserve-a para consulta futura.

Perigo de entalamento

Ao utilizar o joystick T.Flight Hotas NEO, nunca coloque os dedos no espaço entre a base e o eixo do manípulo do joystick.

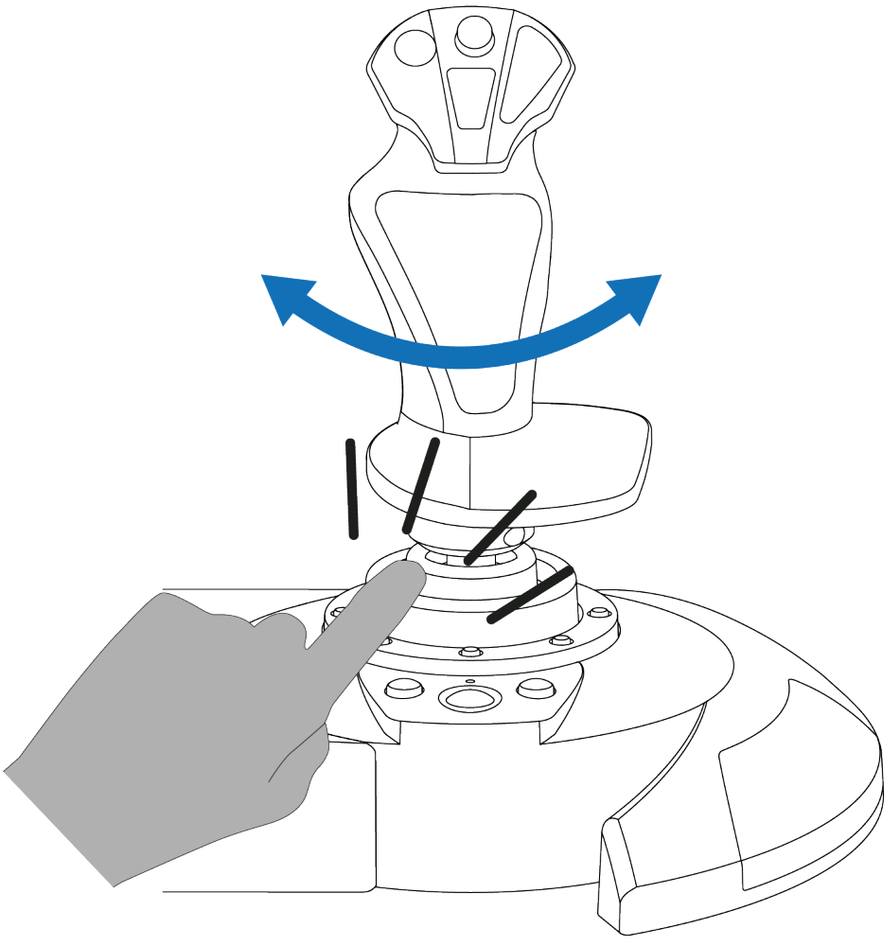

4. Instalação

Nas consolas PlayStation®4

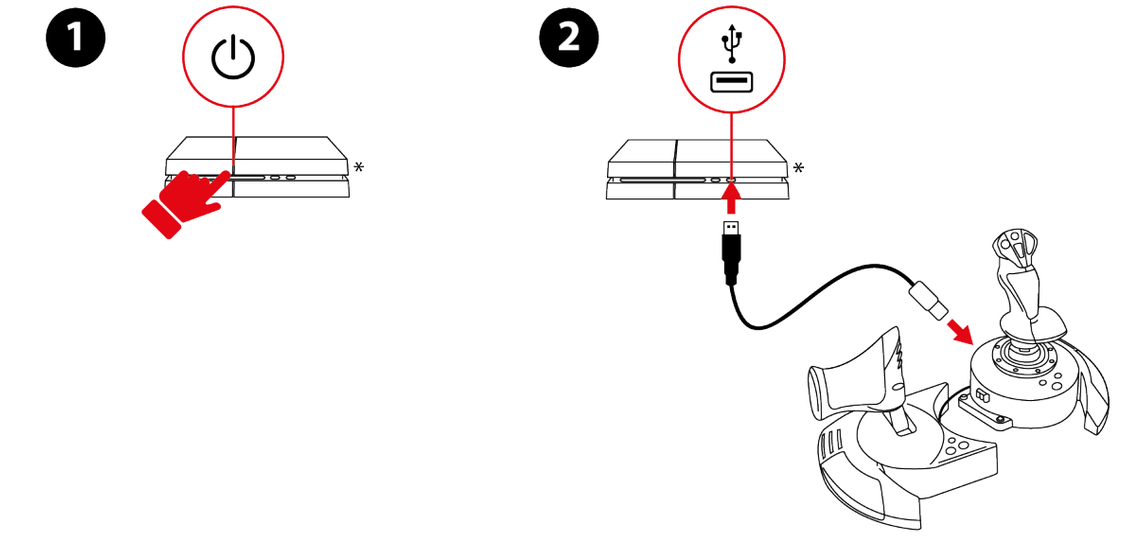

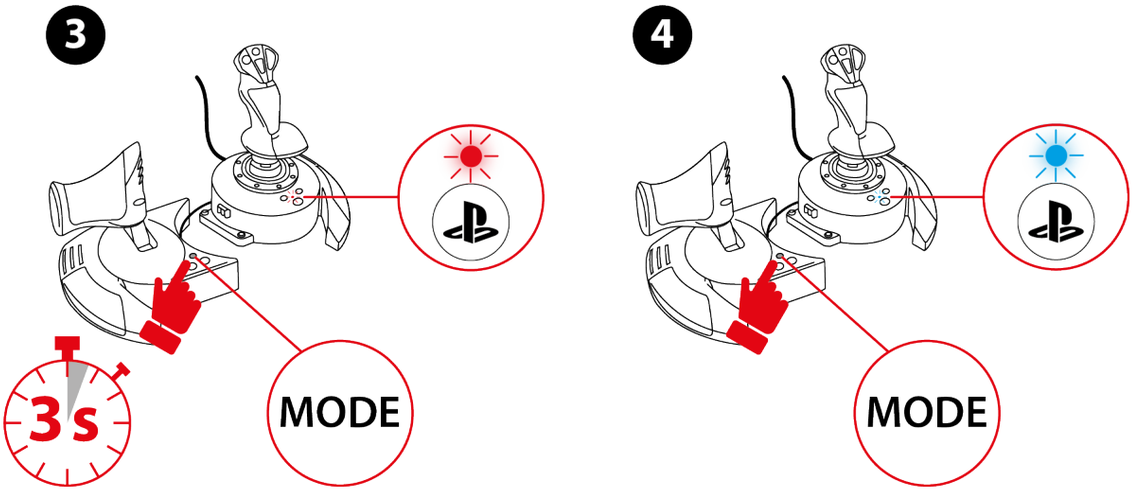

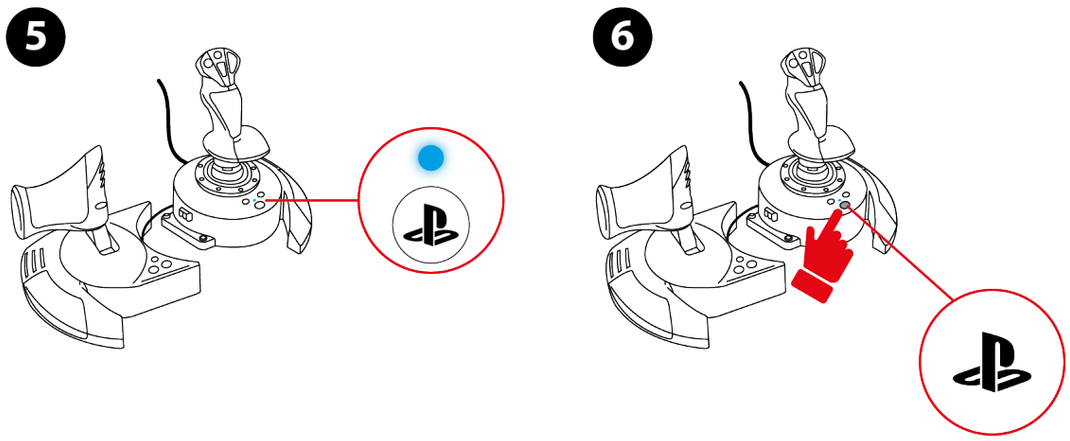

** Não incluído*

1. Ligue a consola.
2. Ligue o cabo USB-C/USB-A à porta USB-C do joystick e a uma porta USB-A da consola.
3. Prima continuamente o botão MODE durante 3 segundos, até a luz LED por cima do botão ⊕ começar a piscar.
4. Prima o botão MODE para selecionar o modo PlayStation®4 (luz LED azul).
5. Depois de selecionar o modo de compatibilidade, aguarde 5 segundos. O modo é confirmado quando a luz LED por cima do botão ⊕ para de piscar.
6. Prima o botão ⊕ para ligar o joystick ao seu perfil.
7. Inicie um jogo compatível que suporte o modo Flight Stick.

Está agora pronto(a) para começar a jogar!

Nas consolas PlayStation®5

1

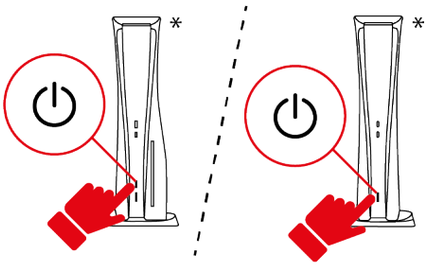

2

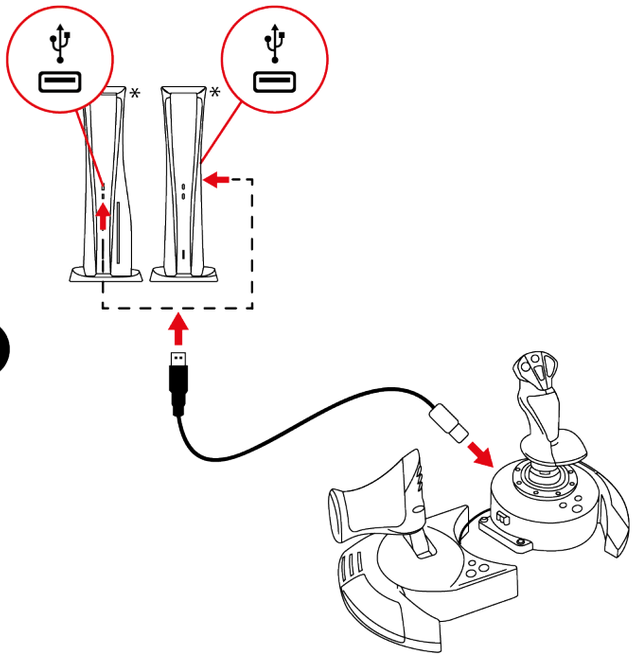

3

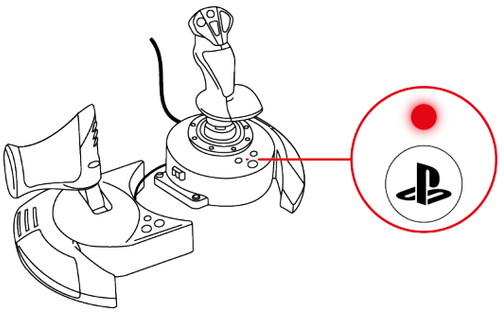

** Não incluído*

1. Ligue a consola.
2. Ligue o cabo USB-C/USB-A à porta USB-C do joystick e a uma porta USB-A da consola.
3. A luz LED por cima do botão deverá ser vermelha.
4. Se a luz LED não for vermelha, altere o modo de compatibilidade seguindo o procedimento descrito **aqui**.
5. Prima o botão para ligar o joystick ao seu perfil.

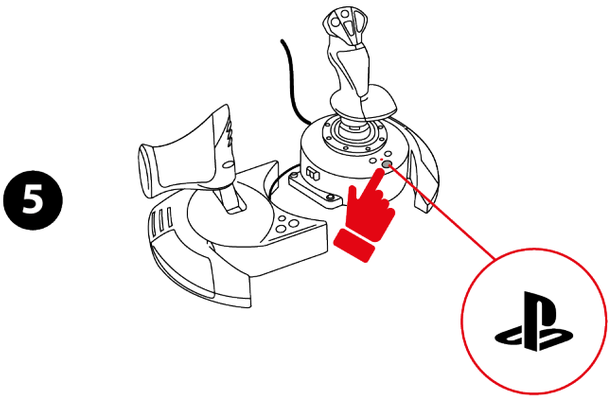

6. Inicie um jogo compatível que suporte o modo Flight Stick.

Está agora pronto(a) para começar a jogar!

Jogos compatíveis

- Nas consolas PlayStation®4 e consolas PlayStation®5, o joystick T.Flight Hotas NEO apenas é compatível com os jogos que suportam o modo Flight Stick.
- A lista de jogos compatíveis para as consolas PlayStation®4 e consolas PlayStation®5 está disponível aqui: **https://support.thrustmaster.com/product/t-flight-hotas-NEO-p/**.
  Na secção Games settings, selecione PlayStation® Games list. Esta lista é atualizada regularmente.

No PC*

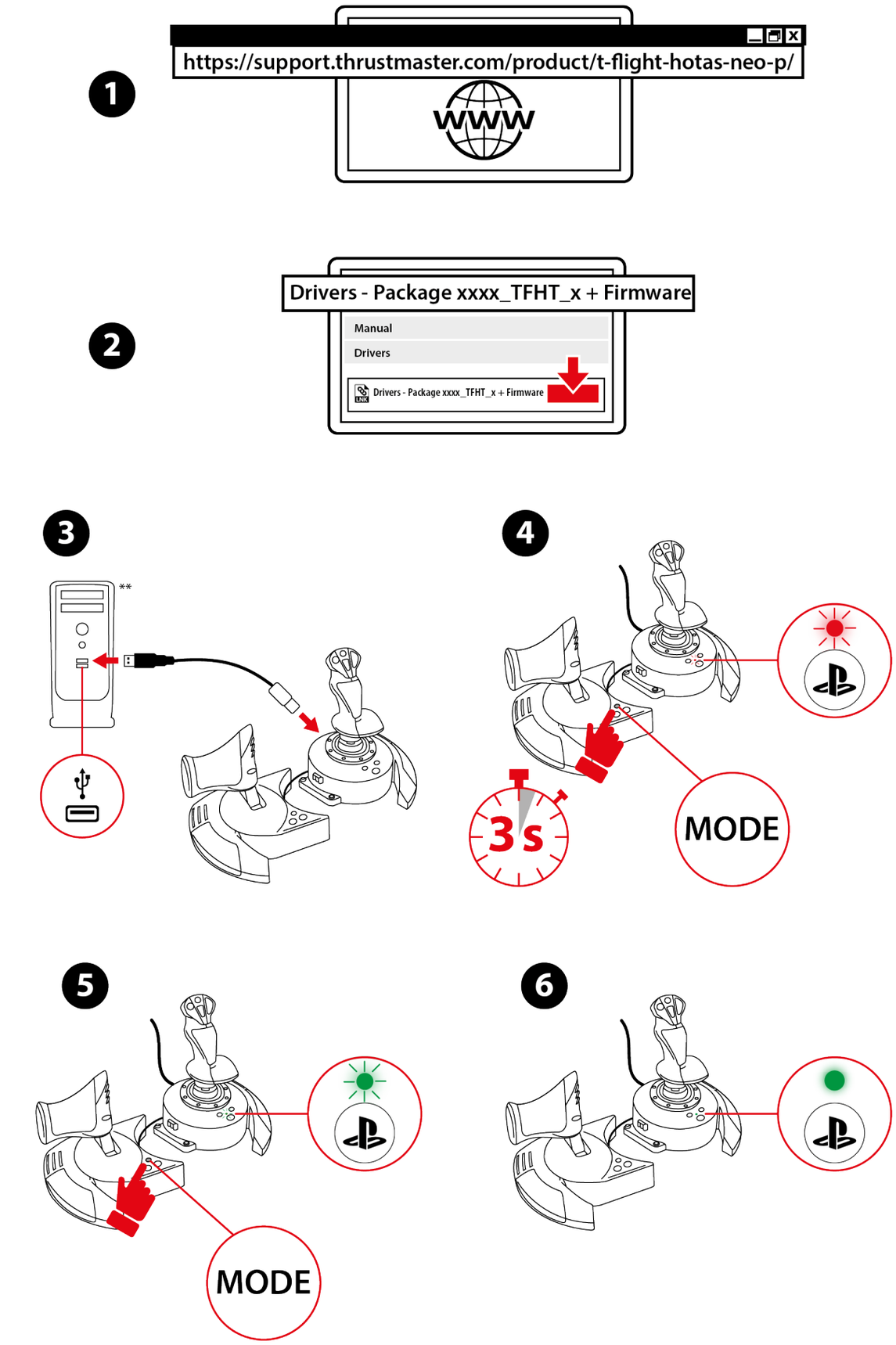

** Compatibilidade com o PC (Windows® 10/11) não testada nem aprovada pela Sony Interactive Entertainment.*

*** Não incluído*

1. Visite: **https://support.thrustmaster.com/product/t-flight-hotas-NEO-p/**.
2. Transfira e instale o controlador para o PC e a respetiva interface personalizada para o Painel de Controlo do Windows.
3. Quando o controlador para o PC estiver instalado, ligue o cabo USB-C/USB-A à porta USB-C do joystick e a uma porta USB-A do PC.
4. Prima continuamente o botão MODE durante 3 segundos, até a luz LED por cima do botão ⊕ começar a piscar.
5. Prima o botão MODE para selecionar o modo PC (luz LED verde).
6. Depois de selecionar o modo de compatibilidade, aguarde 5 segundos. O modo é confirmado quando a luz LED por cima do botão ⊕ para de piscar.

Está agora pronto(a) para começar a jogar!

Painel de Controlo

Para aceder ao Painel de Controlo, selecione **Iniciar**, escreva **Painel de Controlo** na barra de procura e, em seguida, clique em **Painel de Controlo** (no Windows® 10/11).

É apresentada a caixa de diálogo **Controladores de jogos**. O acessório fica visível no ecrã com o nome **T.Flight Hotas NEO** e o estado **OK.**

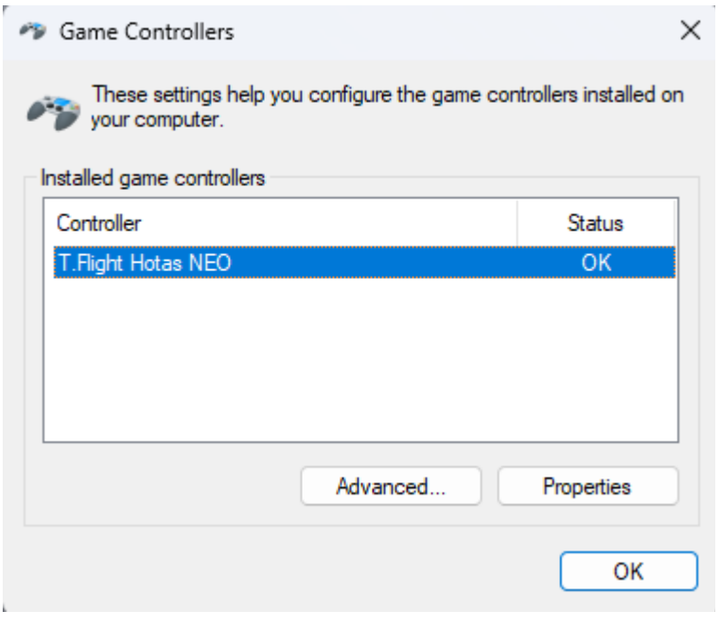

Na caixa de diálogo **Controladores de jogos**, clique em **Propriedades** para testar e ver todas as funcionalidades.

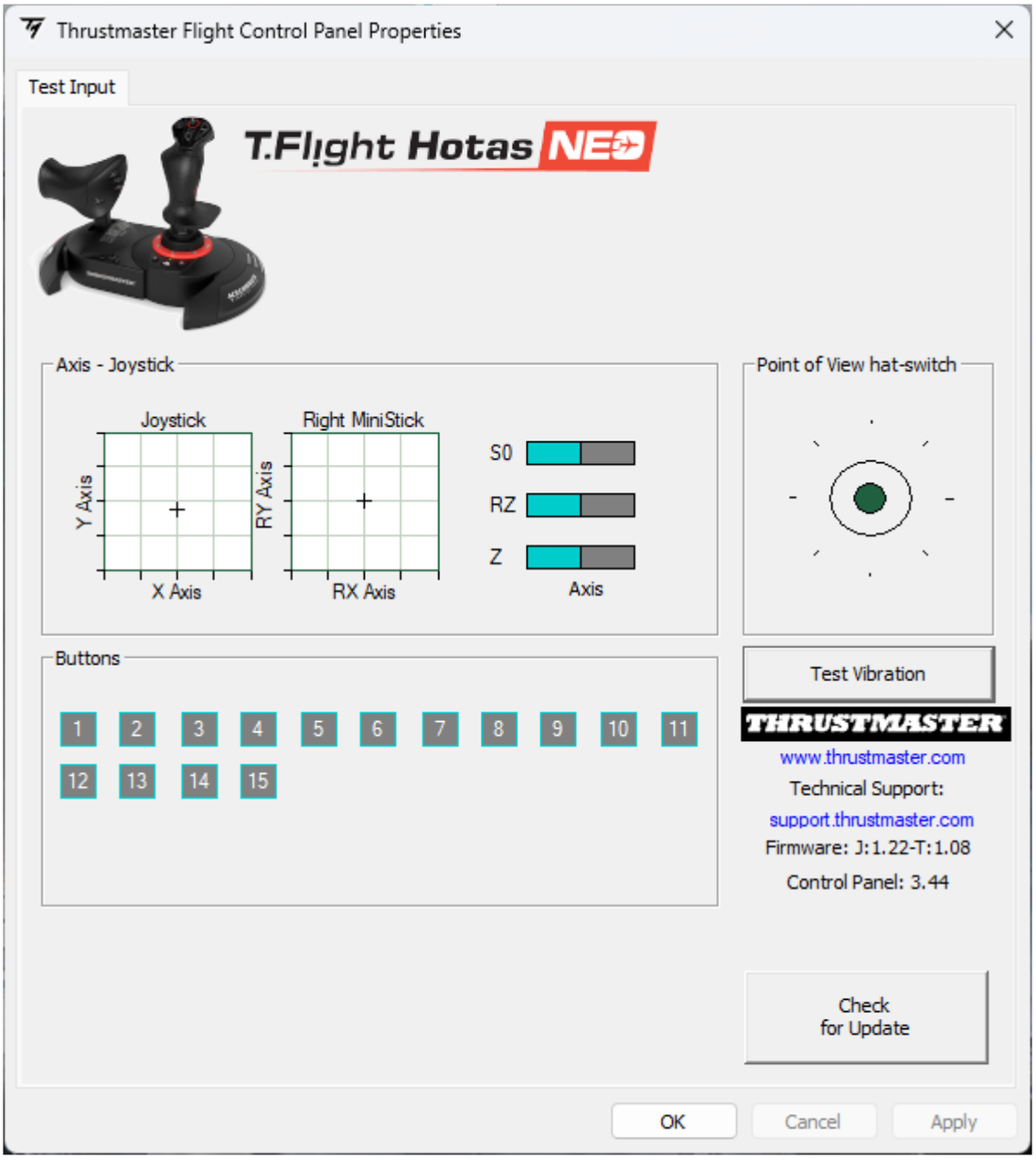

5. Mapeamento para consolas PlayStation®5

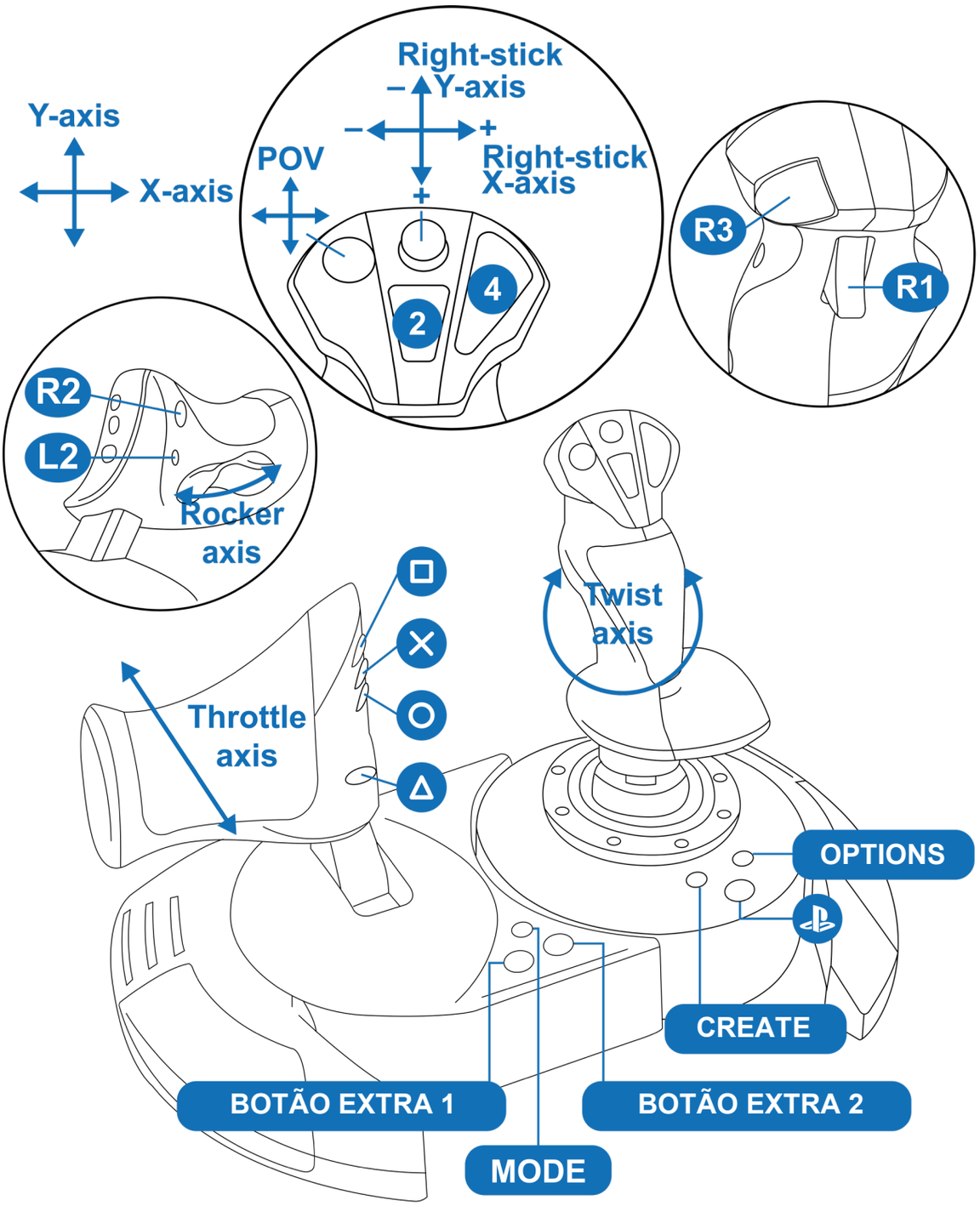

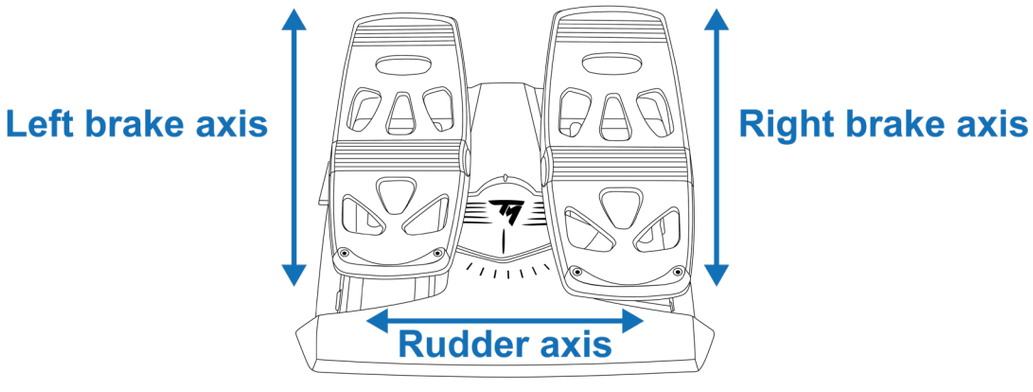

6. Mapeamento para consolas PlayStation®4

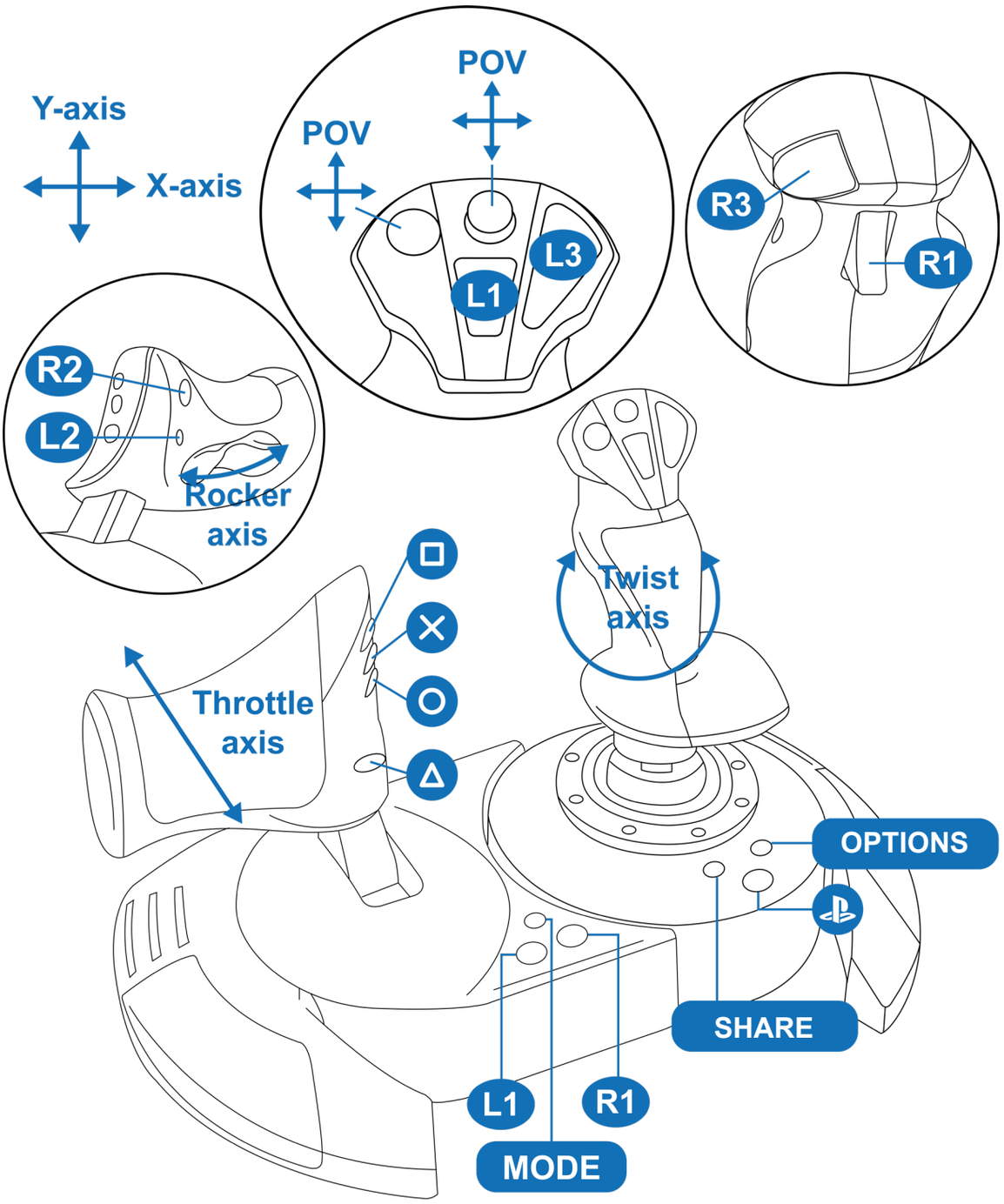

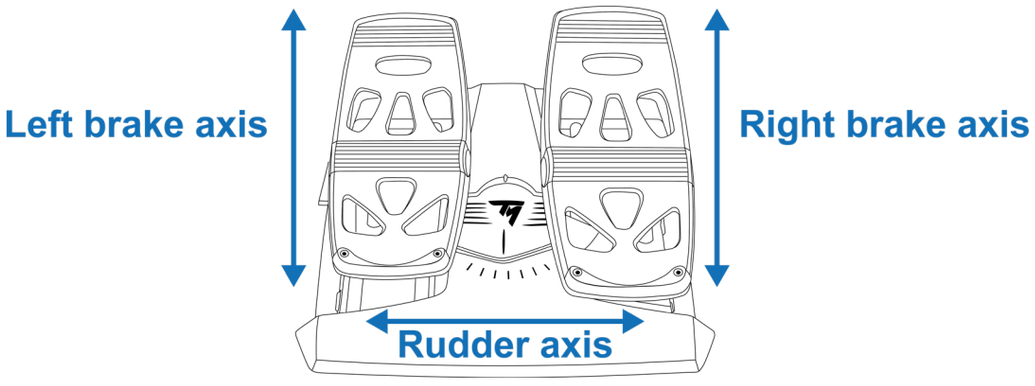

7. Mapeamento para o PC

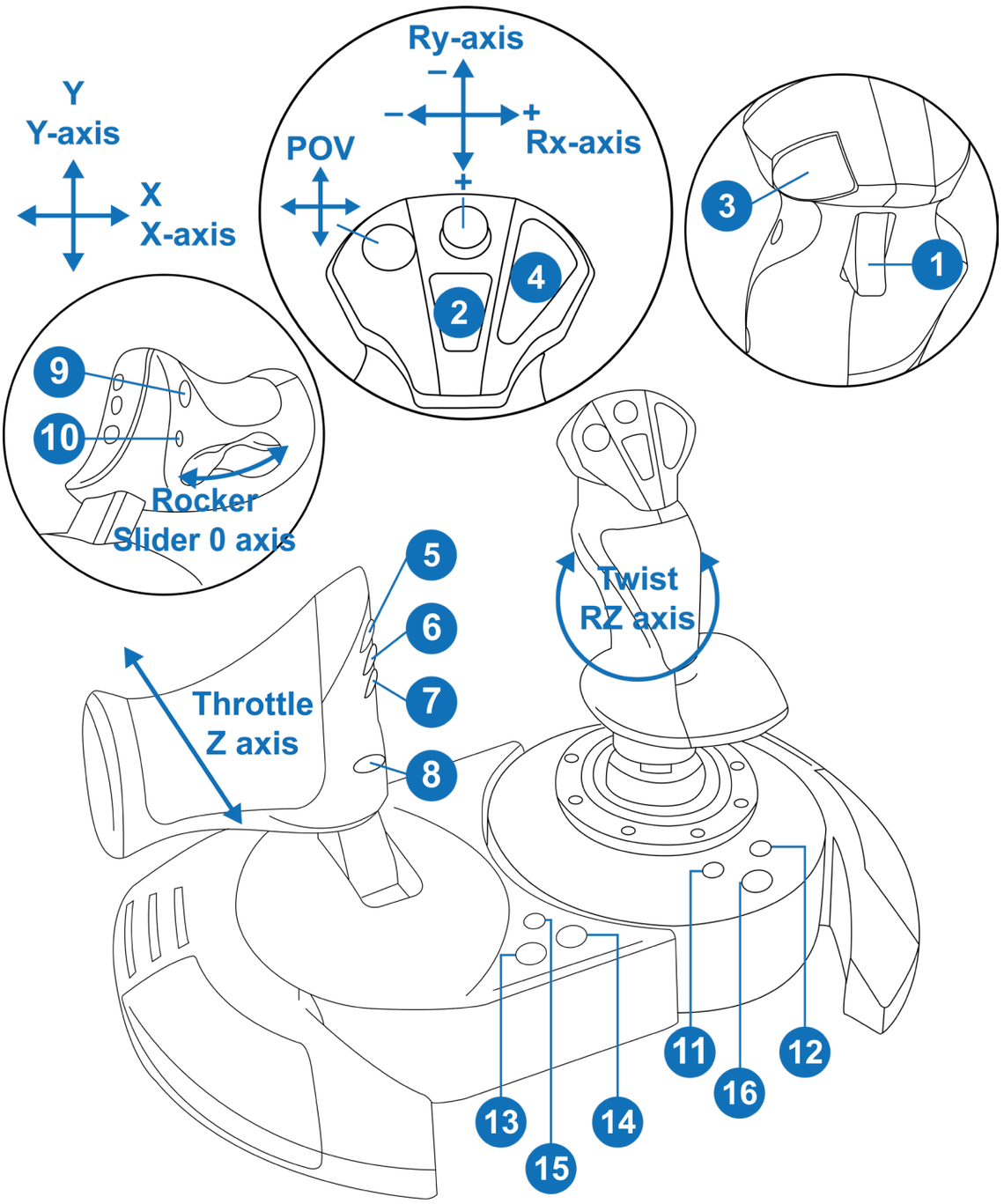

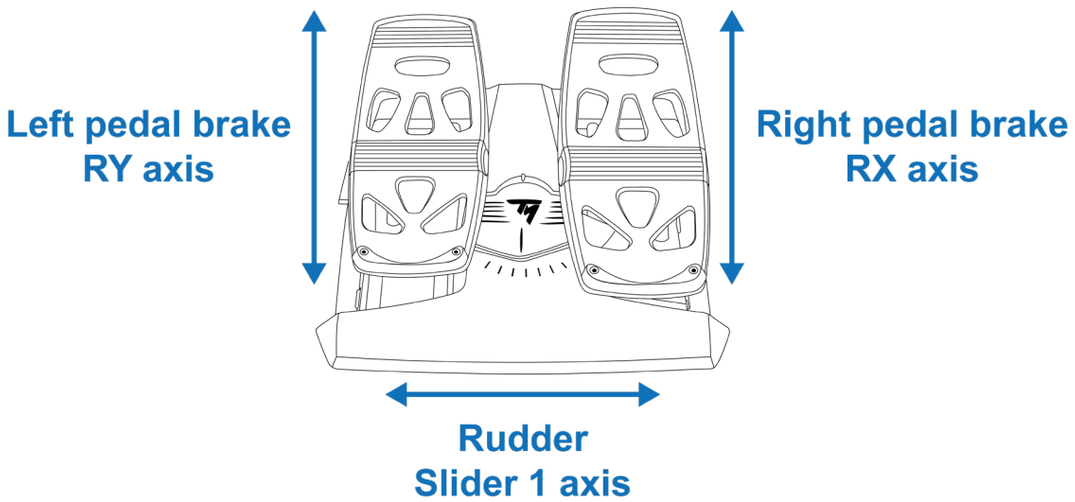

8. Modo de compatibilidade

O joystick possui três modos de compatibilidade:

- Nas consolas PlayStation®5, selecione o modo PlayStation®5 (luz LED vermelha).
- Nas consolas PlayStation®4, selecione o modo PlayStation®4 (luz LED azul).
- No PC, selecione o modo PC (luz LED verde).

Cor da luz LED	Modo
	PlayStation®5 (modo predefinido)
	PlayStation®4
	PC

Para alterar o modo de compatibilidade:

1. Prima continuamente o botão MODE durante 3 segundos, até a luz LED por cima do botão ⊕ começar a piscar.

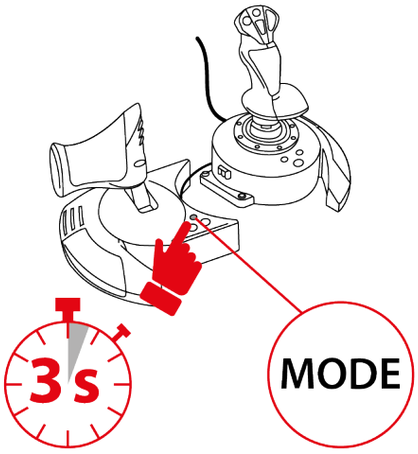

2. Prima o botão MODE para selecionar o modo de compatibilidade que pretende.

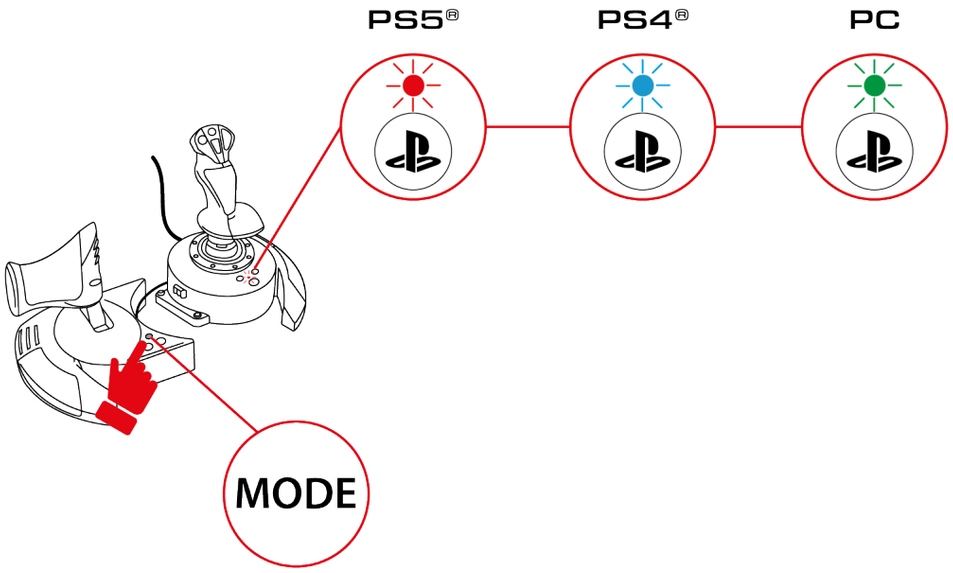

3. Depois de selecionar o modo de compatibilidade, aguarde 5 segundos. O modo é confirmado quando a luz LED por cima do botão ⊕ para de piscar.

4. Nas consolas PlayStation®4 e consolas PlayStation®5, prima o botão para ligar o joystick ao seu perfil.

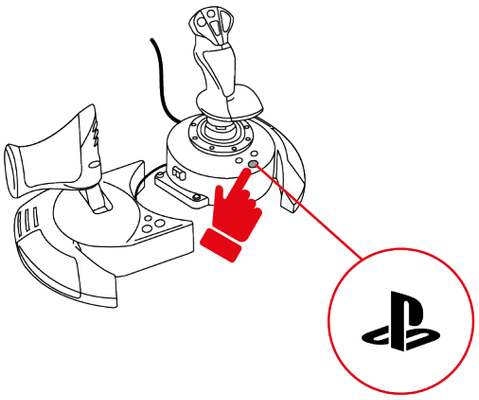

9. Características

Alavanca de potência

O joystick T.Flight Hotas NEO possui uma alavanca de potência que lhe permite controlar facilmente o impulso do motor.

A alavanca de potência é amovível e pode ser posicionada de duas formas diferentes:

- Independente e separada do manípulo do joystick, para recriar as condições de pilotagem reais; ou
- Fixada ao manípulo do joystick para maior estabilidade e ocupar menos espaço.

Por predefinição, a alavanca de potência é independente do manípulo do joystick.

Independente	Fixada
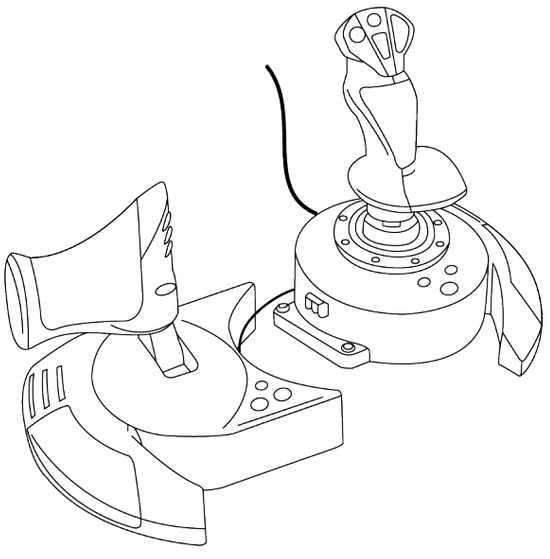	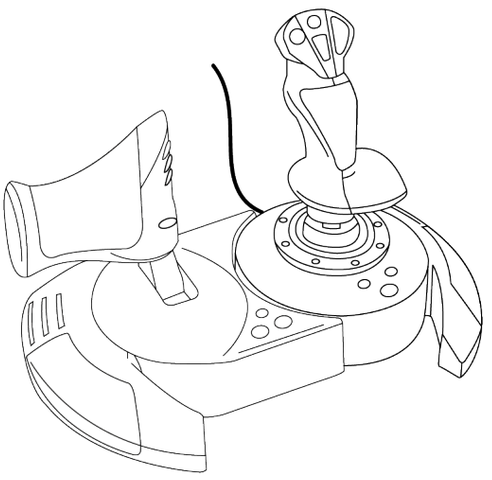

Para fixar a alavanca de potência ao manípulo do joystick:

1. Insira a patilha de ligação, situada no lado esquerdo da base do manípulo do joystick, na abertura situada no lado direito da alavanca de potência.

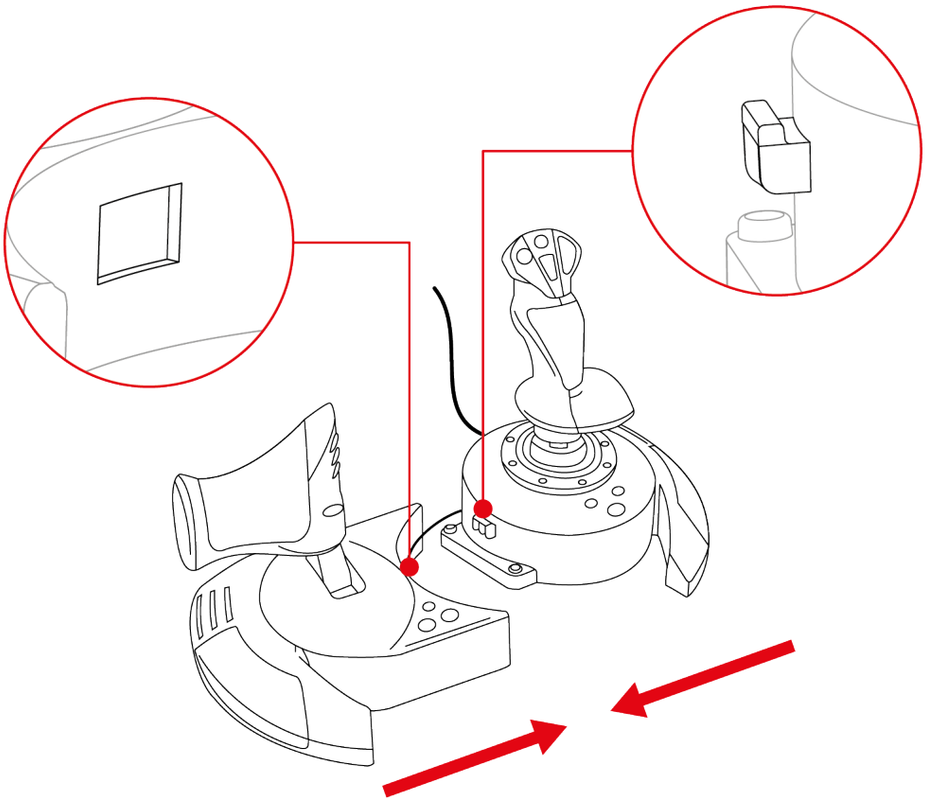

2. Vire o joystick ao contrário e recupere a chave sextavada fixada na parte inferior da base do manípulo do joystick.

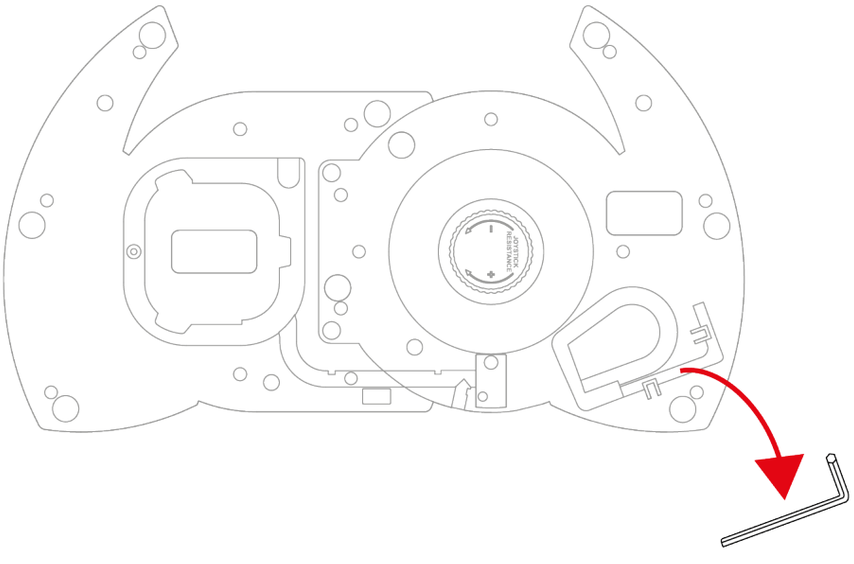

3. Utilizando a chave sextavada, aperte os dois parafusos sextavados sob a base, na extremidade esquerda da base do manípulo do joystick.

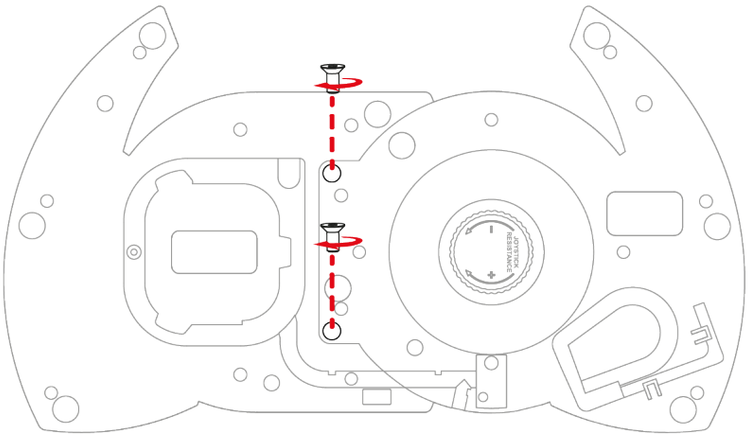

4. Enrole o cabo que liga o manípulo do joystick à alavanca de potência à volta do guia do cabo.

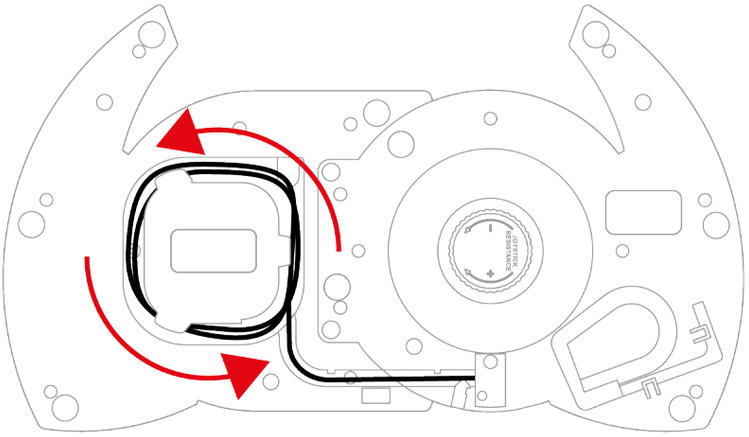

5. Volte a colocar a chave sextavada no sítio para não a perder.

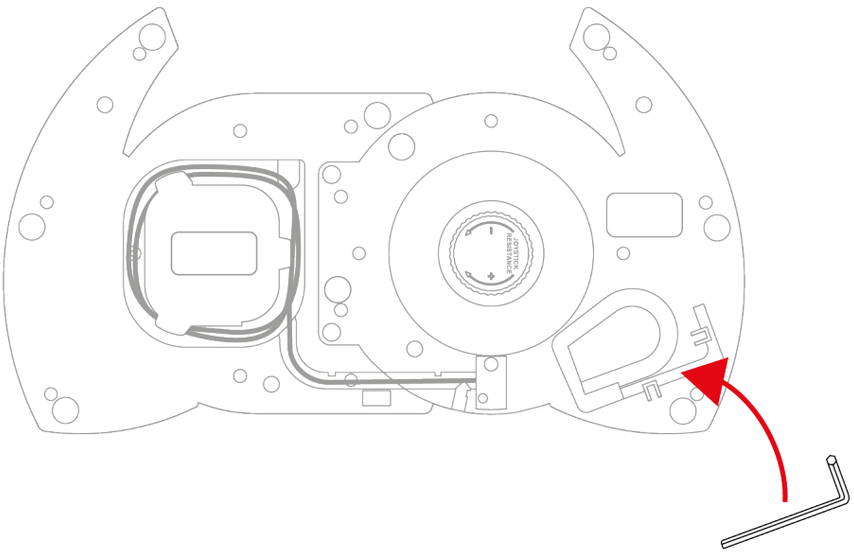

Função de leme de direção

O joystick T.Flight Hotas NEO possui uma função de leme de direção acessível através da rotação do manípulo do joystick para a esquerda ou para a direita, ou utilizando o botão basculante na alavanca de potência.

Num avião, o piloto manipula o leme de direção para fazer girar o avião em torno do seu eixo vertical (fazendo o avião virar para a esquerda ou para a direita).

Esta função pode ser desativada no manípulo do joystick bloqueando a rotação do eixo Z (eixo vertical).

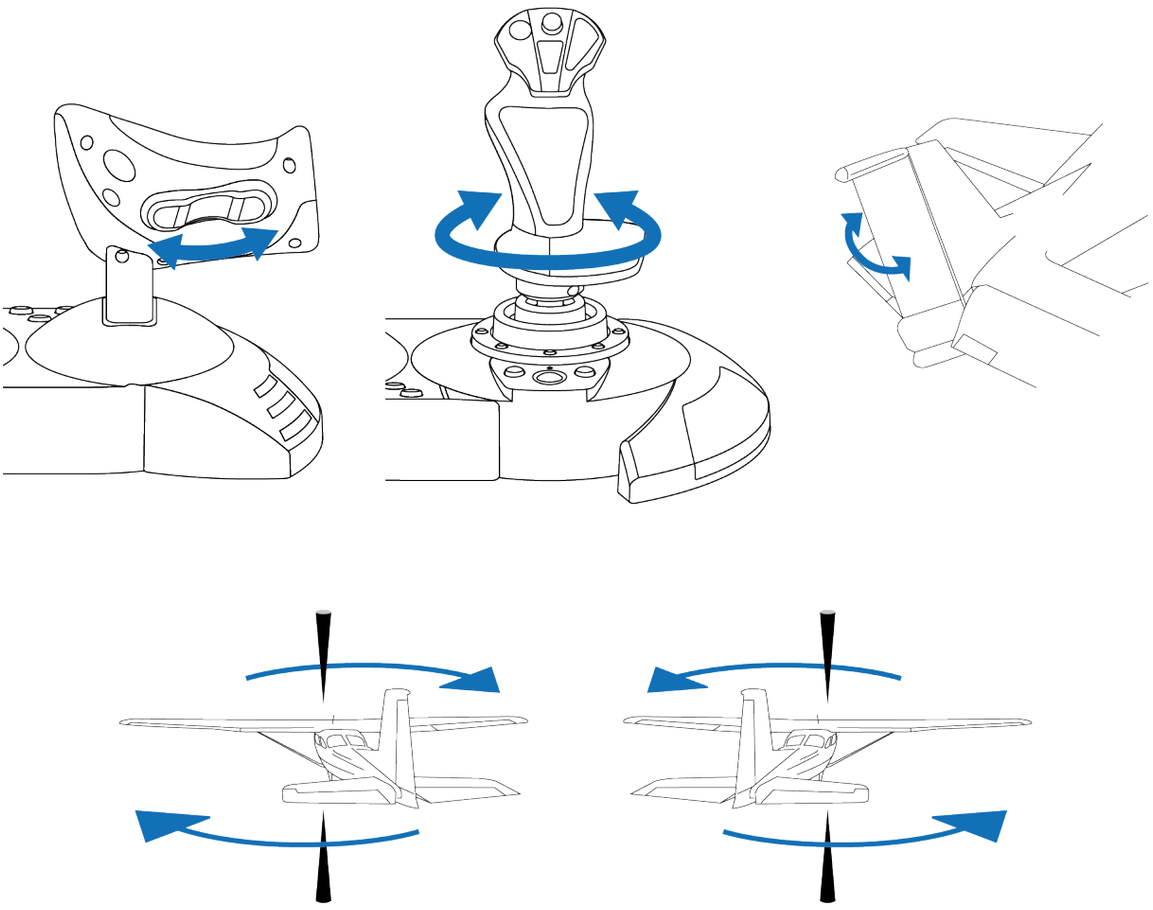

Para bloquear a função do leme de direção do manípulo do joystick:

– Com uma chave de fendas de ponta chata (não incluída), aperte o parafuso de bloqueio situado por baixo do descanso do pulso.

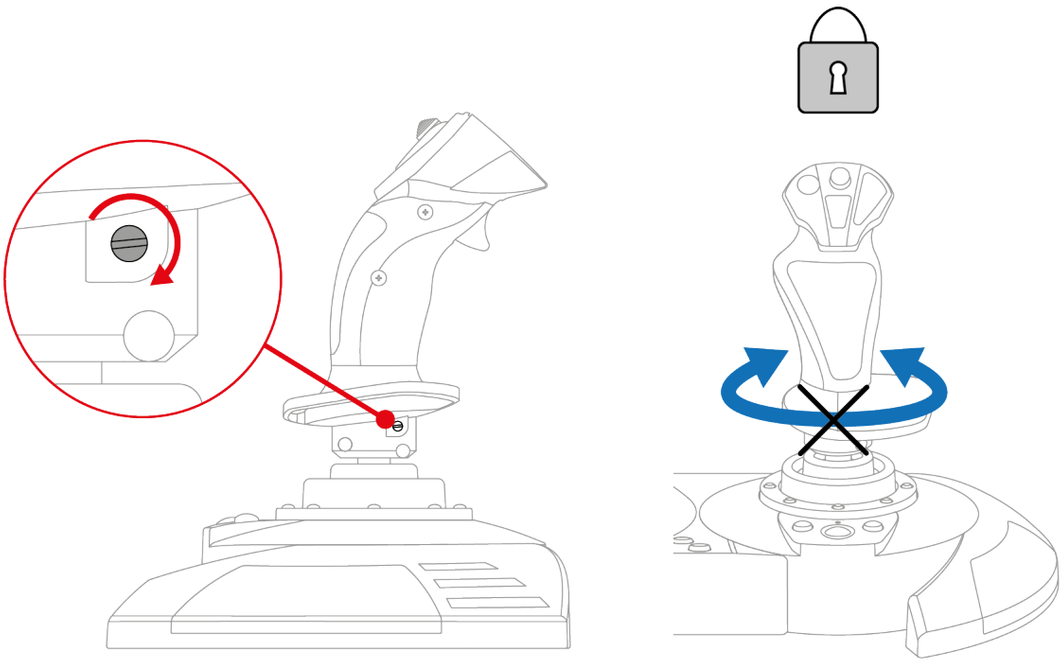

Para desbloquear a função de leme de direção do manípulo do joystick:

– Com uma chave de fendas de ponta chata (não incluída), alivie o parafuso de bloqueio situado por baixo do descanso do pulso.

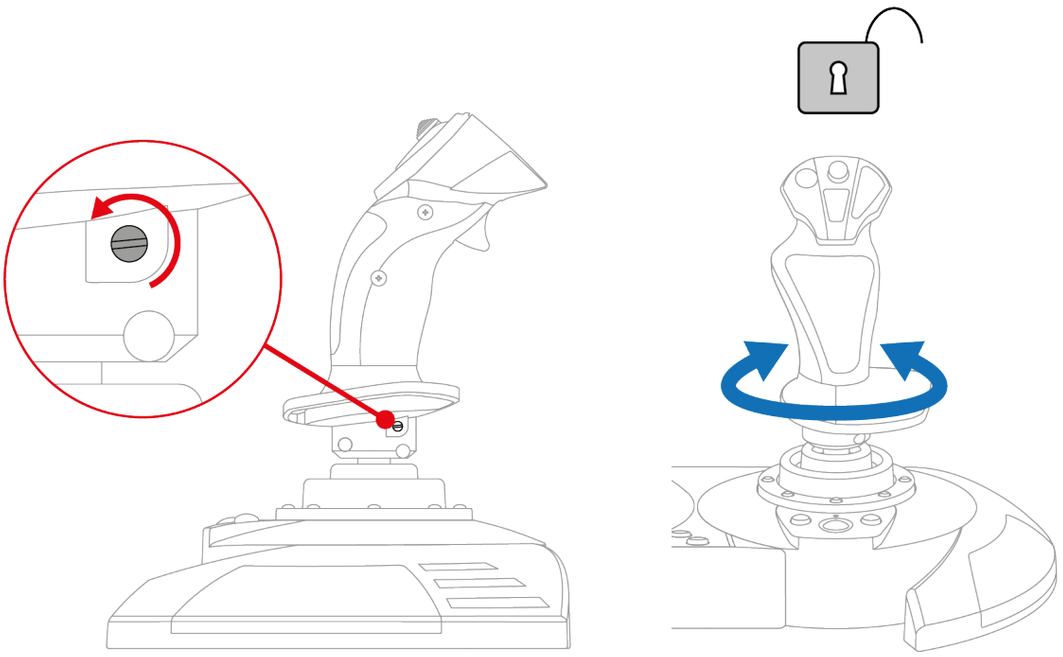

Hat switch de ponto de vista multidirecional

O joystick T.Flight Hotas NEO possui um hat switch de ponto de vista multidirecional que lhe permite monitorizar o que se passa à volta da sua aeronave (nos jogos que permitem fazê-lo).

No menu de configuração do jogo, pode programar as diferentes vistas (vista traseira, vista da esquerda, vista da direita, vistas externas) nas direções do hat switch de ponto de vista multidirecional.

Também pode reservar o hat switch de ponto de vista multidirecional para outras utilizações (tiro, etc.).

Resistência do manípulo do joystick

A resistência do manípulo do joystick pode ser ajustada para se adequar na perfeição a cada jogador.

Para ajustar a resistência do manípulo do joystick, utilize o botão de ajuste situado na parte inferior da base do manípulo do joystick:

- Rode o botão para a esquerda para que o manípulo do joystick seja altamente sensível quando o move.
- Rode o botão para a direita para que o manípulo do joystick forneça mais resistência quando o move.

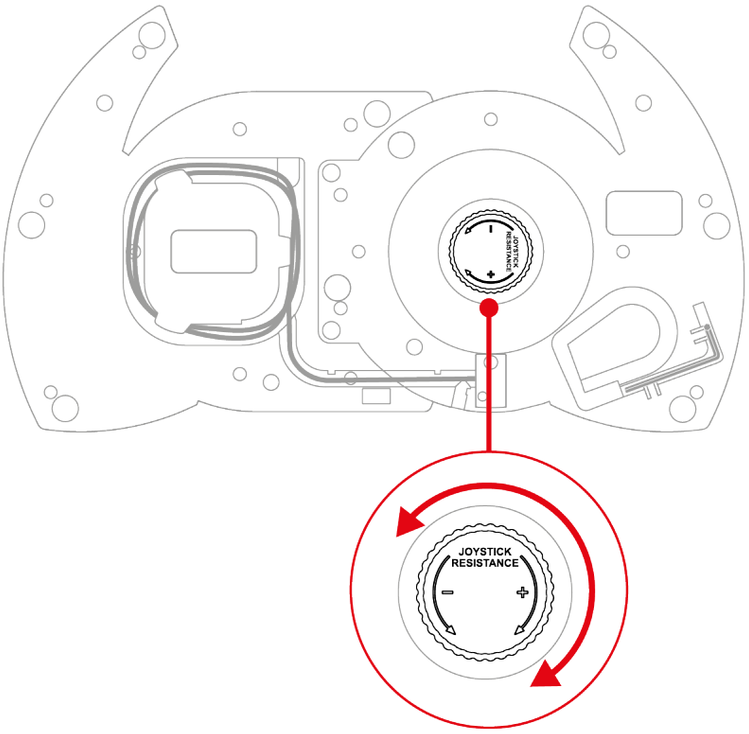

10. Compatibilidade

O joystick T.Flight Hotas NEO é compatível com o sistema de pedais do leme de direção TFRP T.Flight Rudder Pedals*.

O sistema de pedais do leme de direção TFRP T.Flight Rudder Pedals* é ligado diretamente à porta RJ12 no joystick T.Flight Hotas NEO, sendo compatível com todos os jogos que suportam pedais do leme de direção.

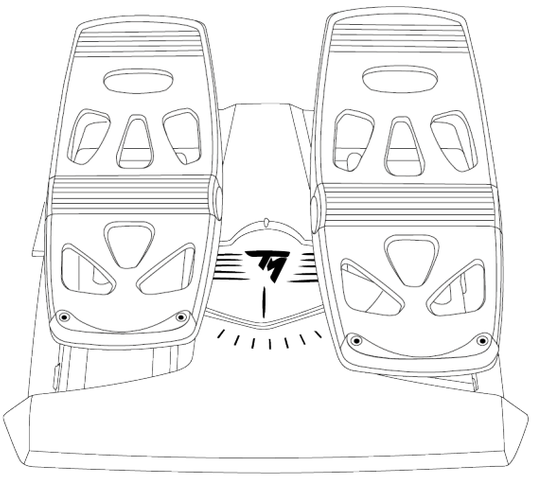

** Vendido à parte*

11. Perguntas frequentes e suporte técnico

Tem alguma questão relativamente ao joystick T.Flight Hotas NEO, ou deparou-se com problemas técnicos? Se for o caso, visite o sítio Web de suporte técnico da Thrustmaster:

https://support.thrustmaster.com/product/t-flight-hotas-NEO-p/

1. O meu joystick não funciona corretamente, ou parece estar mal calibrado

- Encerre a consola ou o PC, desligue o joystick e em seguida volte a ligá-lo, reinicie a consola PlayStation®4, a consola PlayStation®5 ou o PC e reinicie o seu jogo.
- Ao ligar o joystick, certifique-se de que mantém o manípulo do joystick, o leme de direção e a alavanca de potência centrados e evite movê-los, para evitar quaisquer problemas de calibração.
- Nas consolas PlayStation®4 e PlayStation®5, prima o botão ⏻ do joystick e, em seguida, inicie sessão na sua conta PlayStation™Network para que o seu joystick fique funcional.
- Certifique-se de que selecionou o modo de compatibilidade adequado à sua plataforma (consolas PlayStation®4, consolas PlayStation®5 ou PC).

2. Não consigo configurar o meu joystick

- Aceda ao menu do jogo e selecione **Opções > Controlador > Gamepad** ou **Joystick**. Em seguida, escolha a configuração mais adequada, ou reconfigure completamente as opções do joystick.
- Para mais informações, consulte o manual do utilizador ou o utilitário de ajuda online do jogo.

3. O meu joystick é demasiado sensível, ou não é suficientemente sensível

- O joystick T.Flight Hotas NEO autocalibra-se automaticamente após alguns movimentos nos diferentes eixos.
- Aceda ao menu do jogo e selecione **Opções > Controlador > Gamepad** ou **Joystick**. Em seguida, ajuste a sensibilidade e as zonas mortas do seu joystick, se estas opções estiverem disponíveis.
- Ajuste a resistência do manípulo do joystick utilizando o botão de ajuste situado na parte inferior da base do manípulo do joystick:

4. O meu joystick não funciona

De modo a que o joystick T.Flight Hotas NEO funcione corretamente com videojogos, necessita de atualizar o respetivo firmware.

Para proceder à atualização, vá até **https://support.thrustmaster.com/product/t-flight-hotas-NEO-p/**

Selecione **Drivers** (Controladores) e siga as instruções, incluindo o procedimento de transferência e instalação.

5. A função de leme de direção é demasiado sensível

Bloqueie a rotação do manípulo do joystick utilizando o parafuso de bloqueio situado por baixo do descanso do pulso e utilize o botão basculante para a função de leme de direção.

THRUSTMASTER®

T.Flight Hotas NEO

Для консолей PlayStation®5, консолей PlayStation®4 и ПК*

Руководство пользователя

Внимательно прочитайте инструкции, содержащиеся в данном руководстве, **перед** установкой, **перед** любым использованием продукта и **перед** любым техническим обслуживанием. Обязательно соблюдайте правила техники безопасности. Несоблюдение техники безопасности может привести к несчастным случаям и/или повреждениям. Сохраните настоящее руководство, чтобы иметь возможность обратиться к инструкциям в будущем.

** Совместимость с ПК (Windows® 10/11) не проверена и не подтверждена компанией Sony Interactive Entertainment.*

СОДЕРЖАНИЕ

1. СОДЕРЖИМОЕ КОРОБКИ..... 6

2. ТЕХНИЧЕСКИЕ ХАРАКТЕРИСТИКИ..... 7

3. ИНФОРМАЦИЯ ПО ИСПОЛЬЗОВАНИЮ 10

4. УСТАНОВКА.....12

На консолях PlayStation®4.....12

На консолях PlayStation®5.....14

На ПК.....17*

5. НАЗНАЧЕНИЕ КНОПОК ДЛЯ КОНСОЛЕЙ PLAYSTATION®5.....21

6. НАЗНАЧЕНИЕ КНОПОК ДЛЯ КОНСОЛЕЙ PLAYSTATION®4.....22

7. НАЗНАЧЕНИЕ КНОПОК ДЛЯ ПК 23

8. РЕЖИМ СОВМЕСТИМОСТИ.....24

9. ФУНКЦИИ 27

Рычаг управления 27

Функция направления.....30

Разнонаправленный переключатель точки обзора 32

Сопротивление ручки управления полетом.....33

10. СОВМЕСТИМОСТЬ.....34

11. ЧАСТО ЗАДАВАЕМЫЕ ВОПРОСЫ И ТЕХНИЧЕСКАЯ ПОДДЕРЖКА 35

T.Flight Hotas NEO

Возьмите небо под контроль с джойстиком T.Flight Hotas NEO. Это подарит вам невероятно реалистичные ощущения во время ваших воздушных приключений.

Данное руководство поможет вам установить и использовать T.Flight Hotas NEO в наилучших условиях. Перед началом работы внимательно прочитайте инструкции и предупреждения: они помогут вам получить максимум удовольствия от использования устройства.

Обновление прошивки

Для правильной работы джойстика T.Flight Hotas NEO с видеоиграми необходимо обновить его прошивку.

Чтобы выполнить обновление, посетите страницу **https://support.thrustmaster.com/product/t-flight-hotas-NEO-p/**

Выберите **Drivers** (Драйверы) и следуйте инструкциям, включая процедуру загрузки и установки.

1. Содержимое коробки

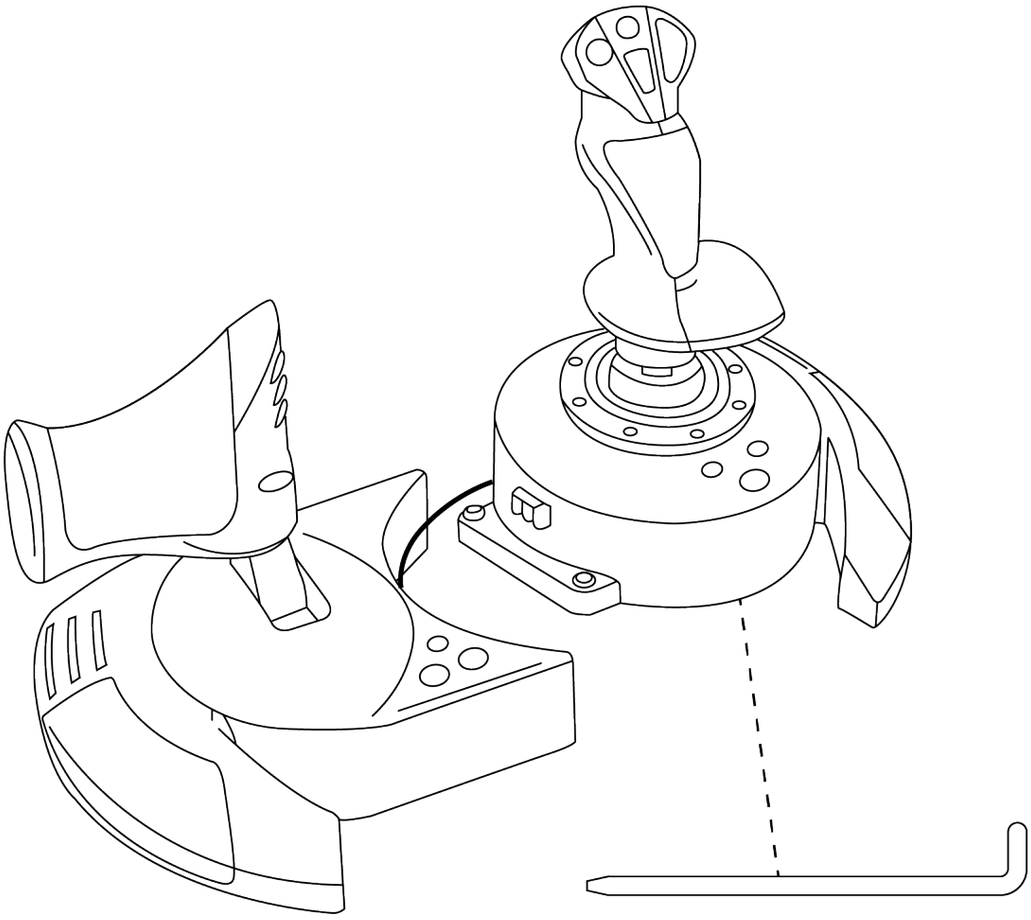

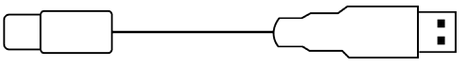

2. Технические характеристики

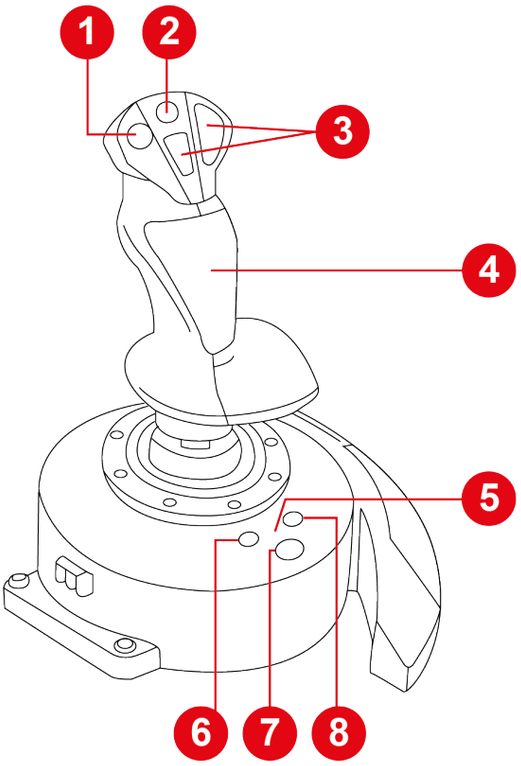

1. Разнонаправленный переключатель точки обзора
2. Мини-джойстик
3. Кнопки управления
4. Управление рулем направления осуществляется вращением ручки управления полетом (с возможностью блокировки)
5. Светодиодный индикатор режима совместимости (синий, красный или зеленый)
6. Кнопка ПОДЕЛИТЬСЯ на консолях PS4® / кнопка СОЗДАТЬ на консолях PS5®
7. Кнопка PS
8. Кнопка ПАРАМЕТРЫ на консолях PS4® и PS5®

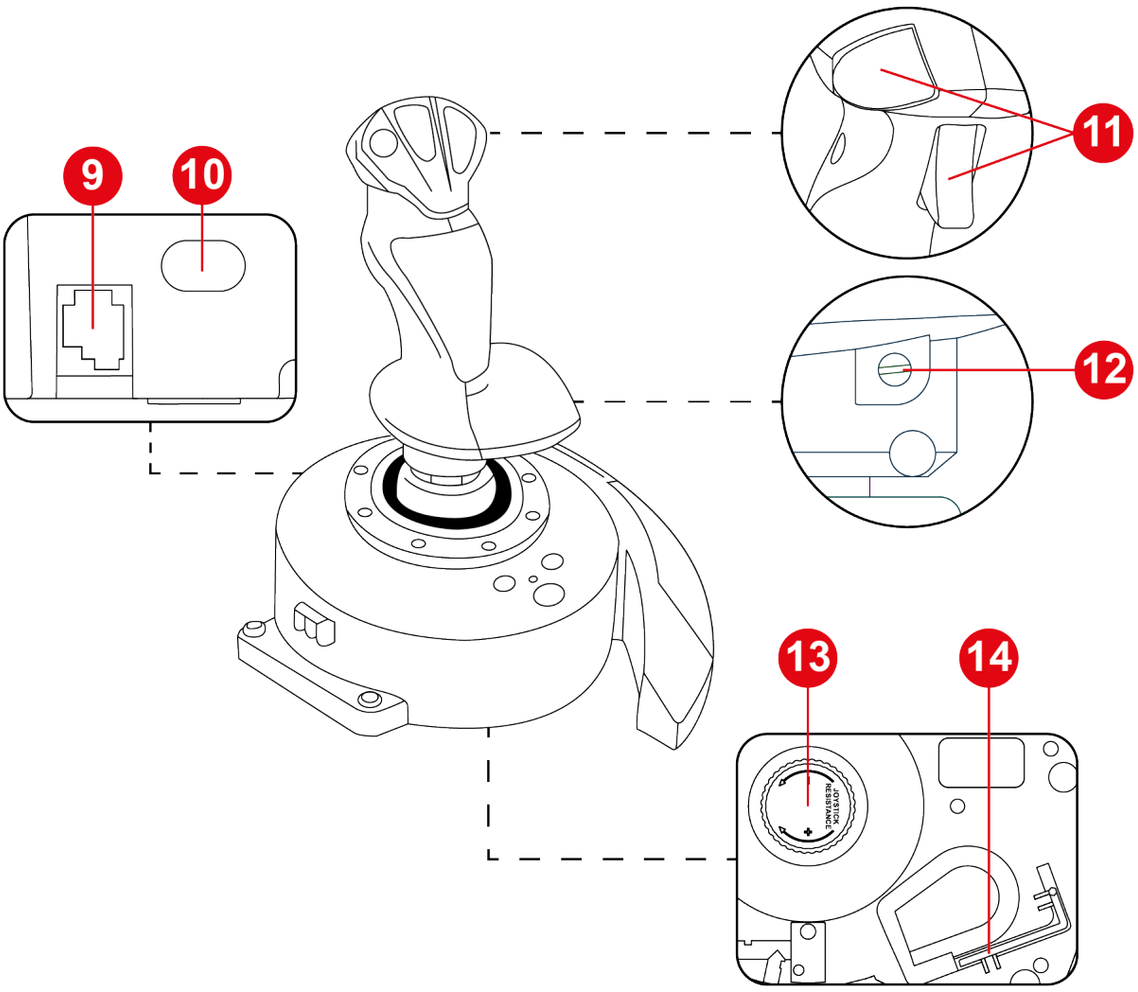

9. Порт RJ12 для системы педалей руля направления Thrustmaster TFRP T.Flight Rudder Pedals (продается отдельно)

10. Порт USB-C

11. Кнопки управления

12. Фиксирующий винт руля направления на ручке управления полетом

13. Регулятор корректировки сопротивления ручки управления полетом

14. Шестигранный ключ

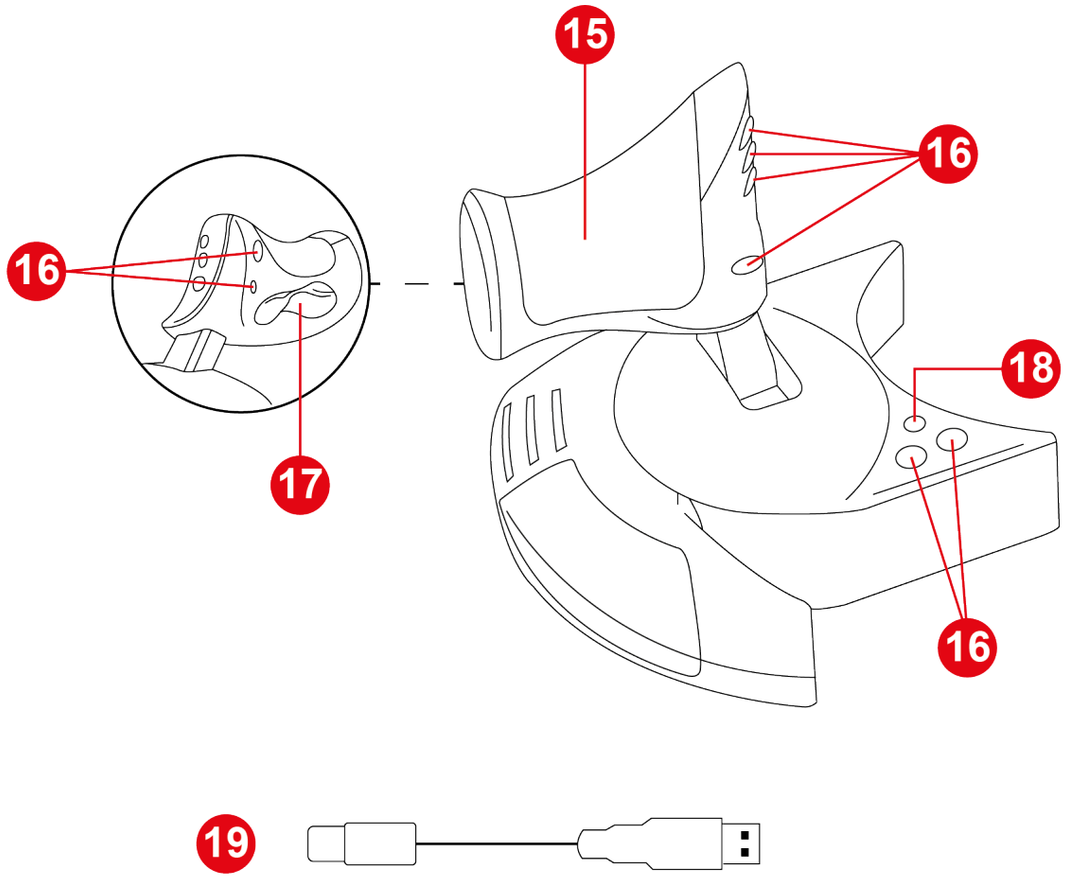

15. Рычаг управления

16. Кнопки управления

17. Управление рулем направления осуществляется с помощью кнопки качания

18. Кнопка MODE (режим)

19. Кабель USB-C – USB-A

3. Информация по использованию

Документация

Перед использованием данного продукта внимательно ознакомьтесь с настоящим руководством и сохраните его для последующего использования.

Опасность защемления

При использовании джойстика T.Flight Hotas NEO следите за тем, чтобы пальцы не попали в пространство между базой и осью ручки управления полетом.

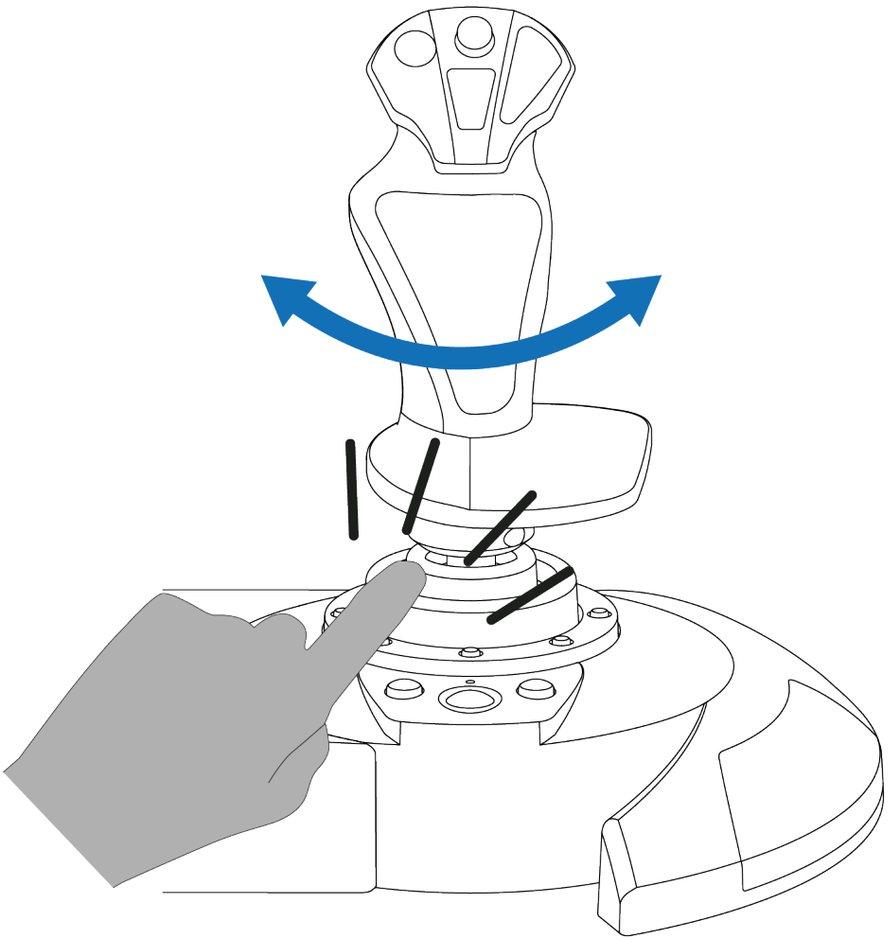

4. Установка

На консолях PlayStation®4

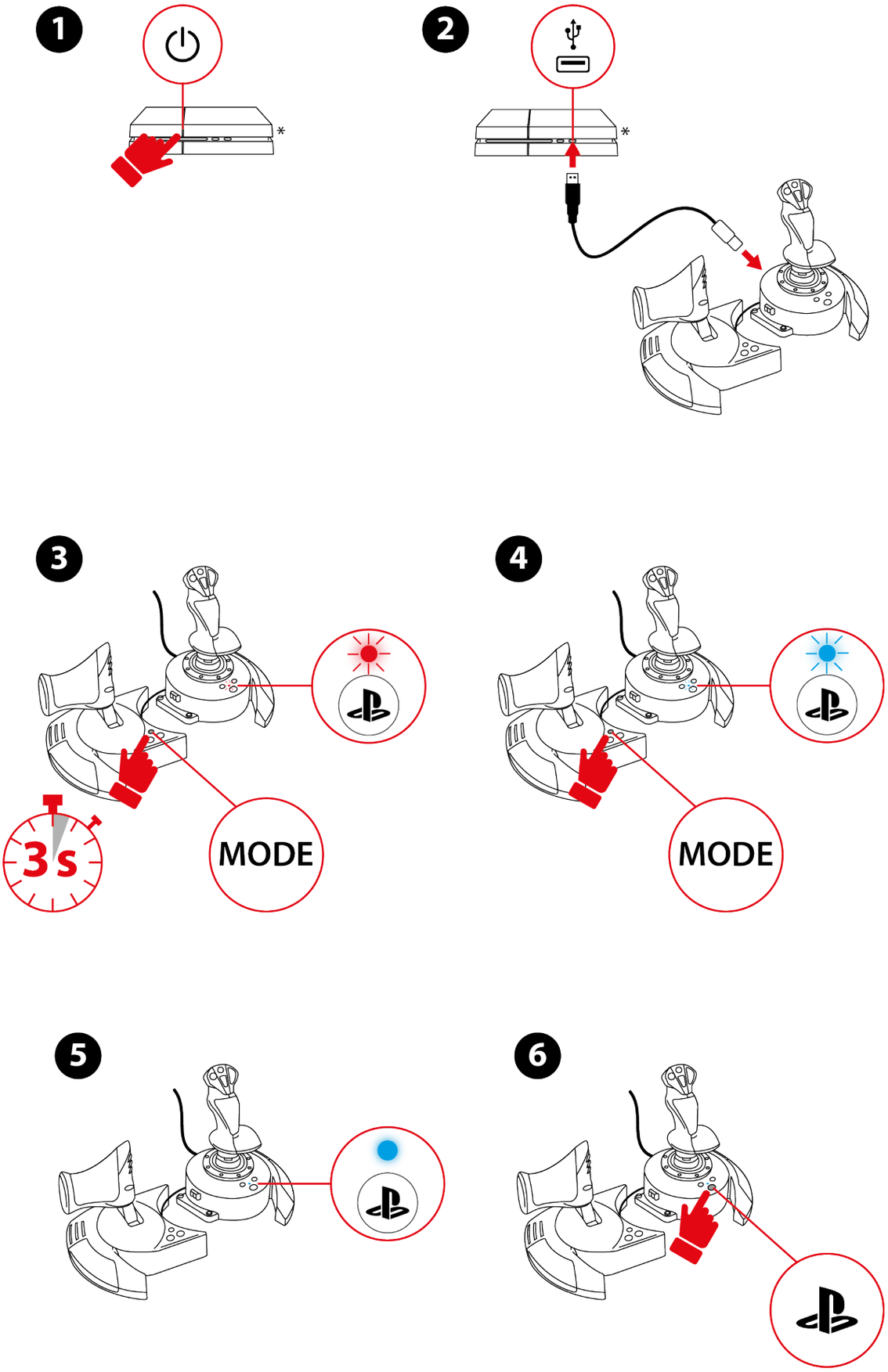

** Не входят в комплект поставки*

1. Включите консоль.
2. Подключите кабель USB-C – USB-A к разъему USB-C джойстика и разъему USB-A консоли.
3. Нажмите и удерживайте кнопку MODE в течение 3-х секунд, пока светодиод над кнопкой ⊕ не начнет мигать.
4. Нажмите кнопку MODE, чтобы выбрать режим PlayStation®4 (синий светодиод).
5. После выбора режима совместимости подождите пять секунд. Режим подтверждается, когда светодиод над кнопкой ⊕ перестает мигать.
6. Нажмите кнопку ⊕, чтобы подключить джойстик к вашему профилю.
7. Запустите совместимую игру, поддерживающую режим Flight Stick.

Теперь вы готовы к игре!

На консолях PlayStation®5

1

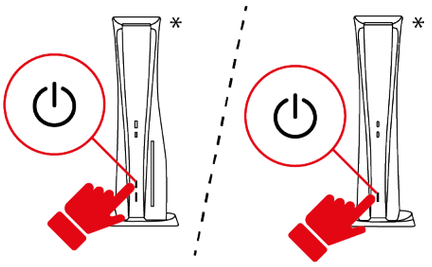

2

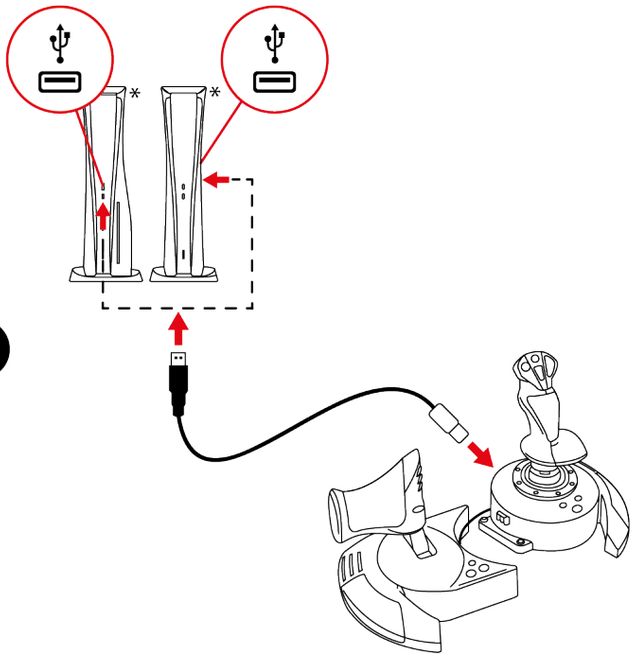

3

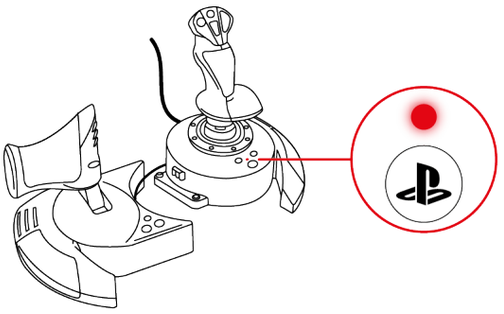

** Не входят в комплект поставки*

1. Включите консоль.
2. Подключите кабель USB-C – USB-A к разъему USB-C джойстика и разъему USB-A консоли.
3. Светодиод над кнопкой ⏻ должен гореть красным.
4. Если светодиод не горит красным, измените режим совместимости, следуя описанной **здесь** процедуре.
5. Нажмите кнопку ⏻, чтобы подключить джойстик к вашему профилю.

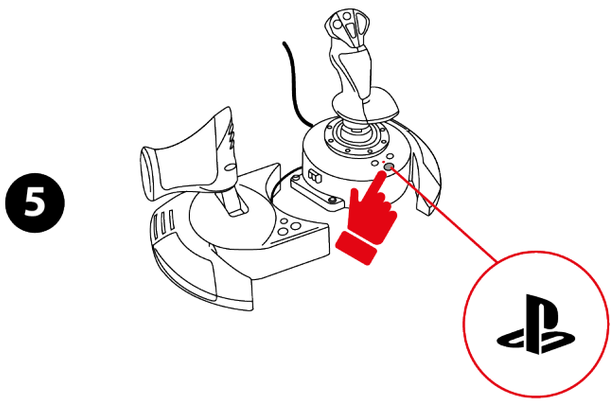

6. Запустите совместимую игру, поддерживающую режим Flight Stick.

Теперь вы готовы к игре!

Совместимые игры

– На консолях PlayStation®4 и PlayStation®5 джойстик T.Flight Hotas NEO совместим только с играми, поддерживающими режим Flight Stick.
– Список совместимых игр для консолей PlayStation®4 и PlayStation®5 доступен здесь: **https://support.thrustmaster.com/product/t-flight-hotas-NEO-p/**
В разделе Games settings выберите PlayStation® Games list. Этот список регулярно обновляется.

На ПК*

1

2

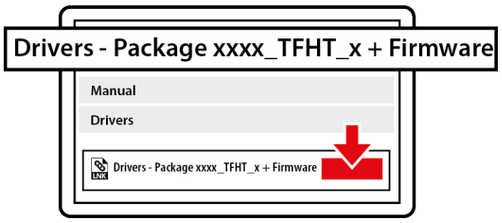

3

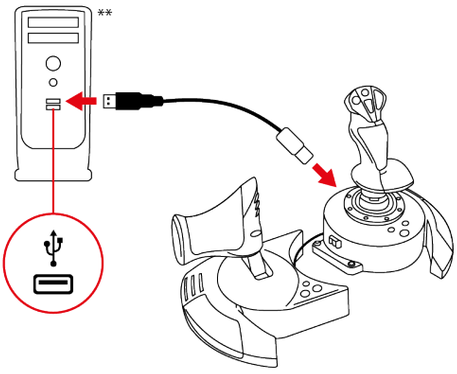

4

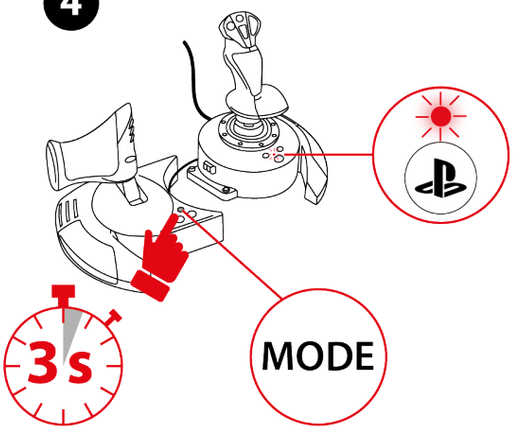

5

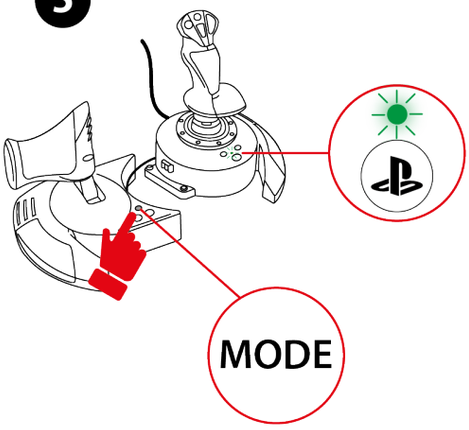

6

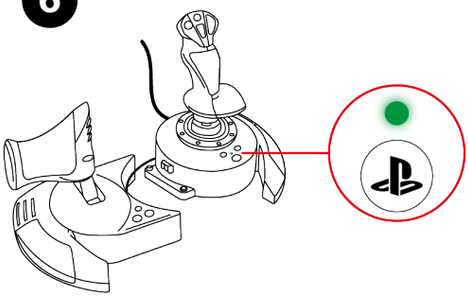

** Совместимость с ПК (Windows® 10/11) не проверена и не подтверждена компанией Sony Interactive Entertainment.*

*** Не входит в комплект поставки.*

1. Перейдите на веб-сайт: **https://support.thrustmaster.com/product/t-flight-hotas-NEO-p/**.
2. Скачайте и установите драйвер для ПК, добавляющий специальный интерфейс в панель управления Windows.
3. После установки драйвера для ПК подключите кабель USB-C – USB-A к разъему USB-C джойстика и к разъему USB-A ПК.
4. Нажмите и удерживайте кнопку MODE в течение 3-х секунд, пока светодиод над кнопкой не начнет мигать.
5. Нажмите кнопку MODE, чтобы выбрать режим ПК (зеленый светодиод).
6. После выбора режима совместимости подождите пять секунд. Режим подтверждается, когда светодиод над кнопкой перестает мигать.

Теперь вы готовы к игре!

Панель управления

Чтобы получить доступ к панели управления выберите **Пуск**, введите **Панель управления** в строке поиска, и затем нажмите **Панель управления** (в Windows® 10/11).

Откроется окно **Игровые контроллеры**. Аксессуар отображается на экране с названием **T.Flight Hotas NEO** и статусом **OK**.

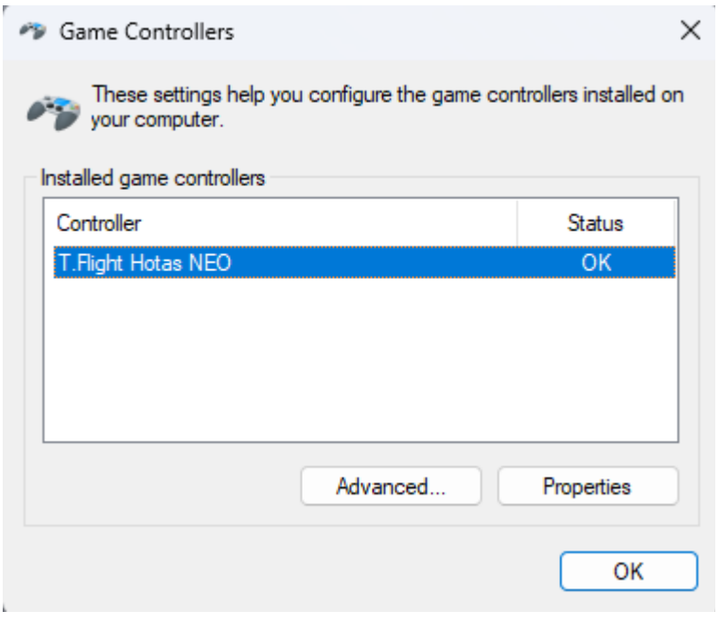

В окне **Игровые контроллеры** нажмите **Свойства** для просмотра и проверки всех характеристик устройства.

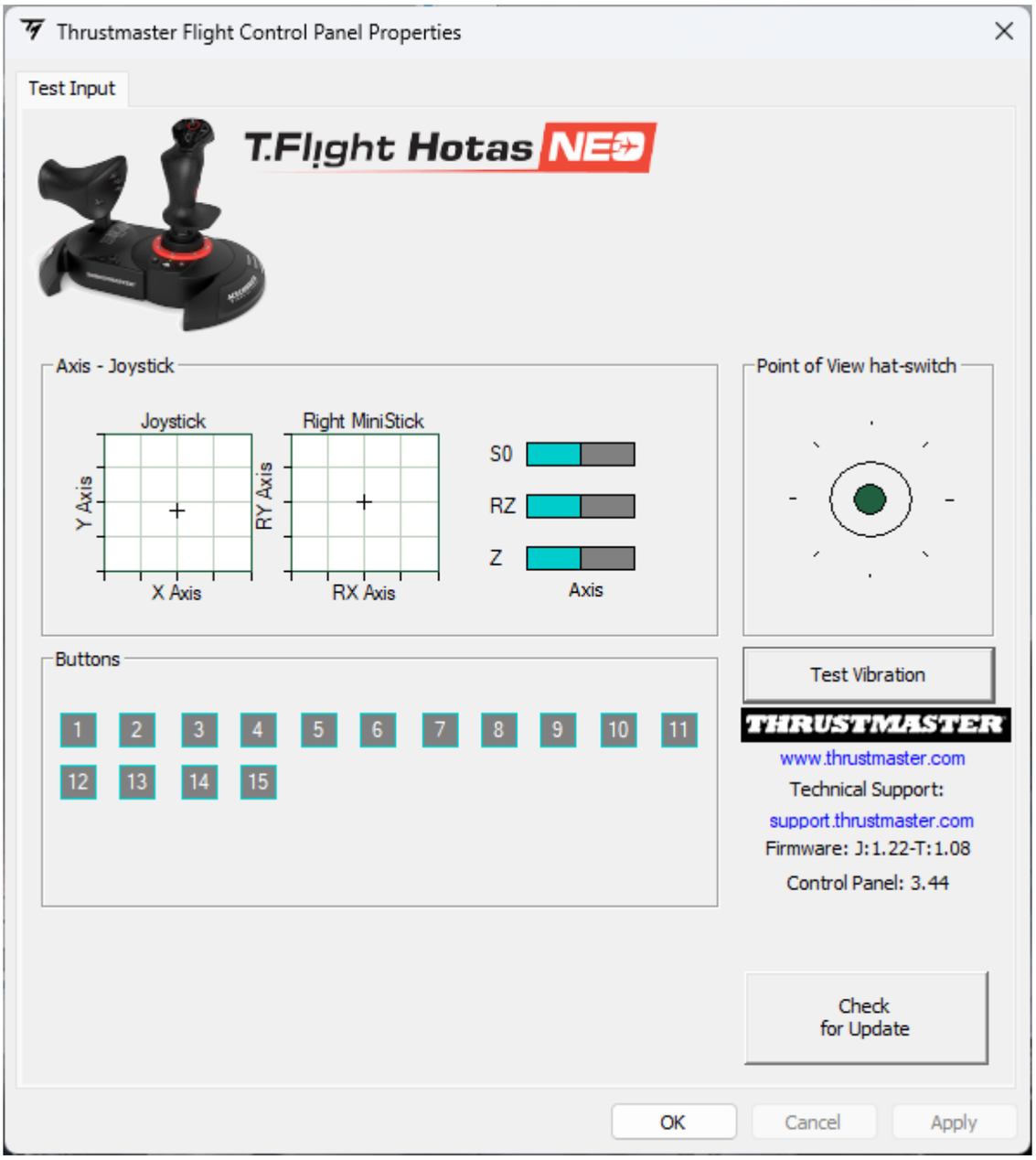

5. Назначение кнопок для консолей PlayStation®5

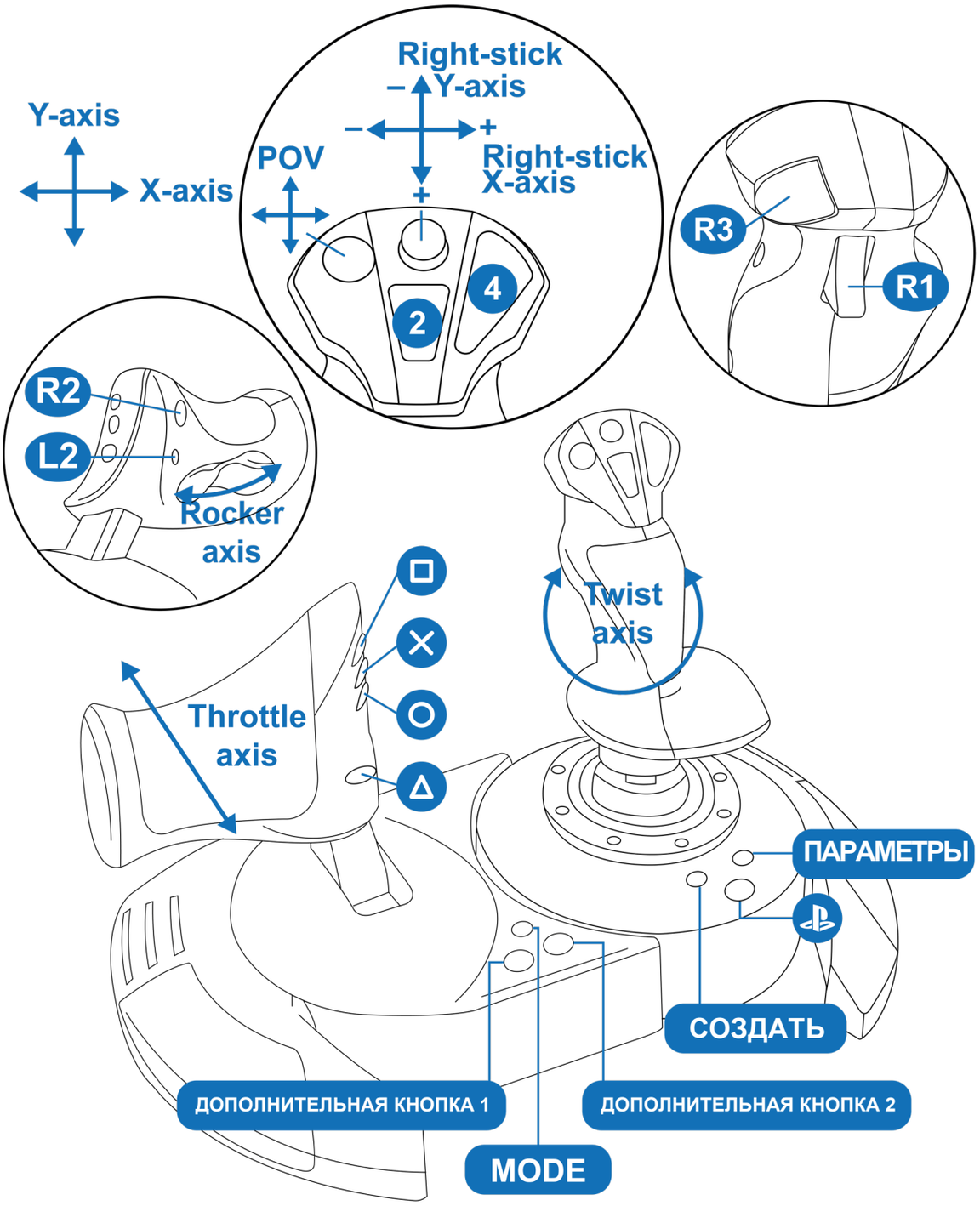

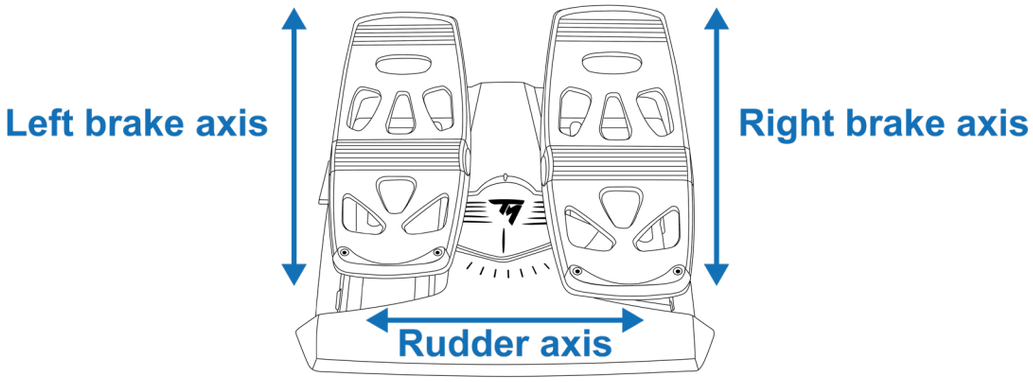

6. Назначение кнопок для консолей PlayStation®4

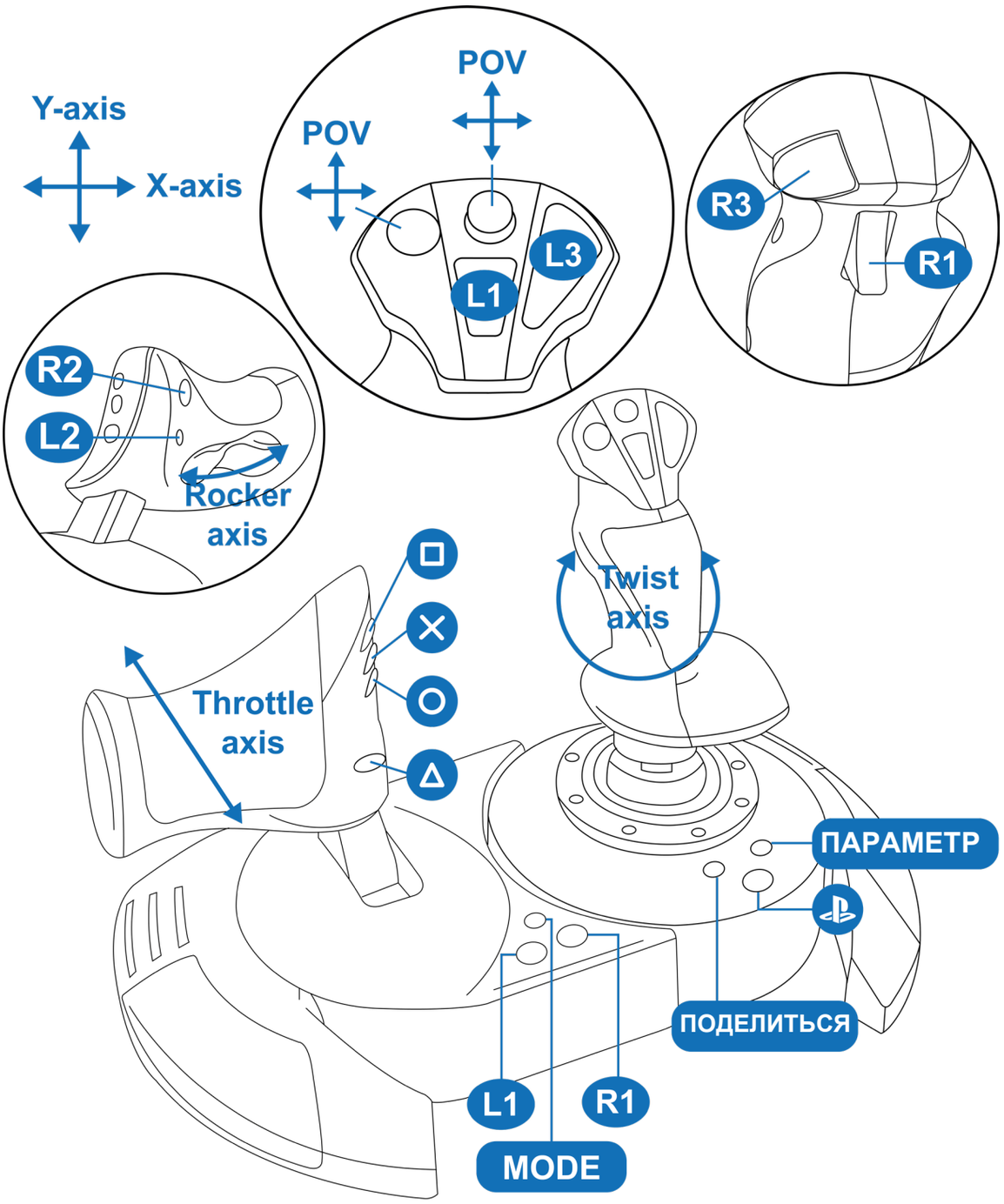

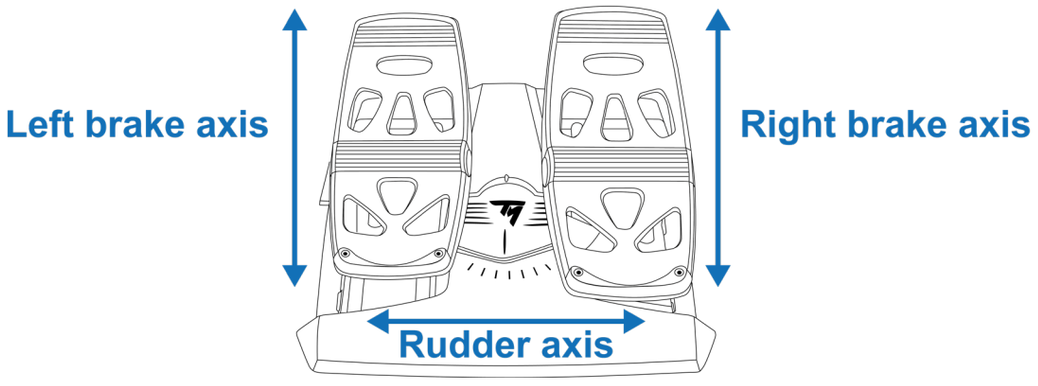

7. Назначение кнопок для ПК

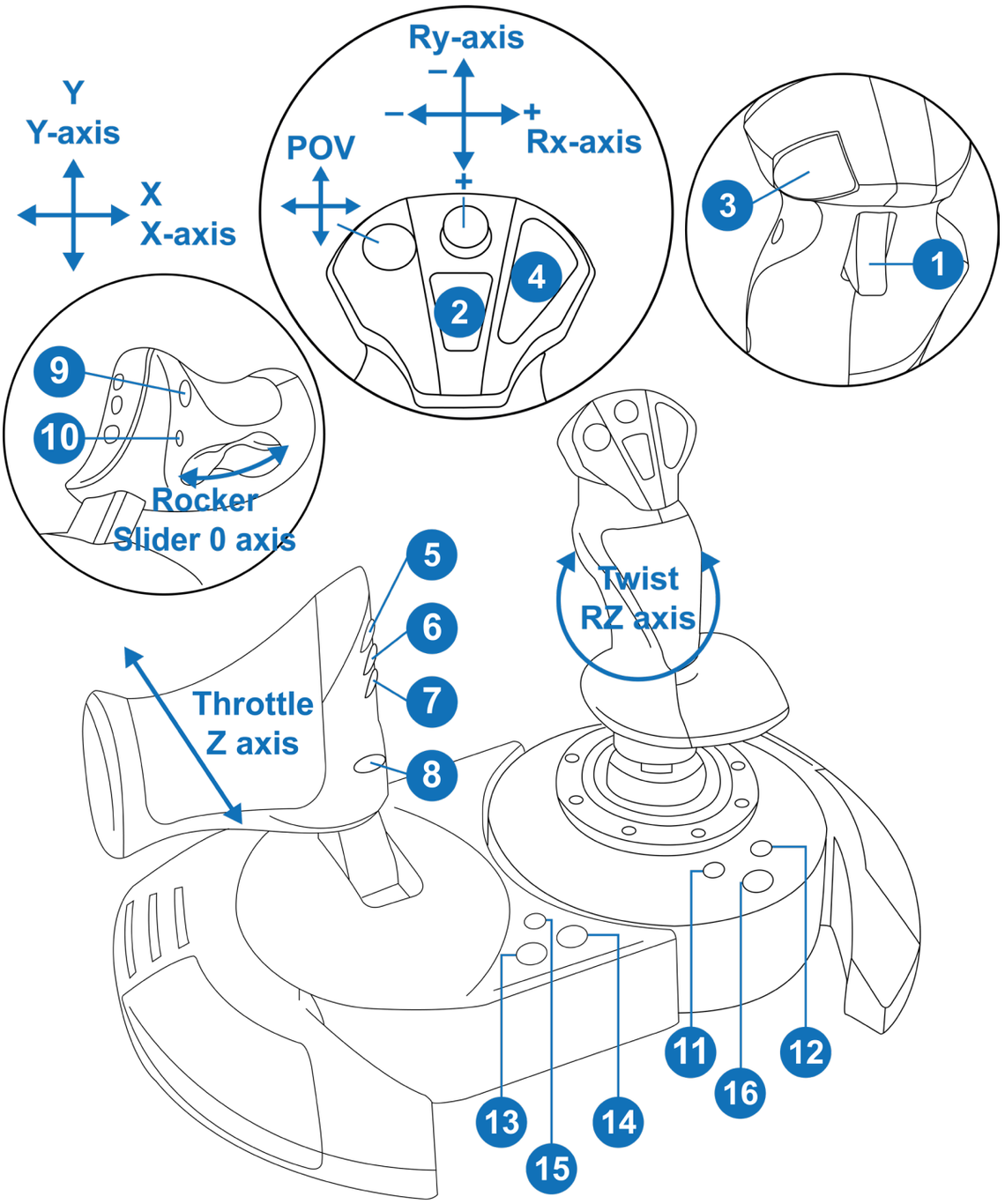

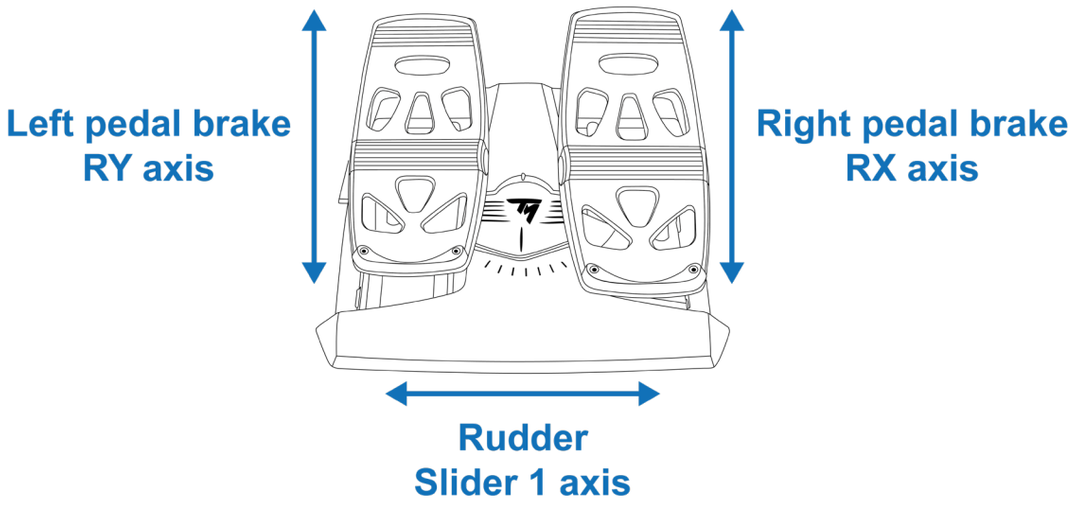

8. Режим совместимости

Джойстик имеет три режима совместимости:

– На консолях PlayStation®5 выберите режим PlayStation®5 (красный светодиод).

– На консолях PlayStation®4 выберите режим PlayStation®4 (синий светодиод).

– На ПК выберите режим ПК (зеленый светодиод).

Цвет светодиода	Режим
	PlayStation®5 (режим по умолчанию)
	PlayStation®4
	ПК

Чтобы изменить режим совместимости:

1. Нажмите и удерживайте кнопку MODE в течение 3-х секунд, пока светодиод над кнопкой ⏻ не начнет мигать.

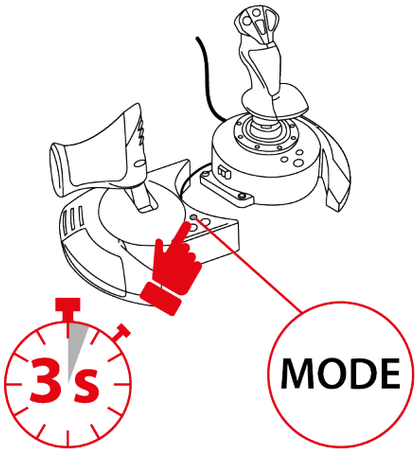

2. Нажмите кнопку MODE, чтобы выбрать желаемый режим совместимости.

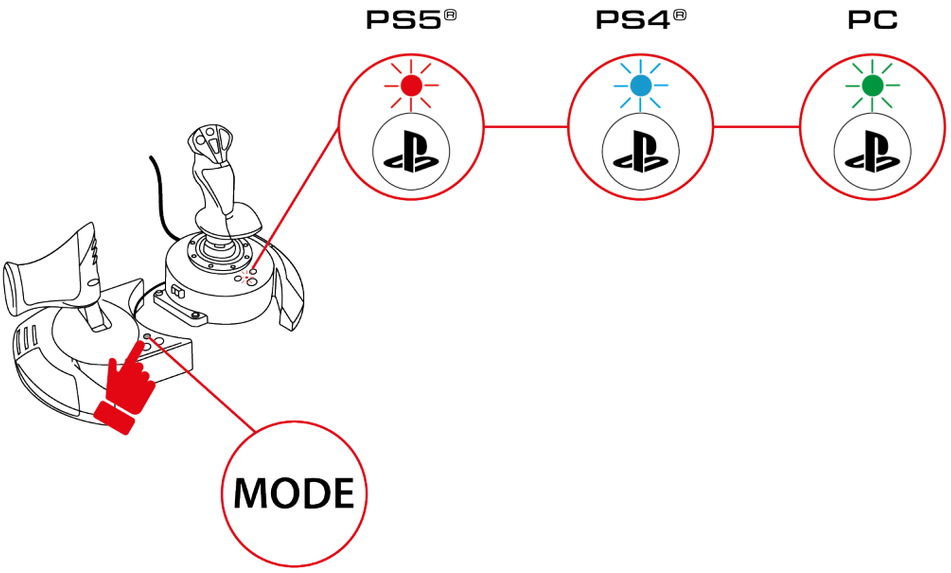

3. После выбора режима совместимости подождите пять секунд. Режим подтверждается, когда светодиод над кнопкой ⏻ перестает мигать.

4. На консолях PlayStation®4 и PlayStation®5 нажмите кнопку для подключения джойстика к своему профилю.

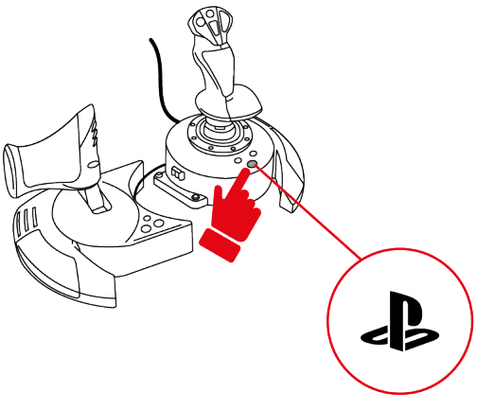

9. Функции

Рычаг управления

Джойстик T.Flight Hotas NEO оснащен рычагом управления, позволяющим легко регулировать мощность двигателя.

Рычаг управления съемный и может быть установлен двумя разными способами:

- отсоединен и отделен от ручки управления полетом для воссоздания реальных условий пилотирования; или
- закреплен на ручке управления полетом для большей устойчивости и экономии места.

По умолчанию рычаг управления отсоединен от ручки управления полетом.

Отдельный	Прикрепленный
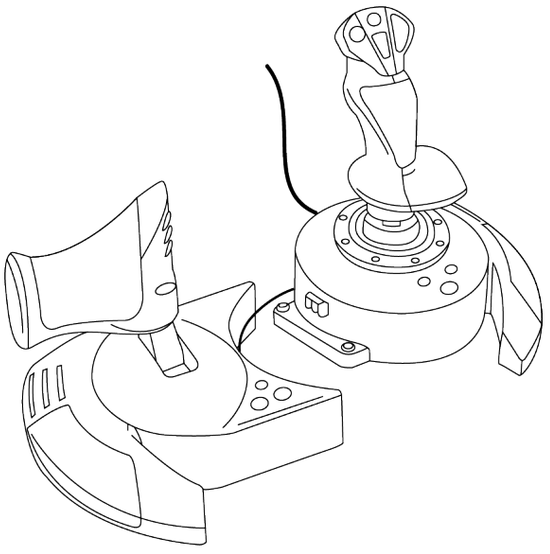	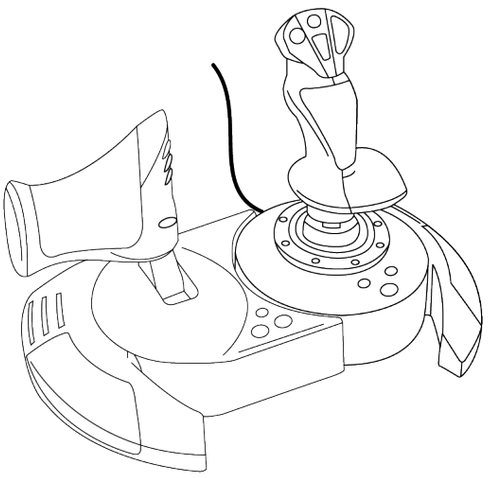

Чтобы прикрепить рычаг управления к ручке управления полетом:

1. Вставьте соединительный выступ слева от основания ручки управления полетом в отверстие с правой стороны рычага управления.

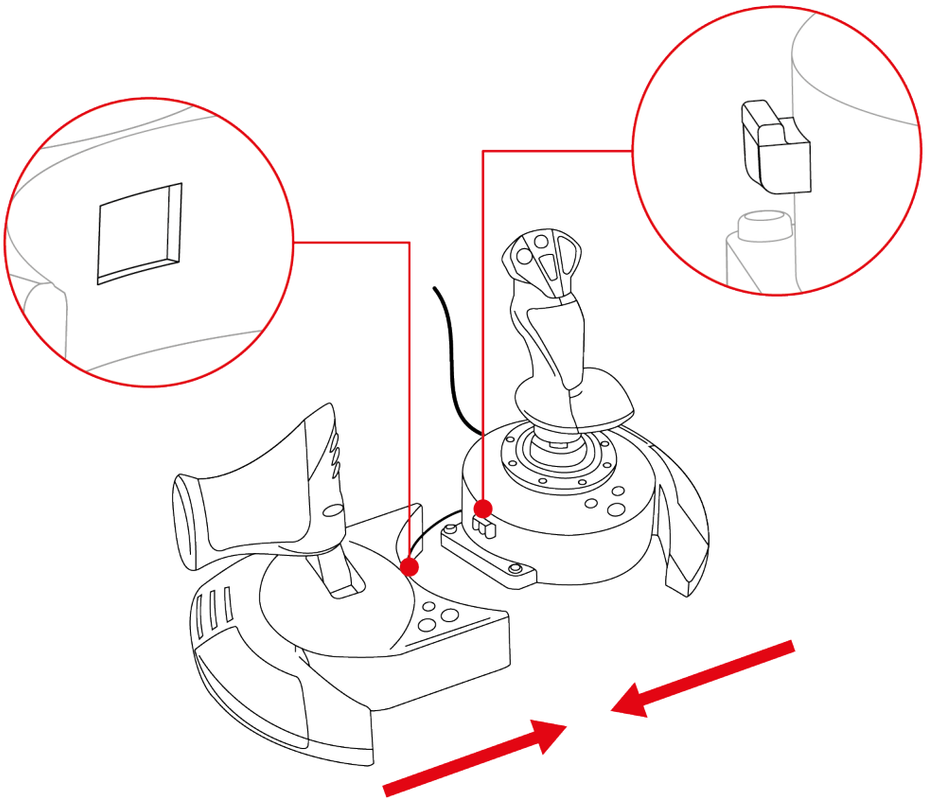

2. Переверните джойстик и достаньте шестигранный ключ, прикрепленный к нижней стороне основания ручки управления полетом.

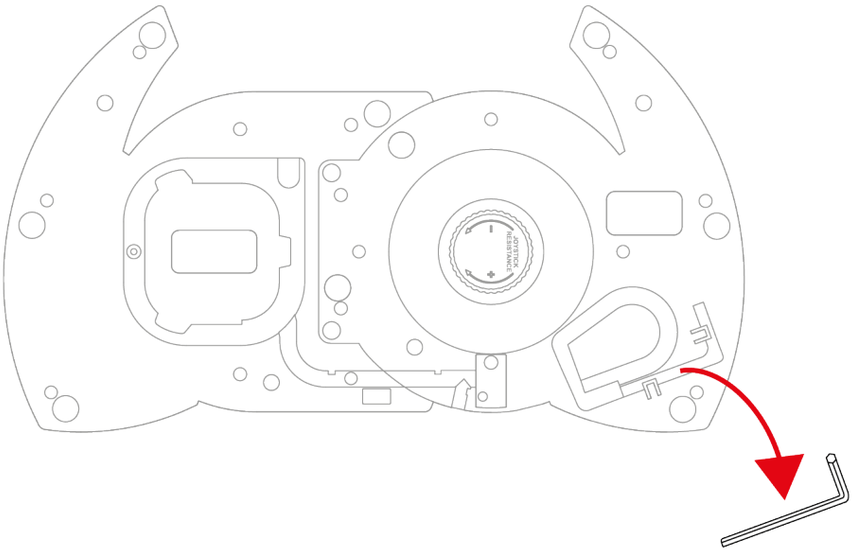

3. С помощью шестигранного ключа затяните два винта с шестигранной головкой под основанием, в левой части основания ручки управления полетом.

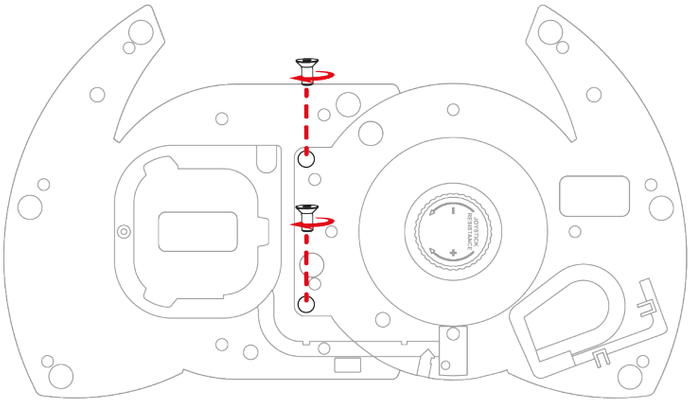

4. Оберните кабель, соединяющий ручку управления полетом с рычагом управления, вокруг направляющей кабеля.

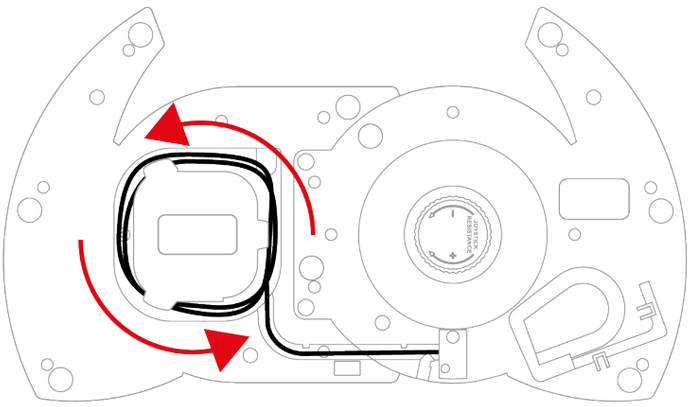

5. Положите шестигранный ключ на место, чтобы не потерять его.

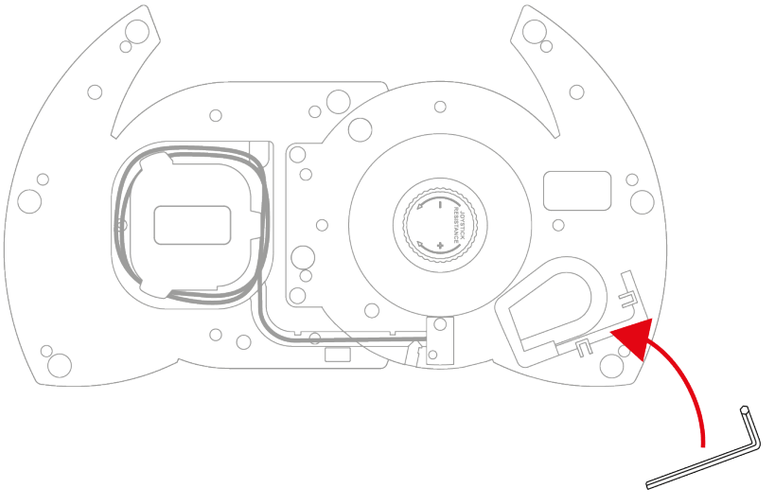

Функция направления

Джойстик T.Flight Hotas NEO оснащен функцией руля направления, активируемой поворотом ручки управления полетом влево или вправо либо с помощью качающейся кнопки на рычаге управления.

Во время полета пилот перемещает руль направления, чтобы изменять угол наклона самолета относительно его вертикальной оси и тем самым поворачивать самолет влево или вправо.

Эту функцию можно отключить на ручке управления полетом, заблокировав вращение по оси Z (рыскание).

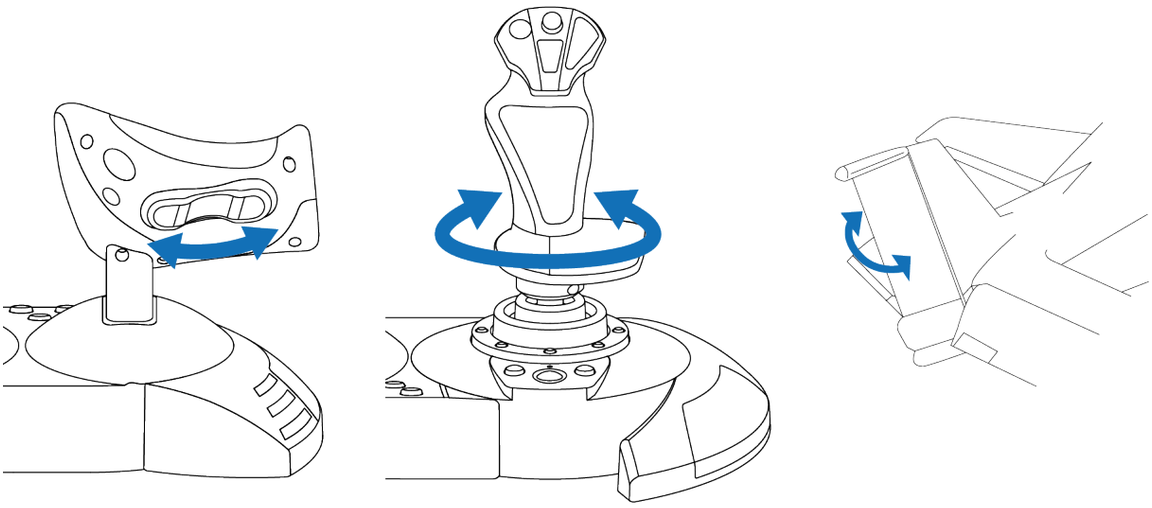

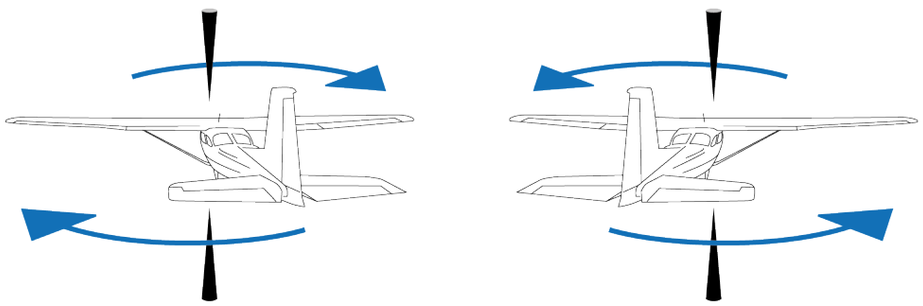

Чтобы заблокировать функцию руля направления на ручке управления полетом:

– С помощью плоской отвертки (не входит в комплект) затяните фиксирующий винт, расположенный под подставкой для запястий.

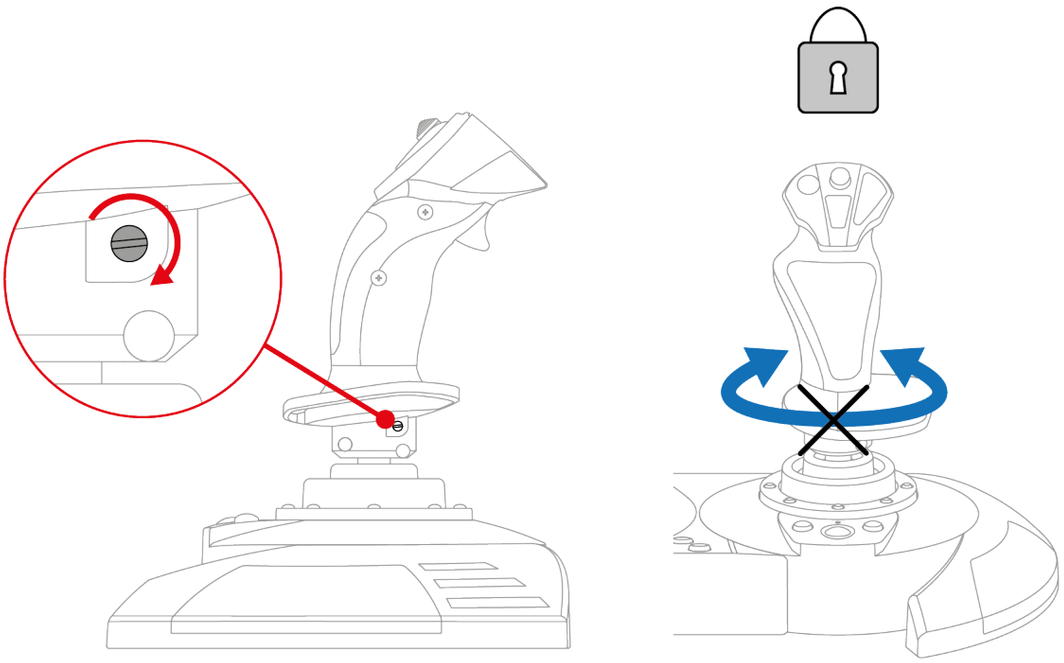

Чтобы разблокировать функцию руля направления на ручке управления полетом:

– С помощью плоской отвертки (не входит в комплект) ослабьте фиксирующий винт, расположенный под подставкой для запястий.

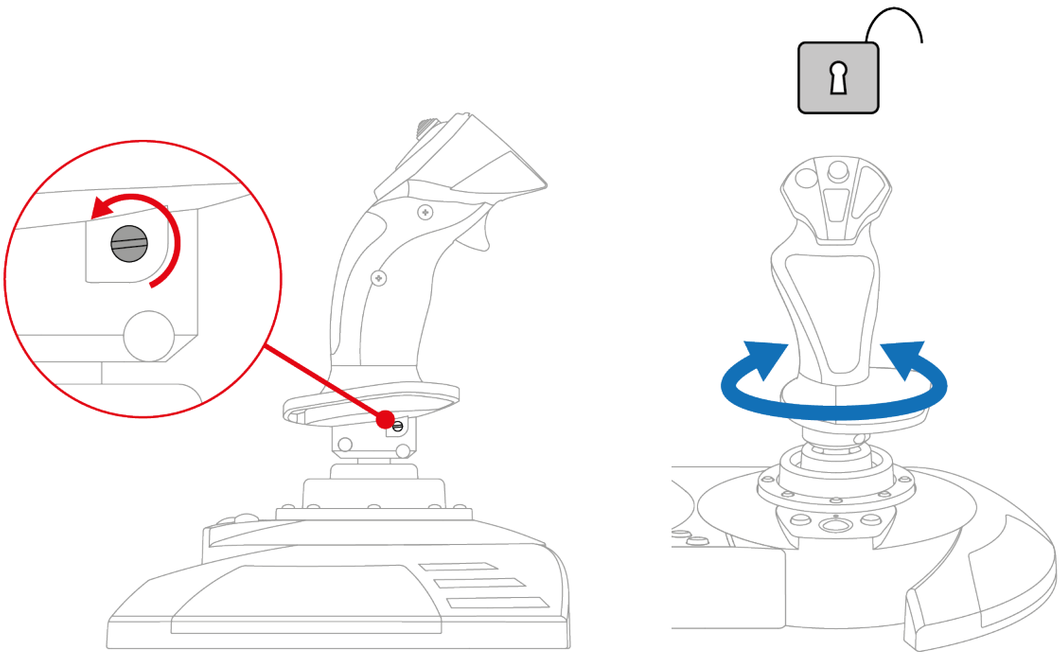

Разнонаправленный переключатель точки обзора

Джойстик T.Flight Hotas NEO оснащен разнонаправленным переключателем точки обзора, позволяющим следить за происходящим вокруг вашего самолета (в играх, поддерживающих эту функцию).

В меню конфигурации игры вы можете запрограммировать различные виды (вид сзади, вид слева, вид справа, вид снаружи) на направления разнонаправленного переключателя точки обзора.

Вы также можете назначить на разнонаправленный переключатель точки обзора другие функции (стрельба и т. д.).

Сопротивление ручки управления полетом

Сопротивление ручки управления полетом можно отрегулировать, чтобы оно идеально подходило каждому геймеру.

Для регулировки сопротивления ручки управления полетом используйте регулятор на нижней стороне основания ручки:

- Поверните регулятор влево, чтобы обеспечить более высокую чувствительность ручки управления полетом при ее перемещении.
- Поверните регулятор вправо, чтобы увеличить сопротивление при перемещении ручки управления полетом.

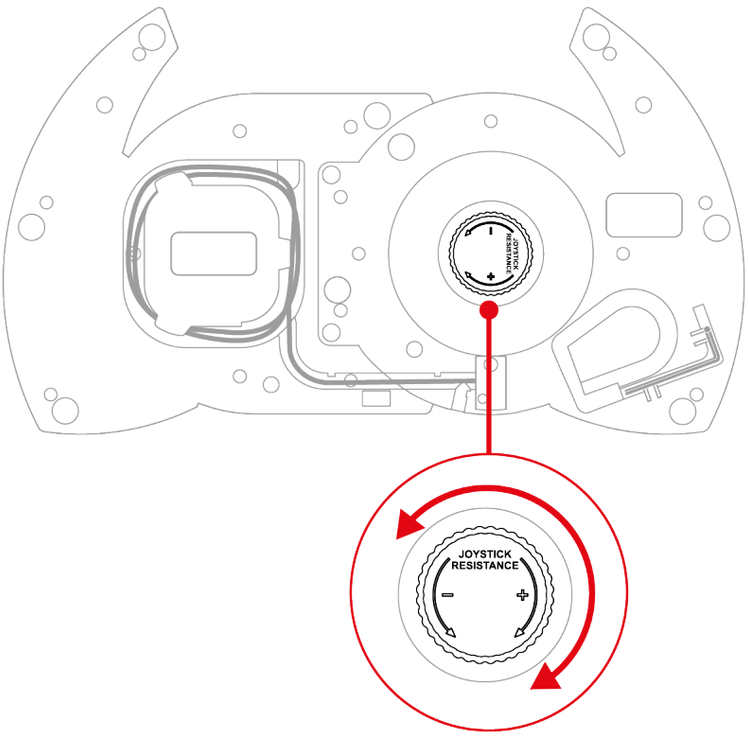

10. Совместимость

Джойстик T.Flight Hotas NEO совместим с системой педалей руля направления TFRP T.Flight Rudder Pedals*.

Система педалей руля направления подключается непосредственно к TFRP T.Flight Rudder Pedals* порту RJ12 на джойстике T.Flight Hotas NEO и совместима со всеми играми, поддерживающими педали руля направления.

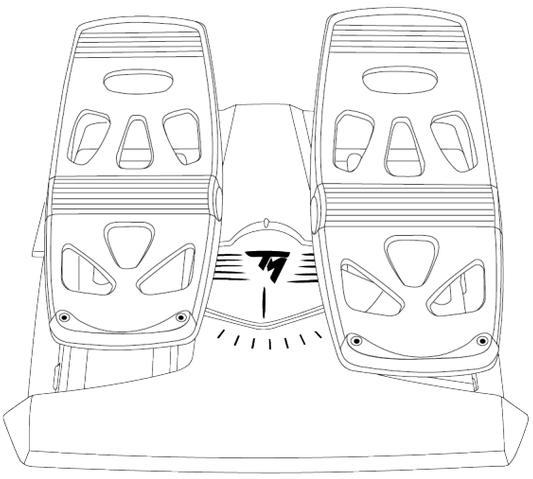

** Продается отдельно*

11. Часто задаваемые вопросы и техническая поддержка

У вас есть вопросы по джойстику T.Flight Hotas NEO или вы столкнулись с техническими проблемами? В таком случае посетите сайт технической поддержки Thrustmaster:

https://support.thrustmaster.com/product/t-flight-hotas-NEO-p/

1. Джойстик работает неправильно или, возможно, некорректно откалиброван

– Выключите консоль или компьютер, отсоедините джойстик, а затем снова подключите его, перезапустите консоль PlayStation®4, консоль PlayStation®5 или компьютер и снова запустите игру.

– При подключении джойстика убедитесь, что ручка управления полетом, руль направления и рычаг управления находятся в центральном положении и не перемещайте их, чтобы избежать проблем с калибровкой.

– На консолях PlayStation®4 и PlayStation®5 нажмите кнопку на джойстике, затем войдите в свою учетную запись PlayStation™Network, чтобы джойстик заработал.

– Убедитесь, что вы выбрали режим совместимости, соответствующий вашей платформе (консоли ®4, консоли PlayStation®5 или ПК).

2. Я не могу настроить свой джойстик

– Откройте меню игры и выберите **Параметры > Контроллер > Геймпад** или **Джойстик**. Затем выберите наиболее подходящую конфигурацию или полностью переконфигурируйте параметры джойстика.

– Для получения дополнительной информации см. руководство пользователя или онлайн-справку для своей игры.

3. Джойстик слишком или недостаточно чувствителен

– Джойстик T.Flight Hotas NEO автоматически калибруется после нескольких перемещений по различным осям.

– Откройте меню игры и выберите **Параметры > Контроллер > Геймпад** или **Джойстик**. Затем настройте чувствительность джойстика и мертвые зоны, если эти опции доступны.

– Отрегулируйте сопротивление ручки управления полетом с помощью корректировочного регулятора на нижней стороне основания ручки управления полетом.

4. Джойстик не работает

Для правильной работы джойстика T.Flight Hotas NEO с видеоиграми необходимо обновить его прошивку. Чтобы выполнить обновление, посетите страницу **https://support.thrustmaster.com/product/t-flight-hotas-NEO-p/**

Выберите раздел **Drivers** (Драйверы) и следуйте инструкциям, включая процедуру загрузки и установки.

5. Функция руля направления слишком чувствительна.

Зафиксируйте вращение ручки управления полетом с помощью стопорного винта, расположенного под подставкой для запястья, а для управления рулем направления используйте кнопку качания.

THRUSTMASTER®

T.Flight Hotas NEO

Pro konzole PlayStation®5, konzole PlayStation®4 a PC*

Uživatelský manuál

Před instalací výrobku, **před** každým použitím a **před** provedením jakékoli údržby si **pečlivě přečtěte** pokyny uvedené v tomto návodu. Dodržujte bezpečnostní pokyny. Nedodržení těchto pokynů může vést k úrazům a/nebo poškození. Tento návod si uschovejte, abyste se k němu mohli v budoucnu vrátit.

**PC kompatibilita (Windows® 10/11) nebyla testována ani schválena společností Sony Interactive Entertainment.*

OBSAH

1. OBSAH BOXU 6

2. TECHNICKÉ VLASTNOSTI 7

3. INFORMACE O POUŽÍVÁNÍ.....10

4. INSTALACE.....12

Na konzolích PlayStation®4 12

Na konzolích PlayStation®5 14

Na PC.....17*

5. MAPOVÁNÍ PRO KONZOLE PLAYSTATION®5.....21

6. MAPOVÁNÍ PRO KONZOLE PLAYSTATION®4.....22

7. MAPOVÁNÍ PRO PC 23

8. REŽIM KOMPATIBILITY.....24

9. VLASTNOSTI 27

Plyn 27

Funkce kormidla.....30

Vícesměrový přepínač úhlu pohledu 32

Odpor rukojeti řídicí páky 33

10. KOMPATIBILITA 34

11. ČASTO KLADENÉ OTÁZKY A TECHNICKÁ PODPORA.....35

T.Flight Hotas NEO

Ovládněte oblohu pomocí joysticku T.Flight Hotas NEO. Během vašich leteckých dobrodružství vám poskytne neuvěřitelně realistické zážitky.

Tento návod vám pomůže nainstalovat a používat T.Flight Hotas NEO za co nejlepších podmínek. Před vzletem si pečlivě přečtěte pokyny a varování: pomohou vám tak vytěžit z vašeho výrobku maximum zábavy.

Aktualizace firmwaru

Aby joystick T.Flight Hotas NEO správně fungoval s videohrami, je třeba aktualizovat jeho firmware.

Chcete-li aktualizaci provést, přejděte na **https://support.thrustmaster.com/product/t-flight-hotas-NEO-p/**

Vyberte položku **Ovladače** a postupujte podle pokynů, včetně postupu stažení a instalace.

1. Obsah boxu

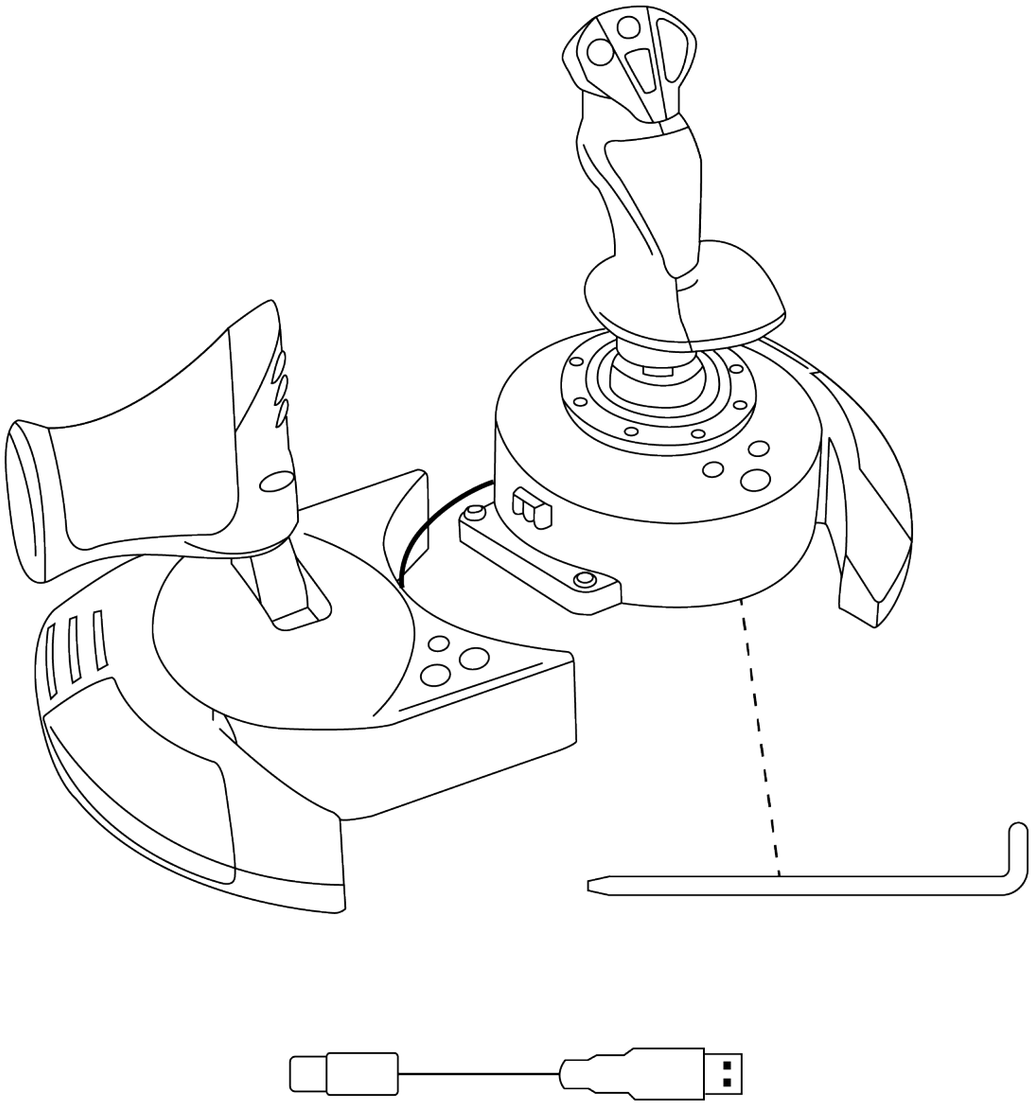

2. Technické vlastnosti

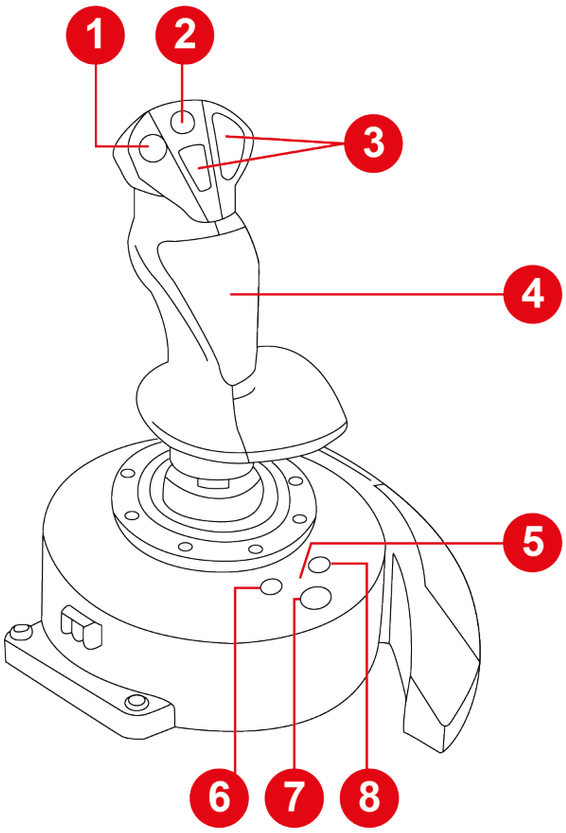

1. Vícesměrový přepínač úhlu pohledu
2. Mini-stick
3. Akční tlačítka
4. Ovládání směrového kormidla otáčením rukojeti řídicí páky (s aretací)
5. LED indikátor režimu kompatibility (modrá, červená nebo zelená)
6. Tlačítko SHARE na konzolích PS4® / tlačítko CREATE na konzolích PS5®
7. Tlačítko PS
8. Tlačítko OPTIONS na konzolích PS4® a konzolích PS5®

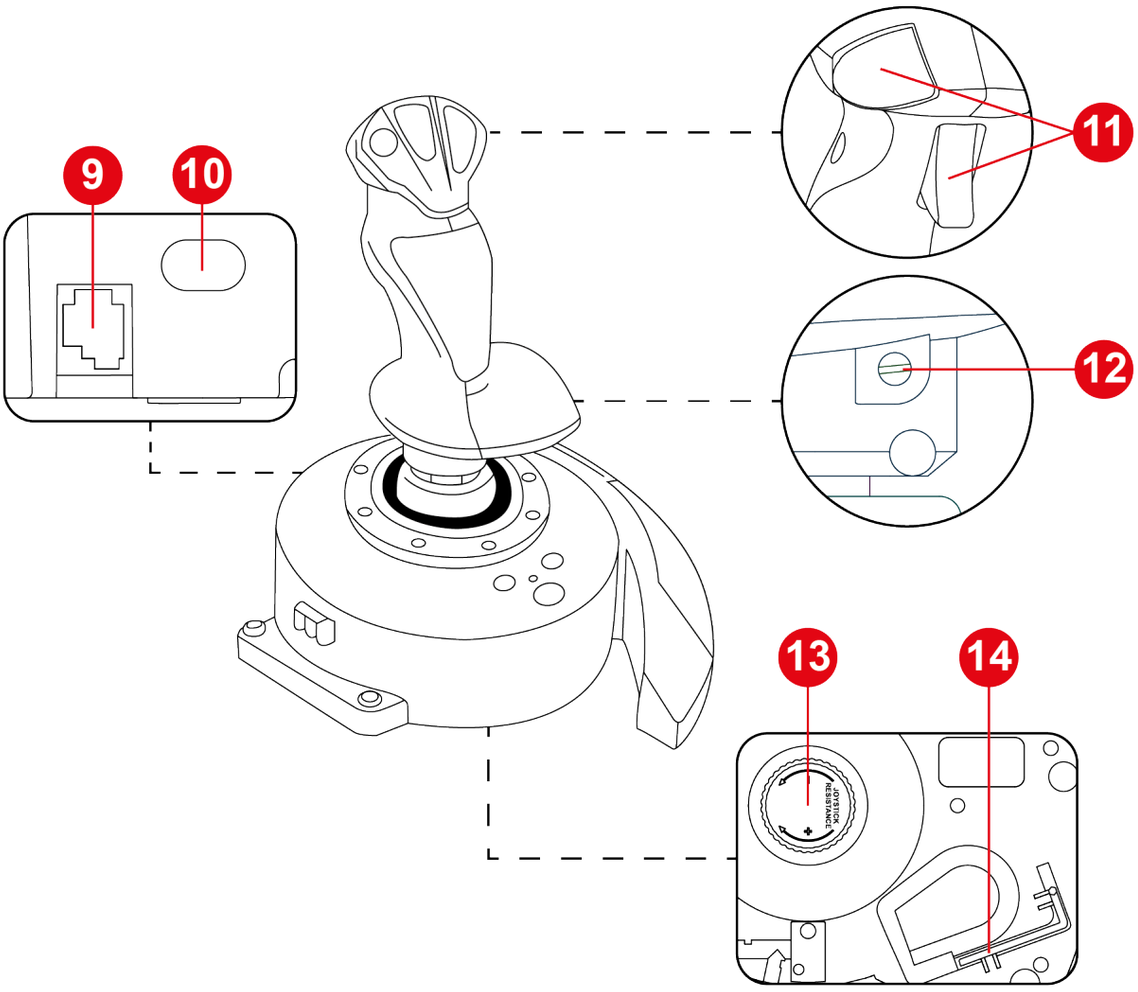

9. Konektor RJ12 pro systém pedálů směrového kormidla Thrustmaster TFRP T.Flight Rudder Pedals (prodává se samostatně)

10. Port USB-C

11. Akční tlačítka

12. Šroub pro aretaci směrového kormidla na rukojeti řídicí páky

13. Ovladač pro nastavení odporu rukojeti leteckého joysticku

14. Imbusový klíč

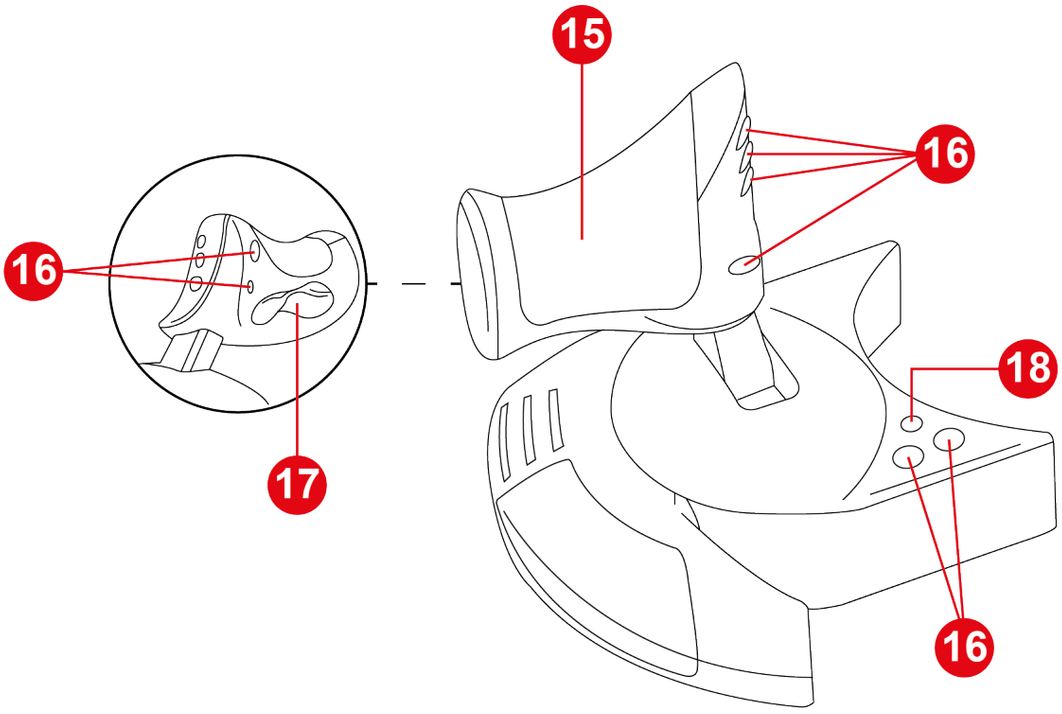

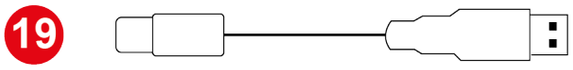

15. Plyn

16. Akční tlačítka

17. Kormidlo ovládané pomocí přepínače

18. Tlačítko MODE (režim)

19. Kabel USB-C – USB-A

3. Informace o používání

Dokumentace

Před použitím tohoto výrobku si tuto dokumentaci ještě jednou pečlivě přečtěte a uschovejte ji pro budoucí potřebu.

Nebezpečí skřípnutí

Při používání joysticku T.Flight Hotas NEO nikdy nevkládejte prsty do mezery mezi základnou a osou rukojeti joysticku.

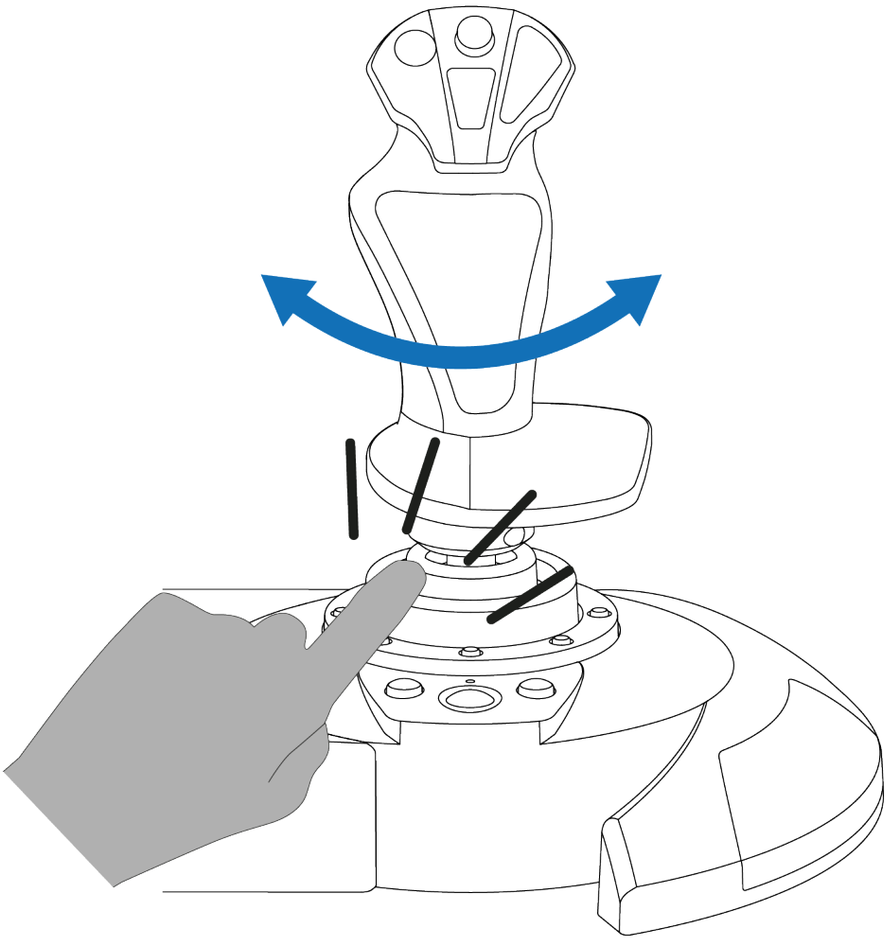

4. Instalace

Na konzolích PlayStation®4

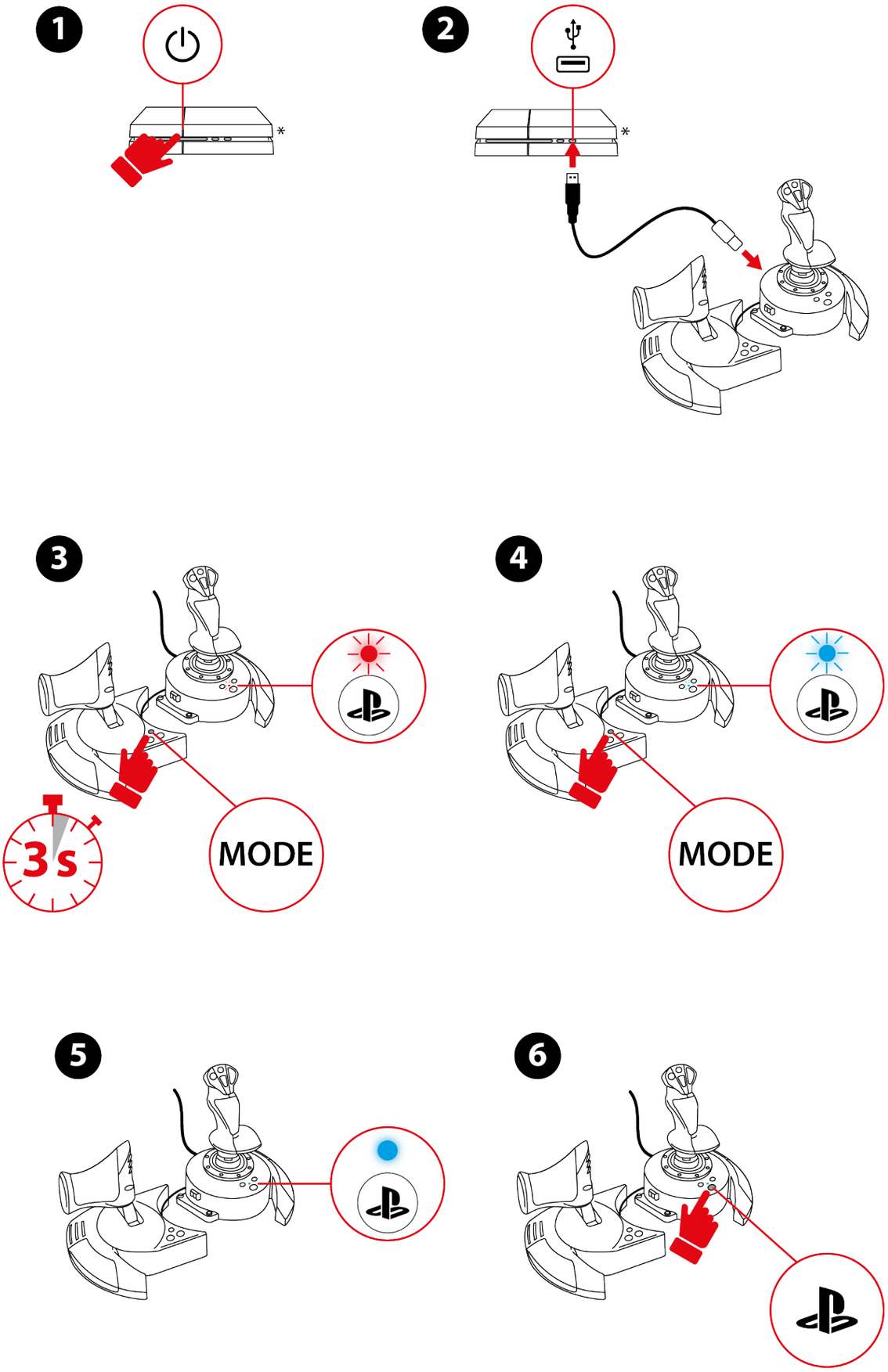

**Není součástí*

1. Zapněte konzoli.
2. Připojte kabel USB-C – USB-A k portu USB-C na joysticku a k portu USB-A na konzoli.
3. Stiskněte a podržte tlačítko MODE po dobu 3 vteřin, dokud nezačne blikat LED dioda umístěná nad tlačítkem .
4. Stiskněte tlačítko MODE pro výběr režimu PlayStation®4 (modrá LED dioda).
5. Jakmile vyberete režim kompatibility, počkejte 5 vteřin. Režim je potvrzen, jakmile LED dioda nad tlačítkem přestane blikat.
6. Stiskněte tlačítko pro připojení joysticku k vašemu profilu.
7. Spusťte kompatibilní hru, která podporuje režim Flight Stick.

Nyní jste připraveni hrát!

Na konzolích PlayStation®5

1

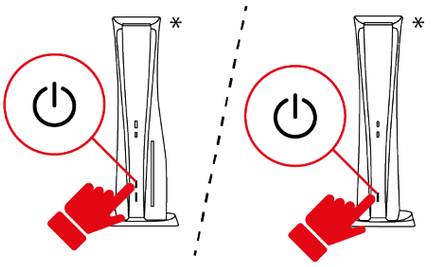

2

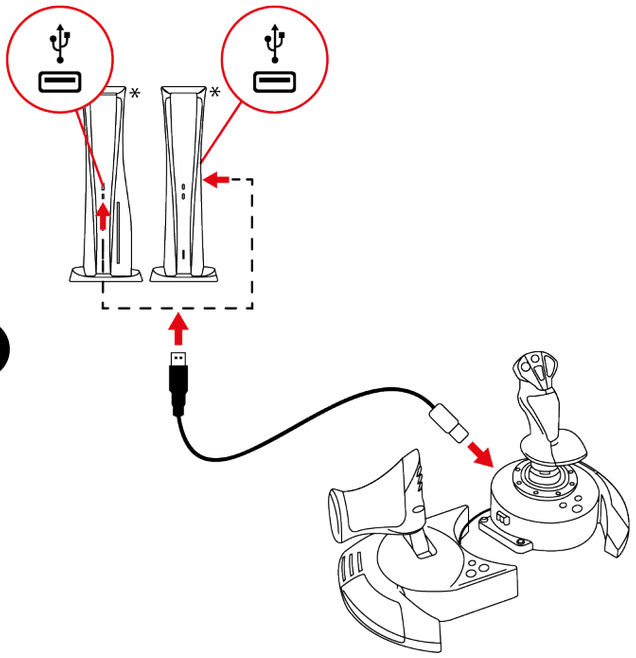

3

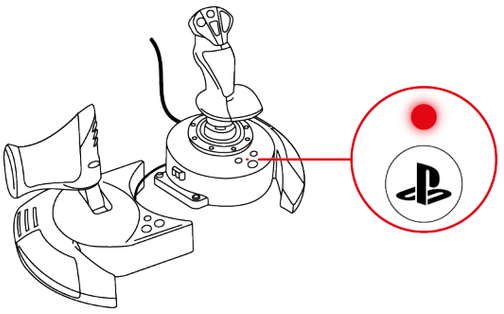

*Není součástí

1. Zapněte konzoli.
2. Připojte kabel USB-C – USB-A k portu USB-C na joysticku a k portu USB-A na konzoli.
3. LED dioda nad tlačítkem by měla být červená.
4. Pokud LED dioda nesvítí červeně, změňte režim kompatibility podle postupu popsaného **zde**.
5. Stiskněte tlačítko pro připojení joysticku k vašemu profilu.

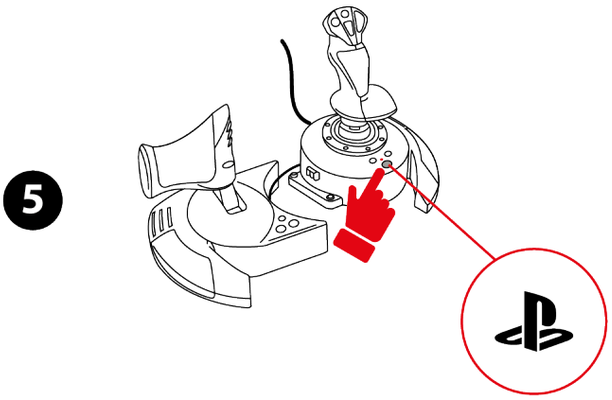

6. Spusťte kompatibilní hru, která podporuje režim Flight Stick.

Nyní jste připraveni hrát!

Kompatibilní hry

- Na konzolích PlayStation®4 je T.Flight Hotas NEO kompatibilní pouze s hrami, které podporují režim Flight Stick.
- Seznam her kompatibilních s konzolemi PlayStation®4 a konzolemi PlayStation®5 je k dispozici zde:
  https://support.thrustmaster.com/product/t-flight-hotas-NEO-p/
  V sekci Game settings vyberte XBOX Games list. Tento seznam je pravidelně aktualizován.

Na PC*

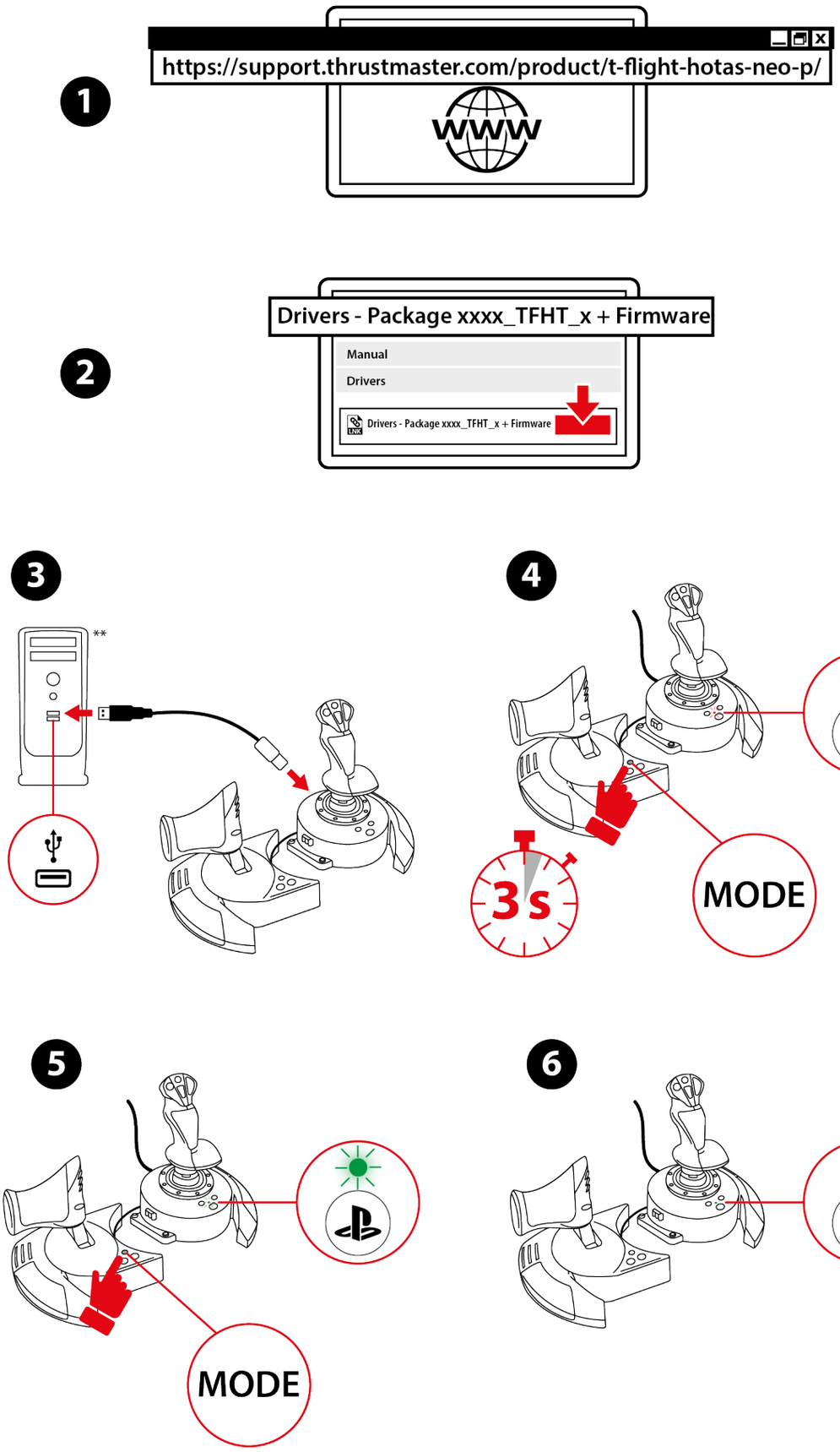

*PC kompatibilita (Windows® 10/11) nebyla testována ani schválena společností Sony Interactive Entertainment.

**Není součástí

1. Prosím navštivte: **https://support.thrustmaster.com/product/t-flight-hotas-NEO-p/**
2. Stáhněte si a nainstalujte ovladač pro PC a jeho přizpůsobené rozhraní pro ovládací panel systému Windows.
3. Jakmile je ovladač pro PC nainstalován, připojte kabel USB-C – USB-A k portu USB-C na joysticku a k portu USB-A na počítači.
4. Stiskněte a podržte tlačítko MODE po dobu 3 vteřin, dokud nezačne blikat LED dioda umístěná nad tlačítkem .
5. Stiskněte tlačítko MODE pro výběr režimu PC (zelená LED dioda).
6. Jakmile vyberete režim kompatibility, počkejte 5 vteřin. Režim je potvrzen, jakmile LED dioda nad tlačítkem přestane blikat.

Nyní jste připraveni hrát!

Ovládací panel

Chcete-li otevřít ovládací panel, vyberte položku **Start**, do vyhledávacího pole zadejte **Ovládací panel** a poté klikněte na položku **Ovládací panel** (ve Windows® 10/11).

Zobrazí se dialogové okno **Herní Ovladače**. Příslušenství se na obrazovce zobrazí pod názvem **T.Flight Hotas NEO** a se **stavem OK.**

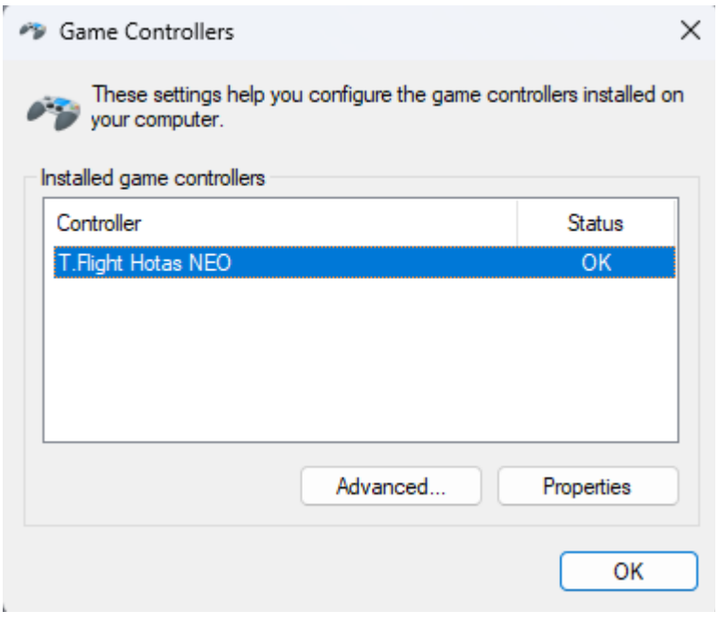

V dialogovém okně **Herní Ovladače** klikněte na tlačítko **Vlastnosti**, abyste otestovali a prohlédli si všechny funkce.

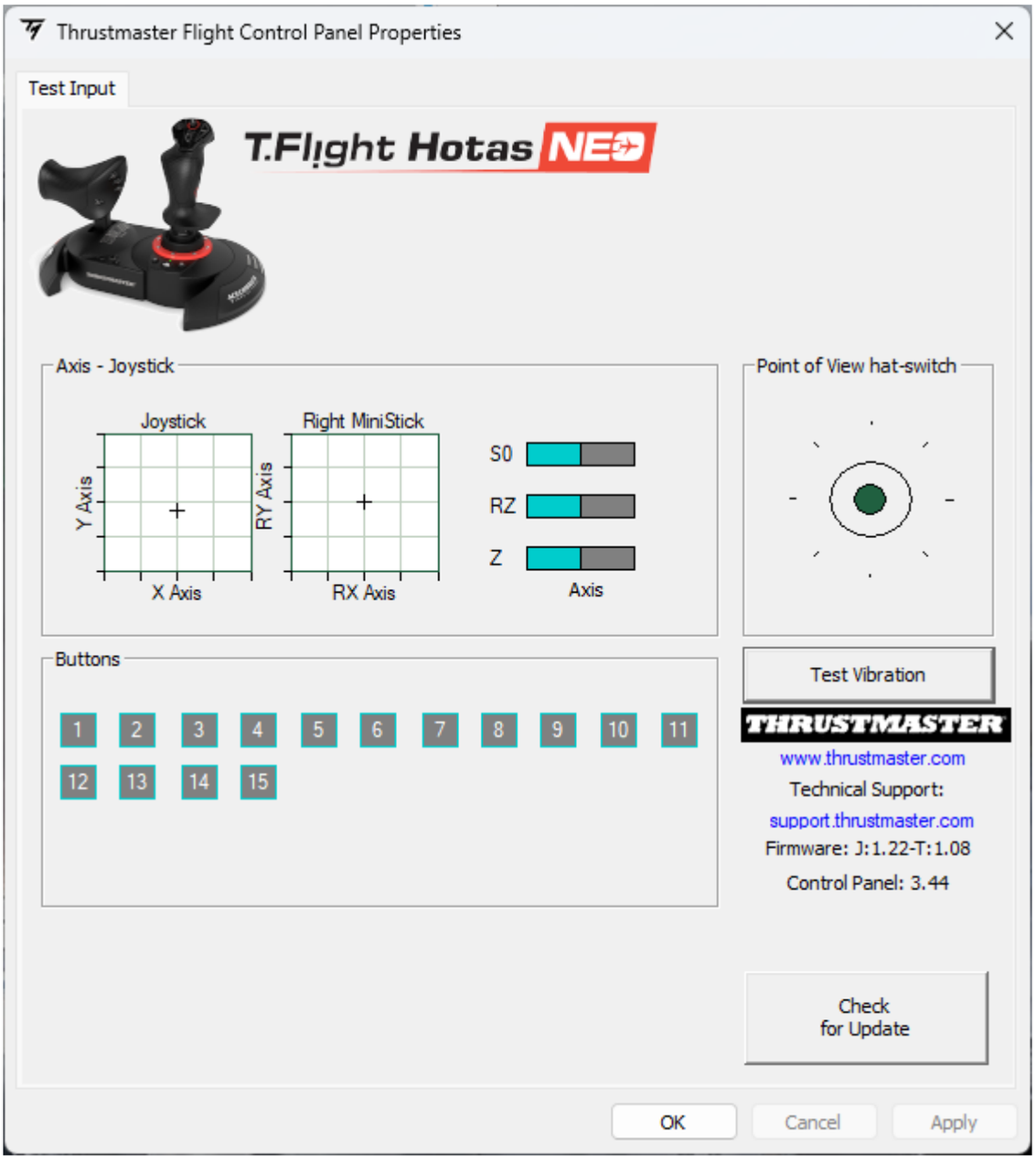

5. Mapování pro konzole PlayStation®5

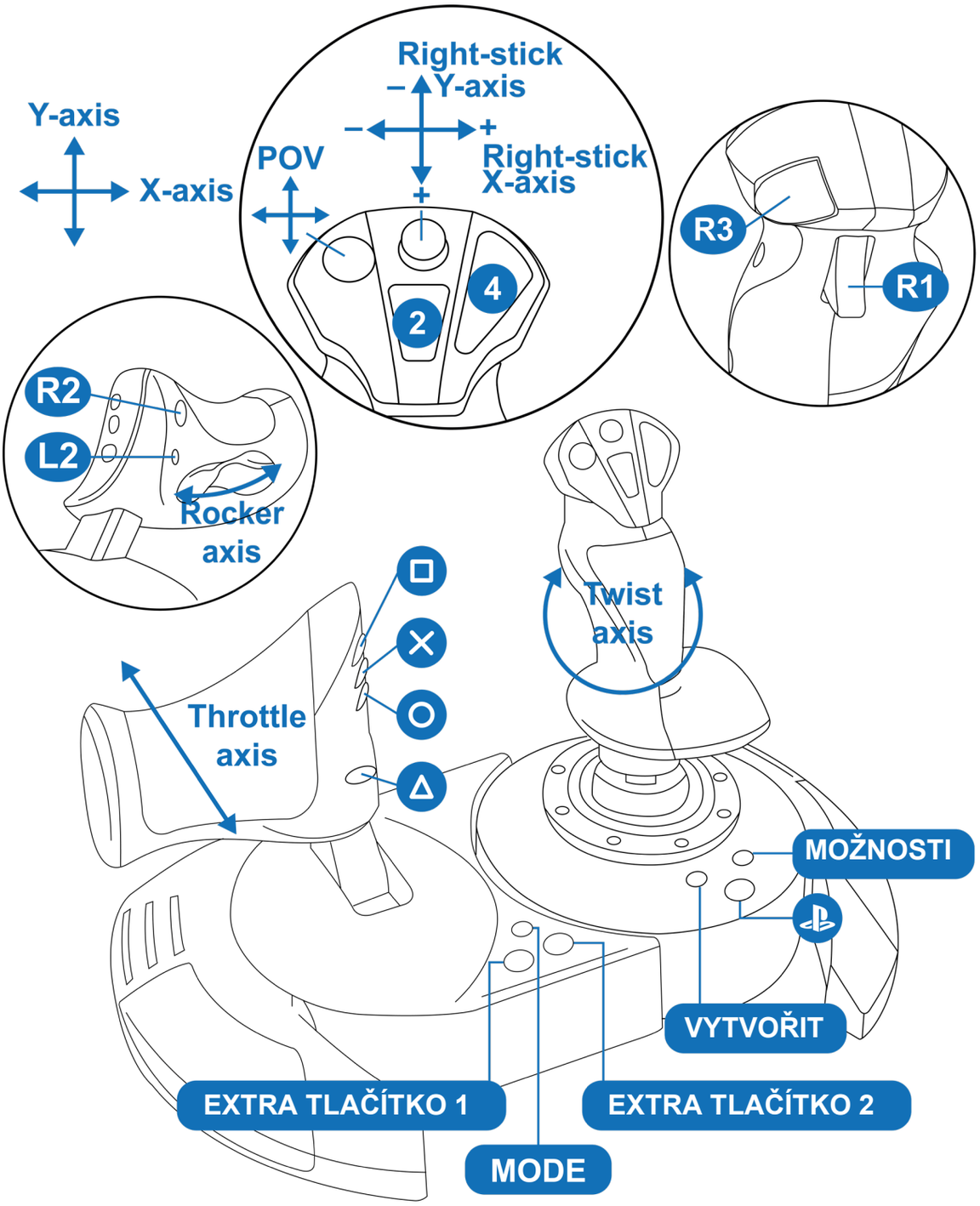

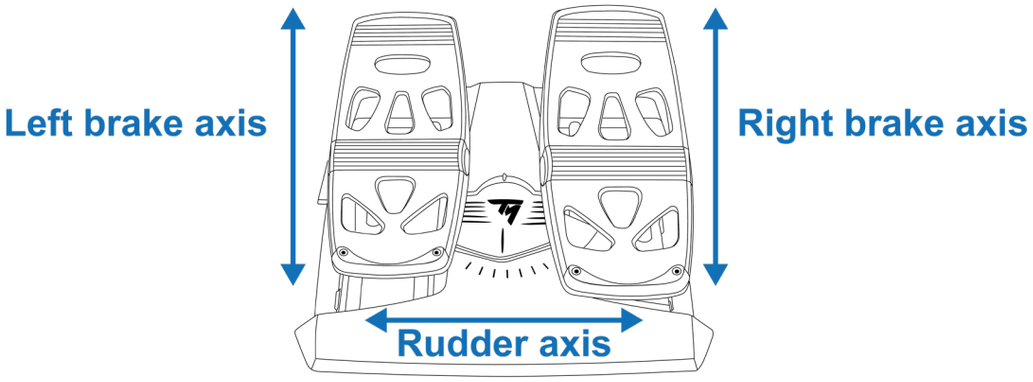

6. Mapování pro konzole PlayStation®4

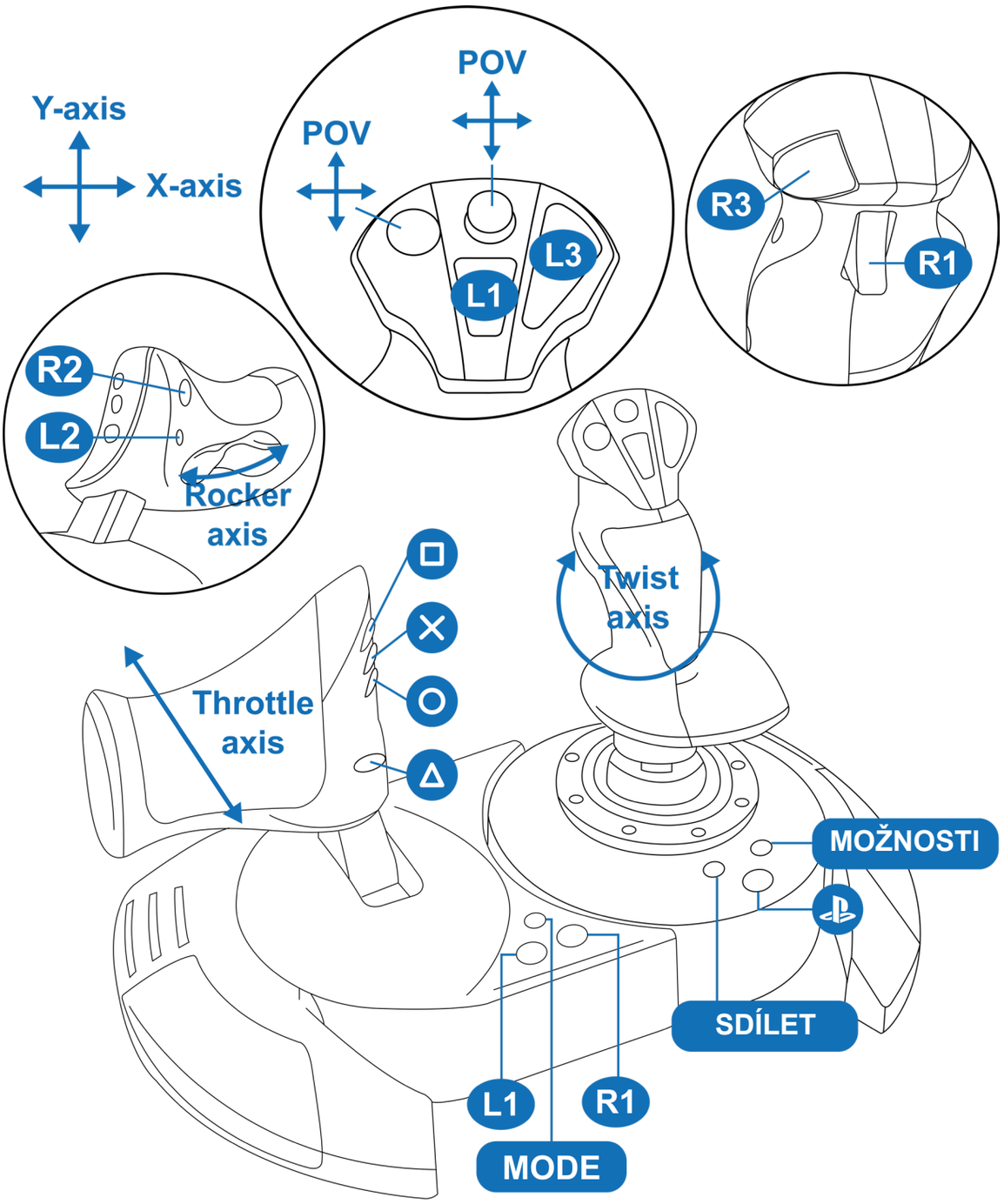

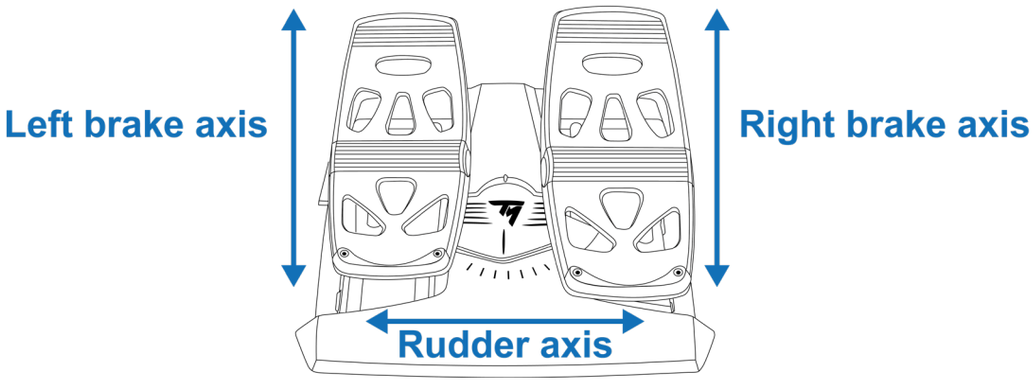

7. Mapování pro PC

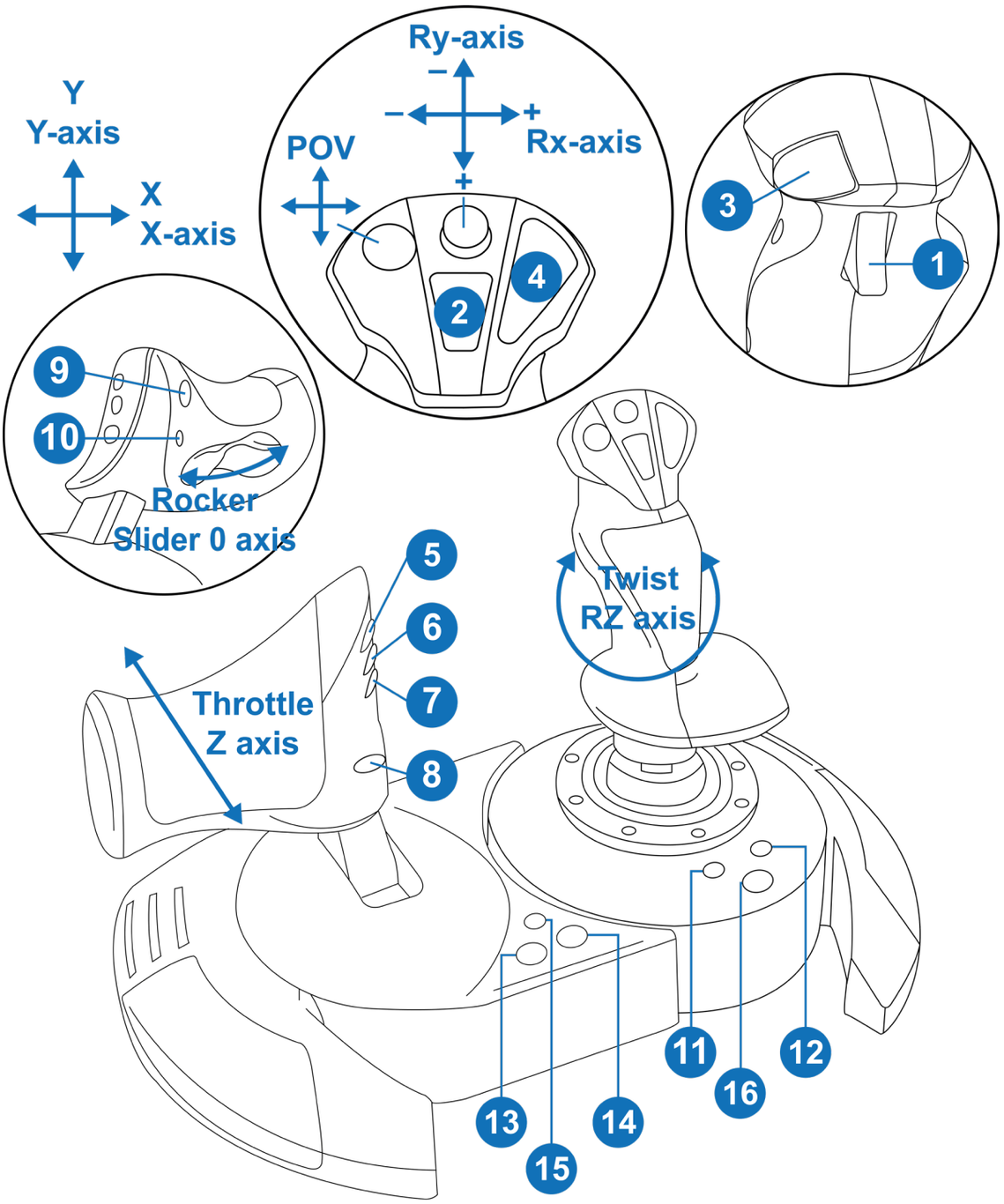

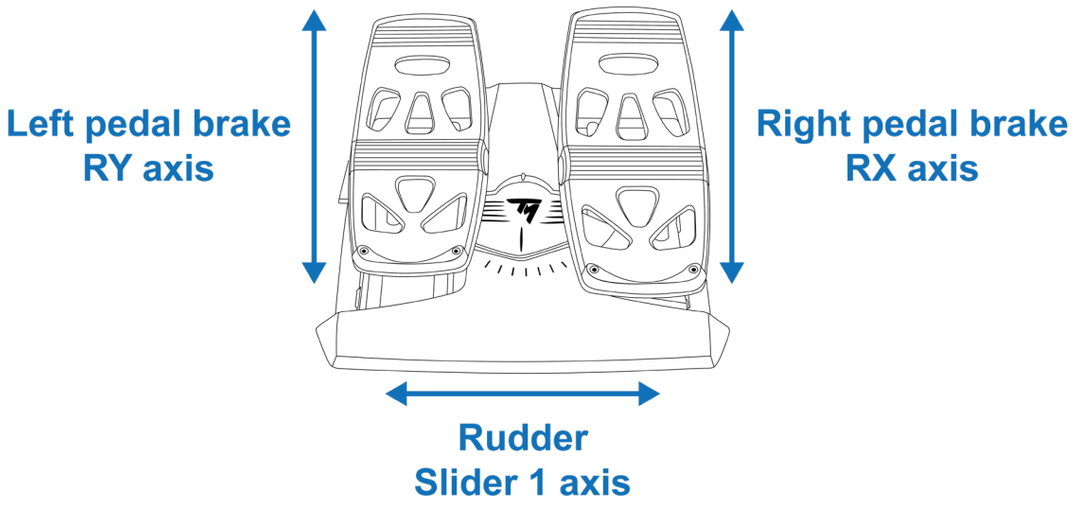

8. Režim kompatibility

Joystick má tři režimy kompatibility:

- Na konzolích PlayStation®5 vyberte režim PlayStation®5 (červená LED dioda).
- Na konzolích PlayStation®4 vyberte režim PlayStation®4 (modrá LED dioda).
- Na PC, vyberte režim PC (zelená LED dioda).

Barva LED diody	Režim
	PlayStation®5 (výchozí)
	PlayStation®4
	PC

Pro změnu režimu kompatibility:

1. Stiskněte a podržte tlačítko MODE po dobu 3 vteřin, dokud nezačne blikat LED dioda umístěná nad tlačítkem ⏻.

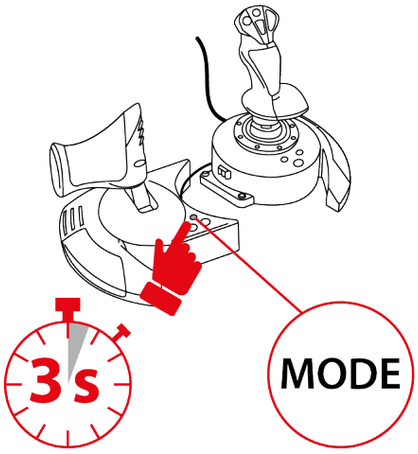

2. Stisknutím tlačítka MODE vyberte požadovaný režim kompatibility.

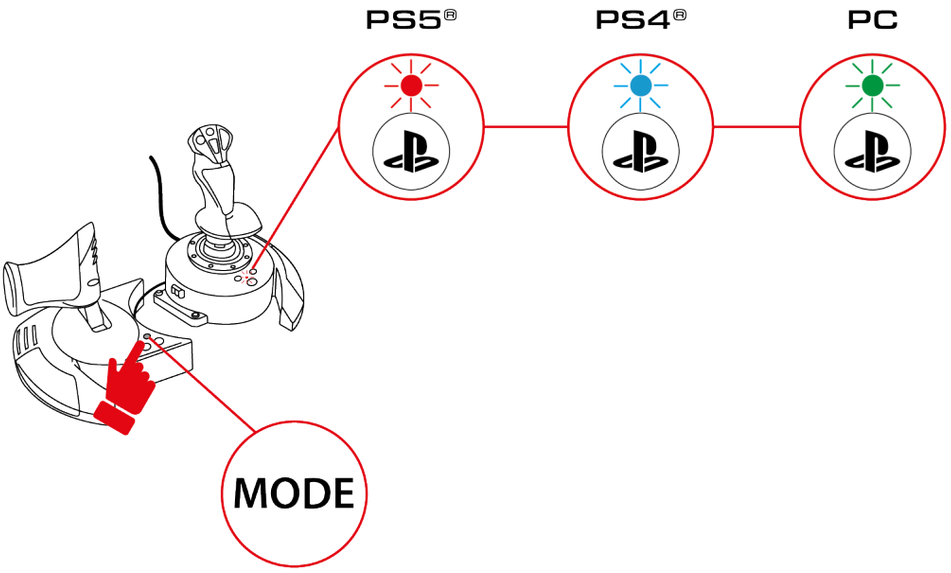

3. Jakmile vyberete režim kompatibility, počkejte 5 vteřin. Režim je potvrzen, jakmile LED dioda nad tlačítkem ⏻ přestane blikat.

4. Na konzolích PlayStation®4 a PlayStation®5 stiskněte tlačítko , abyste joystick připojili ke svému profilu.

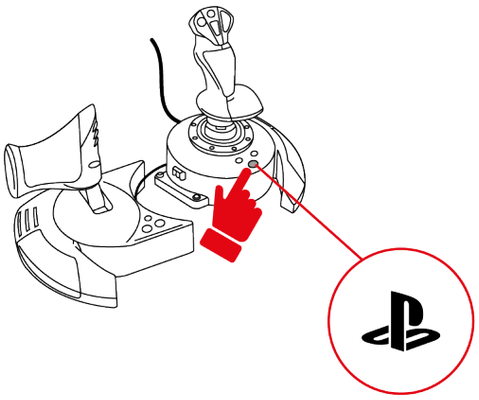

9. Vlastnosti

Plyn

Joystick T.Flight Hotas NEO je vybaven plynovou pákou, díky níž můžete snadno ovládat tah motoru.

Páčka plynu je odnímatelná a lze ji umístit dvěma různými způsoby, a to buď:

- oddělenou od rukojeti řídicí páky, aby se napodobily skutečné podmínky při pilotování; nebo
- připevněný k rukojeti řídicí páky, pro větší stabilitu a menší prostorovou náročnost.

Ve výchozím nastavení je páka plynu odpojena od rukojeti řídicí páky.

Odpojená	Připojená
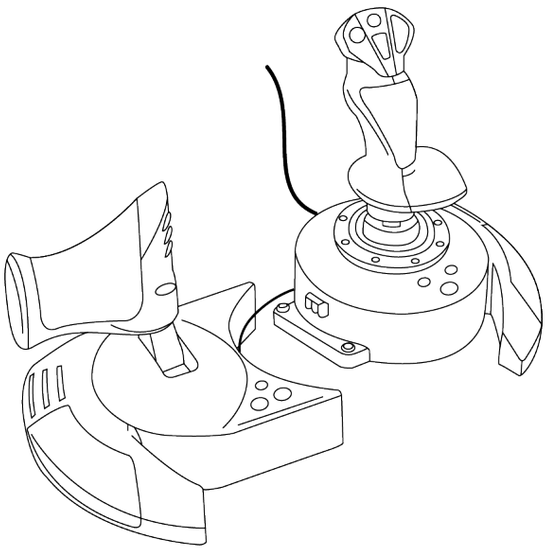	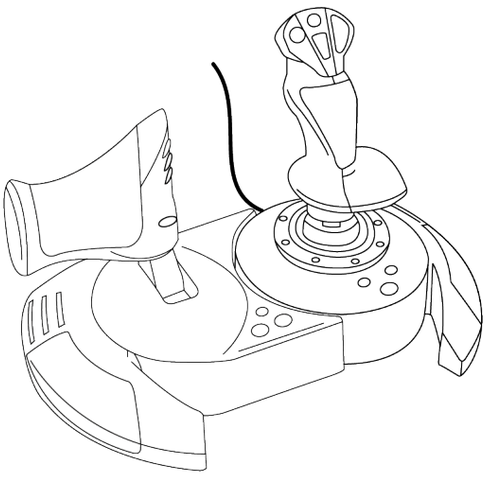

Pro připevnění plynového páky k rukojeti řídicí páky:

1. Zasuňte spojovací jazýček na levé straně základny rukojeti řídicí páky do otvoru na pravé straně plynového ovladače.

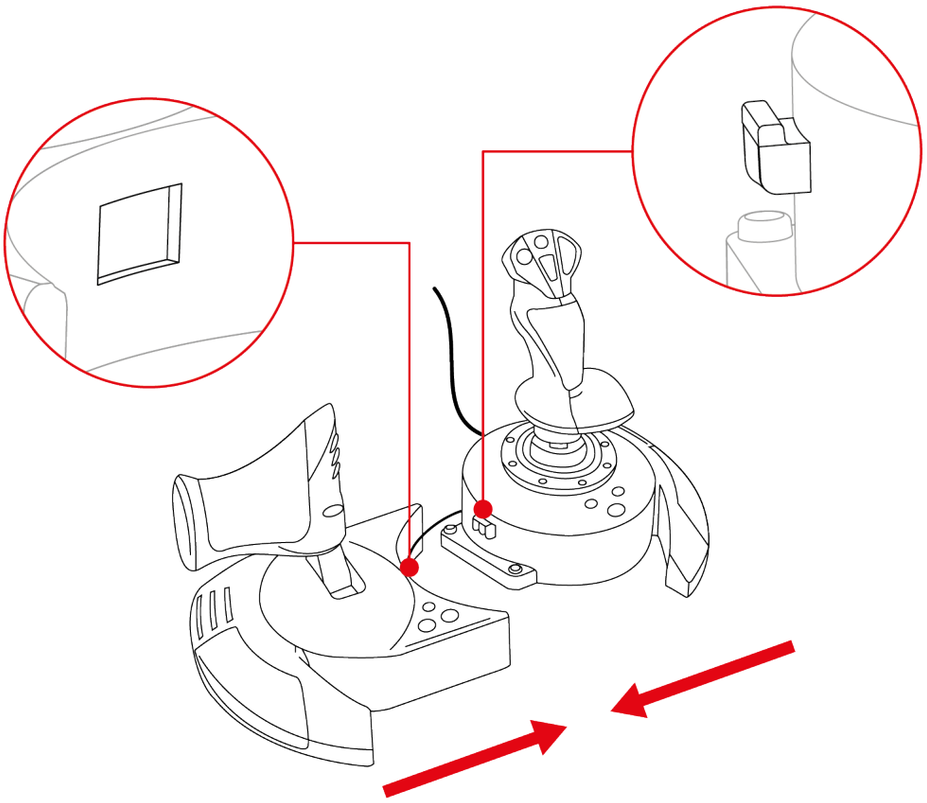

2. Otočte joystickem a vyjměte imbusový klíč připevněný ke spodní straně základny rukojeti joysticku.

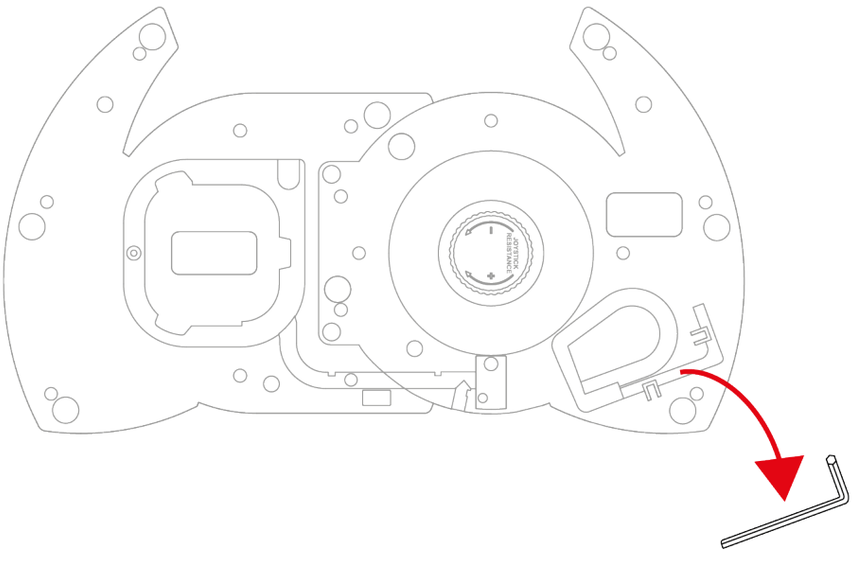

3. Pomocí imbusového klíče utáhněte dva imbusové šrouby pod základnou, na levém konci základny rukojeti řídicí páky.

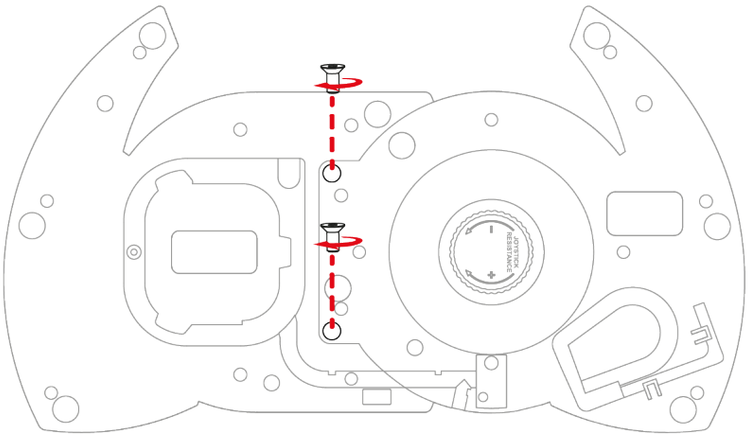

4. Omotejte kabel spojující rukojeť řídicí páky s plynovou pákou kolem vodítka kabelu.

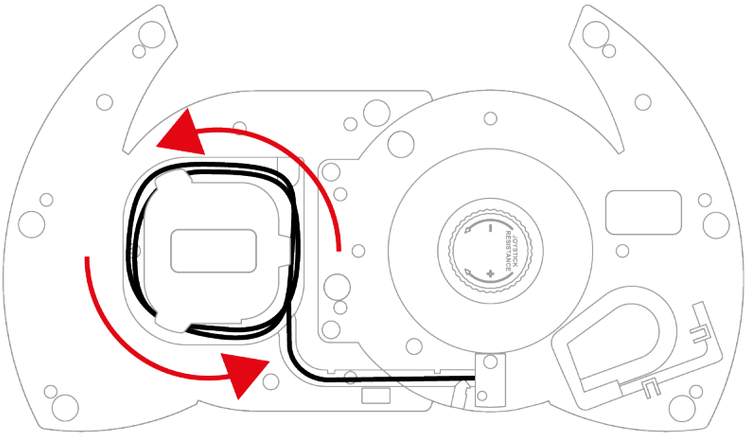

5. Vraťte imbusový klíč na původní místo, abyste ho neztratili.

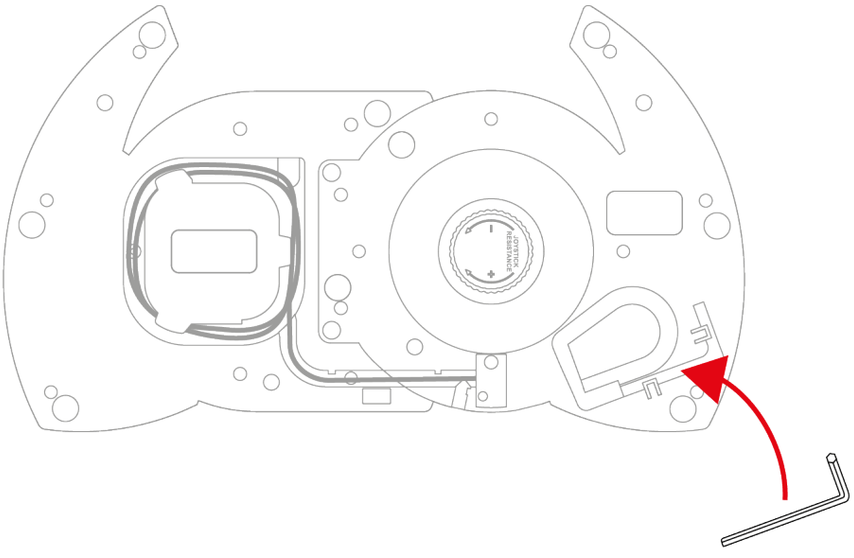

Funkce kormidla

Joystick T.Flight Hotas NEO je vybaven funkcí směrového kormidla, kterou lze aktivovat otočením rukojeti joysticku doleva nebo doprava, případně pomocí výklopného tlačítka na plynovém ovladači.

V letadle pilot ovládá směrové kormidlo, aby letadlo otočil kolem své svislé osy (čímž letadlo zatočí doleva nebo doprava).

Tuto funkci lze deaktivovat na rukojeti řídicí páky zablokováním otáčení osy Z (otáčení).

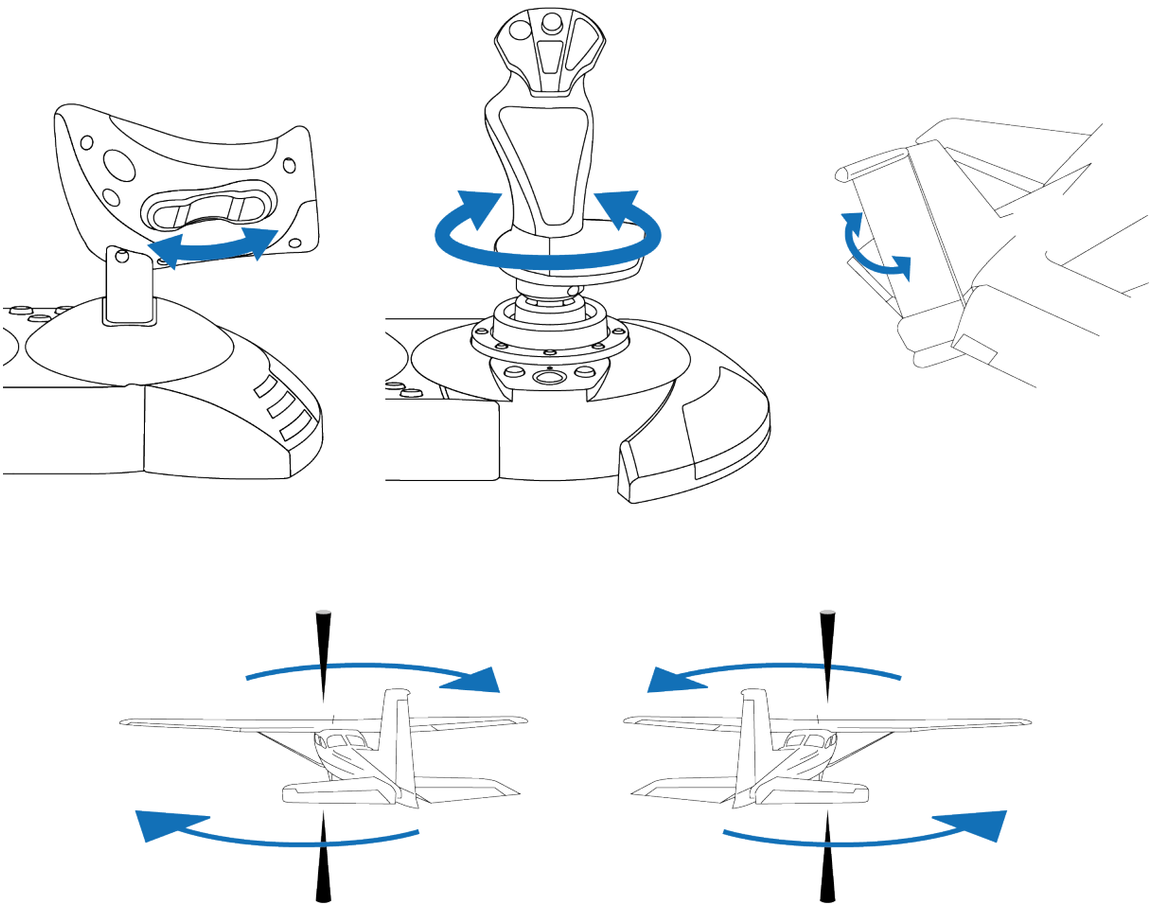

Zablokování funkce směrového kormidla na rukojeti řídicí páky:

– Pomocí plochého šroubováku (není součástí balení) utáhněte zajišťovací šroub, který se nachází pod opěrkou zápěstí.

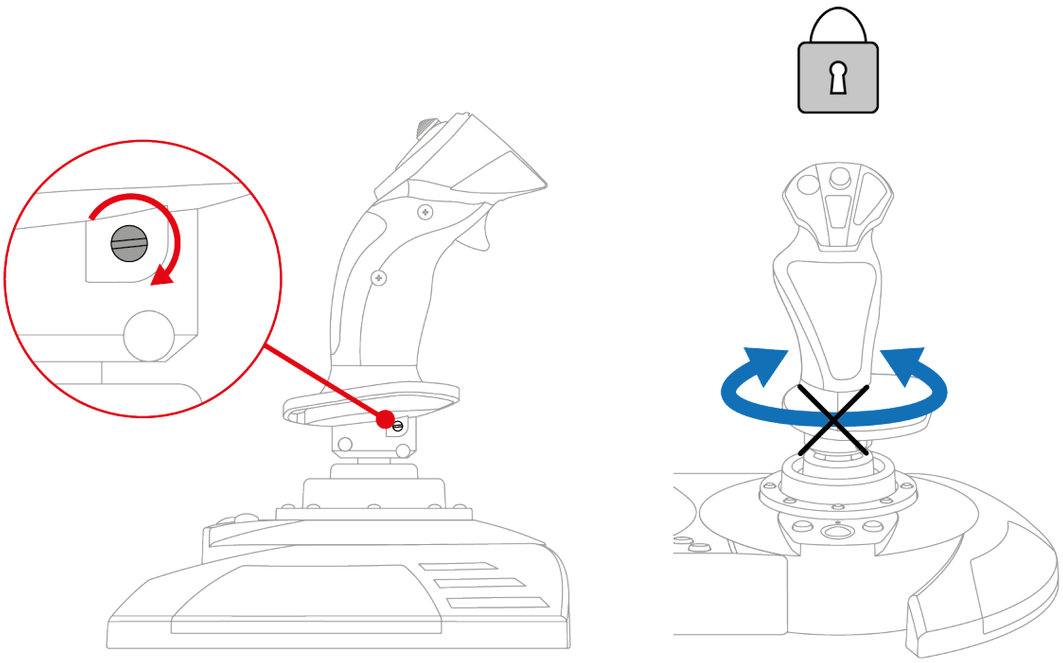

Pro odemknutí funkce směrového kormidla na rukojeti leteckého joysticku:

– Pomocí plochého šroubováku (není součástí balení) povolte zajišťovací šroub, který se nachází pod opěrkou zápěstí.

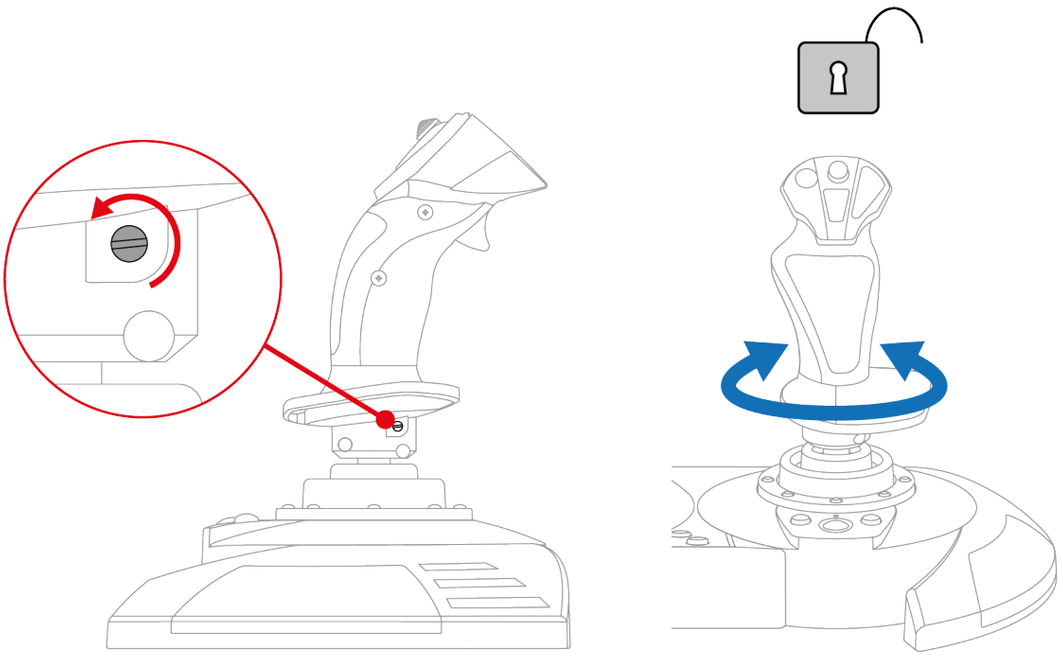

Vícesměrový přepínač úhlu pohledu

Joystick T.Flight Hotas NEO je vybaven vícesměrným kloboukovým přepínačem pro změnu úhlu pohledu, díky kterému můžete sledovat, co se děje kolem vašeho letadla (ve hrách, které tuto funkci podporují).

V konfiguračním menu hry můžete přiřadit různé pohledy (pohled zezadu, zleva, zprava, vnější pohledy) ke směrům na vícesměrném přepínači pohledu ve formě klobouku.

Tento vícesměrový přepínač úhlu pohledu si můžete vyhradit i pro jiné účely (střelbu atd.).

Odpor rukojeti řídicí páky

Odpor rukojeti leteckého joysticku lze nastavit tak, aby dokonale vyhovoval každému hráči.

Chcete-li nastavit odpor rukojeti řídicí páky, použijte nastavovací knoflík na spodní straně základny rukojeti řídicí páky:

- Otočte knoflíkem doleva, aby byla rukojeť řídicí páky při pohybu velmi citlivá.
- Otočte knoflíkem doprava, aby rukojeť řídicí páky kladla větší odpor při pohybu.

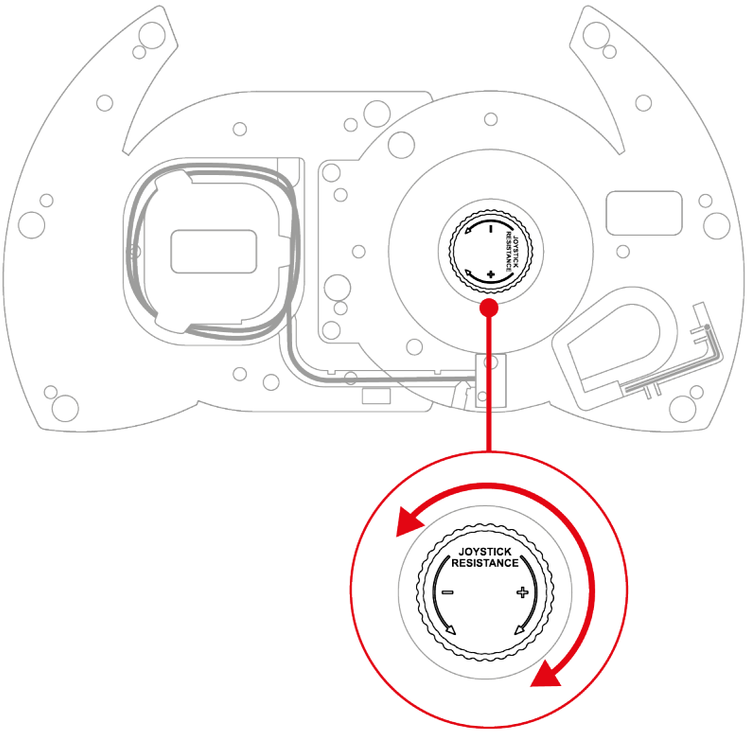

10. Kompatibilita

Joystick T.Flight Hotas NEO je kompatibilní se systémem pedálů kormidla TFRP T.Flight Rudder Pedals*.

Systém pedálů směrového kormidla TFRP T.Flight Rudder Pedals* se připojuje přímo k portu RJ12 na joysticku T.Flight Hotas NEO a je kompatibilní se všemi hrami, které podporují pedály směrového kormidla.

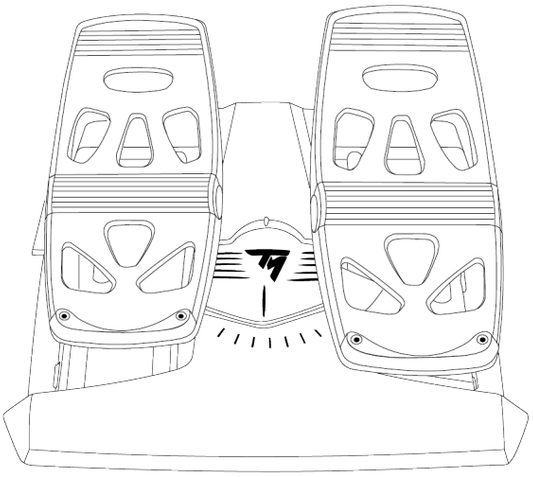

**Prodává se samostatně*

11. Často kladené otázky a technická podpora

Máte dotazy týkající se joysticku T.Flight Hotas NEO nebo se potýkáte s technickými problémy? V takovém případě navštivte webovou stránku technické podpory společnosti Thrustmaster:

https://support.thrustmaster.com/product/t-flight-hotas-NEO-p/

1. Můj joystick nefunguje správně nebo se zdá, že není správně kalibrovaný

– Vypněte konzoli nebo počítač, odpojte joystick a znovu jej připojte, restartujte konzoli PlayStation®4, konzoli PlayStation®5 nebo počítač a znovu spusťte hru.

– Při připojování joysticku dbejte na to, aby rukojeť řídicí páky, směrovka a plyn byly ve střední poloze, a vyhněte se jejich pohybu, abyste předešli případným problémům s kalibrací.

– Na konzolích PlayStation®4 a PlayStation®5 stiskněte tlačítko ⏻ na joysticku a poté se přihlaste ke svému účtu PlayStation™Network, aby joystick fungoval.

– Ujistěte se, že jste vybrali režim kompatibility odpovídající vaší platformě (konzole PlayStation®4, konzole PlayStation®5 nebo PC).

2. Nemohu nastavit svůj joystick

- Otevřete nabídku hry a vyberte **Možnosti > Ovládání > Gamepad** nebo **Joystick**. Poté vyberte nejvhodnější nastavení nebo zcela překonfigurujte možnosti joysticku.
- Další informace najdete v uživatelské příručce ke hře nebo v online nápovědě.

3. Můj joystick je příliš citlivý, nebo naopak málo citlivý

- Joystick T.Flight Hotas NEO se automaticky kalibruje po několika pohybech v různých osách.
- Otevřete nabídku hry a vyberte **Možnosti > Ovládání > Gamepad** nebo **Joystick**. Poté nastavte citlivost joysticku a mrtvé zóny, pokud jsou tyto možnosti k dispozici.
- Odpor rukojeti řídicí páky nastavte pomocí nastavovacího knoflíku na spodní straně základny rukojeti řídicí páky

4. Můj joystick nefunguje

Aby joystick T.Flight Hotas NEO správně fungoval s videohrami, je třeba aktualizovat jeho firmware.
Chcete-li aktualizaci provést, přejděte na stránku
https://support.thrustmaster.com/product/t-flight-hotas-NEO-p/
Vyberte položku **Drivers** (Ovladače) a postupujte podle pokynů, včetně postupu stažení a instalace.

5. Funkce kormidla je příliš citlivá

Zablokujte otáčení rukojeti řídicí páky pomocí zajišťovacího šroubu umístěného pod opěrkou zápěstí a k ovládání směrového kormidla použijte výklopné tlačítko.

THRUSTMASTER®

T.Flight Hotas NEO

PlayStation®5 konsolları, PlayStation®4 konsolları ve PC* için

Kullanıcı Kılavuzu

Ürünü monte etmeden **önce**, ürünün her türlü kullanımından **önce** ve tüm bakımlardan **önce** bu kılavuzda verilen talimatları **dikkatlice okuyun**. Güvenlik talimatlarına mutlaka uyun. Bu talimatlara uyulmaması kazalara ve/veya hasara neden olabilir. Gelecekte talimatlara başvurabilmek için bu kılavuzu muhafaza edin.

**PC uyumluluğu (Windows® 10/11), Sony Interactive Entertainment tarafından test ve tasdik edilmemiştir.*

İÇİNDEKİLER

1. KUTU İÇERİĞİ 6

2. TEKNİK ÖZELLİKLER..... 7

3. KULLANIMA DAİR BİLGİ 10

4. KURULUM 12

PlayStation®4 konsollarında 12

PlayStation®5 konsollarında 14

PC'de 17*

5. PLAYSTATİON®5 KONSOLLARI İÇİN EŞLEŞTİRME 21

6. PLAYSTATİON®4 KONSOLLARI İÇİN EŞLEŞTİRME 22

7. PC İÇİN EŞLEŞTİRME 23

8. UYUMLULUK MODU 24

9. ÖZELLİKLER.....27

Gaz kolu.....27

Dümen fonksiyonu.....30

Çok yönlü görüş açısı başlık düğmesi.....32

Uçuş kolunun direnci 33

10. UYUMLULUK 34

11. SSS VE TEKNİK DESTEK.....35

T.Flight Hotas NEO

T.Flight Hotas NEO joystick ile göklere hakim olun. Bu joystick size, hava maceralarınızda inanılmaz gerçekli hisler yaşatacak.

Bu kılavuz, T.Flight Hotas NEO'nuzu olası en iyi koşullarda monte edip kullanmanıza yardımcı olacaktır. Kalkış yapmadan önce talimatları ve uyarıları mutlaka dikkatlice okuyun: Bunlar, ürününüzden en üst düzeyde yararlanmanıza yardımcı olacaktır.

Donanım yazılımını güncelleme

T.Flight Hotas NEO joystick'in video oyunlarında düzgün çalışması için donanım yazılımını güncellemeniz gerekir.

Güncellemeyi gerçekleştirmek için şu adresi ziyaret edin:

https://support.thrustmaster.com/product/t-flight-hotas-NEO-p/

Drivers (Sürücüler) öğesini seçin, ardından indirme ve yükleme prosedürü dahil talimatları izleyin.

1. Kutu içeriği

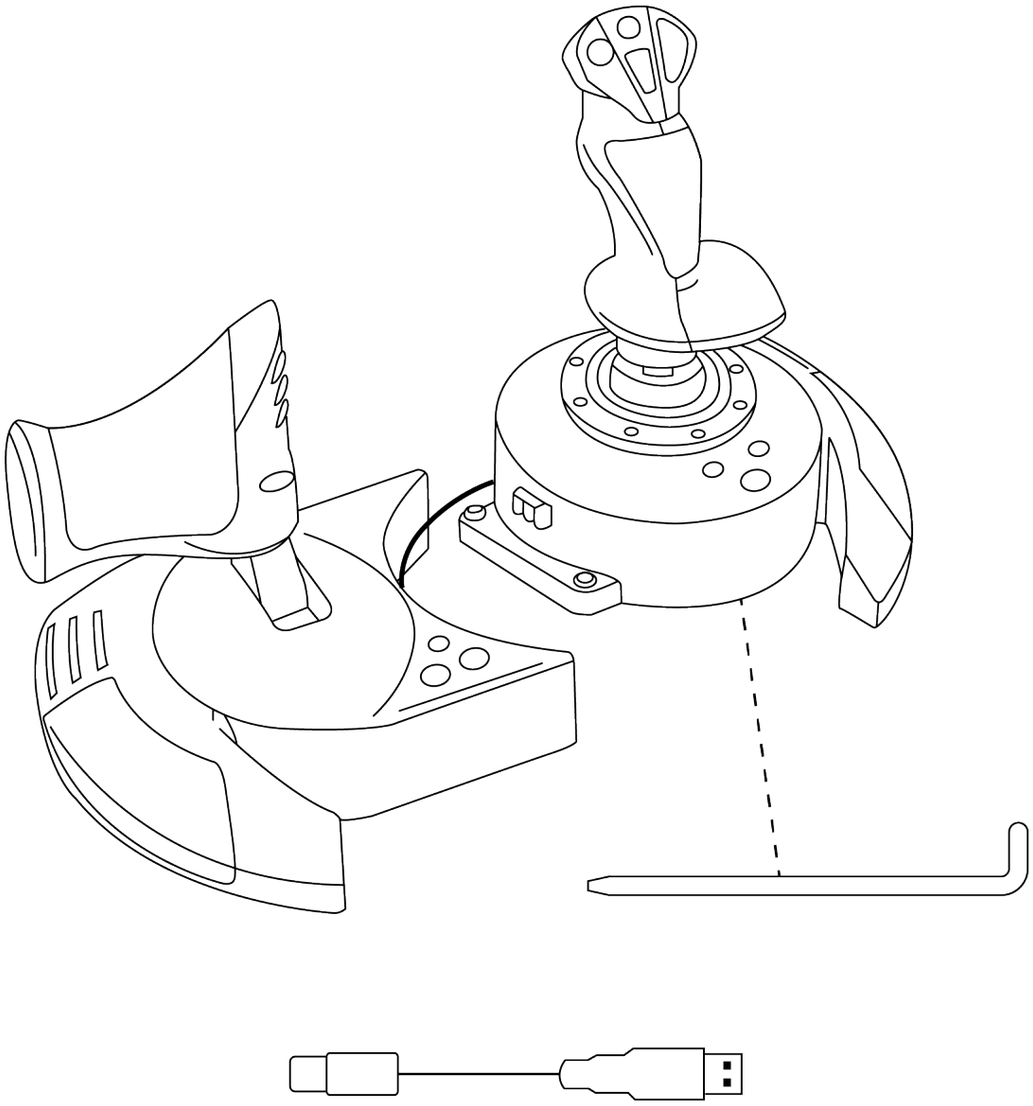

2. Teknik özellikler

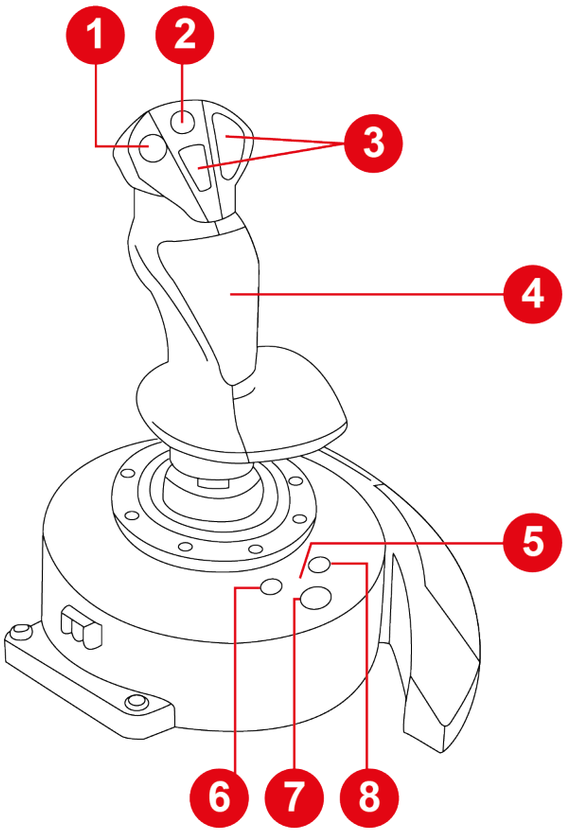

1. Çok yönlü görüş açısı başlık düğmesi
2. Mini kol
3. Eylem düğmeleri
4. Uçuş kolunu çevirerek dümen fonksiyonu (kilitlenebilir)
5. Uyumluluk modu LED'i (mavi, kırmızı veya yeşil)
6. PS4® konsollarında PAYLAŞ düğmesi / PS5® konsollarında OLUŞTUR düğmesi
7. PS düğmesi
8. PS4® konsollarında ve PS5® konsollarında SEÇENEKLER düğmesi

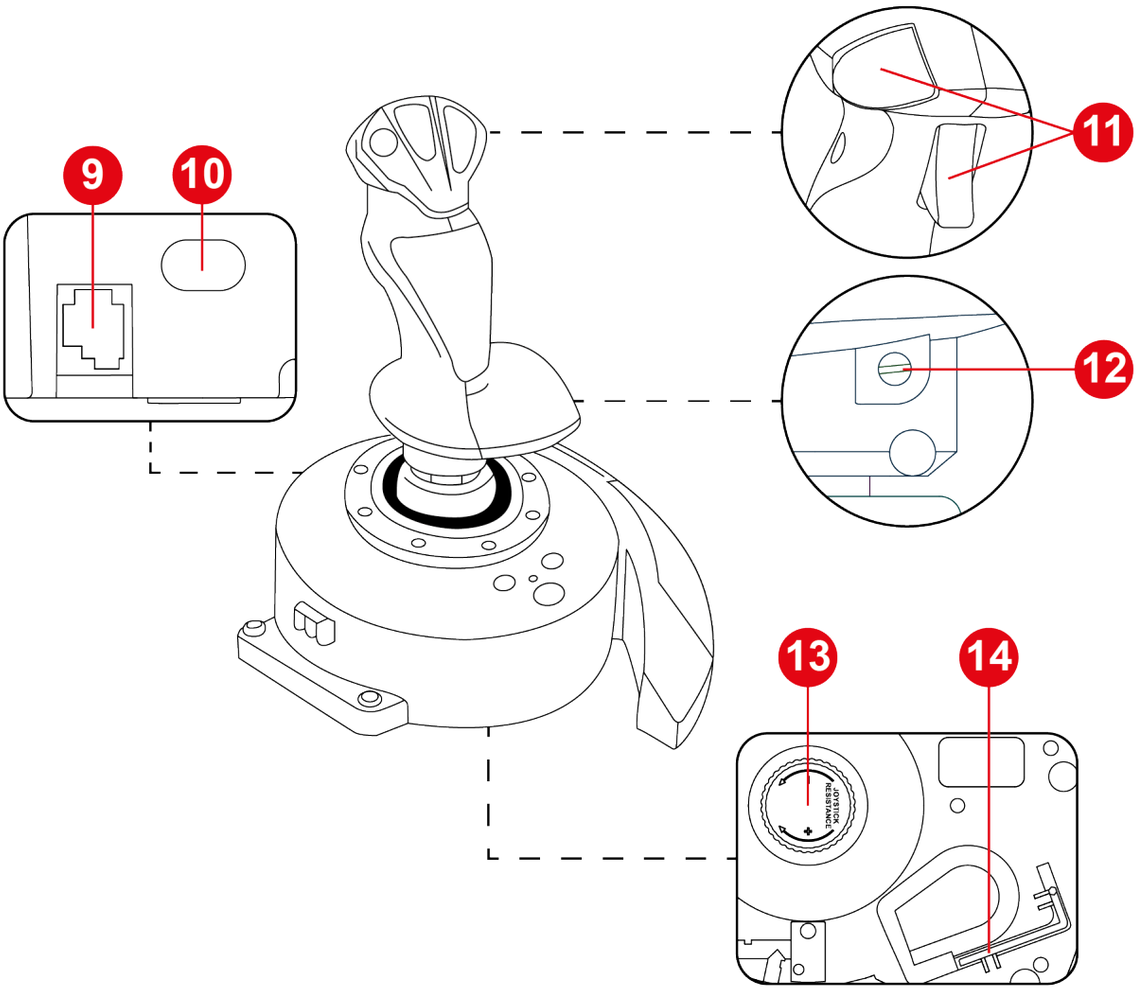

9. Thrustmaster TFRP T.Flight Rudder Pedals dümen pedalları sistemi (ayrı olarak satılır) için RJ12 portu
10. USB-C portu
11. Eylem düğmeleri
12. Uçuş kolundaki dümen kilitleme vidası
13. Uçuş kolu direnç ayarlama düğmesi
14. Alyan anahtarı

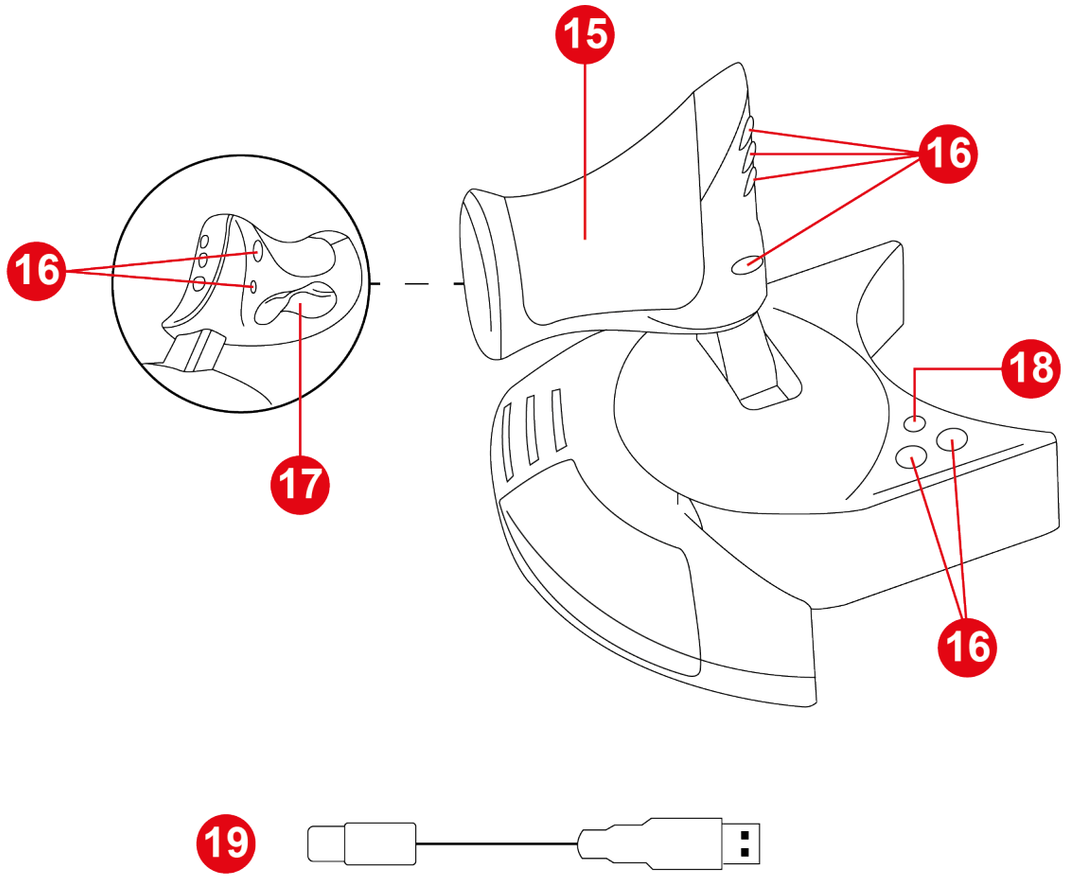

15. Gaz kolu

16. Eylem düğmeleri

17. Mafsallı düğmeyle dümen

18. MODE (mod) düğmesi

19. USB-C – USB-A kablosu

3. Kullanıma dair bilgi

Belgeler

Bu ürünü kullanmadan önce bu belgeyi dikkatlice yeniden okuyun ve ileride başvurmak üzere saklayın.

Sıkışma tehlikesi

.Flight Hotas NEO joystick'i kullanırken parmaklarınızı asla taban ile uçuş kolu ekseninin arasındaki boşluğa koymayın.

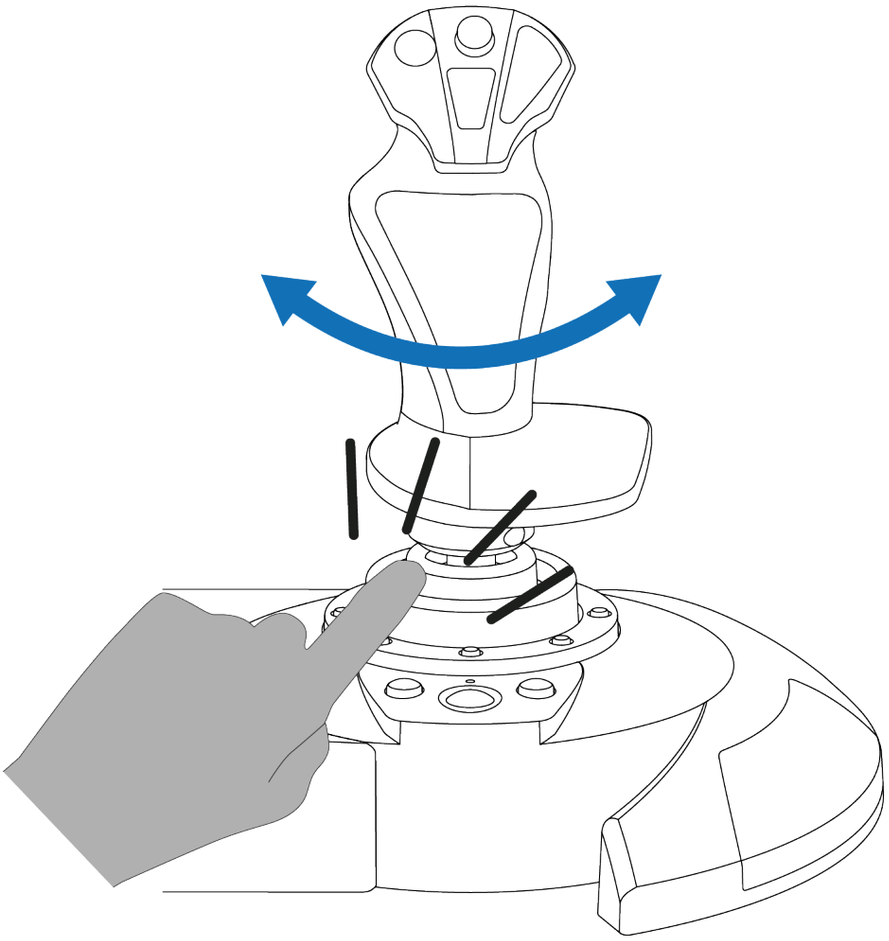

4. Kurulum

PlayStation®4 konsollarında

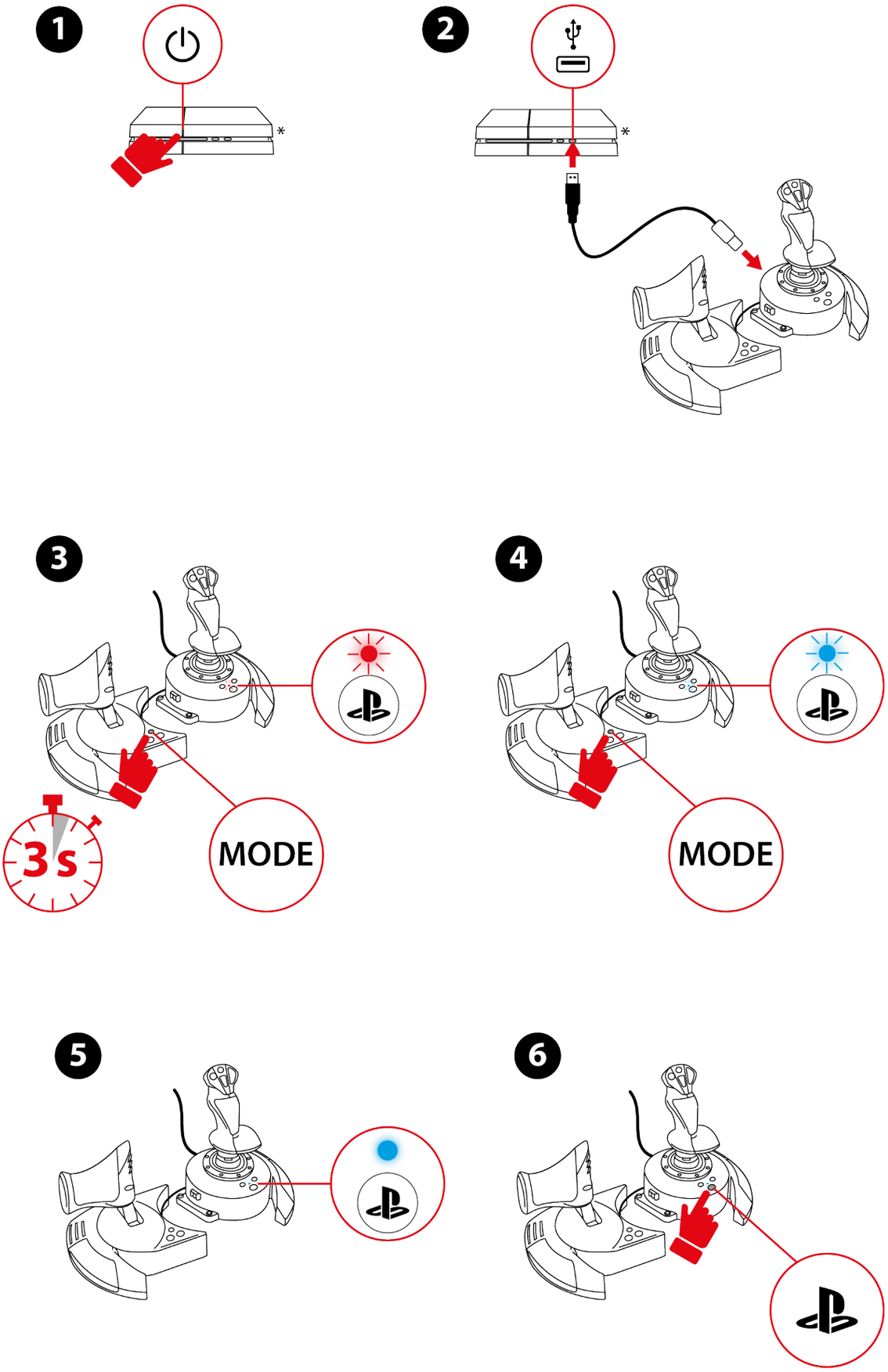

**Ürünle verilmez*

1. Konsolunuzu açın.
2. USB-C – USB-A kablosunu joystick'in USB-C portuna ve konsoldaki USB-A portuna bağlayın.
3. MODE düğmesine basın ve ⊕ düğmesinin üzerindeki LED yanıp sönmeye başlayana kadar 3 saniye basılı tutun.
4. MODE düğmesine basarak PlayStation®4 modunu (mavi LED) seçin.
5. Uyumluluk modu seçildiğinde beş saniye bekleyin. ⊕ düğmesinin üzerindeki LED yanıp sönmeyi kestiğinde mod onaylanır.
6. Joystick'i profilinize bağlamak için ⊕ düğmesine basın.
7. Flight Stick modunu destekleyen uyumlu bir oyunu başlatın.

Artık oynamaya hazırsınız!

PlayStation®5 konsollarında

1

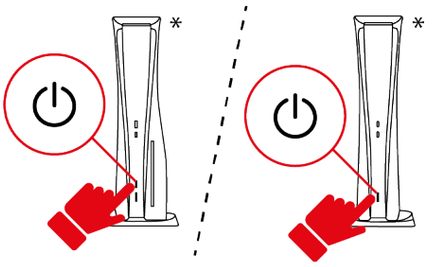

2

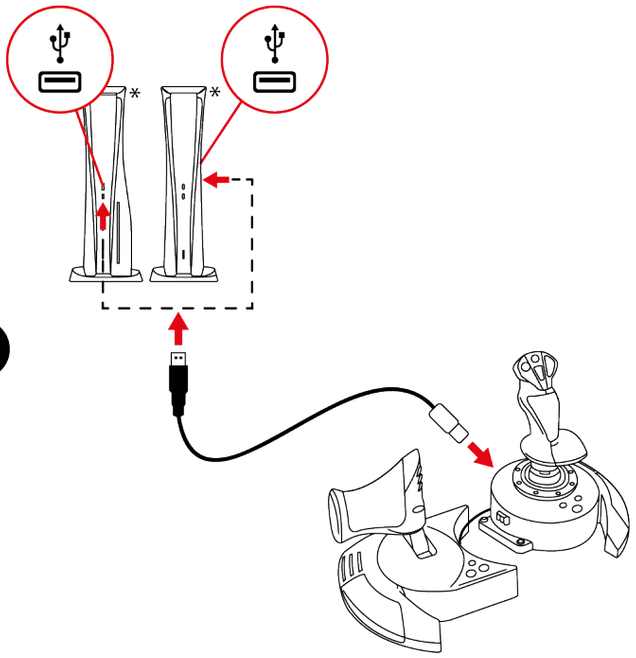

3

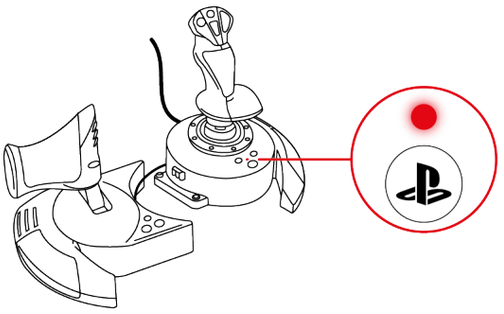

*Ürünle verilmez

1. Konsolunuzu açın.
2. USB-C – USB-A kablosunu joystick'in USB-C portuna ve konsoldaki USB-A portuna bağlayın.
3. ⏻ düğmesinin üzerindeki LED kırmızı olmalıdır.
4. LED kırmızı değilse **burada** verilen prosedürü izleyerek uyumluluk modunu değiştirin.
5. Joystick'i profilinize bağlamak için ⏻ düğmesine basın.

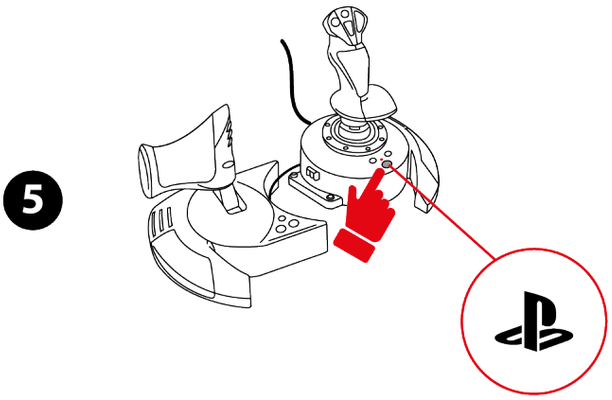

6. Flight Stick modunu destekleyen uyumlu bir oyunu başlatın.

Artık oynamaya hazırsınız!

Uyumlu oyunlar

- PlayStation®4 konsollarında ve PlayStation®5 konsollarında T.Flight Hotas NEO joystick sadece Flight Stick modunu destekleyen oyunlarla uyumludur.
- PlayStation®4 konsolları ve PlayStation®5 konsolları için uyumlu oyunların listesi şurada mevcuttur:
  https://support.thrustmaster.com/product/t-flight-hotas-NEO-p/
  Games settings (Oyun ayarları) kısmında PlayStation® Games list'i seçin. Bu liste düzenli olarak güncellenir.

PC'de*

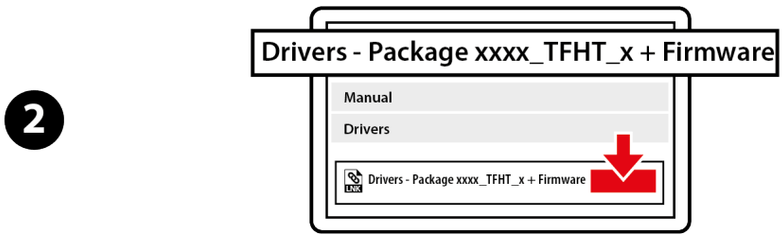

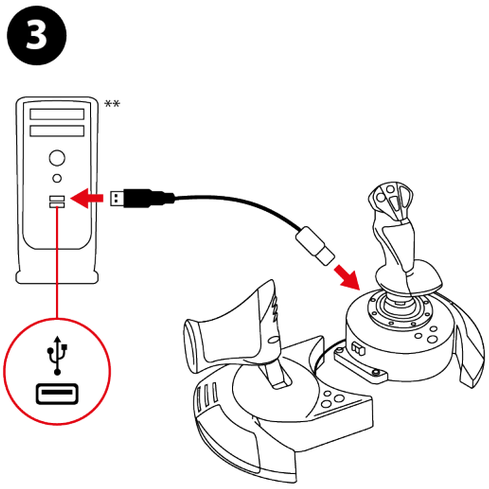

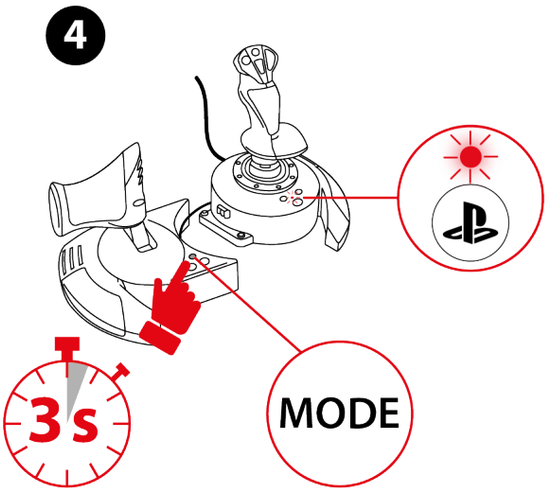

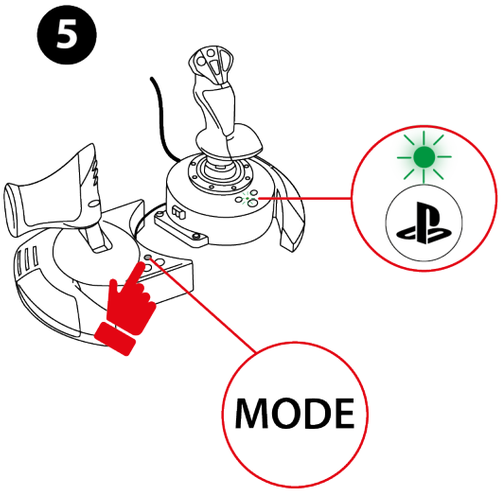

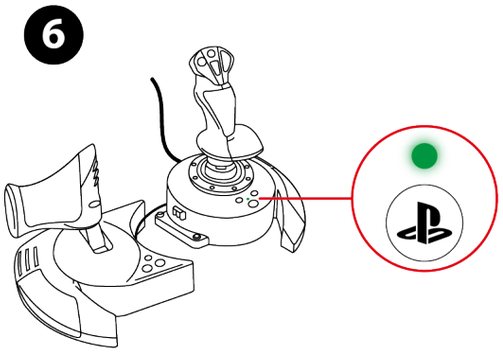

**PC uyumluluğu (Windows® 10/11), Sony Interactive Entertainment tarafından test ve tasdik edilmemiştir.*

***Ürünle verilmez*

1. Lütfen şu adresi ziyaret edin: **https://support.thrustmaster.com/product/t-flight-hotas-NEO-p/**
2. PC sürücüsünü ve Windows denetim masası için özel arayüzünü indirip yükleyin.
3. PC sürücüsü yüklendiğinde USB-C – USB-A kablosunu joystick'in USB-C portuna ve PC'deki USB-A portuna bağlayın.
4. MODE düğmesine basın ve düğmesinin üzerindeki LED yanıp sönmeye başlayana kadar 3 saniye basılı tutun.
5. MODE düğmesine basarak PC modunu (yeşil LED) seçin.
6. Uyumluluk modu seçildiğinde beş saniye bekleyin. düğmesinin üzerindeki LED yanıp sönmeyi kestiğinde mod onaylanır.

Artık oynamaya hazırsınız!

Kumanda paneli

Kumanda paneline erişmek için **Başlat**'ı seçin, arama çubuğuna **Denetim Masası** yazın ve ardından **Denetim Masası**'na tıklayın (Windows® 10/11'de).

Oyun Kumandaları iletişim kutusu açılır. Aksesuar ekranda **T.Flight Hotas NEO** adıyla ve durumu **OK** olarak gösterilir.

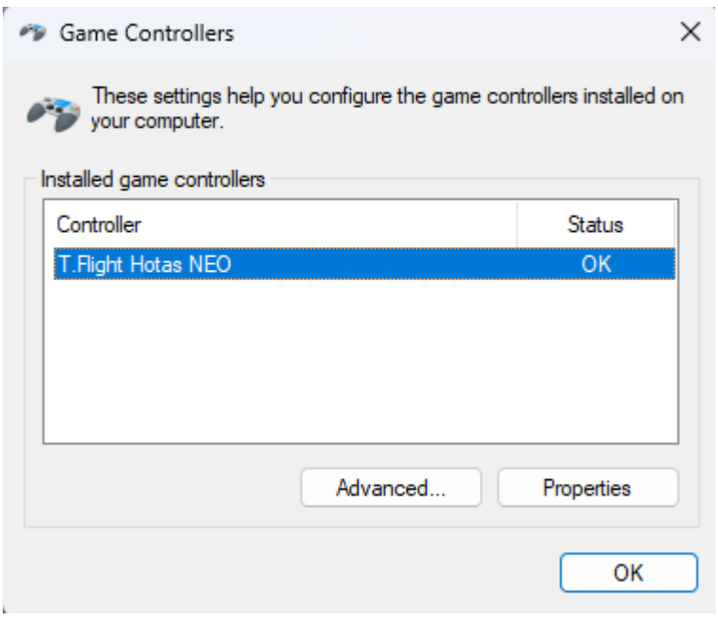

Tüm özellikleri test etmek ve görmek için **Oyun Kumandaları** iletişim kutusunda **Özellikler**'e tıklayın.

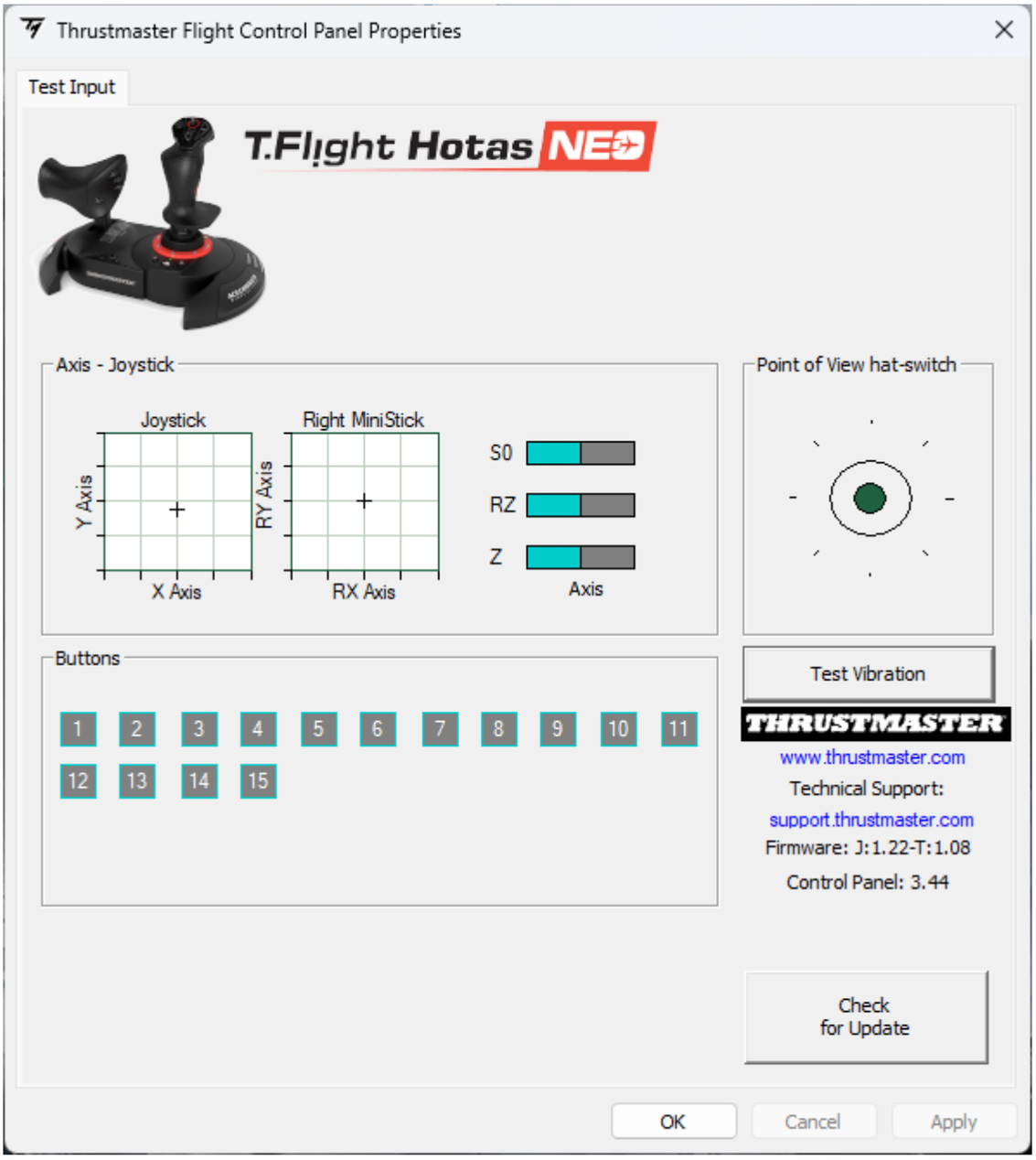

5. PlayStation®5 konsolları için eşleştirme

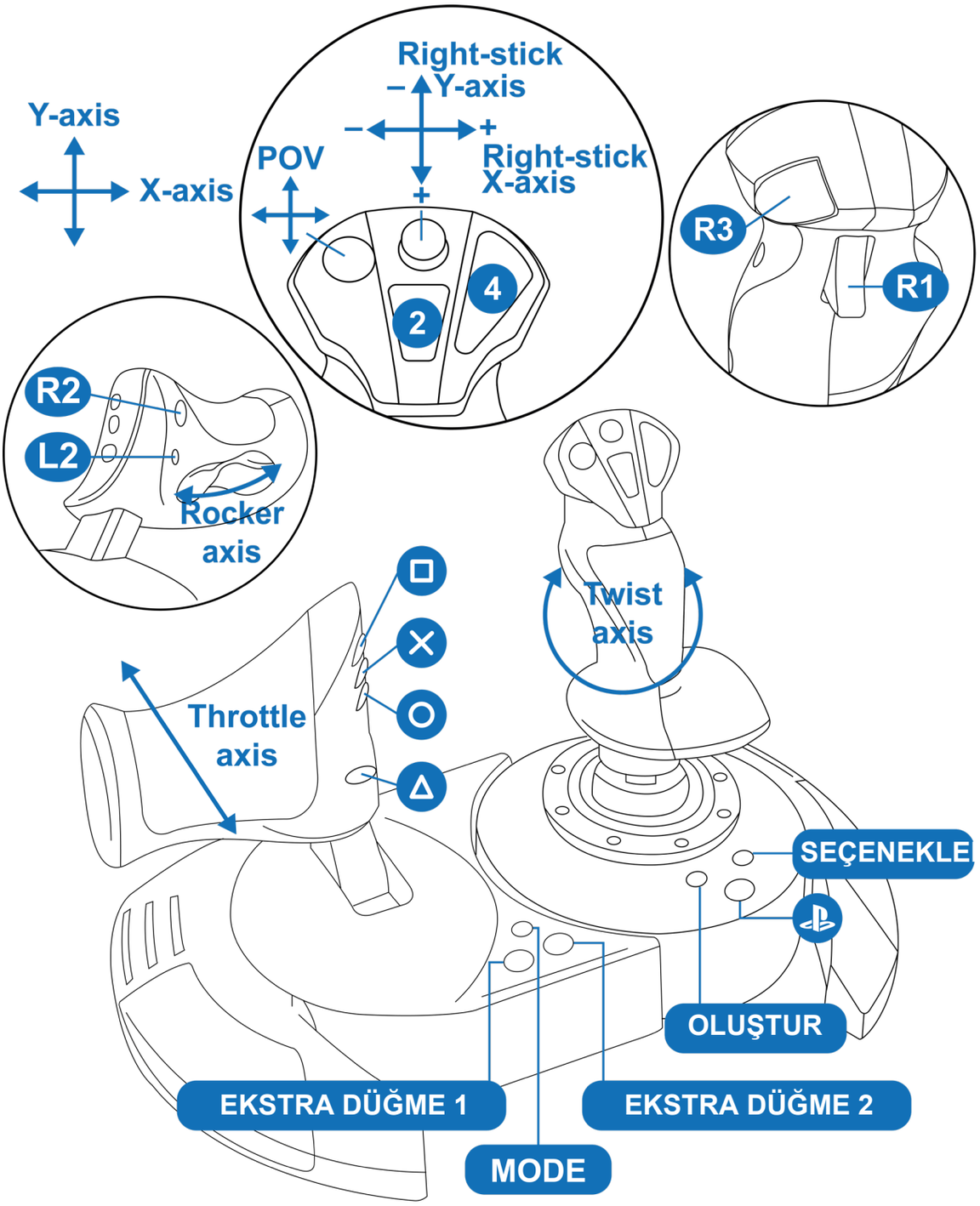

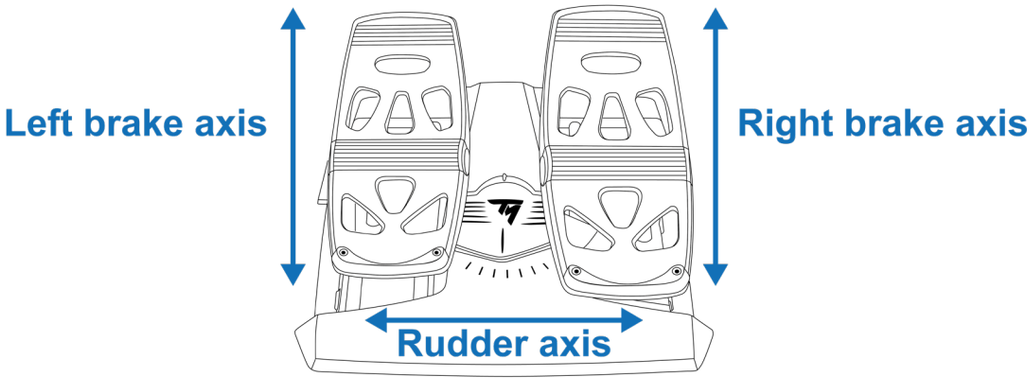

6. PlayStation®4 konsolları için eşleştirme

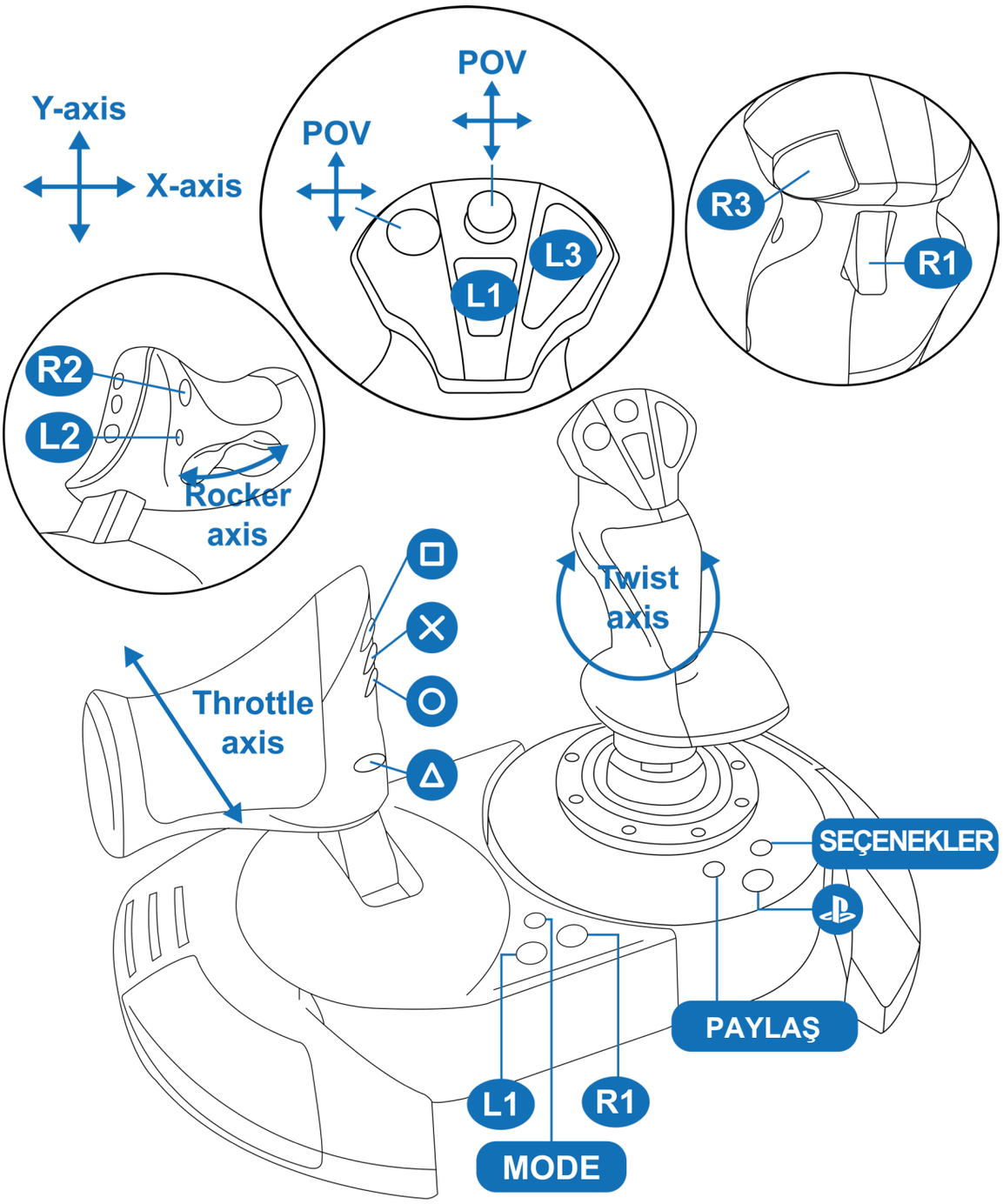

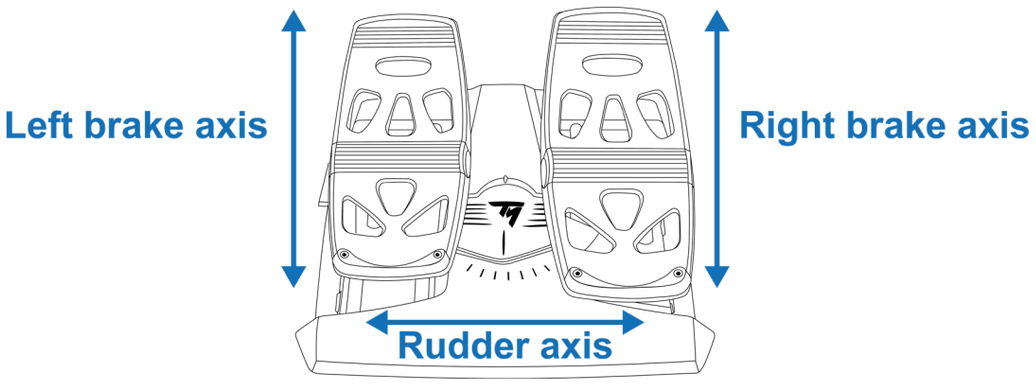

7. PC için eşleştirme

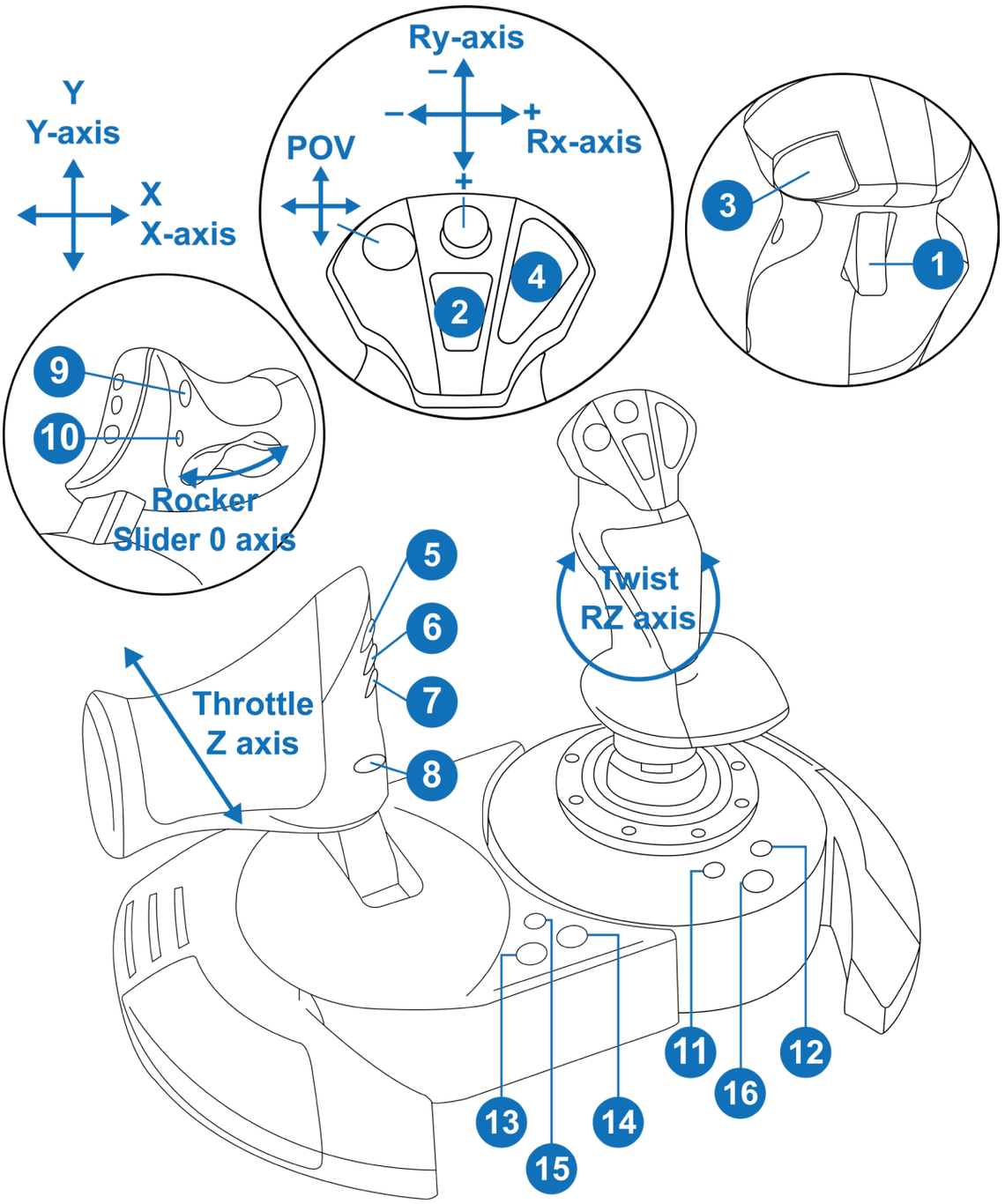

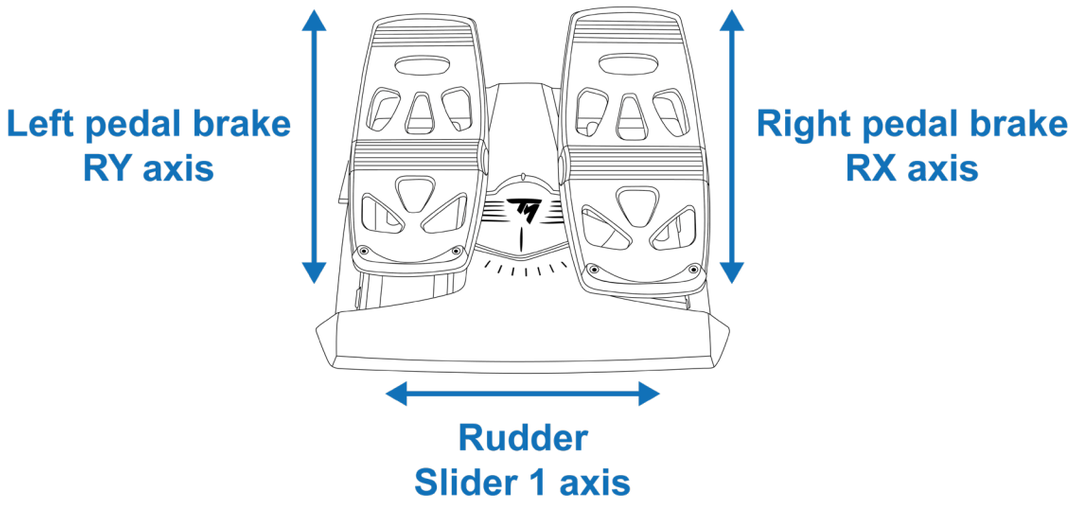

8. Uyumluluk modu

Joystick'in üç uyumluluk modu vardır:

– PlayStation®5 konsollarında PlayStation®5 modunu (kırmızı LED) seçin.

– PlayStation®4 konsollarında PlayStation®4 modunu (mavi LED) seçin.

– PC'de PC modunu (yeşil LED) seçin.

LED rengi	Mod
	PlayStation®5 (varsayılan mod)
	PlayStation®4
	PC

Uyumluluk modunu değiştirmek için:

1. MODE düğmesine basın ve ⏻ düğmesinin üzerindeki LED yanıp sönmeye başlayana kadar 3 saniye basılı tutun.

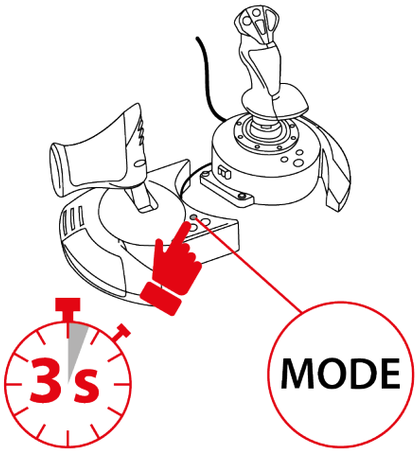

2. MODE düğmesine basarak istediğiniz uyumluluk modunu seçin.

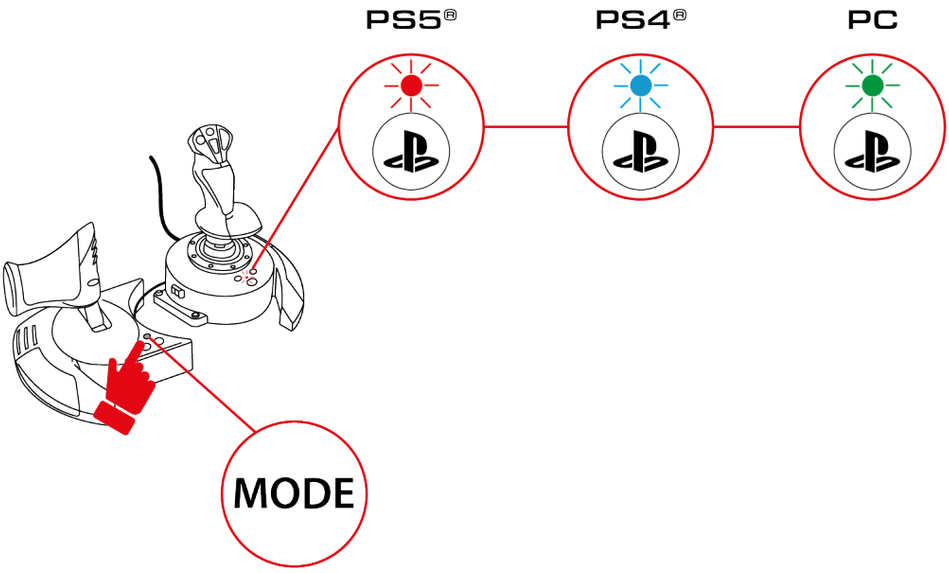

3. Uyumluluk modu seçildiğinde beş saniye bekleyin. ⏻ düğmesinin üzerindeki LED yanıp sönmeyi kestiğinde mod onaylanır.

4. PlayStation®4 konsollarında ve PlayStation®5 konsollarında joystick'i profilinize bağlamak için düğmesine basın.

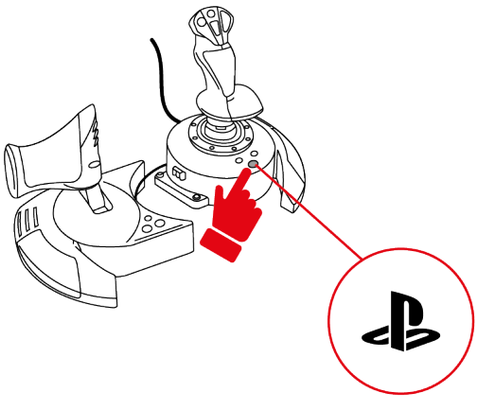

9. Özellikler

Gaz kolu

T.Flight Hotas NEO joystick, motorunun itme kuvvetini kolayca ayarlamanızı sağlayan bir gaz kolu içerir.

Gaz kolu ayrılabilir ve iki farklı şekilde konumlandırılabilir:

- Gerçek pilotaj koşullarını yeniden yaratmak için sökülebilir ve uçuş kolundan ayrılabilir; veya
- Daha iyi stabilite ve daha az yer kaplaması için uçuş koluna takılabilir.

Normalde gaz kolu uçuş kolundan sökülü durumdadır.

Sökülmüş	Takılı
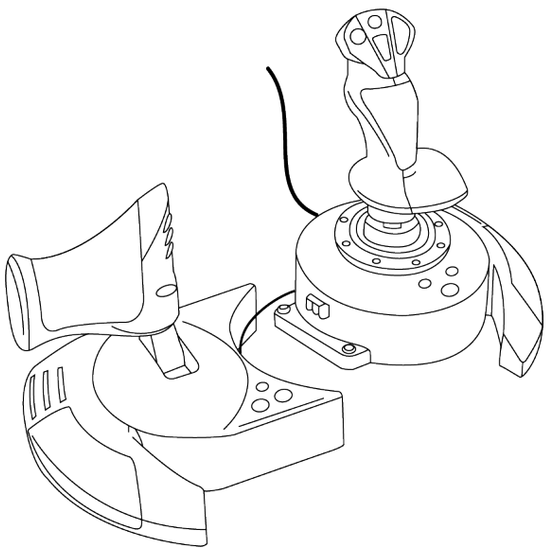	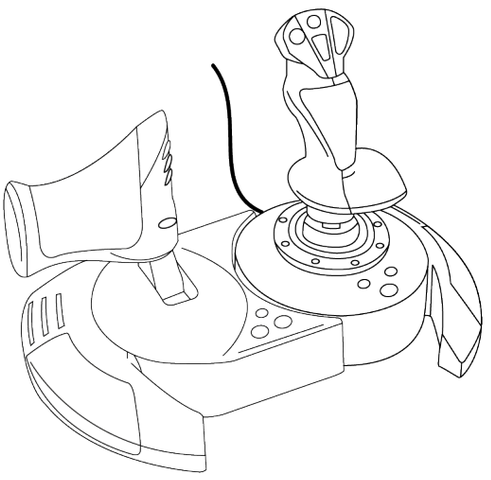

Gaz kolunu uçuş koluna takmak için:

1. Uçuş kolu tabanının solundaki bağlantı tırnağını gaz kolunun sağ tarafındaki deliğe sokun.

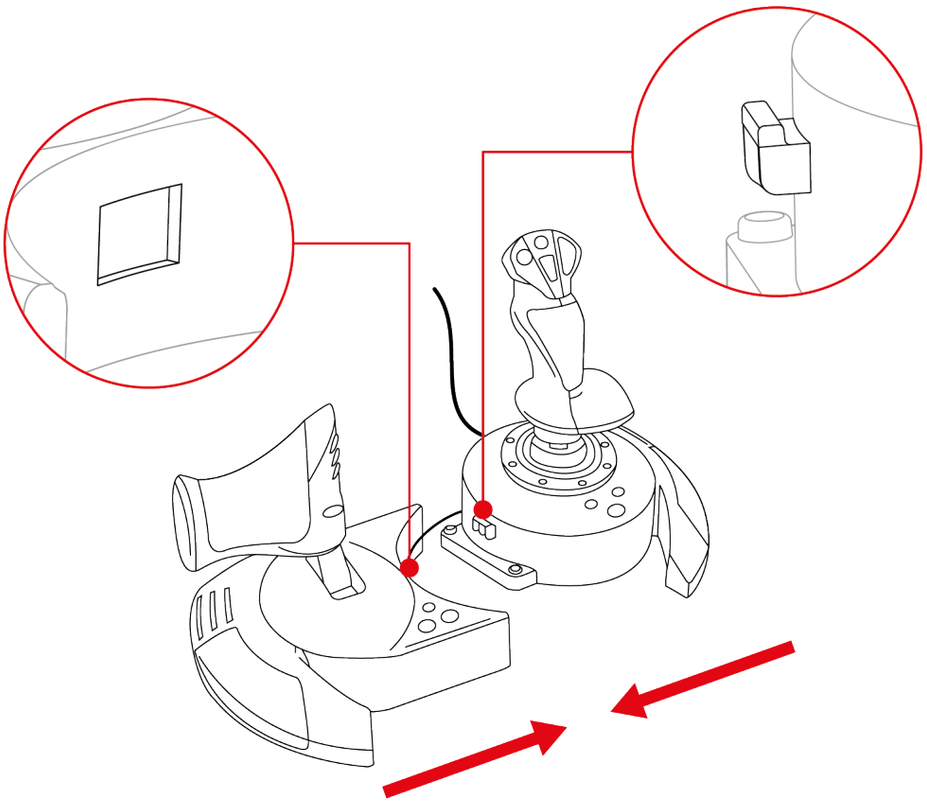

2. Joystick'i ters çevirerek uçuş kolu tabanının alt kısmına takılı alyan anahtarını alın.

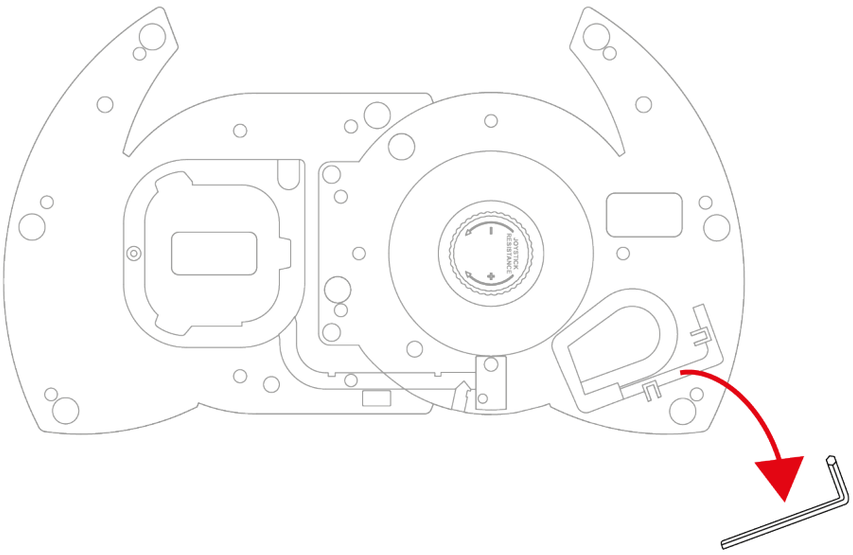

3. Alyan anahtarını kullanarak uçuş kolu tabanının sol ucunda, tabanın altındaki iki alyan vidayı sıkın.

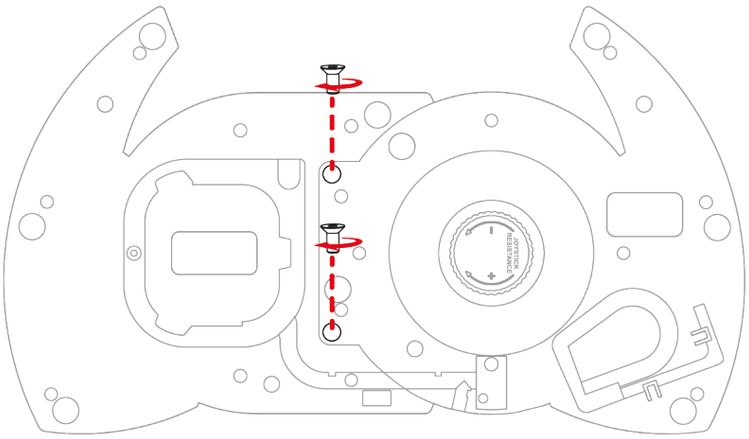

4. Uçuş kolunu gaz koluna bağlayan kabloyu, kablo kılavuzunun etrafına sarın.

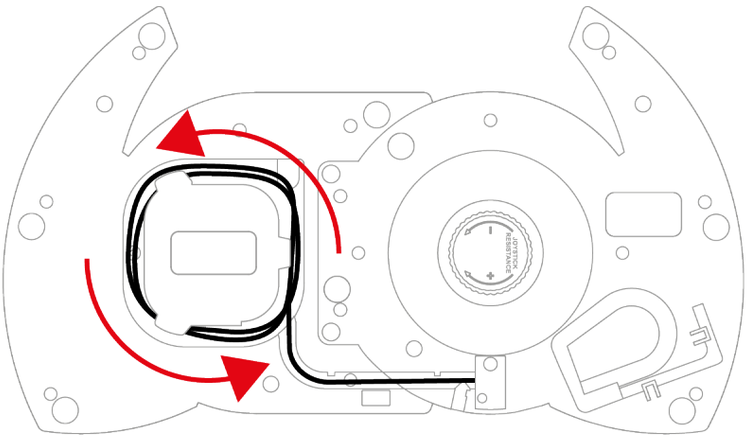

5. Alyan anahtarını kaybetmemek için yerine geri koyun.

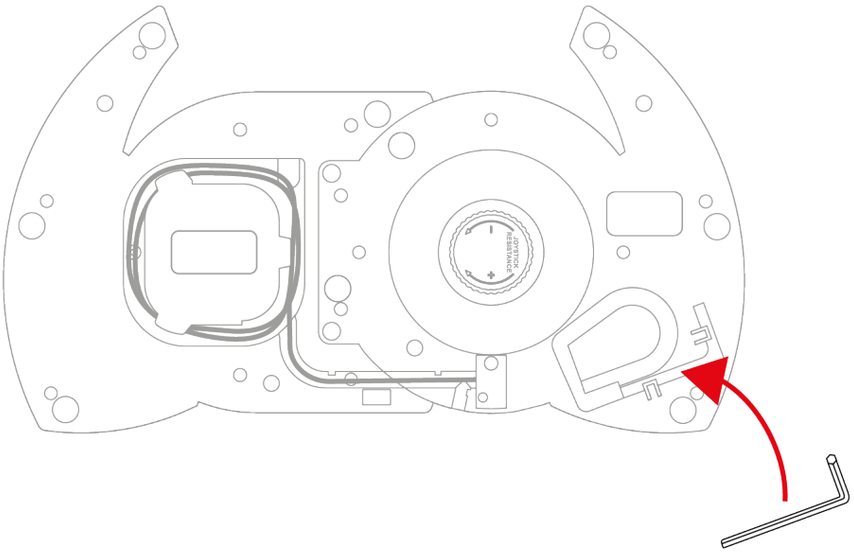

Dümen fonksiyonu

T.Flight Hotas NEO joystick'te uçuş kolu sola veya sağa çevrilerek ya da gaz kolundaki mafsallı düğme kullanılarak erişilebilen bir dümen fonksiyonu bulunur.

Bir uçakta uçağı dikey ekseni etrafında döndürmek için (uçağı sağa veya sağa döndürmek) pilot dümeni kullanır.

Bu fonksiyon, Z ekseninin (sapma) dönüşü kilitlenerek uçuş kolunda devre dışı bırakılabilir.

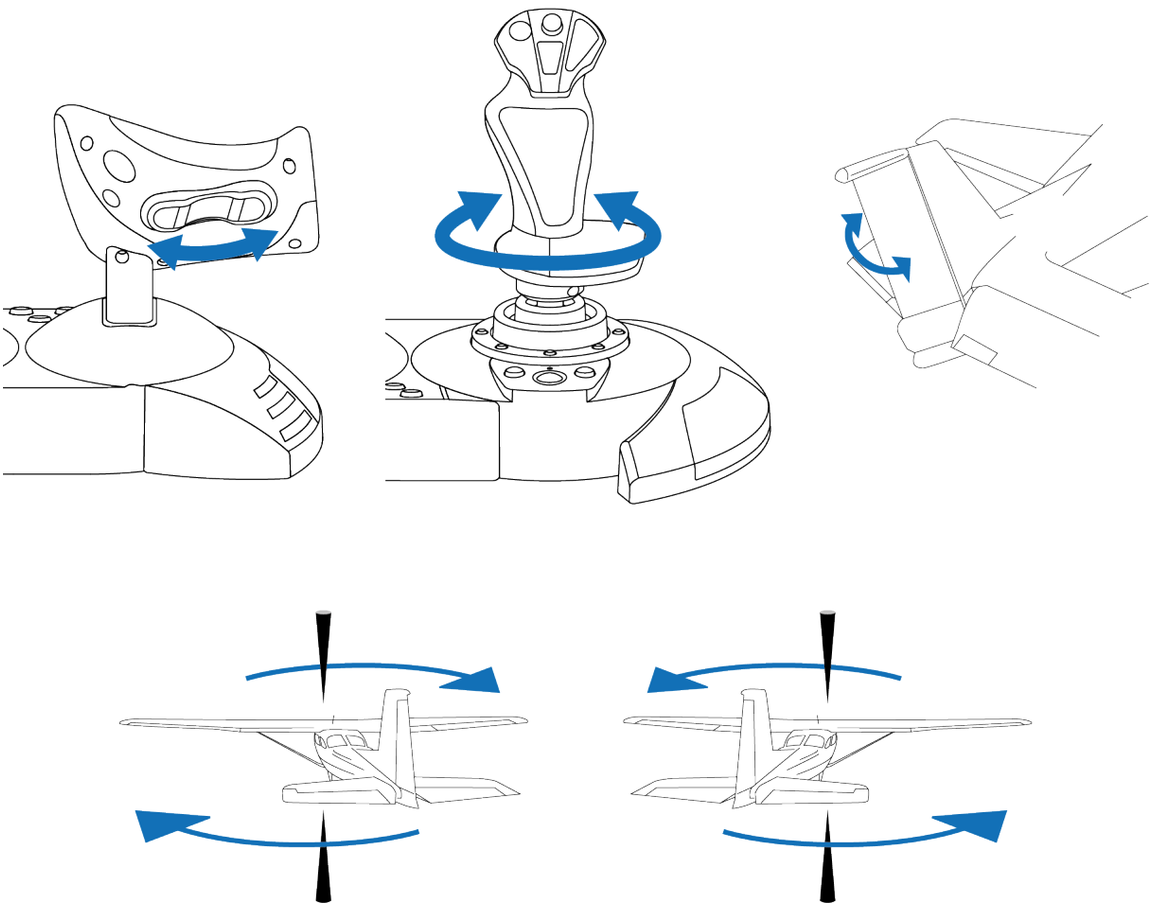

Uçuş kolunun dümen fonksiyonunu kilitlemek için:

– Düz tornavida (ürünle verilmez) kullanarak bilek dayama yerinin altında bulunan kilitleme vidasını sıkın.

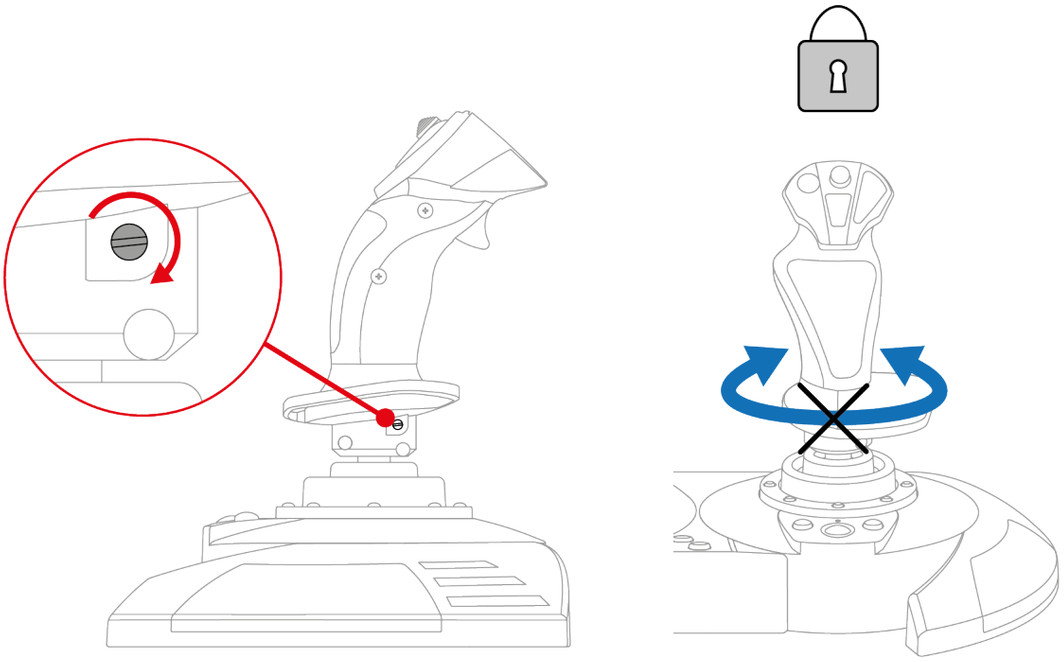

Uçuş kolunun dümen fonksiyonunun kilidini açmak için:

– Düz tornavida (ürünle verilmez) kullanarak bilek dayama yerinin altında bulunan kilitleme vidasını gevşetin.

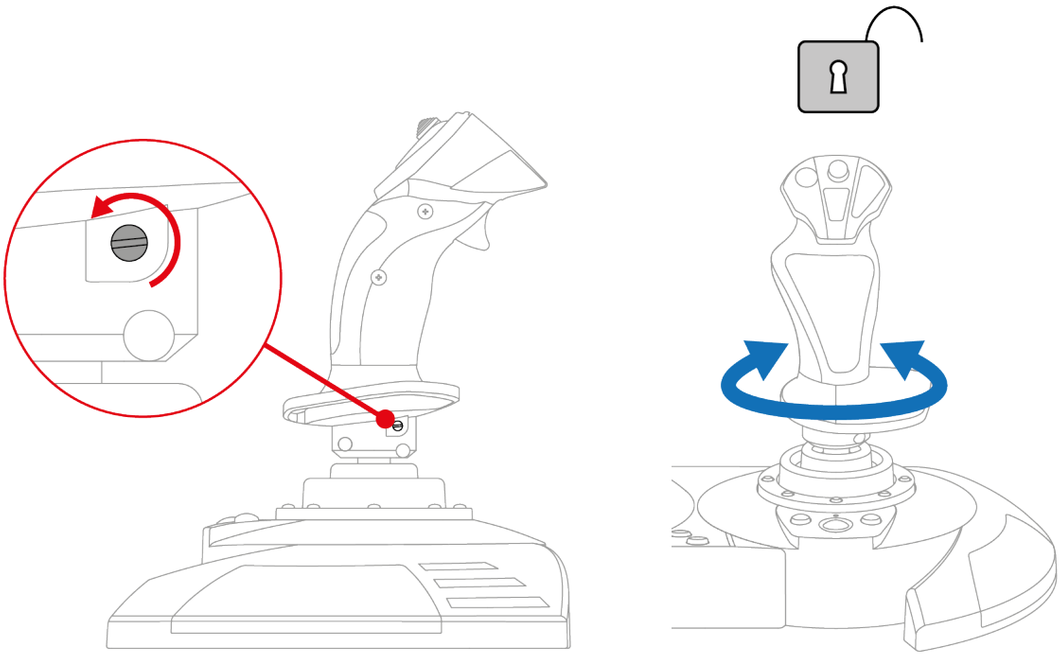

Çok yönlü görüş açısı başlık düğmesi

T.Flight Hotas NEO joystick, uçağınızın etrafında meydana gelen olayları izlemenizi sağlayan (buna izin veren oyunlarda) bir çok yönlü görüş açısı başlık düğmesi içerir.

Oyunun ayarlar menüsünden farklı görünümleri (arkadan görünüm, soldan görünüm, sağdan görünüm, dıştan görünümler) çok yönlü görüş açısı başlık düğmesinin yönlerine programlayabilirsiniz.

Çok yönlü görüş açısı başlık düğmesini başka amaçlar (ateşleme, vb.) için de ayırabilirsiniz.

Uçuş kolunun direnci

Uçuş kolunun direnci, her oyuncuya mükemmel uyacak şekilde ayarlanabilir.

Uçuş kolunun direncini ayarlamak için uçuş kolu tabanının alt kısmındaki ayarlama düğmesini kullanın:

- Uçuş kolunu oynattığınızda son derece hassas olması için düğmeyi sola çevirin.
- Uçuş kolunu oynattığınızda daha fazla direnç sağlaması için düğmeyi sağa çevirin.

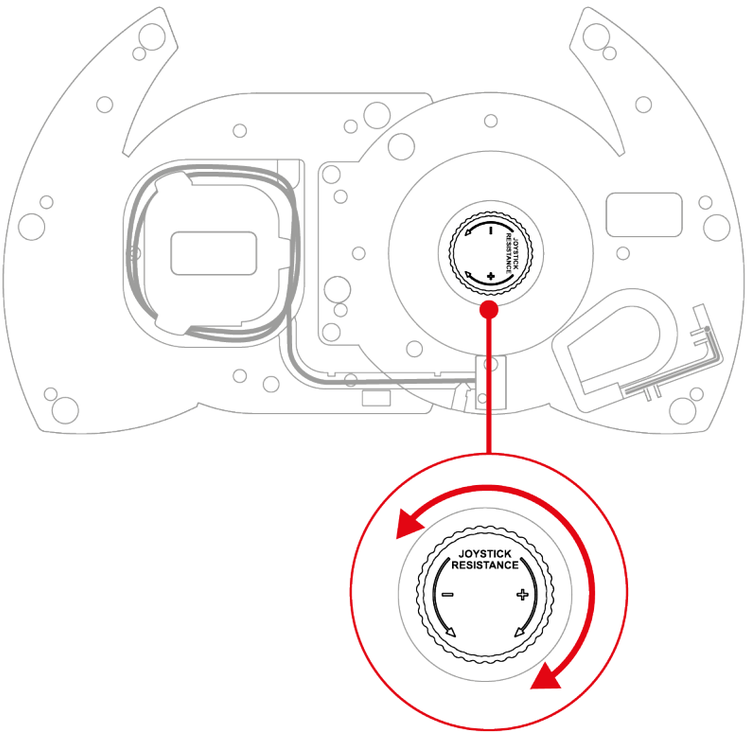

10. Uyumluluk

T.Flight Hotas NEO joystick, TFRP T.Flight Rudder Pedals* dümen pedalları sistemiyle uyumludur.

TFRP T.Flight Rudder Pedals* dümen pedalları sistemi doğrudan T.Flight Hotas NEO joystick üzerindeki RJ12 portuna bağlanır ve dümen pedallarını destekleyen tüm oyunlarla uyumludur.

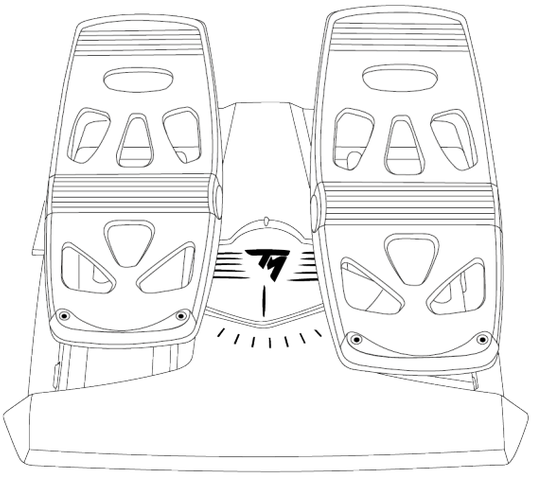

**Ayrı olarak satılır*

11. SSS ve teknik destek

T.Flight Hotas NEO joystick ile ilgili sorularınız mı var veya teknik sorunlarla mı karşılaştınız? Öyleyse Thrustmaster teknik destek web sitesini ziyaret edin: **https://support.thrustmaster.com/product/t-flight-hotas-NEO-p/**.

1. Joystick'im düzgün çalışmıyor ya da uygun kalibre edilmemiş gözüküyor

- Konsolunuzu veya PC'nizi kapatın, joystick'inizi ayırın ve tekrar bağlayın, PlayStation®4 konsolunuzu, PlayStation®5 konsolunuzu veya PC'nizi yeniden başlatın ve oyununuzu tekrar başlatın.
- Joystick'inizi bağlarken her türlü kalibrasyon sorununu engellemek için mutlaka uçuş kolunu, dümeni ve gaz kolunu ortalanmış tutun ve bunları hareket ettirmekten kaçının.
- Joystick'inizi çalışır duruma getirmek için PlayStation®4 ve PlayStation®5 konsollarında joystick'in düğmesine basın, ardından PlayStation™Network hesabınıza giriş yapın.
- Platformunuza (PlayStation®4 konsolları, PlayStation®5 konsolları veya PC) uygun uyumluluk modunu seçtiğinizden emin olun.

2. Joystick'imi ayarlayamıyorum

- Oyununuzun menüsüne erişin ve **Seçenekler > Kumanda > Gamepad** veya **Joystick** öğesini seçin. Ardından en uygun konfigürasyonu seçin veya joystick'in seçeneklerinin tümünü yeniden ayarlayın.
- Daha fazla bilgi için lütfen oyununuzun kullanma kılavuzuna veya online yardıma başvurun.

3. Joystick'im çok hassas veya yeterince hassas değil

- T.Flight Hotas NEO joystick farklı eksenlerde birkaç hareketten sonra kendini otomatik olarak kalibre eder.
- Oyununuzun menüsüne erişin ve **Seçenekler > Kumanda > Gamepad** veya **Joystick** öğesini seçin. Ardından joystick'inizin hassasiyetini ve ölü bölgelerini, bu seçenekler varsa, ayarlayın.
- Uçuş kolu tabanının alt kısmındaki ayarlama düğmesini kullanarak uçuş kolunun direncini ayarlayın.

4. Joystick'im çalışmıyor

T.Flight Hotas NEO joystick'in video oyunlarında düzgün çalışması için donanım yazılımını güncellemeniz gerekir. Güncellemeyi gerçekleştirmek için şu adresi ziyaret edin: **https://support.thrustmaster.com/product/t-flight-hotas-NEO-p/**

Drivers (Sürücüler) öğesini seçin, ardından indirme ve yükleme prosedürü dahil talimatları izleyin.

5. Dümen fonksiyonu çok hassas

Bilek dayama yerinin alt kısmında bulunan kilitleme vidasını kullanarak uçuş kolunun dönüşünü kilitleyin ve dümen fonksiyonu için mafsallı düğmeyi kullanın.

THRUSTMASTER®

T.Flight Hotas NEO

Do konsol PlayStation®5, konsol PlayStation®4 i komputerów PC*

Instrukcja obsługi

Przed zainstalowaniem urządzenia, **przed** każdym jego użyciem i **przed** wykonaniem jakichkolwiek czynności konserwacyjnych **uważnie przeczytaj** wskazówki zawarte w tej instrukcji. Koniecznie przestrzegaj wskazówek dotyczących bezpieczeństwa. Ich nieprzestrzeganie może prowadzić do wypadków i/lub uszkodzeń. Zachowaj tę instrukcję do ewentualnego użycia w przyszłości.

** Zgodność z komputerami PC (Windows® 10/11) nie została przetestowana ani nie jest wspierana przez firmę Sony Interactive Entertainment.*

SPIS TREŚCI

1. ZAWARTOŚĆ OPAKOWANIA 6

2. ELEMENTY TECHNICZNE 7

3. INFORMACJE DOTYCZĄCE KORZYSTANIA.....10

4. INSTALACJA 12

Na konsoli PlayStation®4 12

Na konsoli PlayStation®5 14

Na komputerze PC.....17*

5. MAPOWANIE NA KONSOLI PLAYSTATION®5.....21

6. MAPOWANIE NA KONSOLI PLAYSTATION®4.....22

7. MAPOWANIE NA KOMPUTERZE PC 23

8. TRYB ZGODNOŚCI.....24

9. ELEMENTY.....27

Przepustnica.....27

Funkcja steru kierunku 30

Wielokierunkowy przełącznik grzybkowy widoku 32

Opór uchwytu drążka sterowego.....33

10. ZGODNOŚĆ 34

11. CZĘSTO ZADAWANE PYTANIA I POMOC TECHNICZNA 35

T.Flight Hotas NEO

Zapanuj w przestworzach dzięki joystickowi T.Flight Hotas NEO. Zapewnia on niewiarygodnie realistyczne wrażenia podczas podniebnych przygód.

Ta instrukcja pomoże Ci w instalacji i optymalnej eksploatacji joysticka T.Flight Hotas NEO. Zanim wystartujesz, uważnie zapoznaj się ze wskazówkami i ostrzeżeniami, które pomogą Ci czerpać maksymalną przyjemność z użytkowania urządzenia.

Aktualizowanie oprogramowania sprzętowego

Aby joystick T.Flight Hotas NEO działał prawidłowo w grach wideo, należy zaktualizować jego oprogramowanie sprzętowe.

Aby wykonać aktualizację, wejdź na stronę:

https://support.thrustmaster.com/product/t-flight-hotas-NEO-p/

Wybierz **Drivers** (Sterowniki) i wykonaj instrukcje obejmujące procedurę pobierania oraz instalacji.

1. Zawartość opakowania

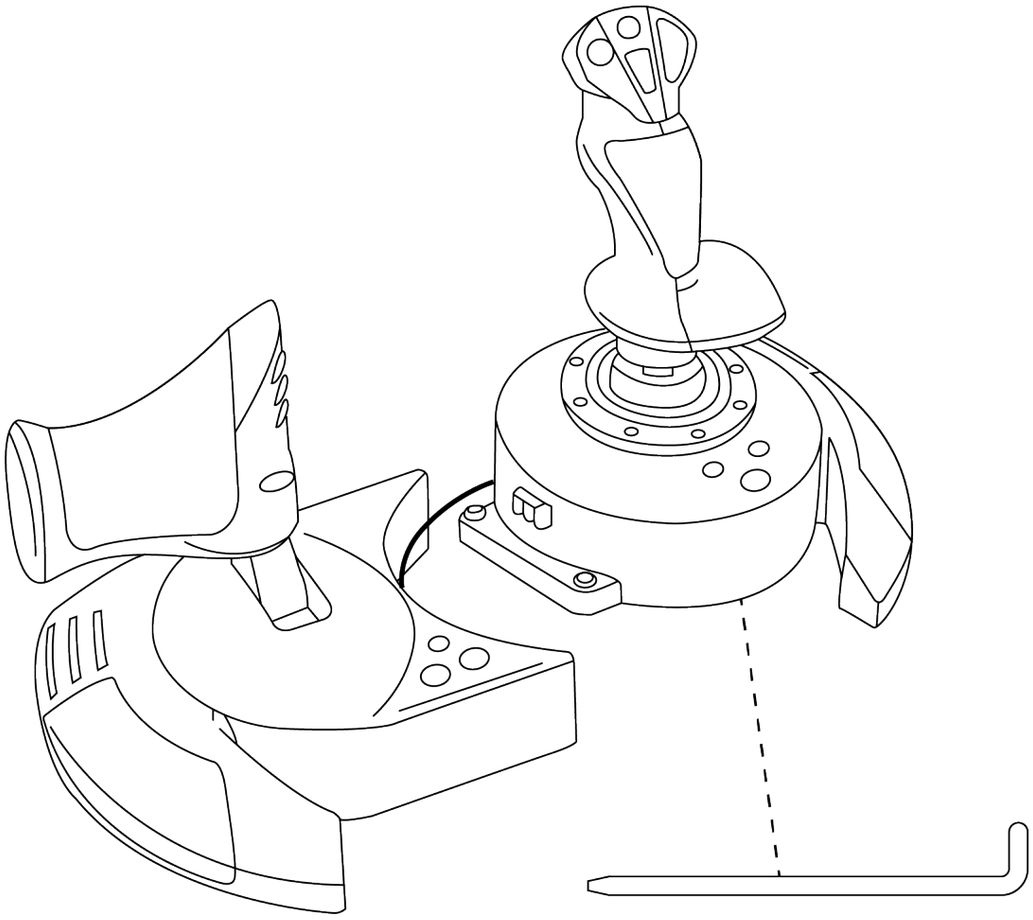

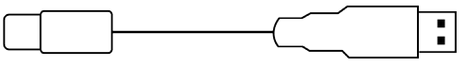

2. Elementy techniczne

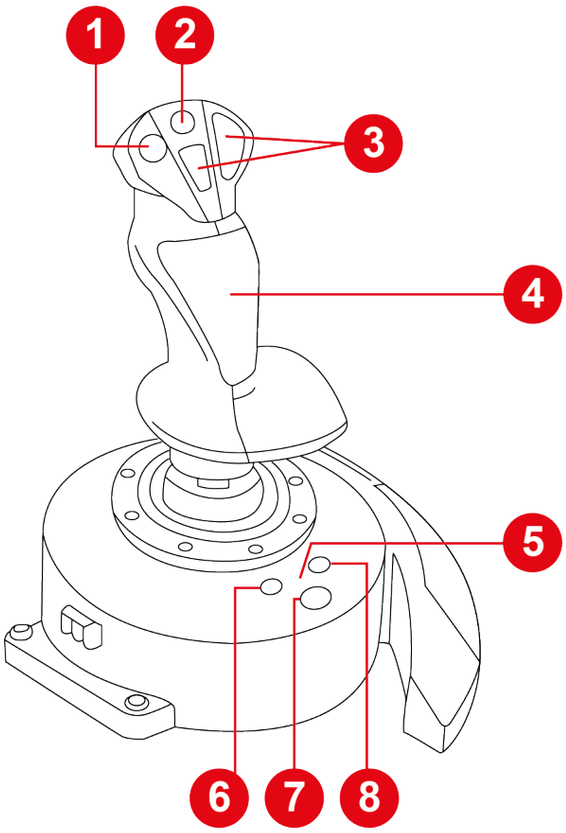

1. Wielokierunkowy przełącznik grzybkowy widoku
2. Minidrążek
3. Przyciski czynności
4. Funkcja steru kierunku obsługiwana przez obracanie uchwytu drążka sterowego (z blokadą)
5. Dioda trybu zgodności (niebieska, czerwona lub zielona)
6. Przycisk UDOSTĘPNIJ na konsoli PS4® / przycisk UTWÓRZ na konsoli PS5®
7. Przycisk PS
8. Przycisk OPCJE na konsoli PS4® i konsoli PS5®

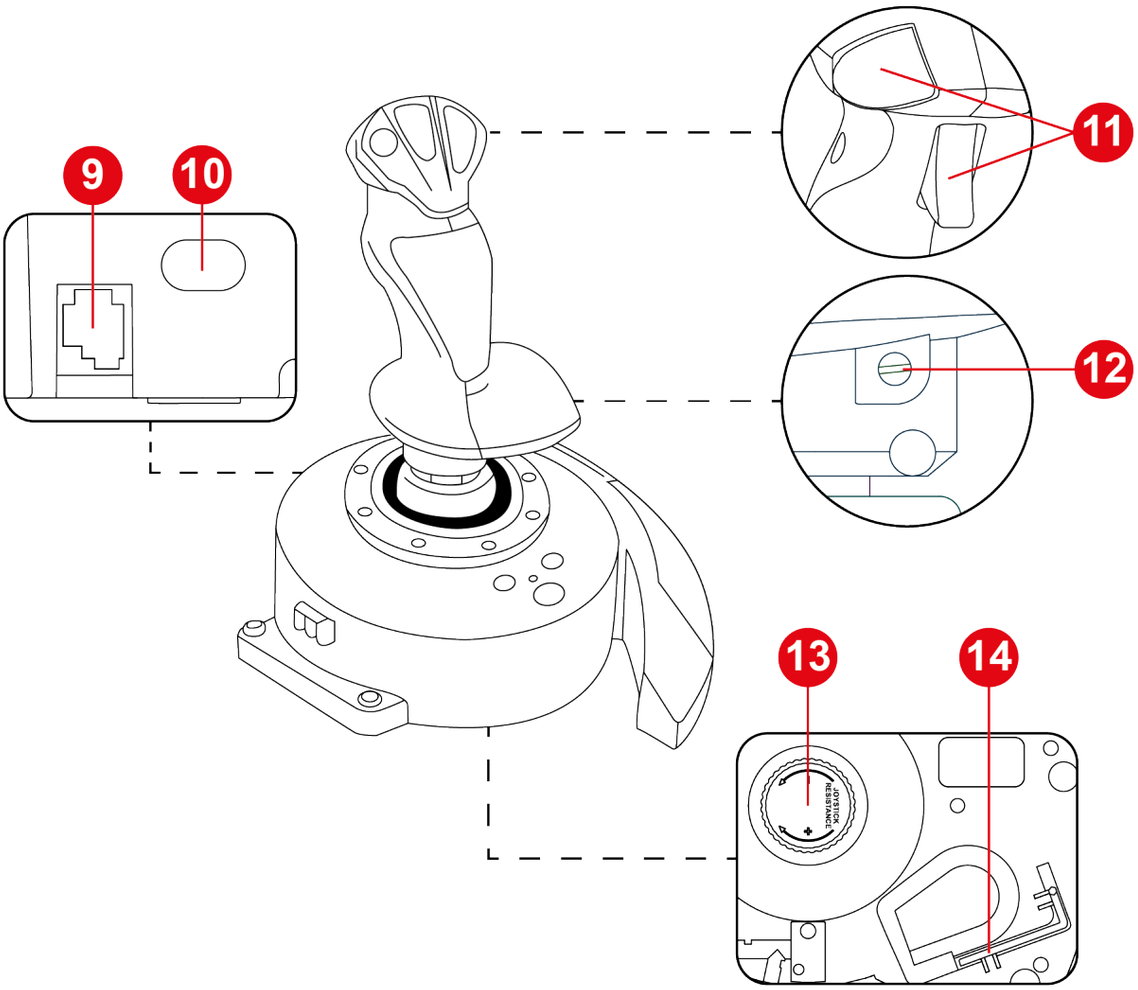

9. Port RJ12 na układ pedałów steru kierunku Thrustmaster TFRP T.Flight Rudder Pedals (do nabycia osobno)

10. Port USB-C

11. Przyciski czynności

12. Śruba blokująca ster kierunku na uchwycie drążka sterowego

13. Pokrętło regulacji oporu uchwytu drążka sterowego

14. Klucz imbusowy

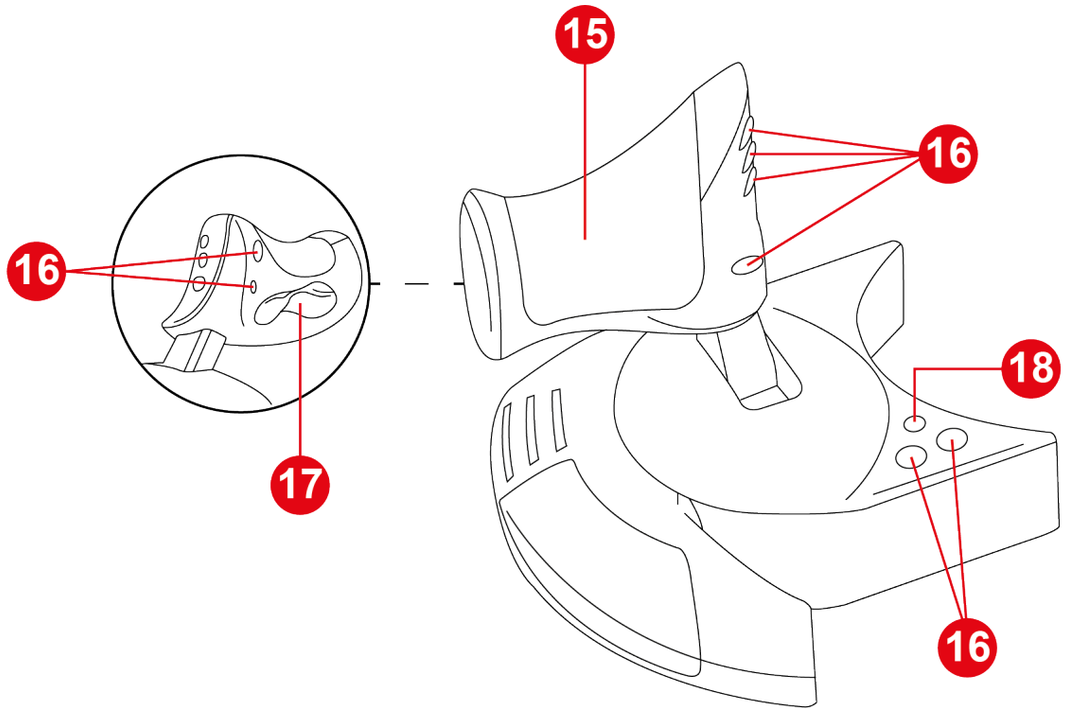

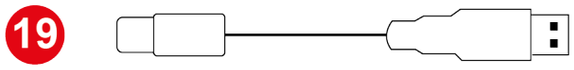

15. Przepustnica
16. Przyciski czynności
17. Obsługa steru kierunku przy użyciu przycisku wahadłowego
18. Przycisk MODE (tryb)
19. Kabel USB-C – USB-A

3. Informacje dotyczące korzystania

Dokumentacja

Zanim rozpoczniesz korzystanie z urządzenia, jeszcze raz uważnie zapoznaj się z tym dokumentem, a następnie zachowaj go do wglądu.

Ryzyko przytrzaśnięcia

Podczas korzystania z joysticka T.Flight Hotas NEO nigdy nie umieszczaj palców w strefie między podstawą i osią uchwytu drążka sterowego.

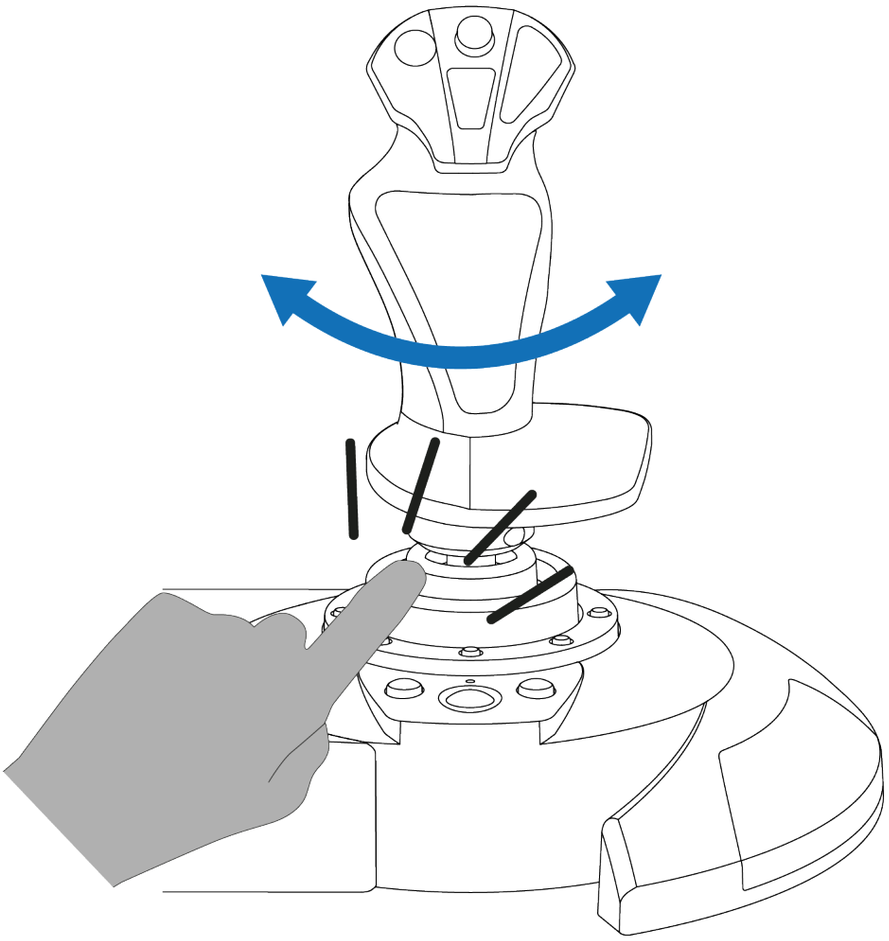

4. Instalacja

Na konsoli PlayStation®4

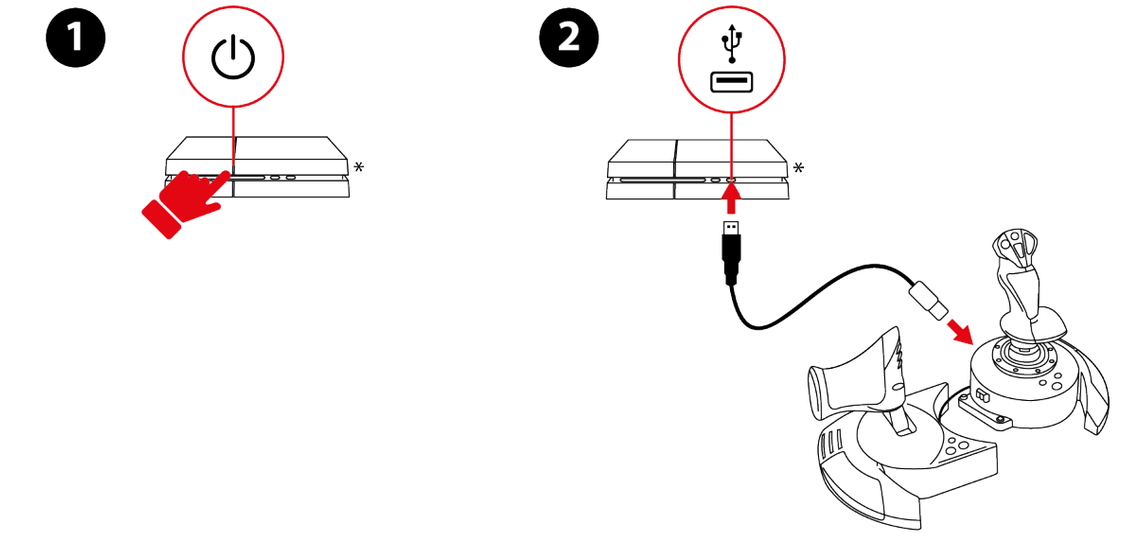

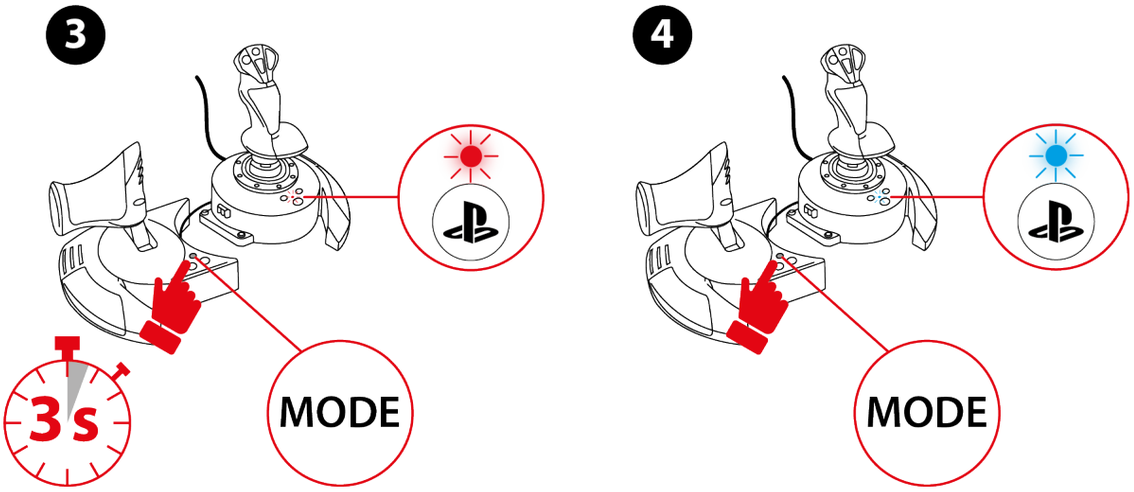

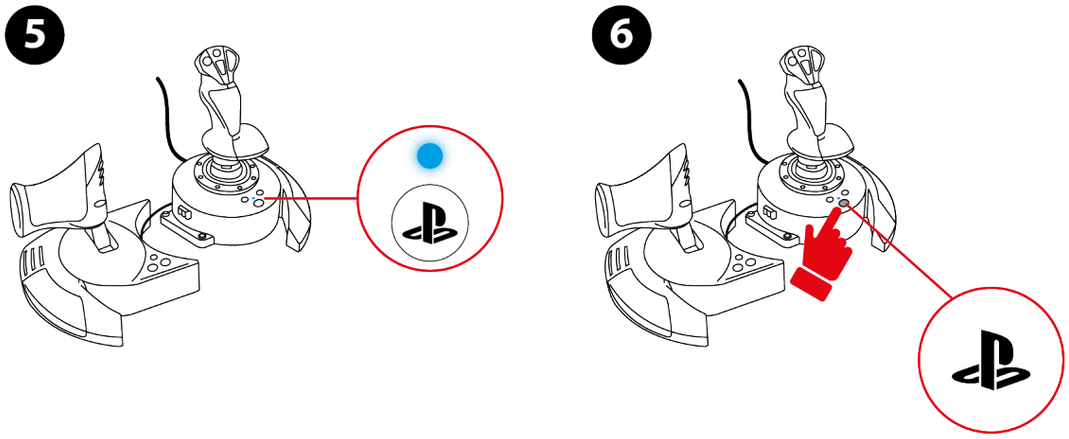

** Do nabycia osobno*

1. Włącz konsolę.
2. Podłącz kabel USB-C – USB-A do portu USB-C w joysticku i portu USB-A w konsoli.
3. Naciśnij i przytrzymaj przycisk MODE przez 3 sekundy, aż dioda nad przyciskiem zacznie migać.
4. Naciśnij przycisk MODE, aby wybrać tryb PlayStation®4 (niebieski kolor diody).
5. Po wybraniu trybu zgodności zaczekaj pięć sekund. Tryb zostanie potwierdzony, gdy dioda nad przyciskiem przestanie migać.
6. Naciśnij przycisk , aby połączyć joystick ze swoim profilem.
7. Uruchom zgodną grę obsługującą tryb Flight Stick.

Teraz możesz zacząć grać!

Na konsoli PlayStation®5

1

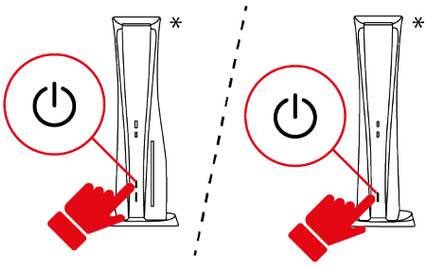

2

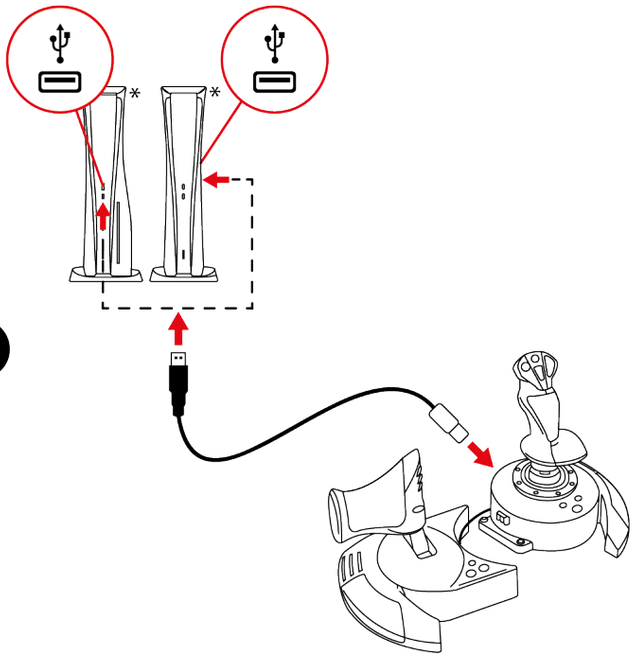

3

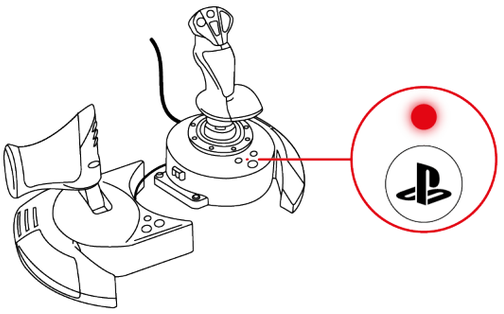

** Do nabycia osobno*

1. Włącz konsolę.
2. Podłącz kabel USB-C – USB-A do portu USB-C w joysticku i portu USB-A w konsoli.
3. Dioda nad przyciskiem powinna mieć kolor czerwony.
4. Jeśli dioda nie ma koloru czerwonego, zmień tryb zgodności, wykonując procedurę przedstawioną **tutaj**.
5. Naciśnij przycisk , aby połączyć joystick ze swoim profilem.

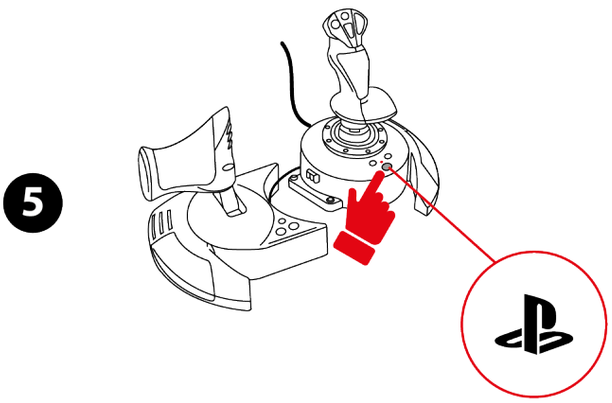

6. Uruchom zgodną grę obsługującą tryb Flight Stick.

Teraz możesz zacząć grać!

Zgodne gry

- Na konsoli PlayStation®4 i konsoli PlayStation®5 joystick T.Flight Hotas NEO jest zgodny tylko z grami obsługującymi tryb Flight Stick.
- Lista zgodnych gier na konsole PlayStation®4 i konsole PlayStation®5 jest dostępna tutaj: **https://support.thrustmaster.com/product/t-flight-hotas-NEO-p/**
  W sekcji Games settings (Ustawienia gier) wybierz PlayStation®5 Games list. Lista jest regularnie aktualizowana.

Na komputerze PC*

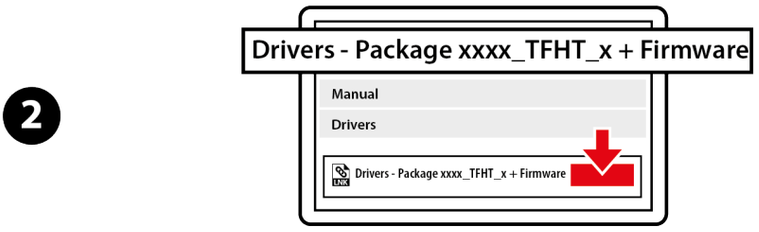

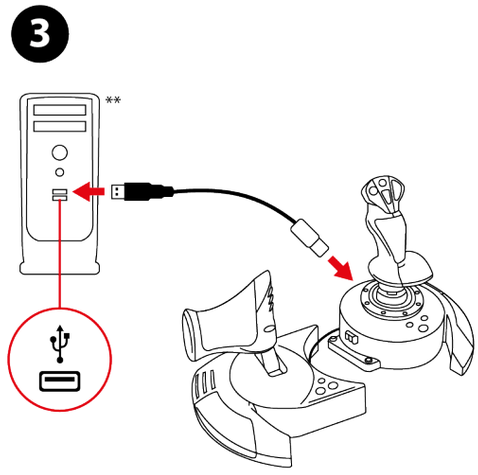

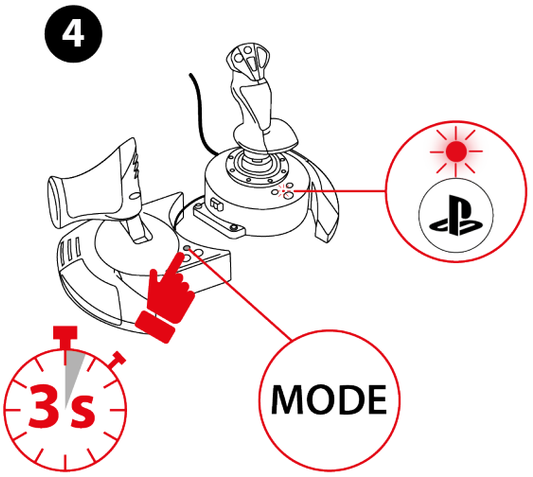

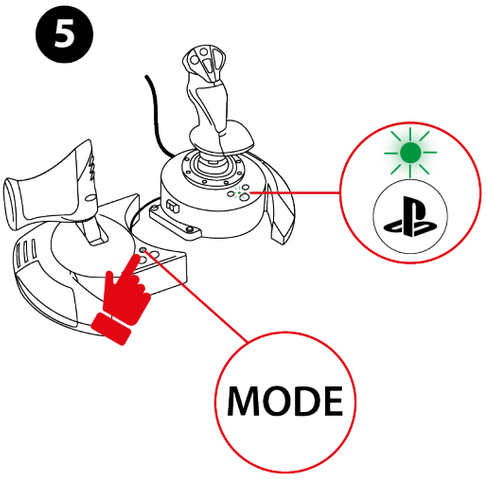

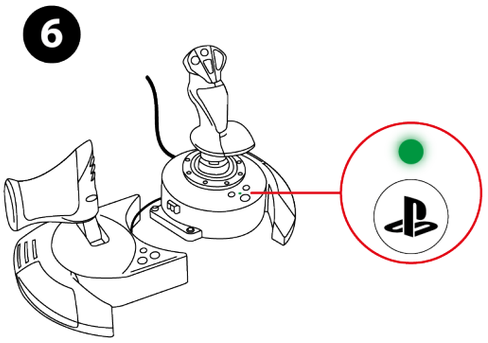

** Zgodność z komputerami PC (Windows® 10/11) nie została przetestowana ani nie jest wspierana przez firmę Sony Interactive Entertainment.*

*** Do nabycia osobno*

1. Wejdź na stronę: **https://support.thrustmaster.com/product/t-flight-hotas-NEO-p/**.
2. Pobierz i zainstaluj sterownik dla komputera PC oraz jego specjalny interfejs przeznaczony do Panelu sterowania systemu Windows.
3. Po zainstalowaniu sterownika dla komputera PC podłącz kabel USB-C – USB-A do portu USB-C w joysticku i portu USB-A w komputerze.
4. Naciśnij i przytrzymaj przycisk MODE przez 3 sekundy, aż dioda nad przyciskiem zacznie migać.
5. Naciśnij przycisk MODE, aby wybrać tryb PC (zielony kolor diody).
6. Po wybraniu trybu zgodności zaczekaj pięć sekund. Tryb zostanie potwierdzony, gdy dioda nad przyciskiem przestanie migać.

Teraz możesz zacząć grać!

Panel sterowania

Aby uzyskać dostęp do panelu sterowania, wybierz **Start**, wpisz **Panel sterowania** w pasku wyszukiwania, a następnie kliknij **Panel sterowania** (w systemie Windows® 10/11).

Wyświetli się okno dialogowe **Kontrolery gier**. Akcesorium będzie widoczne na ekranie pod nazwą **T.Flight Hotas NEO** i ze **stanem OK**.

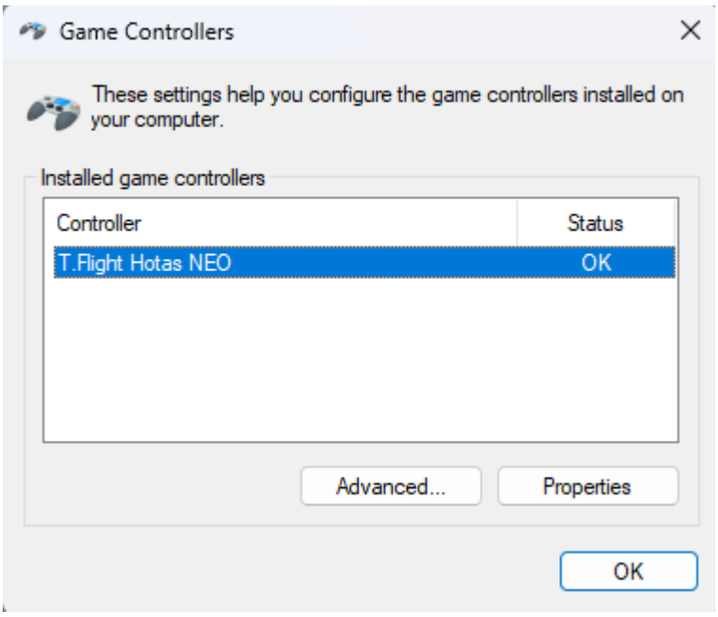

W oknie dialogowym **Kontrolery gier** kliknij **Właściwości**, aby przetestować i wyświetlić wszystkie funkcje.

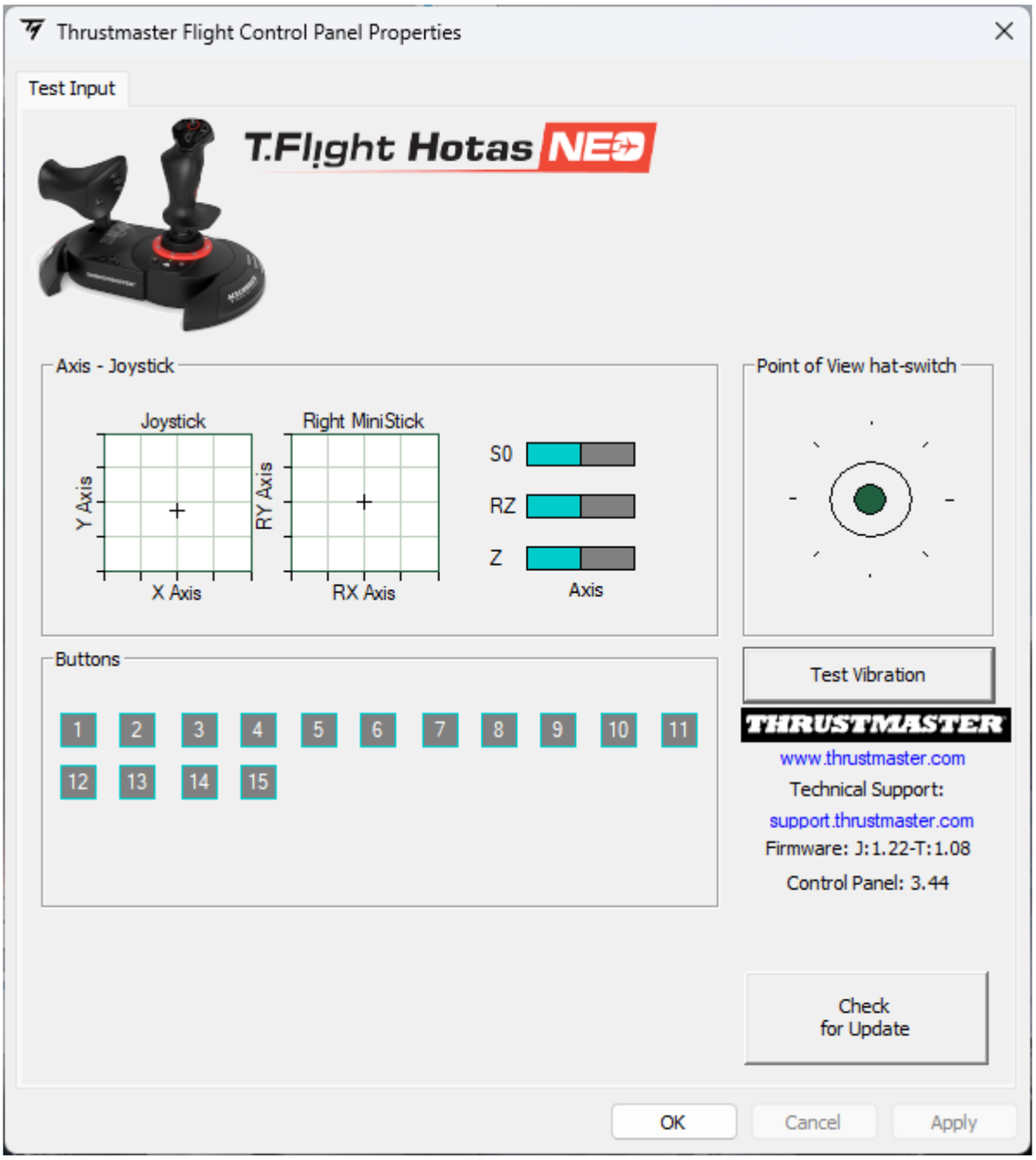

5. Mapowanie na konsoli PlayStation®5

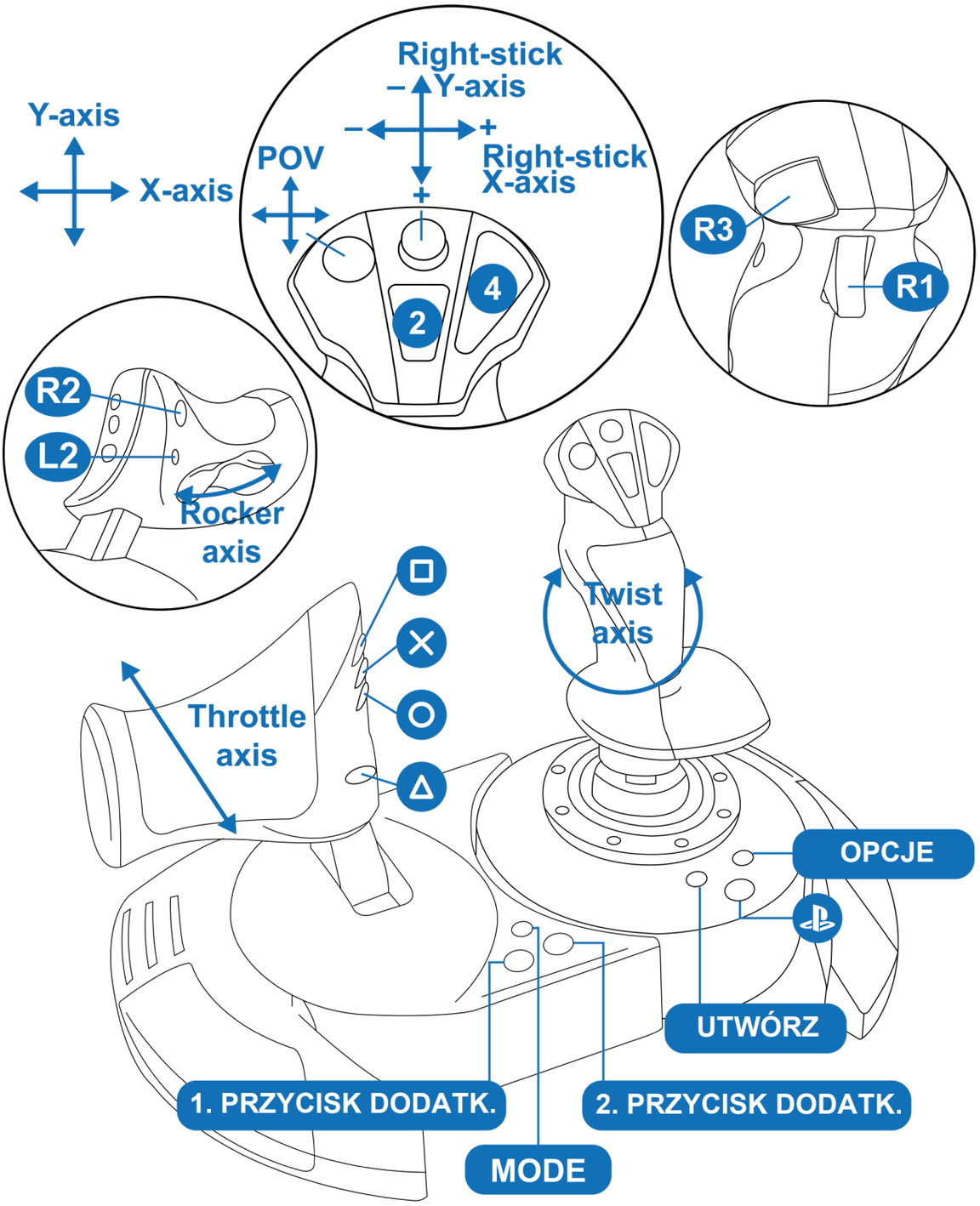

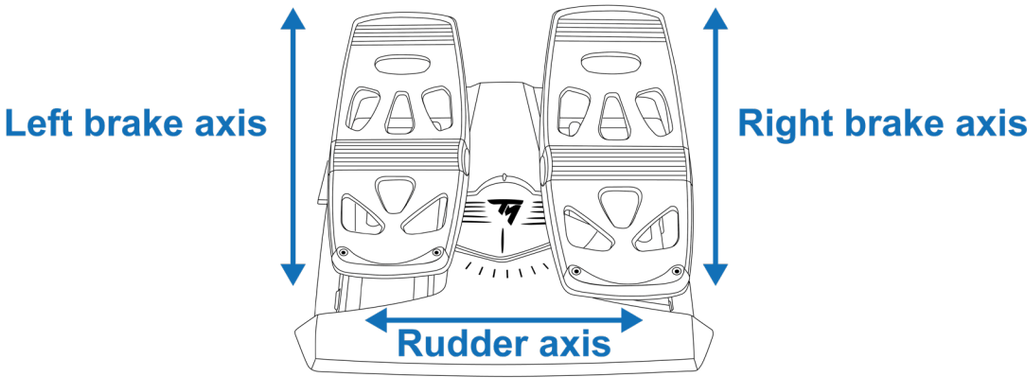

6. Mapowanie na konsoli PlayStation®4

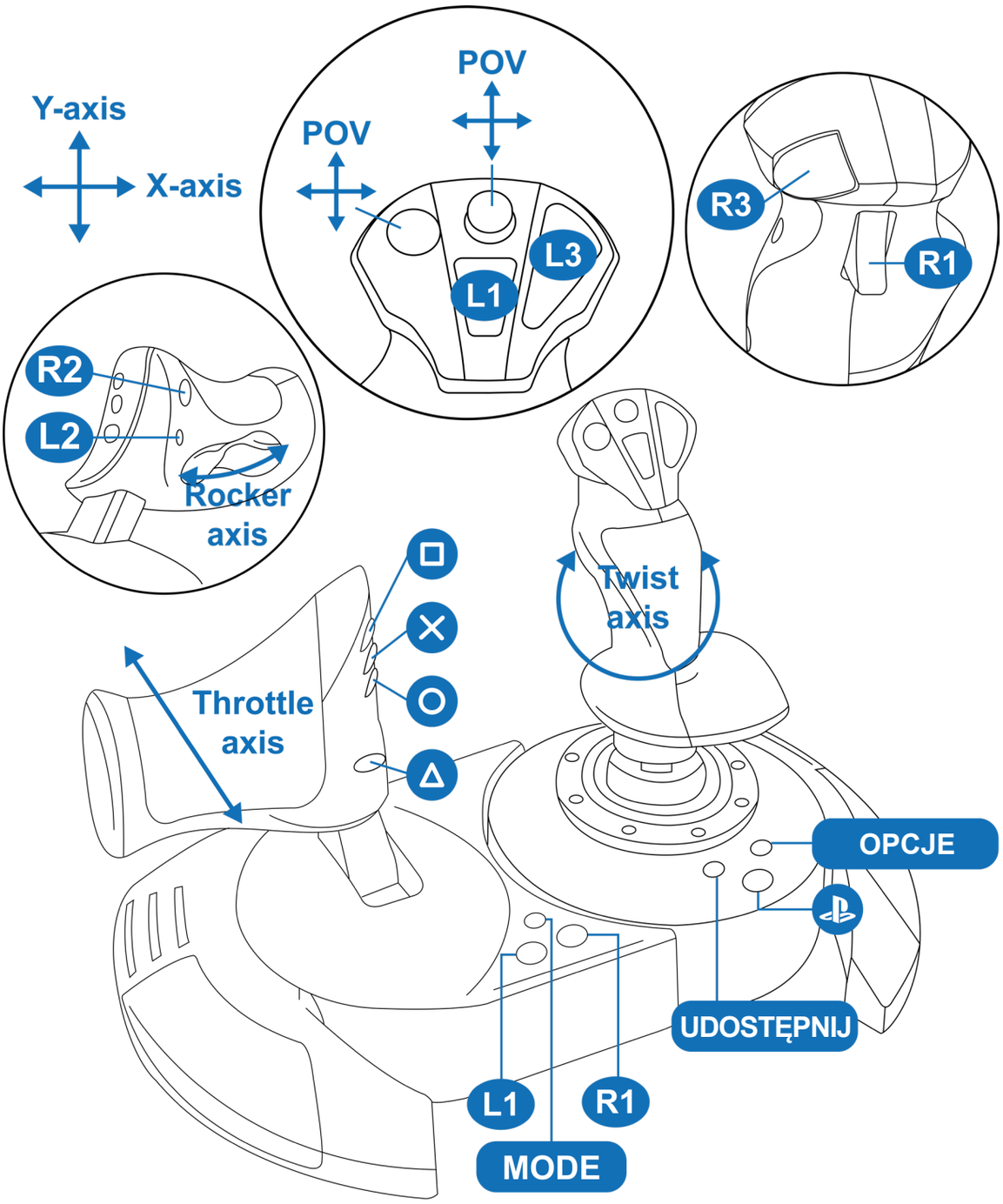

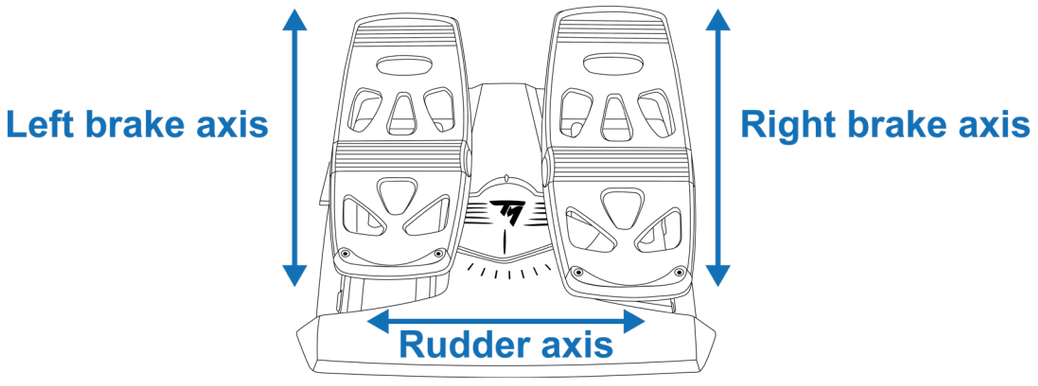

7. Mapowanie na komputerze PC

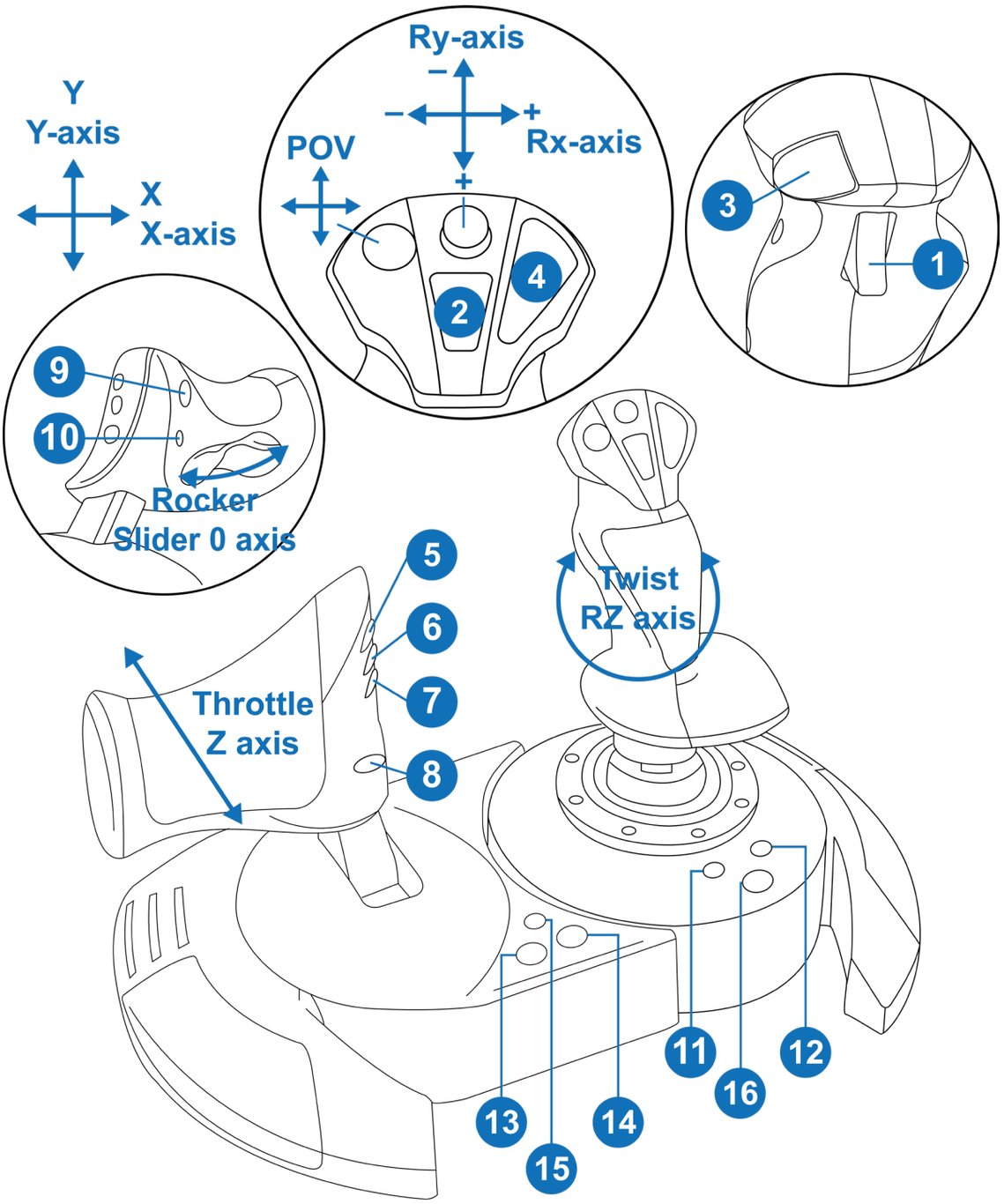

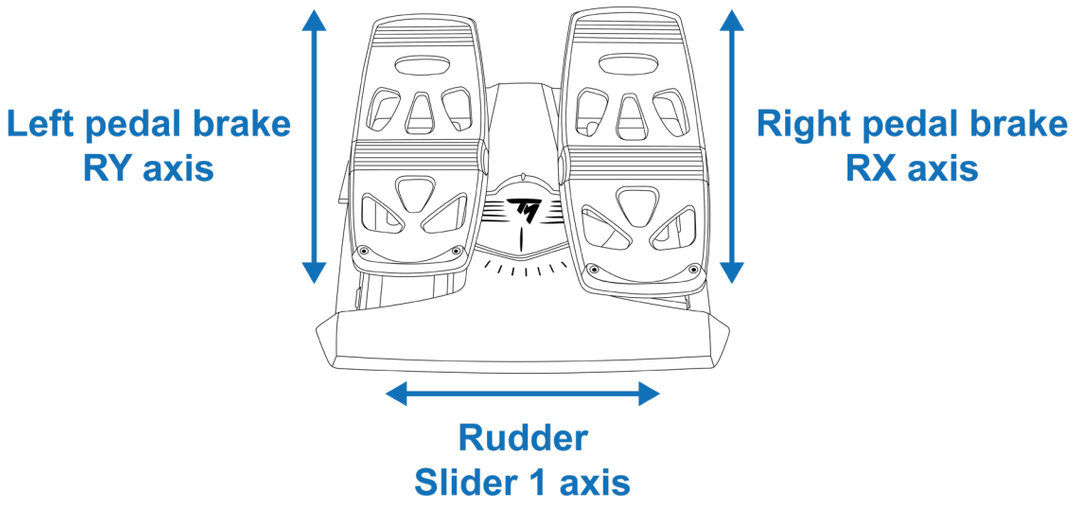

8. Tryb zgodności

Joystick udostępnia trzy tryby zgodności:

- Na konsoli PlayStation®5 wybierz tryb PlayStation®5 (czerwony kolor diody).
- Na konsoli PlayStation®4 wybierz tryb PlayStation®4 (niebieski kolor diody).
- Na komputerze wybierz tryb PC (zielony kolor diody).

Kolor diody	Mode
	PlayStation®5 (tryb domyślny)
	PlayStation®4
	PC

Aby zmienić tryb zgodności:

1. Naciśnij i przytrzymaj przycisk MODE przez 3 sekundy, aż dioda nad przyciskiem zacznie migać.

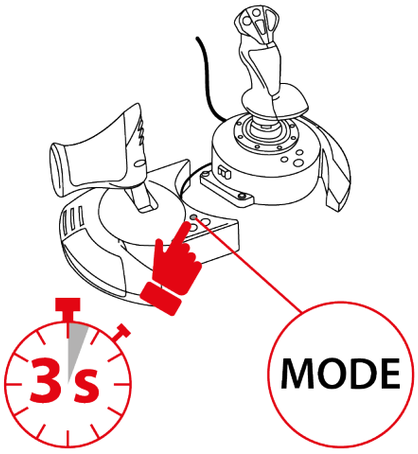

2. Naciśnij przycisk MODE, aby wybrać odpowiedni tryb zgodności.

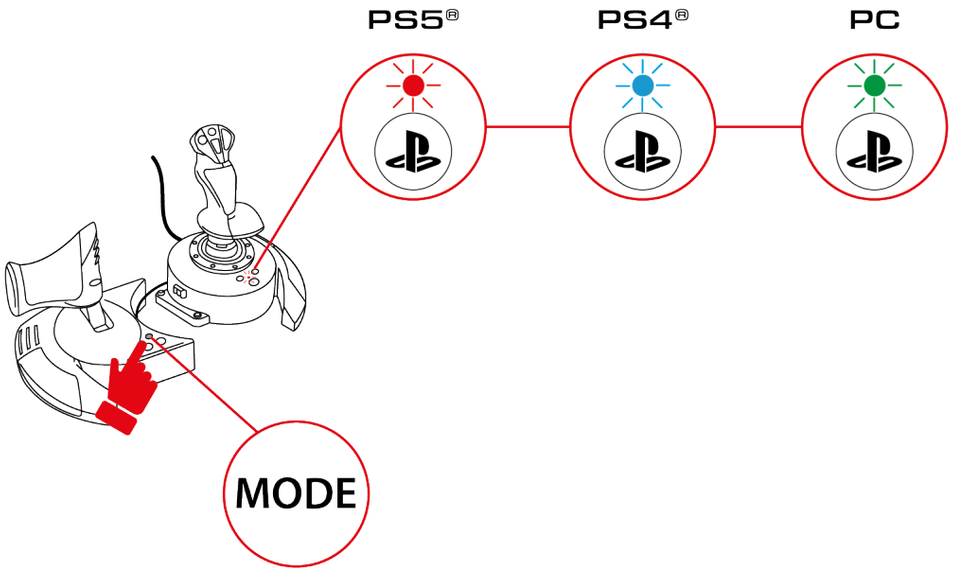

3. Po wybraniu trybu zgodności zaczekaj pięć sekund. Tryb zostanie potwierdzony, gdy dioda nad przyciskiem przestanie migać.

4. Na konsoli PlayStation®4 lub konsoli PlayStation®5 naciśnij przycisk , aby połączyć joystick ze swoim profilem.

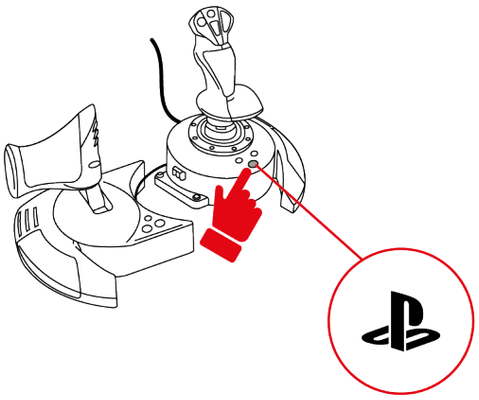

9. Elementy

Przepustnica

Joystick T.Flight Hotas NEO jest wyposażony w dźwignię przepustnicy, który ułatwia sterowanie ciągiem silnika.

Przepustnica jest odłączana, dzięki czemu można jej używać w dwóch ustawieniach:

- jako elementu odłączonego i oddzielonego od uchwytu drążka sterowego, co umożliwia odwzorowanie prawdziwych warunków pilotażu; lub
- po zamocowaniu do uchwytu drążka sterowego, co zwiększa stabilność i zmniejsza ilość zajmowanego miejsca.

Fabrycznie przepustnica jest odłączona od uchwytu drążka sterowego.

Odłączona	Zamocowana
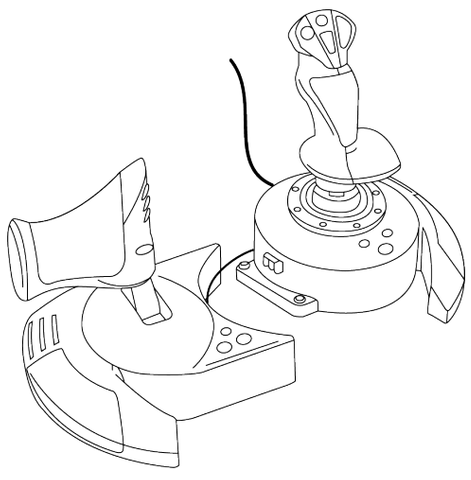	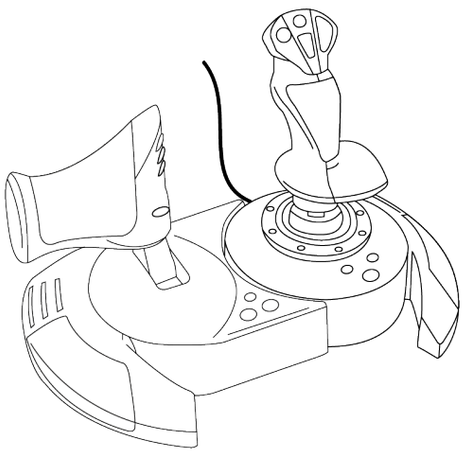

Aby zamocować przepustnicę do uchwytu drążka sterowego:

1. Włóż wypustkę łączącą umieszczoną z lewej strony podstawy uchwytu drążka sterowego w otwór znajdujący się po prawej stronie przepustnicy.

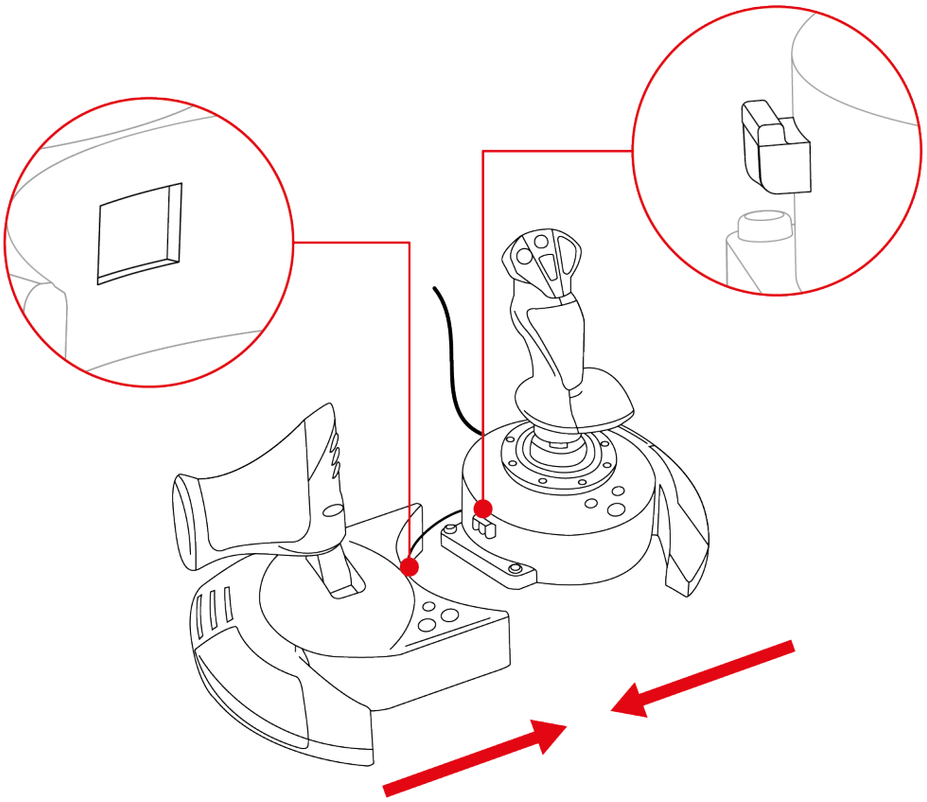

2. Obróć joystick dołem do góry i wyjmij klucz imbusowy zamocowany pod spodem podstawy uchwytu drążka sterowego.

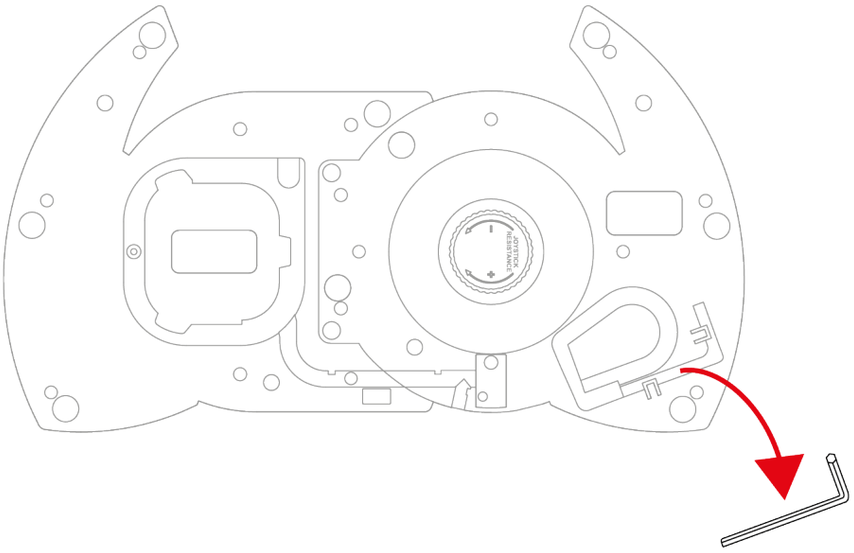

3. Przy użyciu klucza imbusowego przykręć dwie śruby imbusowe z lewej strony spodu podstawy uchwytu drążka sterowego.

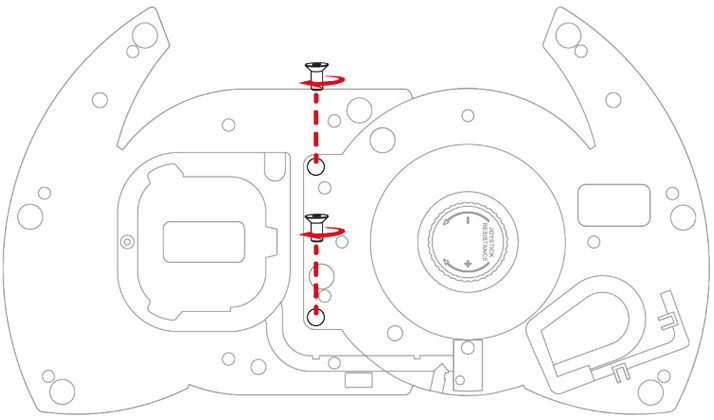

4. Schowaj przewód łączący uchwyt drążka sterowego z przepustnicą, owijając go wokół elementów prowadzących.

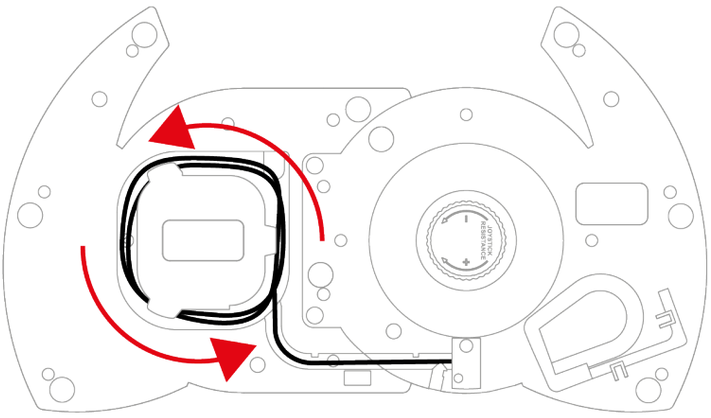

5. Włóż klucz imbusowy z powrotem na miejsce, aby się nie zgubił.

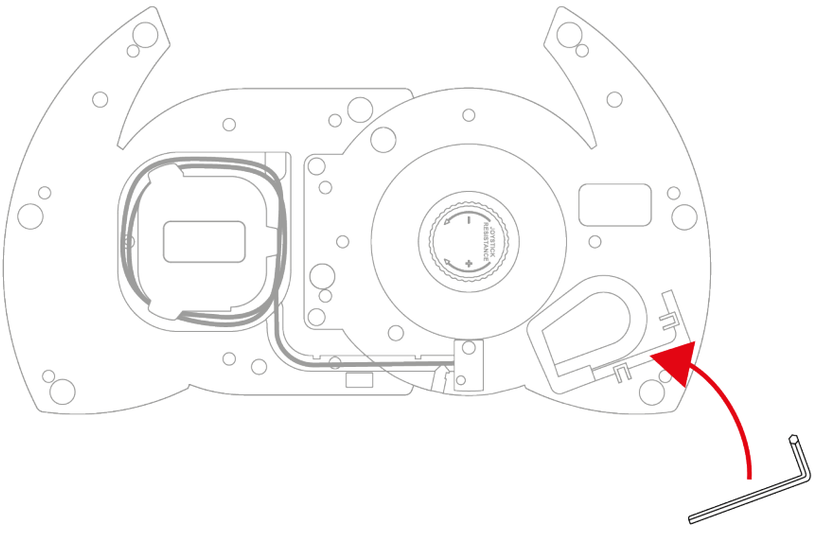

Funkcja steru kierunku

Joystick T.Flight Hotas NEO jest wyposażony w funkcję steru kierunku, z której korzysta się przez obracanie uchwytu drążka sterowego w lewo lub w prawo albo operując przyciskiem wahadłowym na przepustnicy.

W samolocie pilot manipuluje sterem kierunku, aby obracać samolot wokół osi pionowej (powodując jego skręcanie w lewo lub w prawo).

Tę funkcję można wyłączyć na uchwycie drążka sterowego przez zablokowanie obrotu w osi Z (odchylenia).

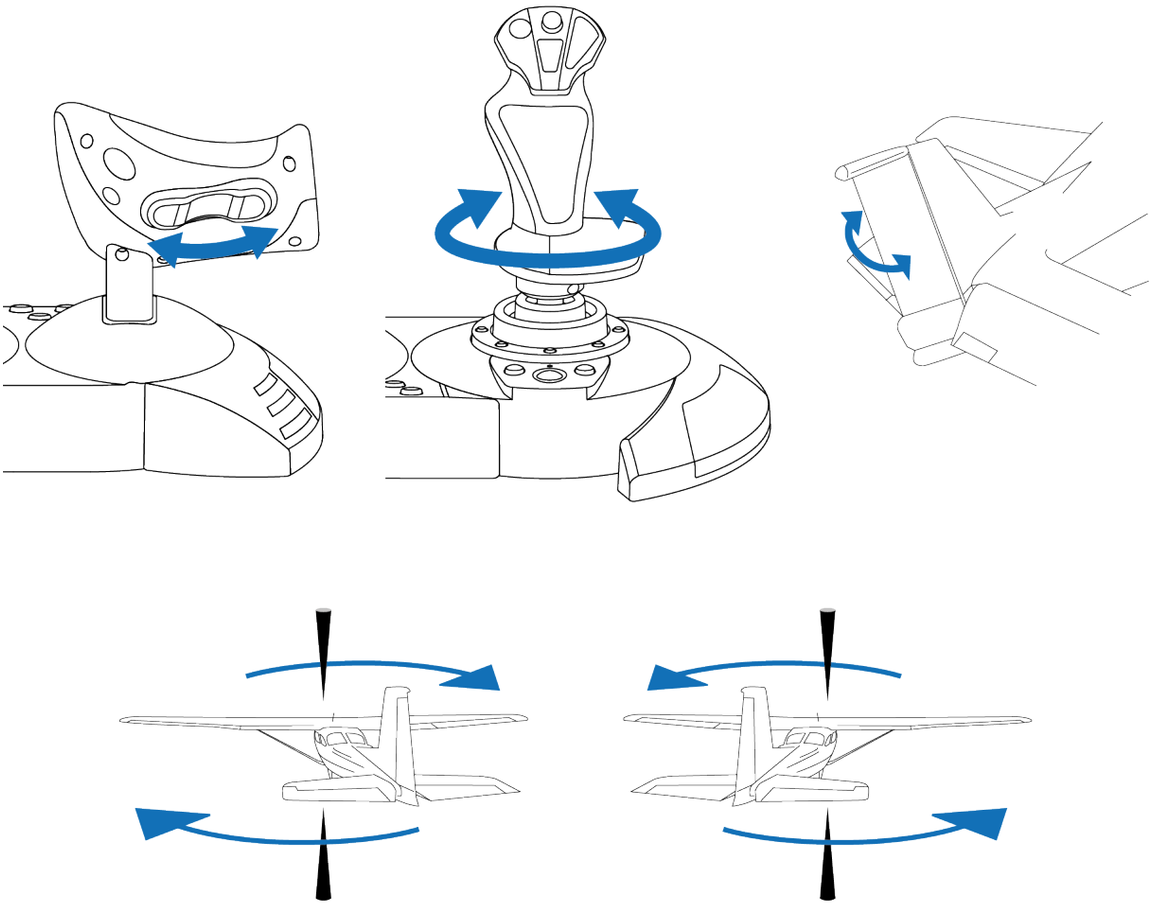

Aby zablokować funkcję steru kierunku w uchwycie drążka sterowego:

– Za pomocą śrubokręta z płaską końcówką (nie wchodzi w skład zestawu) dokręć śrubę blokującą znajdującą się pod podpórką dłoni.

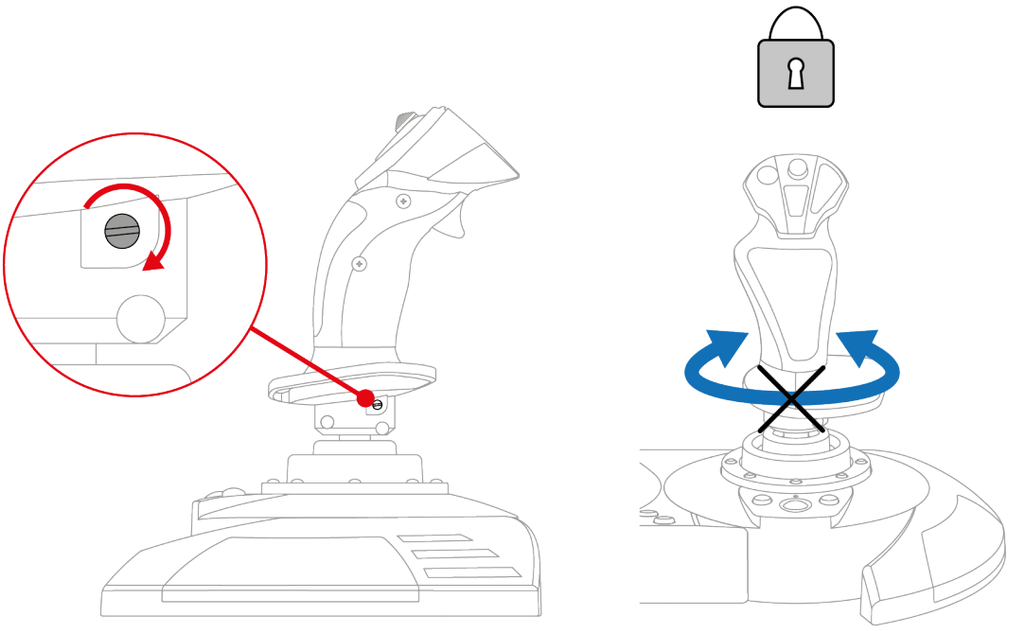

Aby odblokować funkcję steru kierunku w uchwycie drążka sterowego:

– Za pomocą śrubokręta z płaską końcówką (nie wchodzi w skład zestawu) poluzuj śrubę blokującą znajdującą się pod podpórką dłoni.

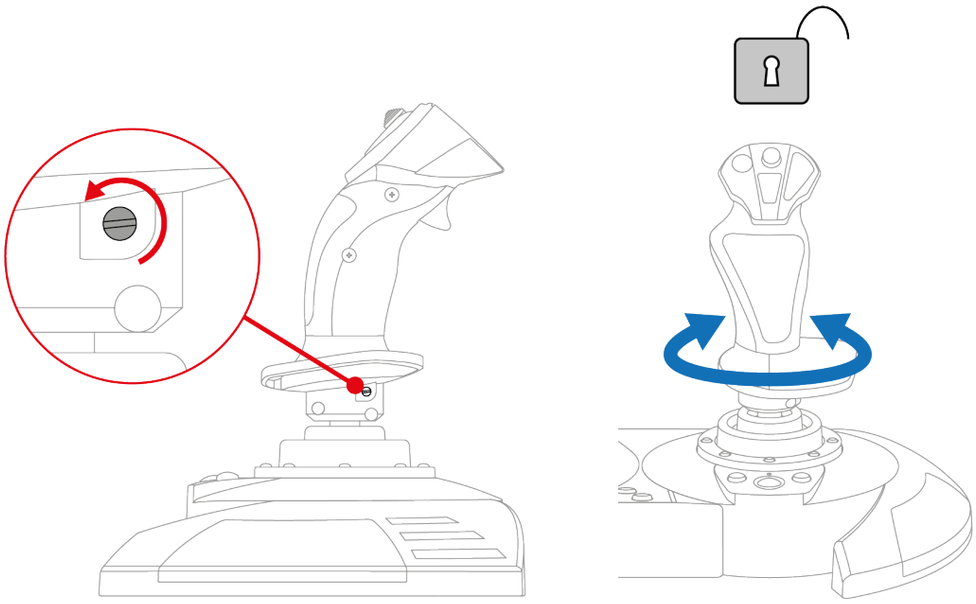

Wielokierunkowy przełącznik grzybkowy widoku

Joystick T.Flight Hotas NEO jest wyposażony w wielokierunkowy przełącznik grzybkowy widoku, który umożliwia obserwowanie sytuacji wokół samolotu (jeśli pozwala na to używana gra).

W menu konfiguracji gry można przypisać poszczególne widoki (tylny, lewy, prawy, widoki zewnętrzne) odpowiednim kierunkom wielokierunkowego przełącznika grzybkowego.

Wielokierunkowy przełącznik grzybkowy widoku można także zarezerwować do innych celów (strzelanie itp.).

Opór uchwytu drążka sterowego

Opór uchwytu drążka sterowego można idealnie dopasować do preferencji każdego gracza.

Aby wyregulować opór uchwytu drążka sterowego, użyj pokrętła regulacji umieszczonego na spodzie podstawy uchwytu:

- Obróć pokrętło w lewo, aby zwiększyć czułość reakcji uchwytu drążka sterowego na wykonywane ruchy.
- Obróć pokrętło w prawo, aby uchwyt drążka sterowego reagował na wykonywane ruchy większym oporem.

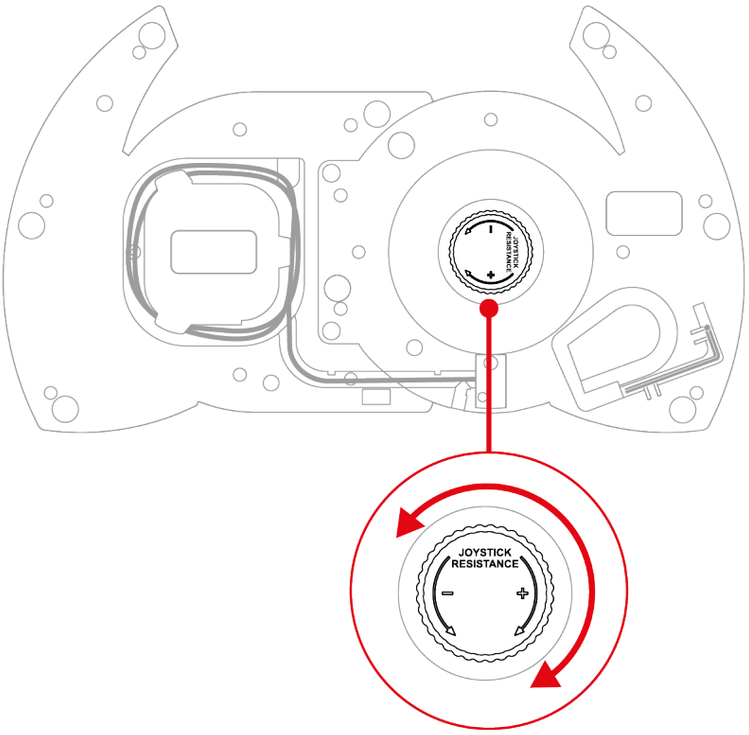

10. Zgodność

Joystick T.Flight Hotas NEO jest zgodny z układem pedałów steru kierunku TFRP T.Flight Rudder Pedals*.

Układ pedałów steru kierunku TFRP T.Flight Rudder Pedals* podłącza się bezpośrednio do portu RJ12 w joysticku T.Flight Hotas NEO. Układ ten jest zgodny ze wszystkimi grami obsługującymi pedały steru kierunku.

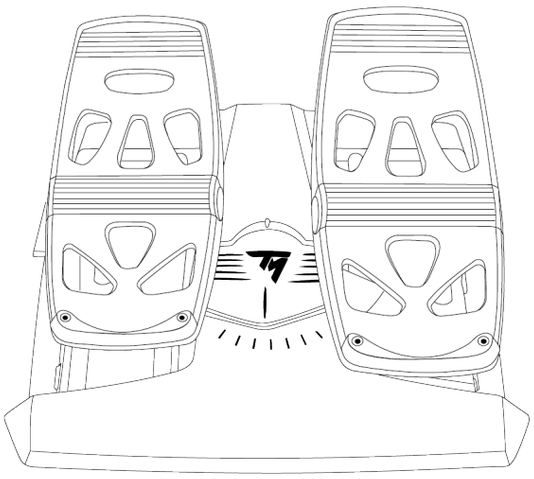

** Do nabycia osobno*

11. Często zadawane pytania i pomoc techniczna

Masz pytania dotyczące joysticka T.Flight Hotas NEO lub napotykasz problemy techniczne? Jeśli tak, wejdź na stronę pomocy technicznej Thrustmaster: **https://support.thrustmaster.com/product/t-flight-hotas-NEO-p/**.

1. Joystick nie działa prawidłowo lub wydaje się niewłaściwie skalibrowany

- Wyłącz konsolę lub komputer, odłącz joystick, a następnie podłącz go ponownie, uruchom ponownie konsolę PlayStation®4, konsolę PlayStation®5 lub komputer, a następnie ponownie uruchom grę.
- Podczas podłączania joysticka pilnuj, aby uchwyt drążka sterowego, ster kierunku oraz przepustnica znajdowały się w położeniu środkowym, i nie poruszaj nimi, aby uniknąć problemów z kalibracją.
- W przypadku konsoli PlayStation®4 i PlayStation®5 naciśnij znajdujący się na joysticku przycisk , a następnie zaloguj się na konto PlayStation™Network, aby umożliwić działanie joysticka.
- Upewnij się, że wybrany tryb zgodności odpowiada używanej platformie (konsola PlayStation®4, konsola PlayStation®5 lub komputer PC).

2. Nie mogę skonfigurować joysticka

- Wejdź do menu gry i wybierz **Opcje > Kontroler > Kontroler gier**, **Gamepad** lub **Joystick**. Następnie wybierz optymalną konfigurację lub całkowicie przekonfiguruj opcje joysticka.
- Więcej informacji znajdziesz w instrukcji obsługi gry lub jej pomocy online.

3. Joystick jest zbyt czuły lub niewystarczająco czuły

- Joystick T.Flight Hotas NEO kalibruje się automatycznie po wykonaniu kilku ruchów wzdłuż poszczególnych osi.
- Wejdź do menu gry i wybierz **Opcje > Kontroler > Kontroler gier**, **Gamepad** lub **Joystick**. Następnie dostosuj czułość i strefy martwe joysticka, jeśli są dostępne takie opcje.
- Wyreguluj opór uchwytu drążka sterowego za pomocą pokrętła regulacji umieszczonego na spodzie podstawy uchwytu.

4. Joystick nie działa

Aby joystick T.Flight Hotas NEO działał prawidłowo w grach wideo, należy zaktualizować jego oprogramowanie sprzętowe.

Aby wykonać aktualizację, wejdź na stronę:

https://support.thrustmaster.com/product/t-flight-hotas-NEO-p/

Wybierz **Drivers** (Sterowniki) i wykonaj instrukcje obejmujące procedurę pobierania oraz instalacji.

5. Funkcja steru kierunku jest zbyt czuła

Zablokuj obrót uchwytu drążka sterowego za pomocą śruby blokującej znajdującej się pod podpórką dłoni i obsługuj funkcję steru kierunku przyciskiem wahadłowym.

THRUSTMASTER®

T.Flight Hotas NEO

PlayStation®5 ゲーム機、PlayStation®4 ゲーム機、PC* 対応

ユーザーズマニュアル

本製品を**取り付ける前**、**使用する前**、および**メンテナンスする前**に、このマニュアルに記載されている指示をよくお読みください。安全に関する注意事項を必ず守ってください。これらの指示に従わない場合、事故や破損の原因となります。このマニュアルは、後で参照できるように保管しておいてください。

**PC 互換性（Windows® 10/11）は Sony Interactive Entertainment によるテストや承認を受けたものではありません。*

目次

1. パッケージ内容 6

2. 技術仕様 7

3. 使用に関する情報 10

4. 設置 12

PlayStation®4 ゲーム機 12

PlayStation®5 ゲーム機 14

PC 17*

5. PLAYSTATION®5 ゲーム機用マッピング 21

6. PLAYSTATION®4 ゲーム機用マッピング 22

7. PC 用マッピング 23

8. 互換性モード 24

9. 特長.....27

スロットル 27

ラダー機能 30

多方向視点ハットスイッチ.....32

フライトスティックグリップの抵抗.....33

10. 互換性 34

11. FAQ とテクニカルサポート 35

T.Flight Hotas NEO

T.Flight Hotas NEO ジョイスティックで、大空を制覇しましょう。空中での冒険において、信じられないほどリアルな感覚を体験できます。

このマニュアルは、T.Flight Hotas NEO を最適な条件でお使いいただくために必要な情報を提供します。離陸する前に、説明書と警告をよくお読みください。これらの情報は、製品を最大限にお楽しみいただくために役立ちます。

ファームウェアのアップデート

T.Flight Hotas NEO ジョイスティックをビデオゲームで正しく動作させるには、ファームウェアをアップデートする必要があります。

アップデートを実行するには、次のサイトにアクセスしてください:

https://support.thrustmaster.com/product/t-flight-hotas-NEO-p/

ドライバ を選択し、ダウンロードおよびインストール手順を含む説明に従ってください。

1. パッケージ内容

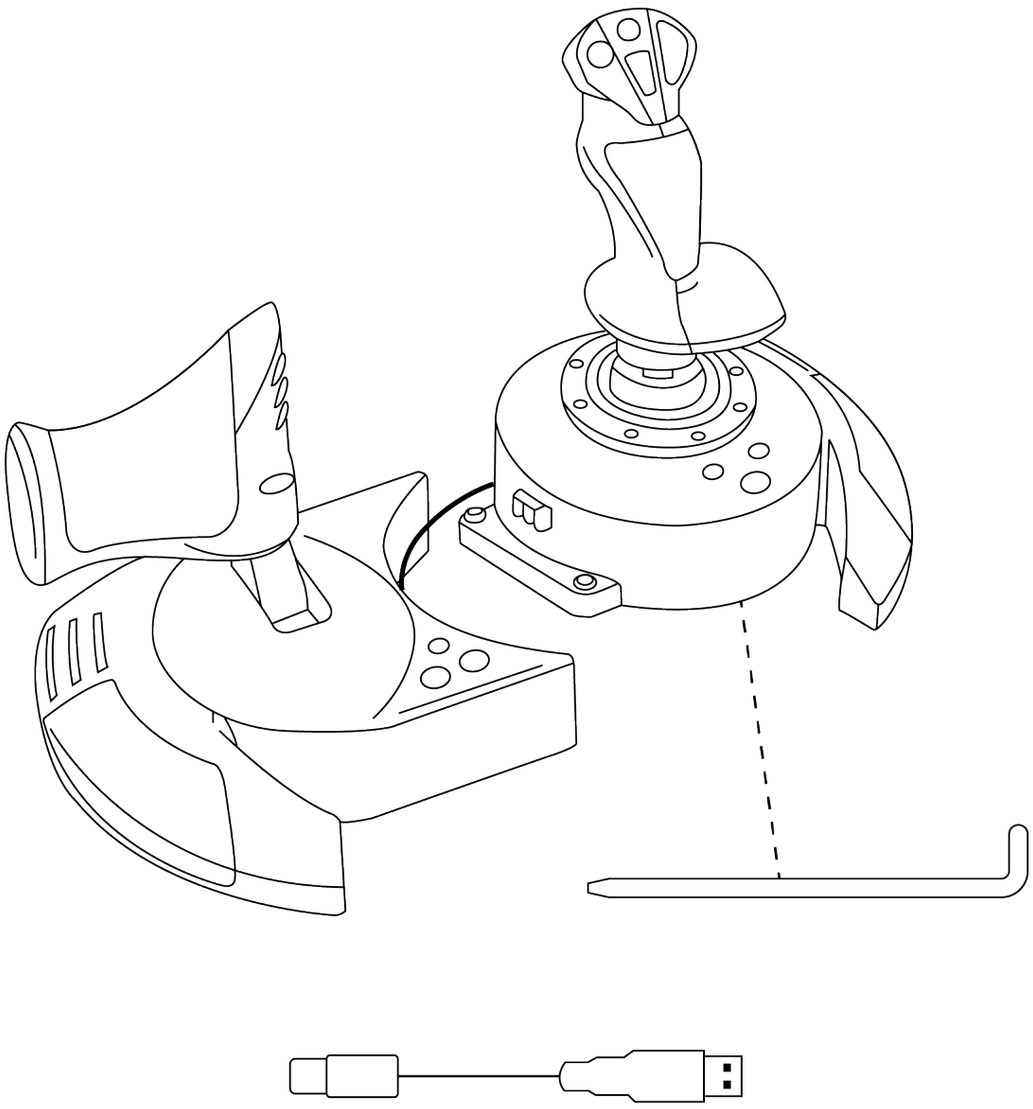

2. 技術仕様

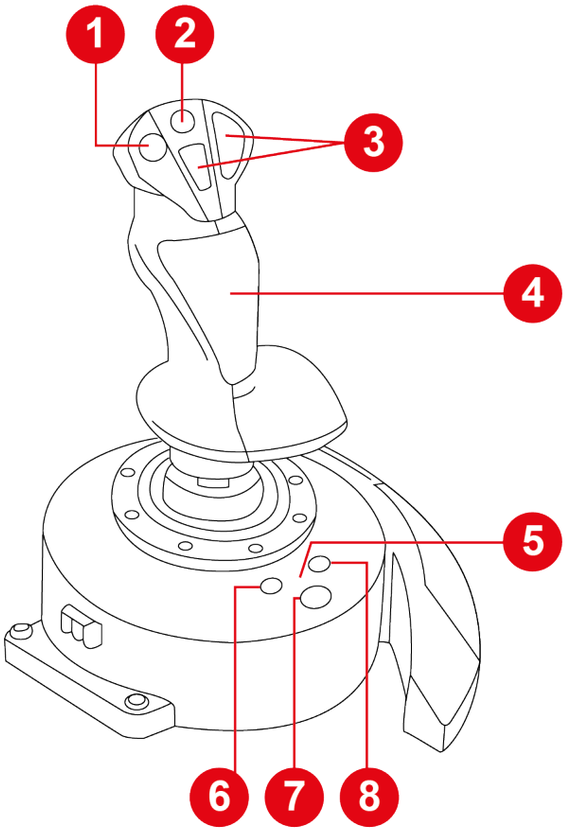

1. 多方向視点ハットスイッチ
2. ミニスティック
3. アクションボタン
4. フライトスティックグリップ回転によるラダー機能（ロック可能）
5. 互換性モード LED（青、赤、緑）
6. SHARE ボタン（PS4® ゲーム機）/ CREATE ボタン（PS5® ゲーム機）
7. PS ボタン
8. OPTIONS ボタン（PS4® ゲーム機および PS5® ゲーム機）

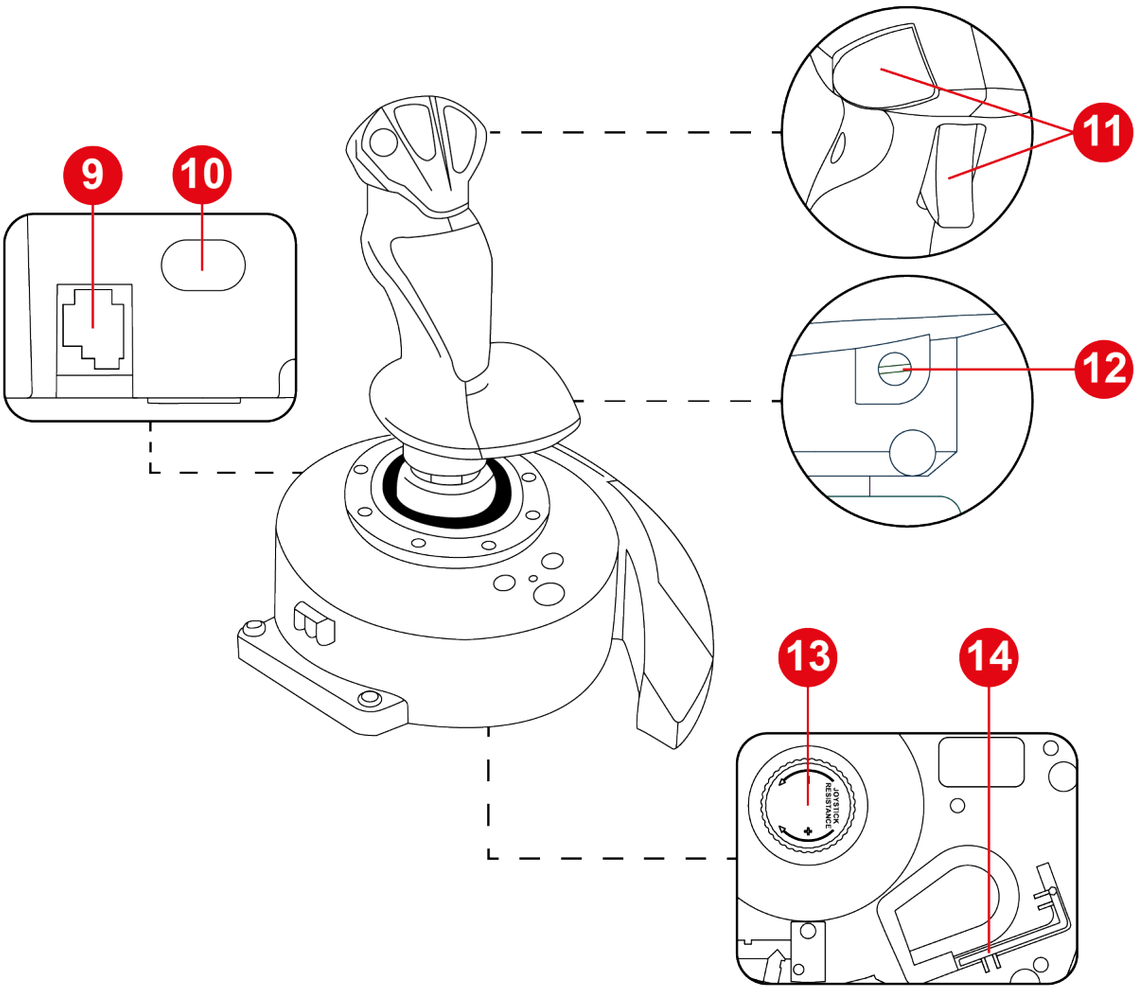

9. RJ12 ポート（Thrustmaster TFRP T.Flight Rudder Pedals ラダーペダルシステム用）（別売品）

10. USB-C ポート

11. アクションボタン

12. フライトスティックグリップのラダーロックねじ

13. フライトスティックグリップの抵抗調整つまみ

14. 六角レンチ

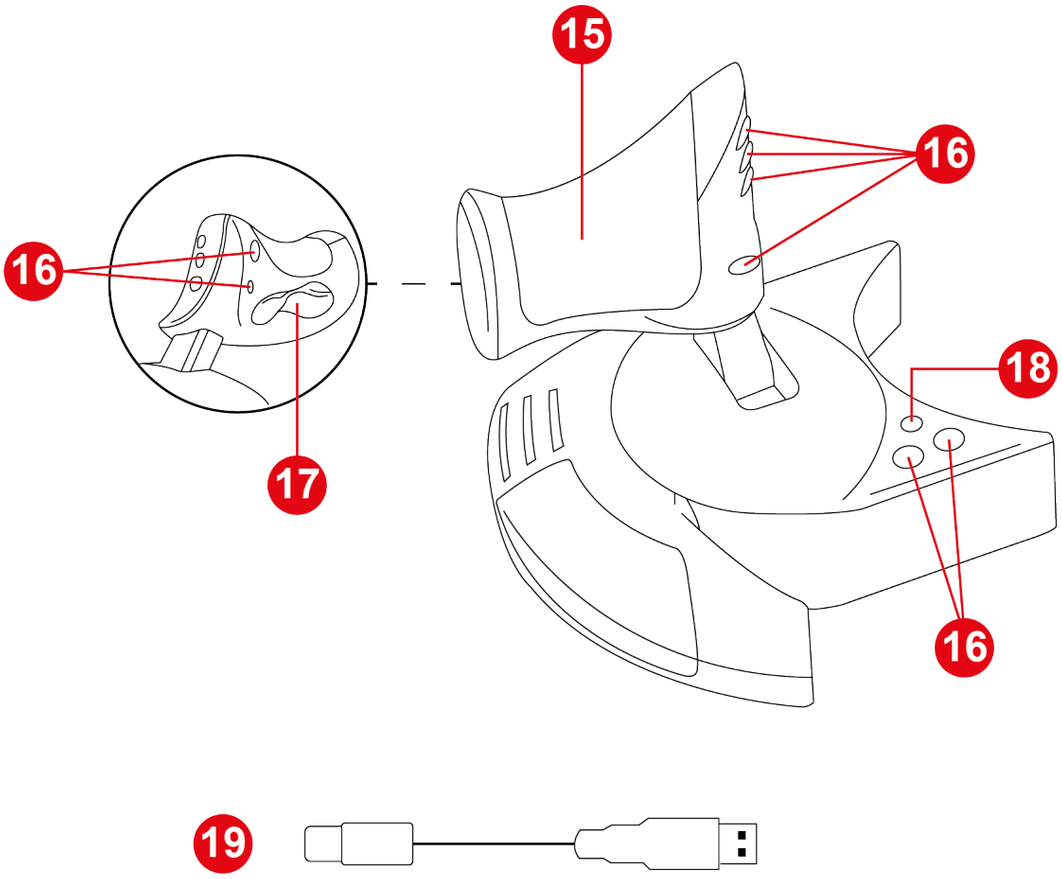

15. スロットル

16. アクションボタン

17. ロッキングボタンによるラダー

18. MODE（モード）ボタン

19. USB-C – USB-A ケーブル

3. 使用に関する情報

ドキュメント

本製品をお使いになる前に、このドキュメントをもう一度よくお読みになり、後で参照できるように保管しておいてください。

挟まれ危険

T.Flight Hotas NEO ジョイスティックをお使いの際は、ベース部とフライトスティックグリップの軸の間の隙間に指を入れないでください。

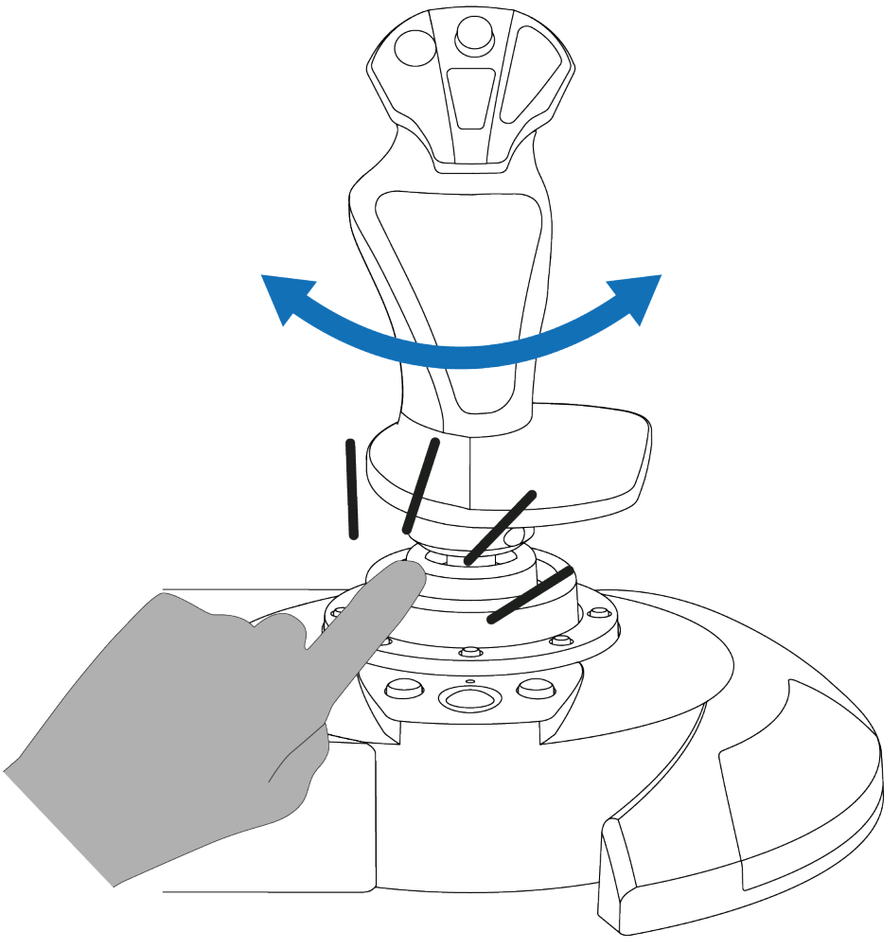

4. 設置

PlayStation®4 ゲーム機

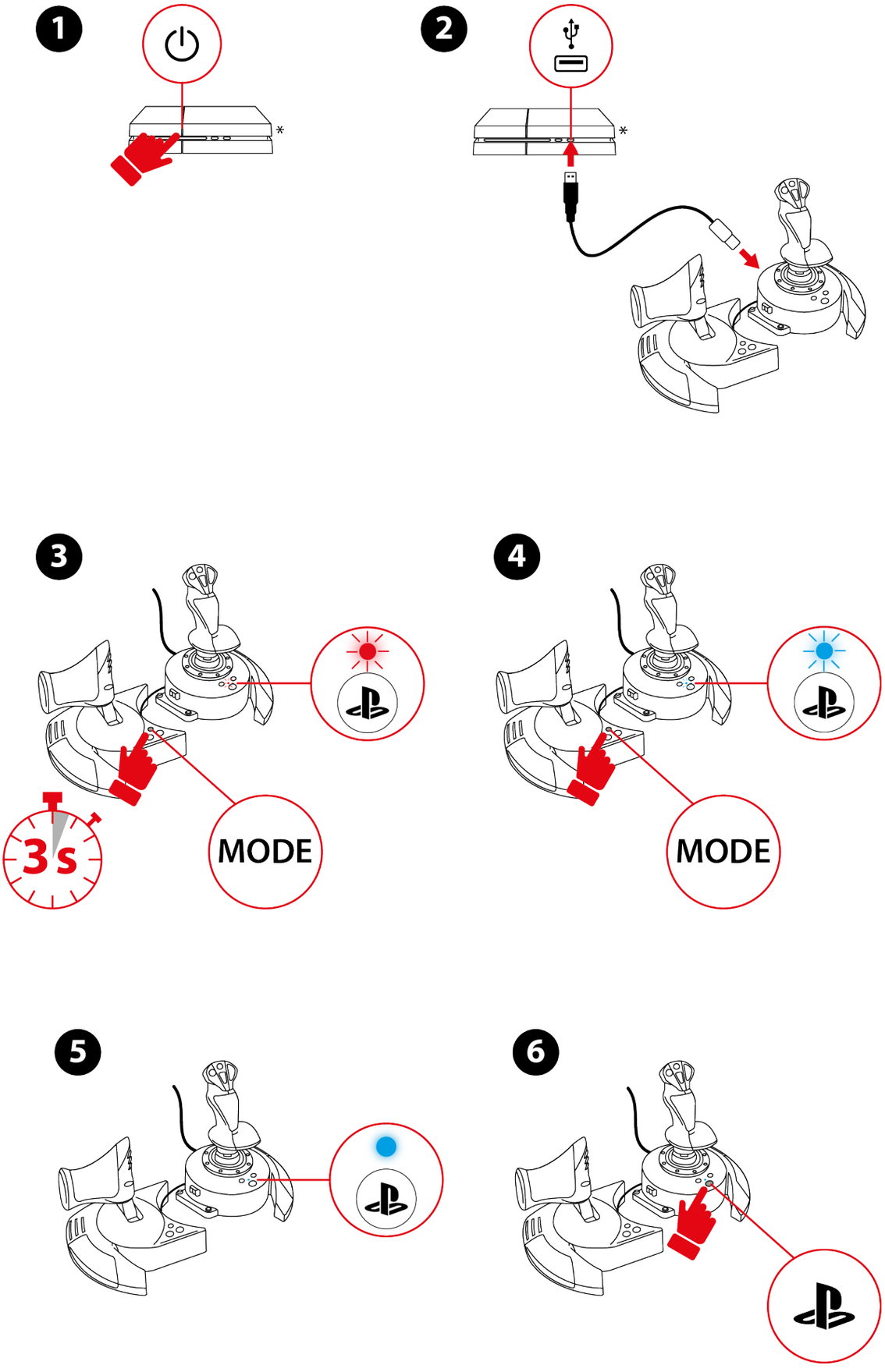

*付属していません

1. ゲーム機の電源を入れます。

2. USB-C – USB-A ケーブルをジョイスティックの USB-C ポートに接続し、ゲーム機の USB-A ポートに接続します。

3. MODE ボタンを 3 秒間押し続け、 ボタン上の LED が点滅し始めるまで待ちます。

4. MODE ボタンを押して PlayStation®4 モード（青の LED）を選択します。

5. 互換性モードを選択した後、5 秒間待ちます。 ボタン上の LED が点滅を停止したら、互換性モードの選択が確定します。

6. ボタンを押して、ジョイスティックをプロファイルに接続します。

7. Flight Stick モードに対応する互換タイトルを起動します。

これでプレイの準備ができました！

PlayStation®5 ゲーム機

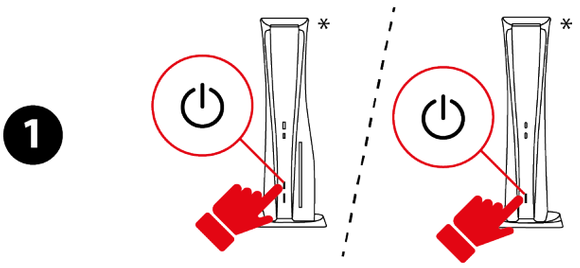

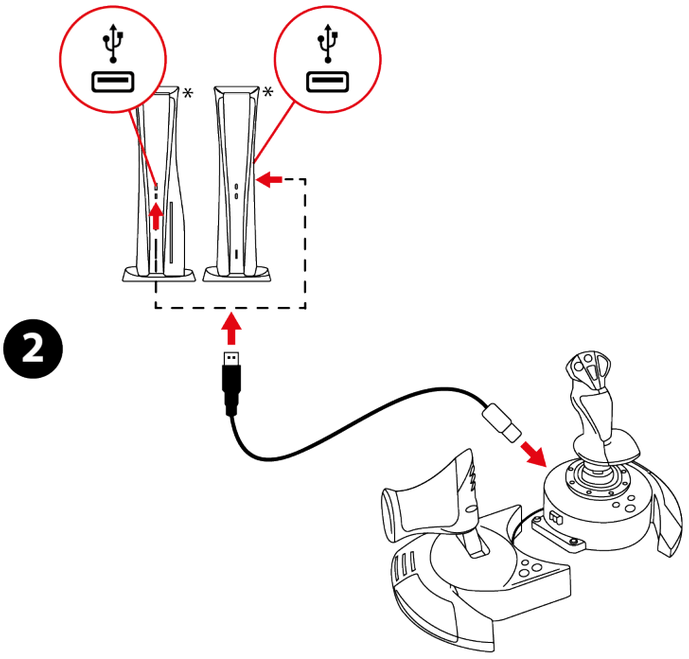

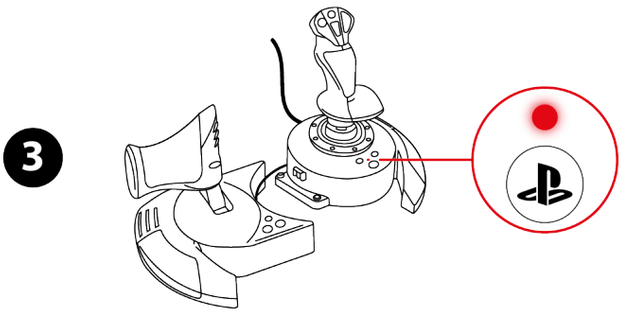

*付属していません

1. ゲーム機の電源を入れます。

2. USB-C – USB-A ケーブルをジョイスティックの USB-C ポートに接続し、ゲーム機の USB-A ポートに接続します。

3. ボタン上の LED が赤になっているはずです。

4. 赤でない場合は、こちらに記載された手順に従って互換性モードを変更してください。

5. ボタンを押して、ジョイスティックをプロファイルに接続します。

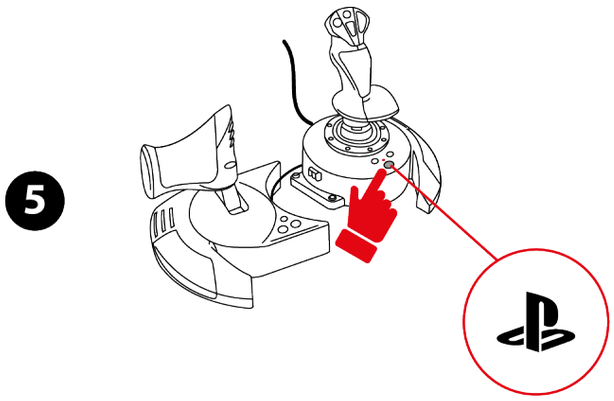

6. Flight Stick モードに対応する互換タイトルを起動します。

これでプレイの準備ができました！

対応ゲーム

- PlayStation®4 ゲーム機および PlayStation®5 ゲーム機では、T.Flight Hotas NEO ジョイスティックは Flight Stick モードに対応するゲームとのみ互換性があります。
- PlayStation®4 ゲーム機および PlayStation®5 ゲーム機の対応ゲームリストはこちらで確認できます:
  https://support.thrustmaster.com/product/t-flight-hotas-NEO-p/
  Games settings セクションで、PlayStation® Games list を選択します。このリストは定期的に更新されます。

PC*

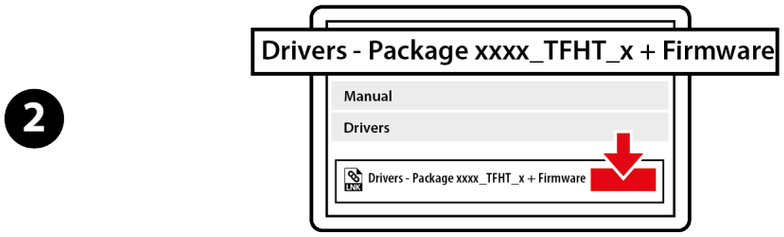

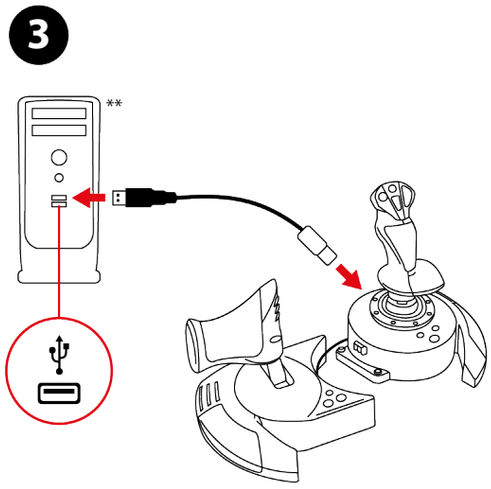

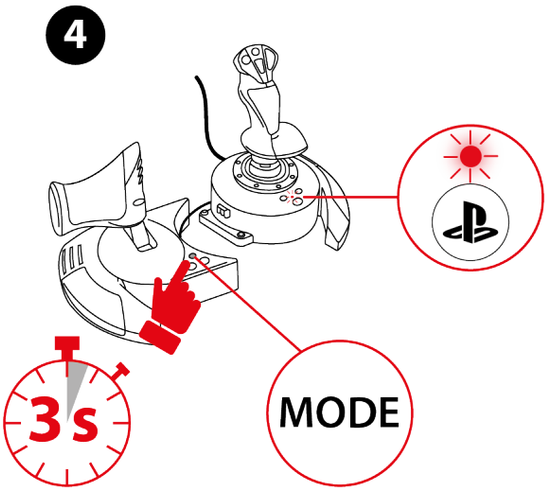

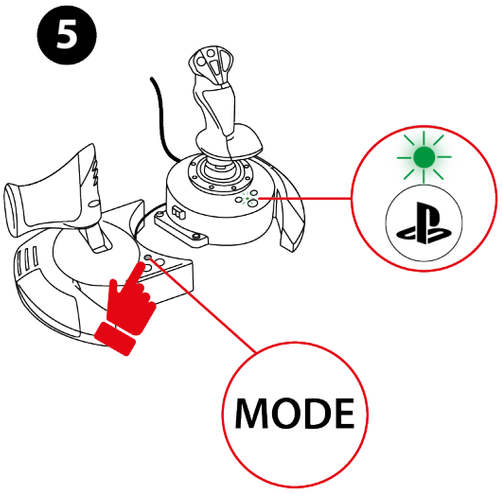

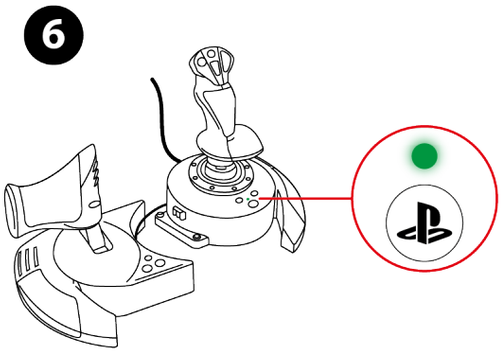

*PC 互換性（Windows® 10/11）は Sony Interactive Entertainment によるテストや承認を受けたものではありません。

**付属していません

1. 次のサイトにアクセスしてください:
   https://support.thrustmaster.com/product/t-flight-hotas-NEO-p/
2. PC ドライバ (Windows コントロールパネル用にカスタマイズされたインターフェイス搭載) をダウンロードしてインストールします。
3. PC ドライバのインストール後、USB-C - USB-A ケーブルをジョイスティックの USB-C ポートに接続し、PC の USB-A ポートに接続します。
4. MODE ボタンを 3 秒間押し続け、ボタン上の LED が点滅し始めるまで待ちます。
5. MODE ボタンを押して PC モード (緑の LED) を選択します。
6. 互換性モードを選択した後、5 秒間待ちます。ボタン上の LED が点滅を停止したら、互換性モードの選択が確定します。

これでプレイの準備ができました！

コントロールパネル

コントロールパネルにアクセスするには、**スタート** を選択し、検索バーに **コントロールパネル** と入力して、**コントロールパネル** をクリックします (Windows® 10/11)。

ゲームコントローラー ダイアログボックスが表示されます。このデバイスは画面上に **T.Flight Hotas NEO** という名前で **OK ステータス**とともに表示されます。

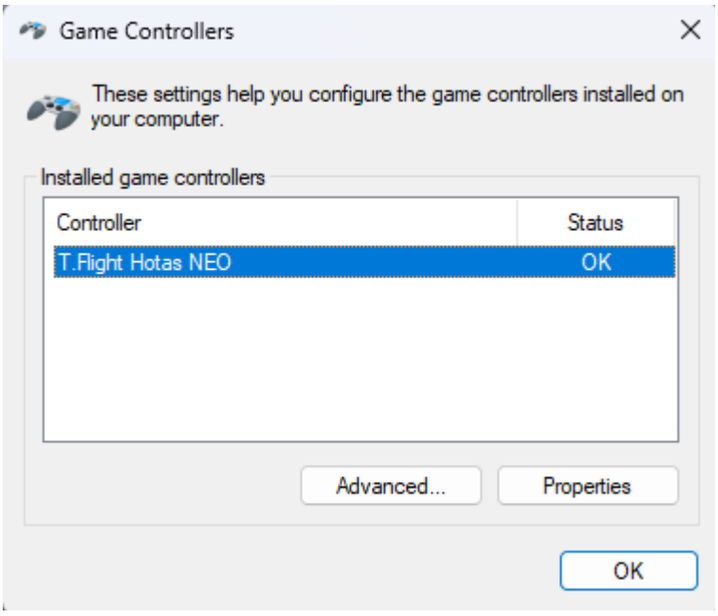

ゲームコントローラー ダイアログボックスで、**プロパティ** をクリックすると、すべての機能をテスト・確認できます。

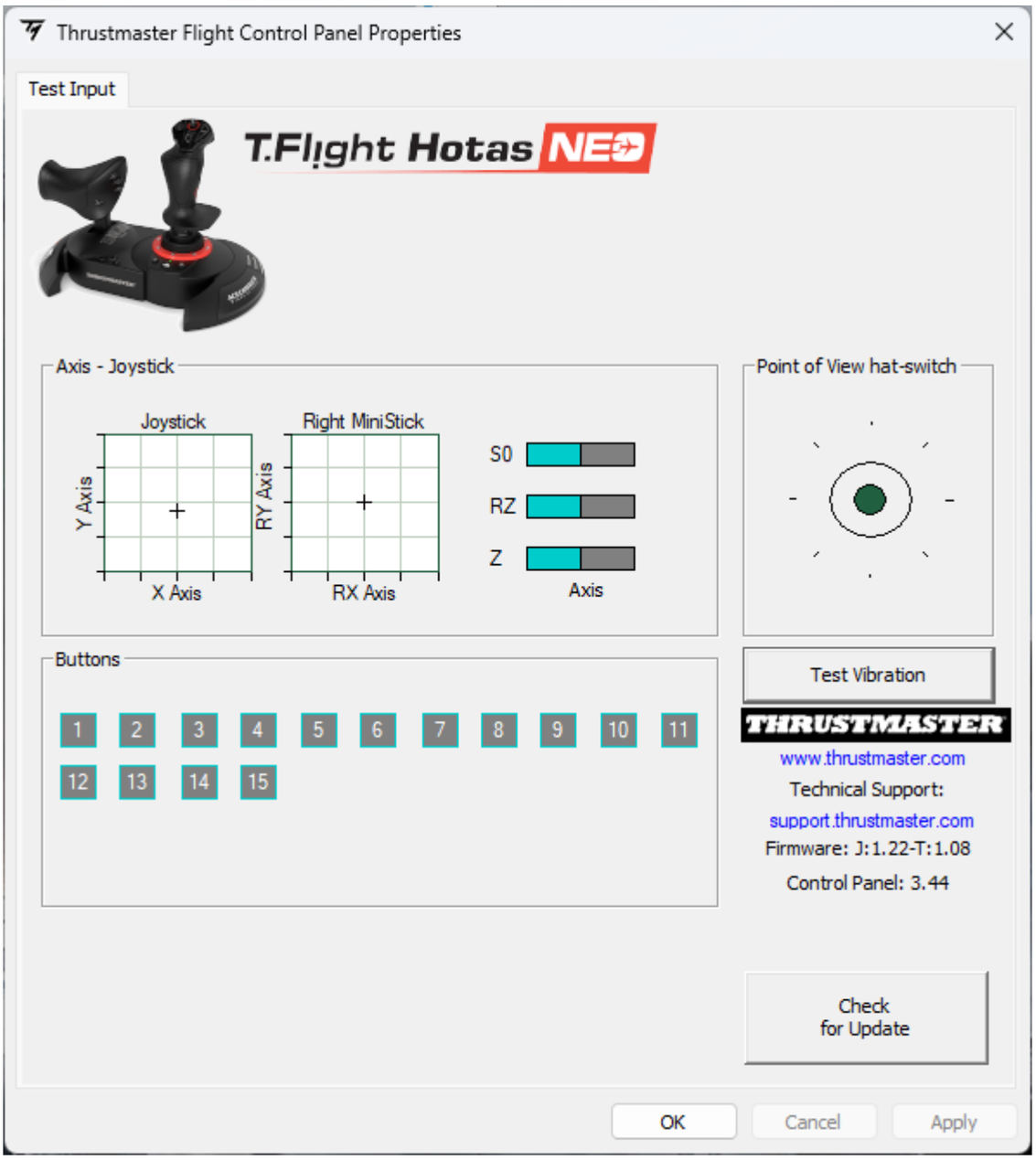

5. PlayStation®5 ゲーム機用マッピング

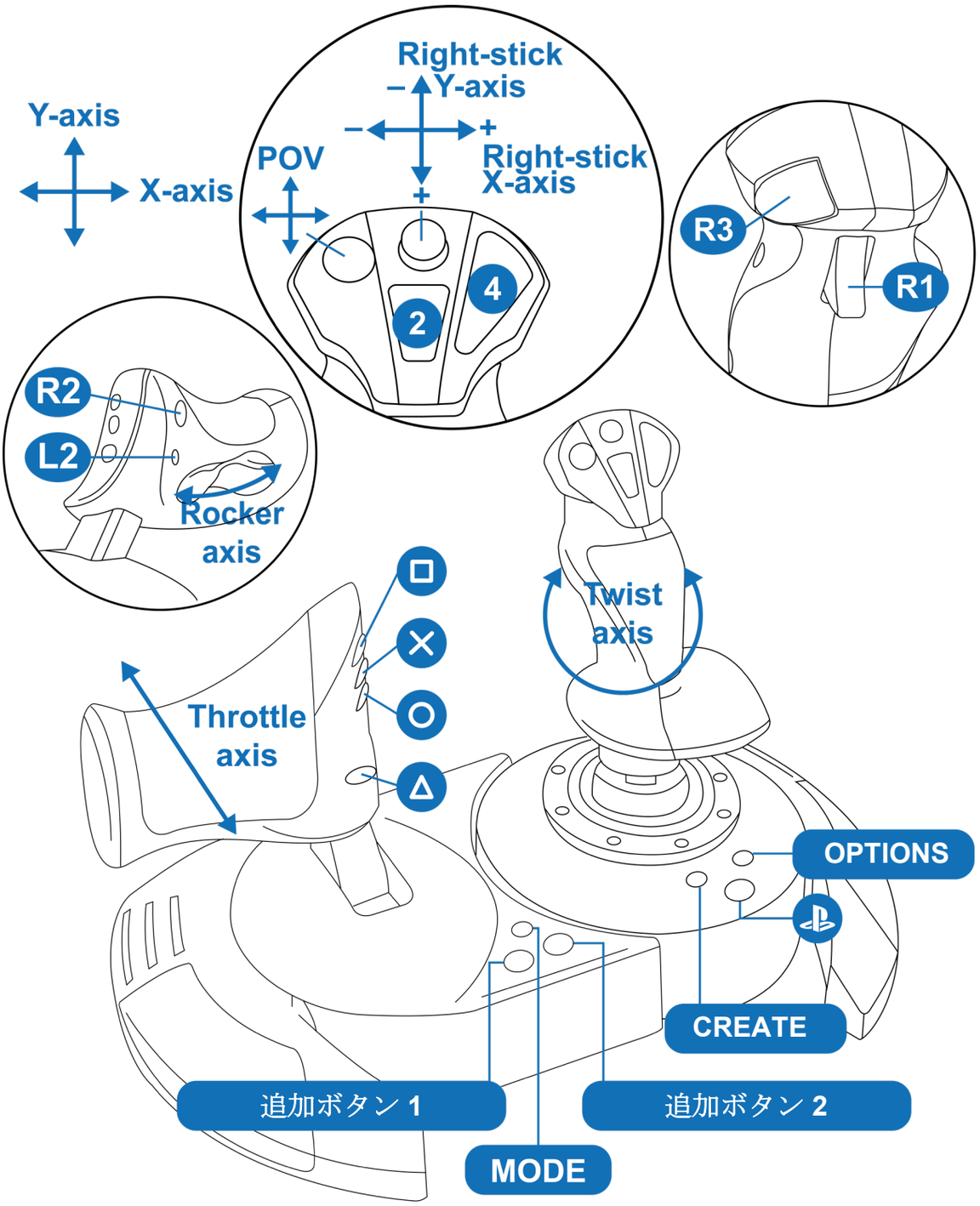

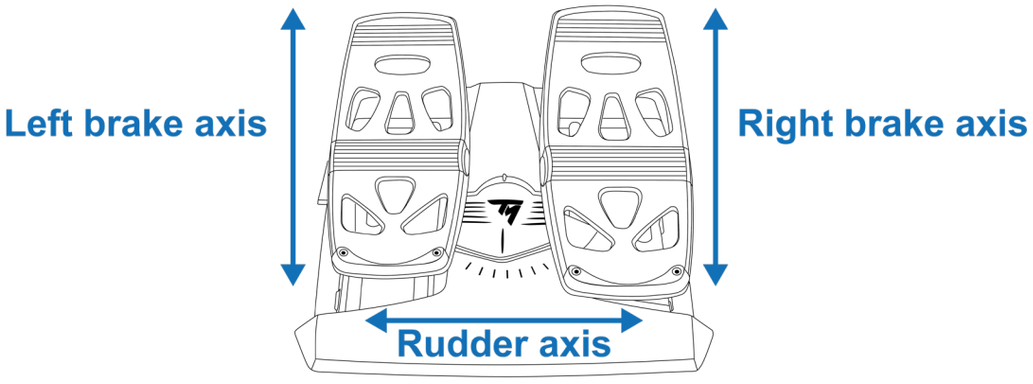

6. PlayStation®4 ゲーム機用マッピング

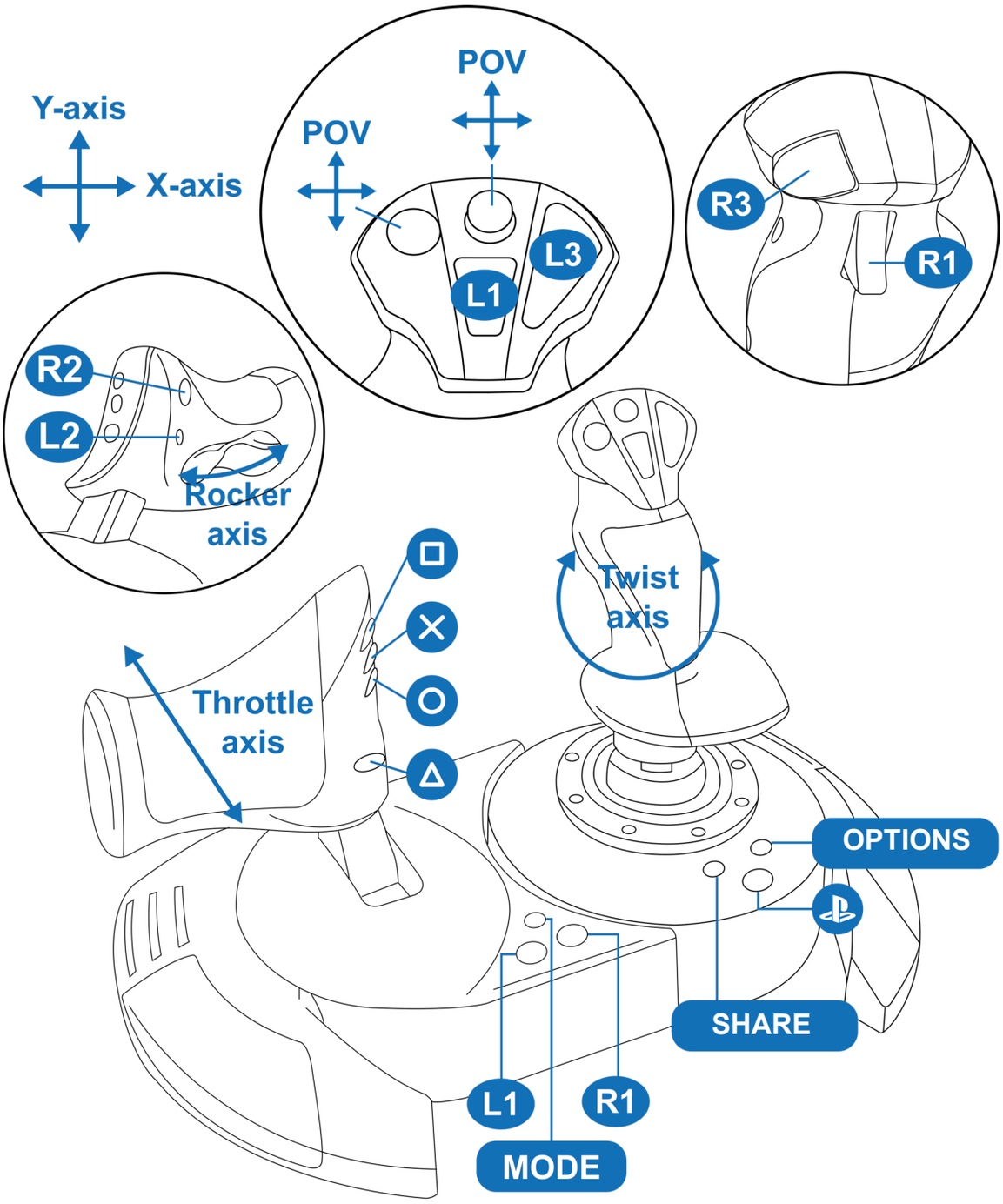

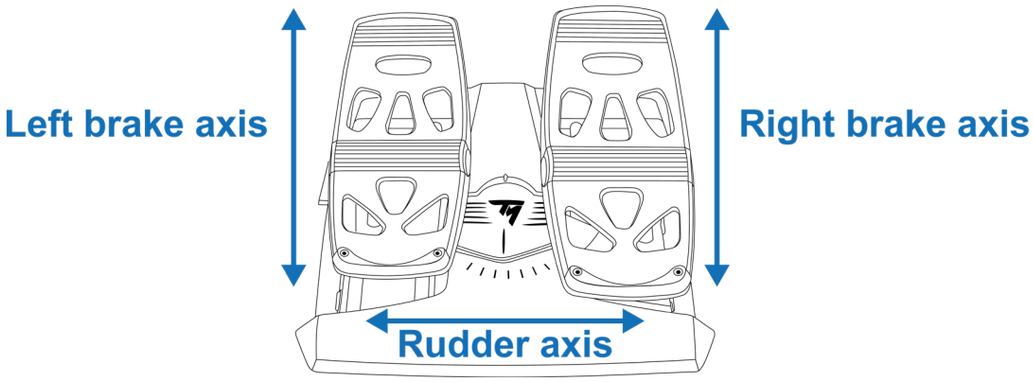

7. PC 用マッピング

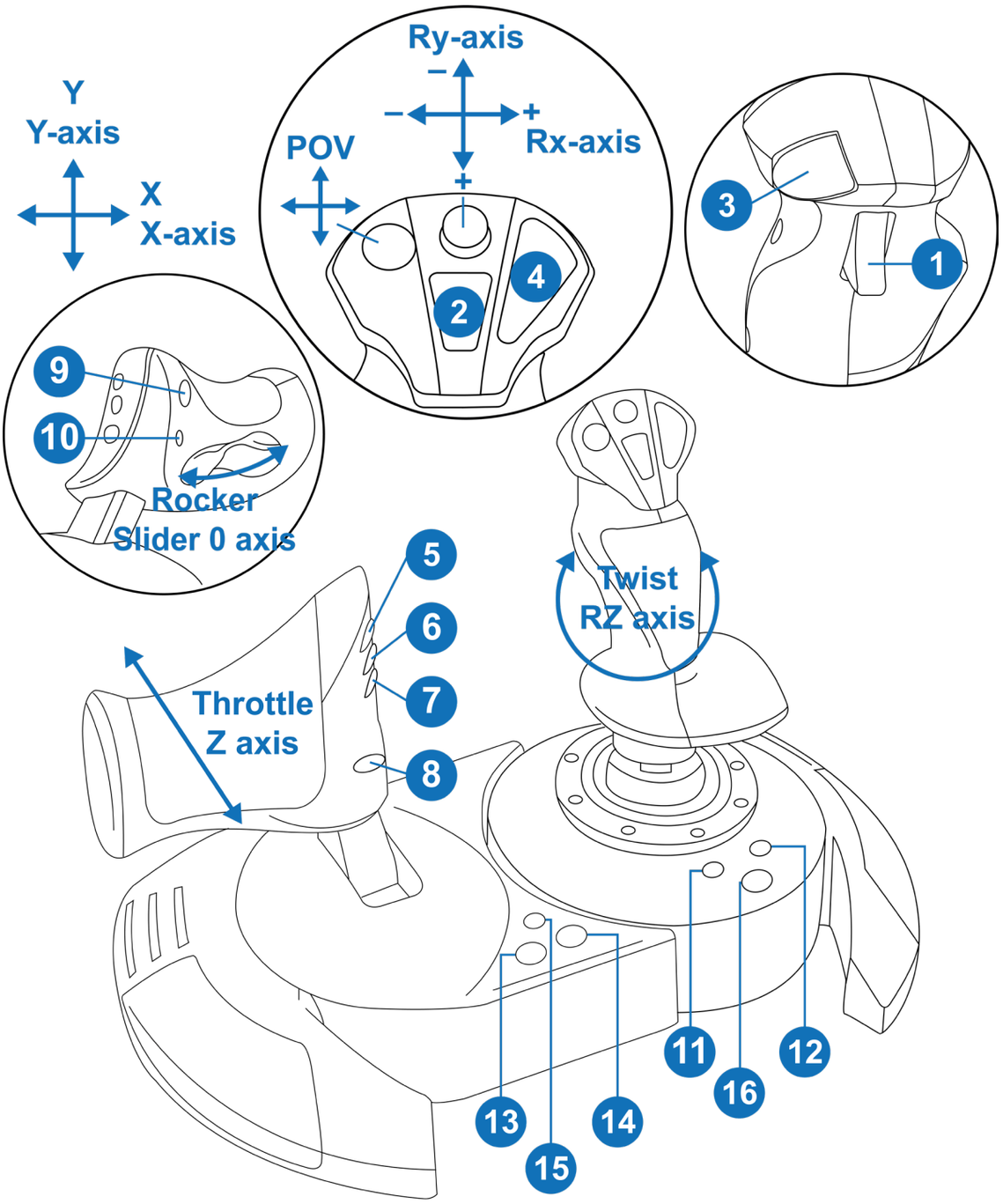
Y
Y-axis
X
X-axis
Ry-axis
−
+
Rx-axis
POV
+
1
2
3
4
5
6
7
8
9
10
11
12
13
14
15
16
Rocker
Slider 0 axis
Twist
RZ axis
Throttle
Z axis

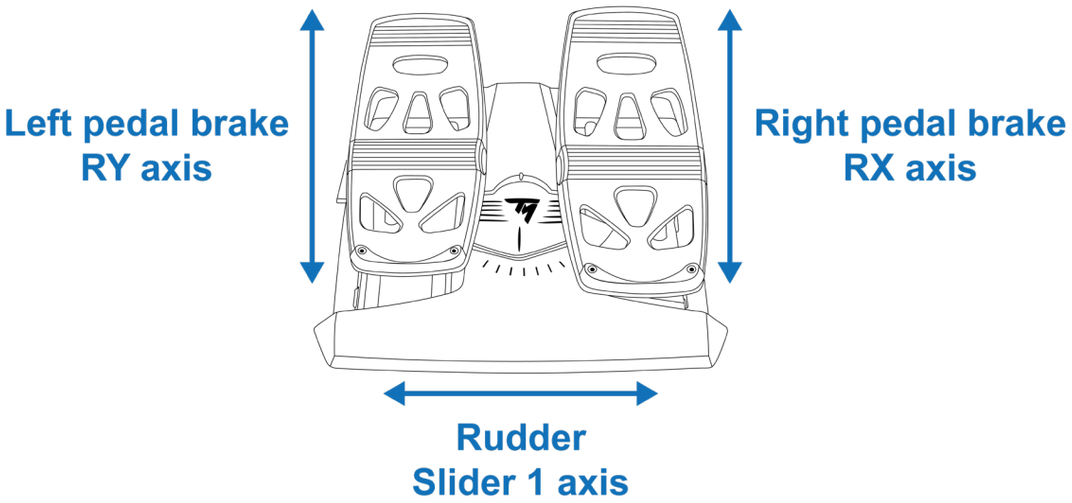
Left pedal brake
RY axis
Right pedal brake
RX axis
Rudder
Slider 1 axis

8. 互換性モード

このジョイスティックには 3 つの互換性モードがあります:

- PlayStation®5 ゲーム機では、PlayStation®5 モード（赤の LED）を選択します。
- PlayStation®4 ゲーム機では、PlayStation®4 モード（青の LED）を選択します。
- PC では、PC モード（緑の LED）を選択します。

LED の色	Mode
	PlayStation®5 （デフォルトモード）
	PlayStation®4
	PC

互換性モードを変更するには:

1. MODE ボタンを 3 秒間押し続け、Ⓟ ボタン上の LED が点滅し始めるまで待ちます。

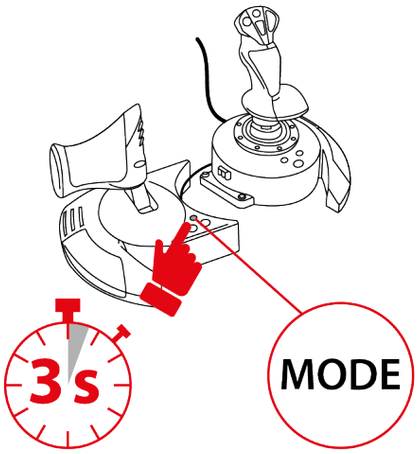

2. MODE ボタンを押して、お好みの互換性モードを選択します。

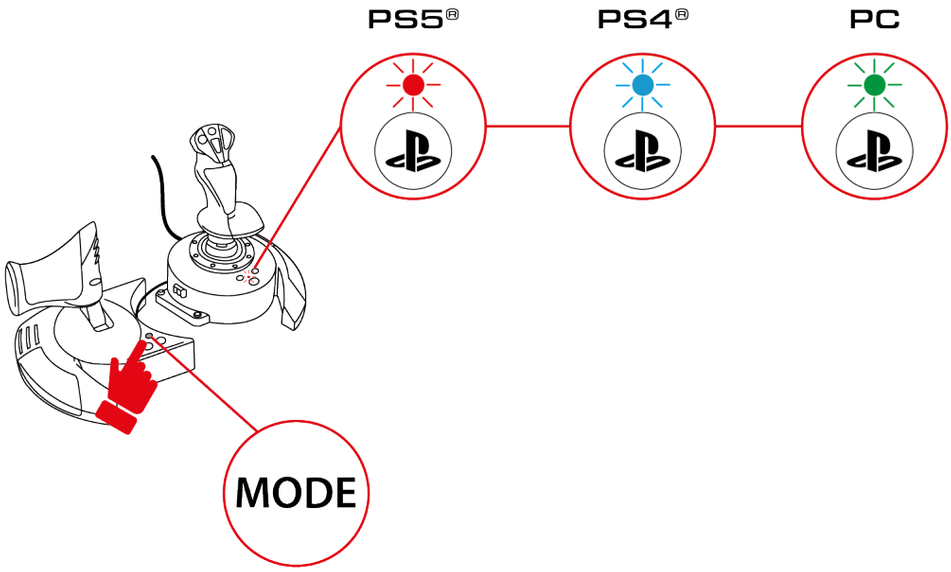

3. 互換性モードを選択した後、5 秒間待ちます。Ⓟ ボタン上の LED が点滅を停止したら、互換性モードの選択が確定します。

4. PlayStation®4 ゲーム機および PlayStation®5 ゲーム機では、ボタンを押して、ジョイスティックをプロファイルに接続します。

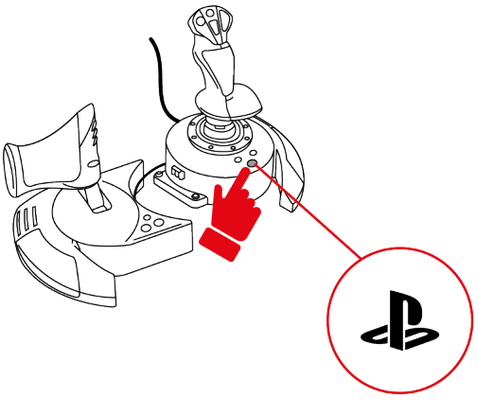

9. 特長

スロットル

T.Flight Hotas NEO ジョイスティックは、エンジンの推力を簡単にコントロールできるスロットルを搭載しています。

スロットルは着脱式で、次の 2 通りのセッティングが可能です:

- フライトスティックグリップから取り外して分離し、リアルな操縦環境を再現
- フライトスティックグリップに取り付け、安定性の向上と省スペース化を実現

デフォルトでは、スロットルはフライトスティックグリップから取り外された状態になっています。

取り外し時	取り付け時
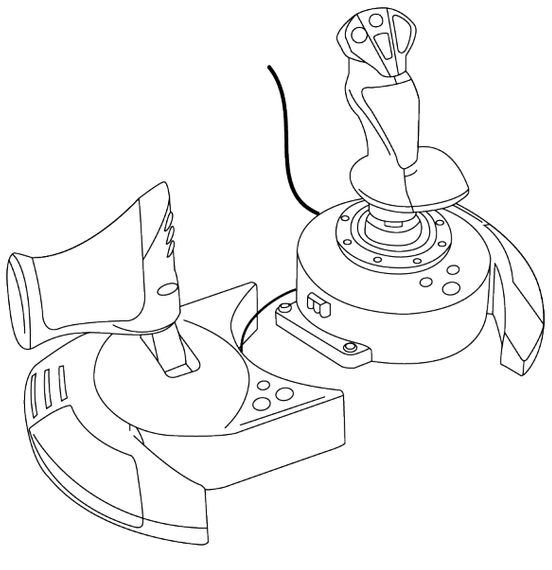	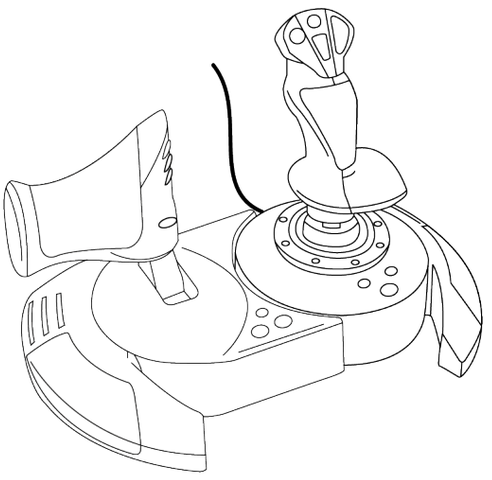

スロットルをフライトスティックグリップに取り付けるには:

1. フライトスティックグリップのベース部の左側にある接続タブを、スロットルの右側にある開口部に差し込みます。

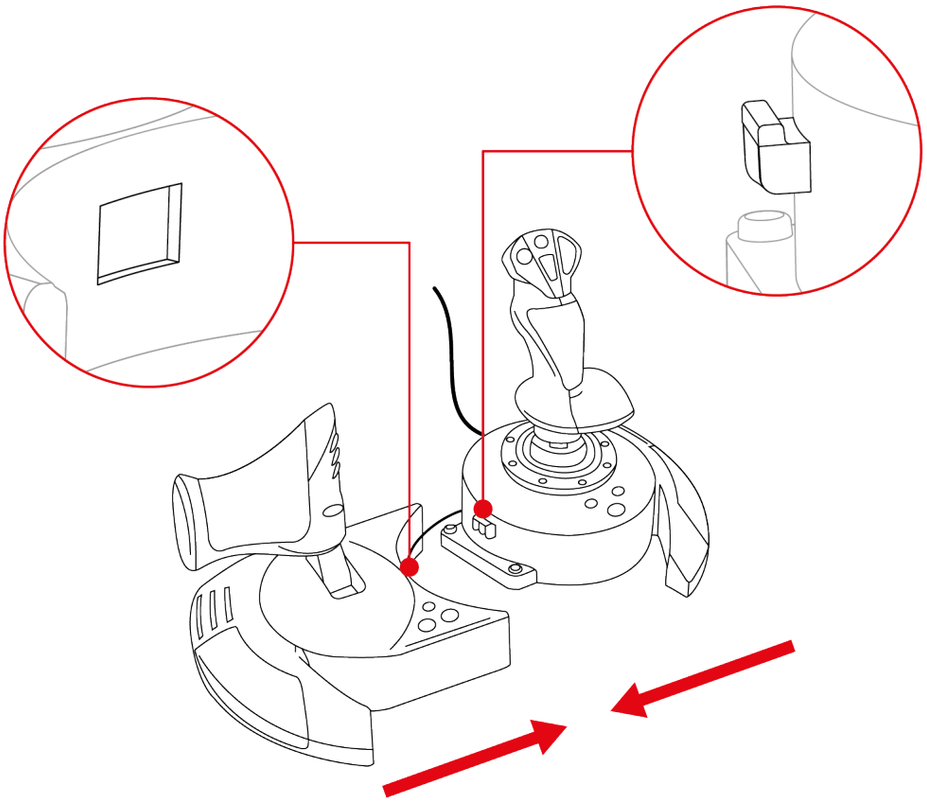

2. ジョイスティックを裏返し、フライトスティックグリップのベース部の底面に取り付けられている六角レンチを取り出します。

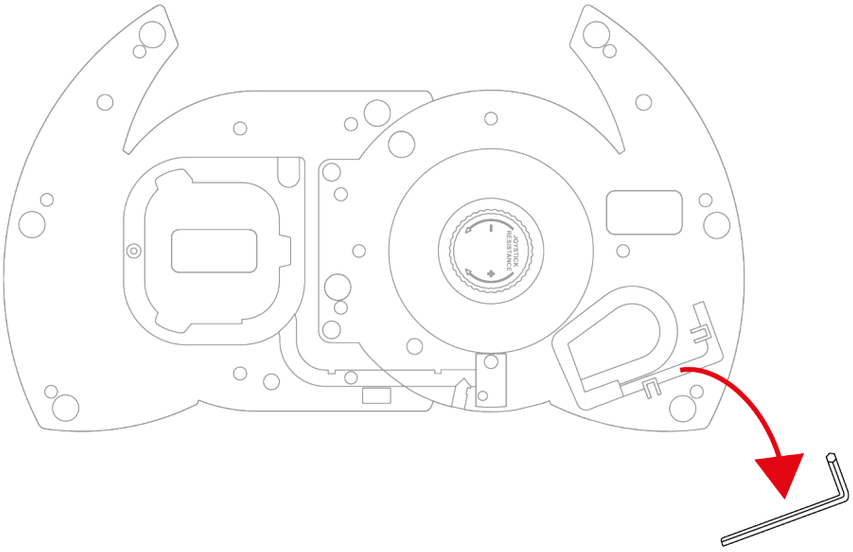

3. 六角レンチを使い、ベース部の下、フライトスティックグリップのベース部の左端にある 2 本の六角ねじを締めます。

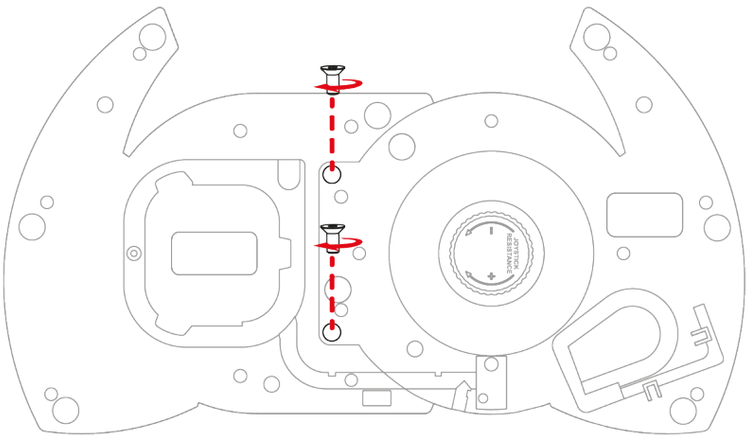

4. フライトスティックグリップとスロットルをつなぐケーブルを、ケーブルガイドに巻き付けます。

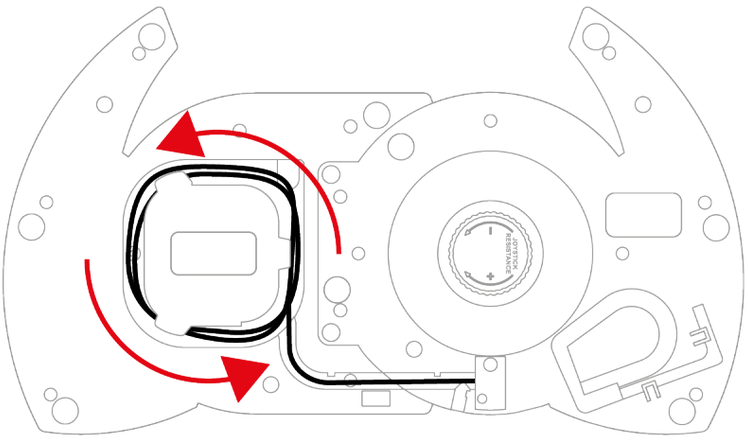

5. 紛失しないよう、六角レンチを元の場所に戻します。

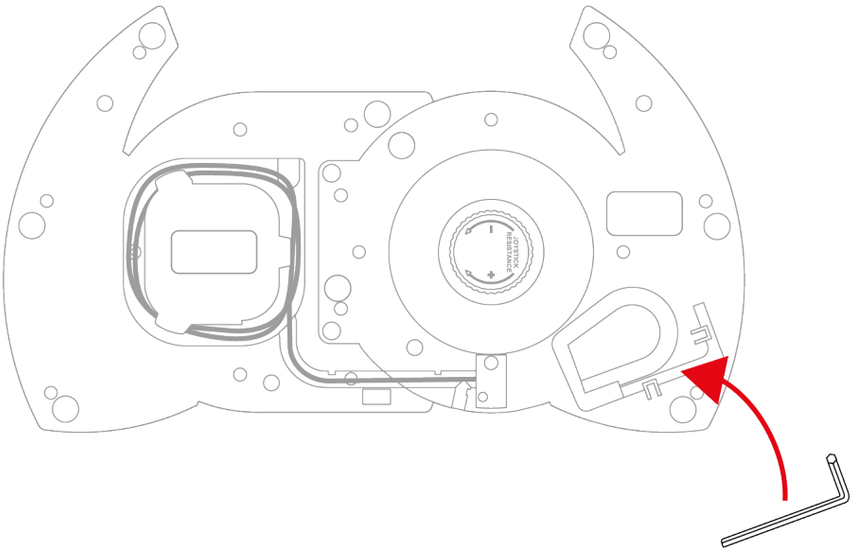

ラダー機能

T.Flight Hotas NEO ジョイスティックは、フライトスティックグリップを左右に回転させるか、スロットルのロッキングボタンを使用することでアクセス可能なラダー機能を搭載しています。

操縦時、パイロットはラダーを操作することで機体を垂直軸で旋回（つまり機体が左または右に曲がる）させます。

この機能は、Z 軸（ヨー）の回転をロックすることで、フライトスティックグリップ側で無効化できます。

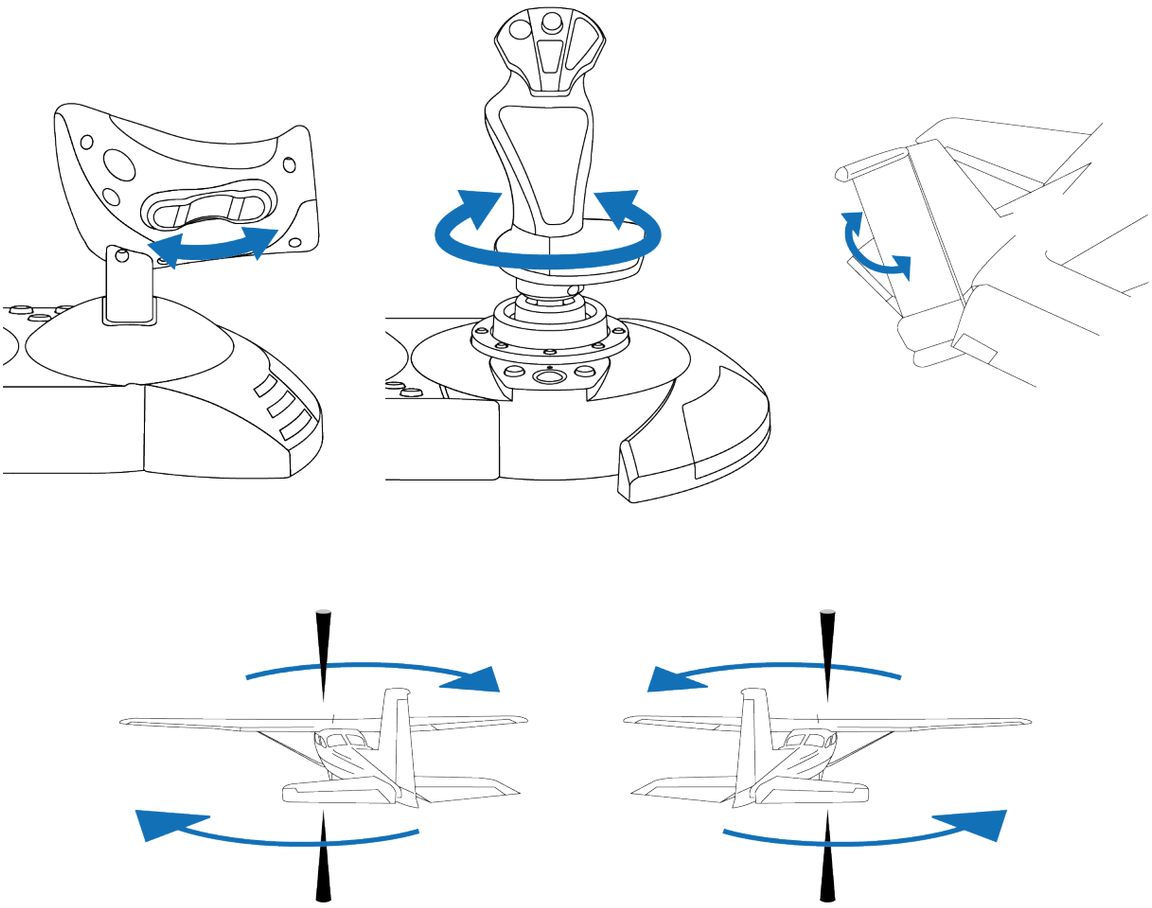

フライトスティックグリップのラダー機能をロックするには:

– マイナスドライバー（付属していません）を使い、リストレストの下にあるロックねじを締めます。

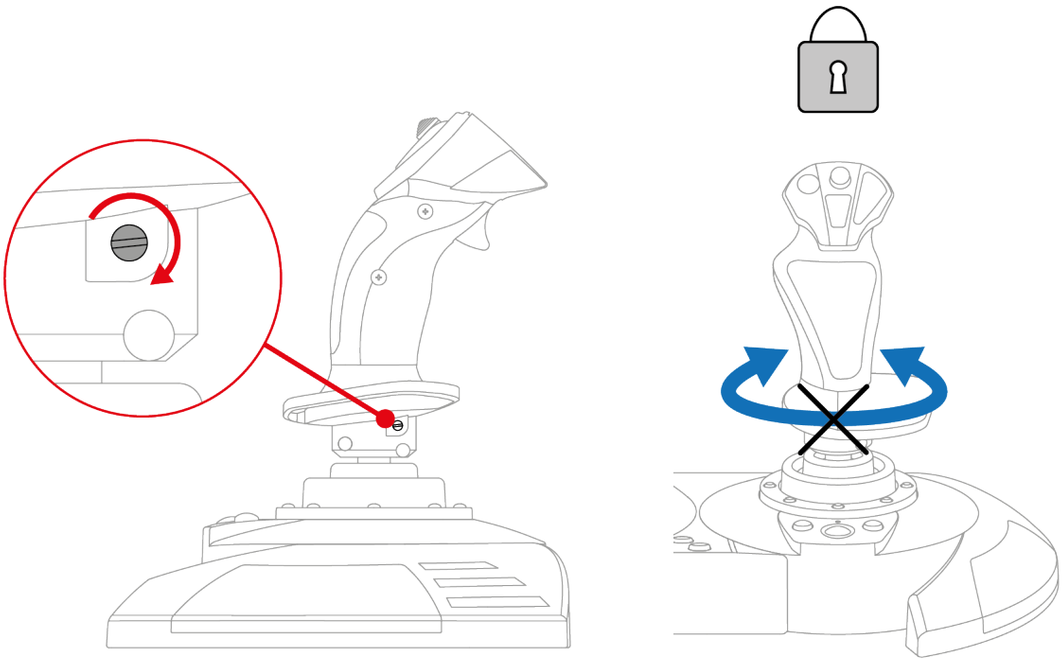

フライトスティックグリップのラダー機能をアンロックするには:

– マイナスドライバー（付属していません）を使い、リストレストの下にあるロックねじを緩めます。

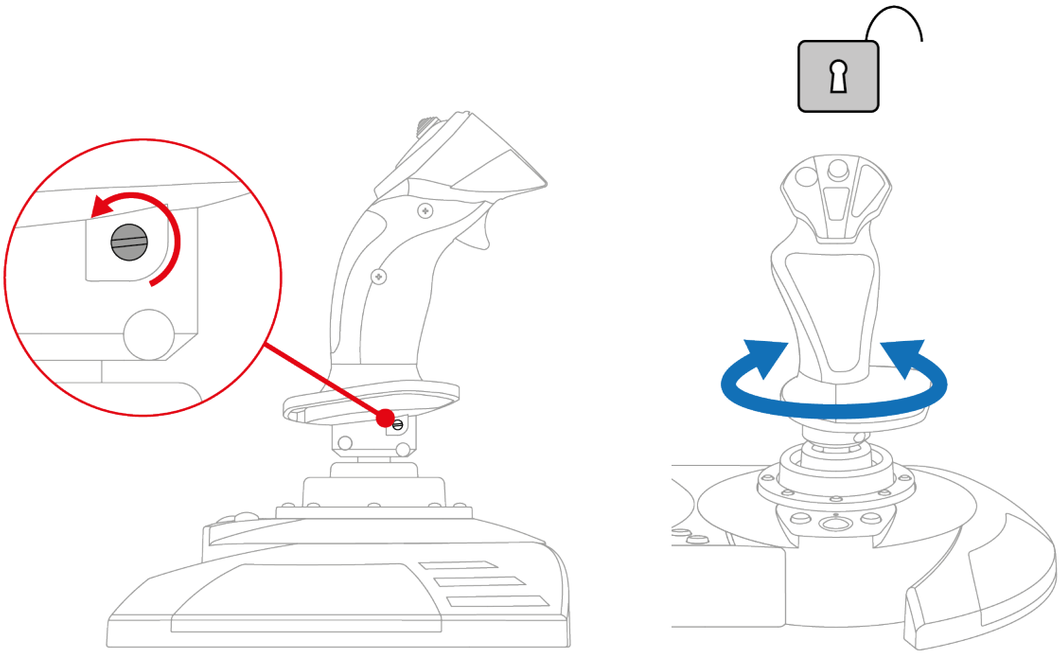

多方向視点ハットスイッチ

T.Flight Hotas NEO ジョイスティックは、機体の周りで起こっていることを確認できる多方向視点ハットスイッチを搭載しています（この機能に対応するゲームのみ）。

ゲームの設定メニューから、各視点（後方、左、右、外部ビュー）を多方向視点ハットスイッチの各方向にプログラミングすることが可能です。

多方向視点ハットスイッチは、その他の用途（発射など）に割り当てることもできます。

フライトスティックグリップの抵抗

フライトスティックグリップの抵抗は、ゲーマーの好みにぴったり合うように調整できます。

フライトスティックグリップの抵抗を調整するには、フライトスティックグリップのベース部の底面にある調整つまみを使用します:

- つまみを左に回すと、動かした際のフライトスティックグリップの感度が高くなります。
- つまみを右に回すと、動かした際のフライトスティックグリップの抵抗が大きくなります。

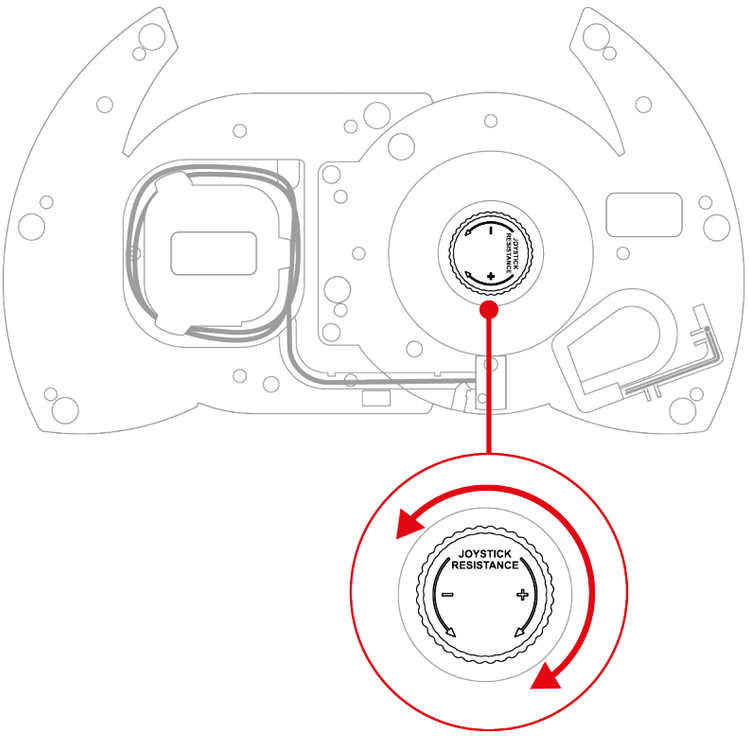

10. 互換性

T.Flight Hotas NEO ジョイスティックは、TFRP T.Flight Rudder Pedals* ラダーペダルシステムと互換性があります。

TFRP T.Flight Rudder Pedals* ラダーペダルシステムは、T.Flight Hotas NEO ジョイスティックの RJ12 ポートに直接接続し、ラダーペダルに対応するすべてのゲームと互換性があります。

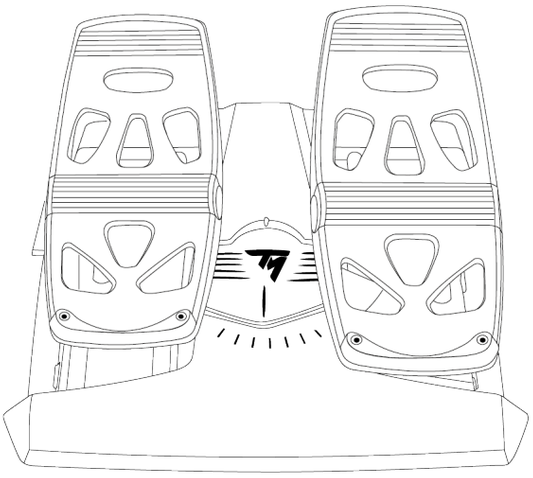

**別売品*

11. FAQ とテクニカルサポート

T.Flight Hotas NEO ジョイスティックに関するご質問や技術的な問題がありますか？その場合は、Thrustmaster のテクニカルサポートウェブサイトにアクセスしてください：

https://support.thrustmaster.com/product/t-flight-hotas-NEO-p/

1.ジョイスティックが正しく動作しない、または正しく調整されていないように感じる

– ゲーム機または PC の電源を切り、ジョイスティックを取り外してから再接続してください。次に、PlayStation®4 ゲーム機、PlayStation®5 ゲーム機、または PC を再起動し、ゲームを起動し直します。

– ジョイスティックを接続する際は、キャリブレーションの不具合を避けるため、フライトスティックグリップ、ラダー、スロットルを中心に保ち、動かさないようにしてください。

– PlayStation®4 および PlayStation®5 ゲーム機では、ジョイスティックの⊕ボタンを押し、PlayStation™Network アカウントにサインインすると、ジョイスティックが使用可能になります。

– お使いのプラットフォーム（PlayStation®4 ゲーム機、PlayStation®5 ゲーム機、または PC）に合った互換性モードを選択していることを確認してください。

2.ジョイスティックを設定できない

– ゲームのメニューにアクセスし、**オプション> コントローラー > ゲームパッド** または **ジョイスティック** を選択します。次に、最適な設定を選ぶか、ジョイスティックのオプションを完全に再設定します。

– 詳しくは、ゲームのユーザーズマニュアルまたはオンラインヘルプを参照してください。

3.ジョイスティックの感度が高すぎる、または低すぎる

– T.Flight Hotas NEO ジョイスティックは、各軸を数回動かすと自動でキャリブレーションを行います。

– ゲームのメニューにアクセスし、**オプション> コントローラー > ゲームパッド** または **ジョイスティック** を選択します。次に、ジョイスティックの感度とデッドゾーンを調整します (これらのオプションが利用可能な場合)。

– フライトスティックグリップの抵抗を、フライトスティックグリップのベース部の底面にある調整つまみを使って調整します。

4.ジョイスティックが動作しない

T.Flight Hotas NEO ジョイスティックをビデオゲームで正しく動作させるには、ファームウェアをアップデートする必要があります。

アップデートを実行するには、次のサイトにアクセスしてください

https://support.thrustmaster.com/product/t-flight-hotas-NEO-p/

Drivers（ドライバ）を選択し、ダウンロードおよびインストール手順を含む説明に従ってください。

5.ラダー機能の感度が高すぎる

リストレストの下にあるロックねじを使ってフライトスティックグリップの回転をロックし、ラダー機能のロッキングボタンを使用します。

THRUSTMASTER®

T.Flight Hotas NEO

图马思特双手摇杆 T.FLIGHT HOTAS NEO 系列套装

适用于 PlayStation®5 游戏主机、PlayStation®4 游戏主机和 PC*

用户手册

在安装本产品**之前**、以任何方式使用本产品**之前**以及对其执行任何维护**之前**，请**仔细阅读**本手册提供的说明。请务必遵守安全说明。不遵守这些说明可能导致事故和/或损坏。请保留本手册，以便您日后查阅说明。

**此产品对 PC 的兼容性 (Windows® 10/11) 未经 Sony Interactive Entertainment 的测试或认可。*

目录

1. 包装清单..... 6

2. 技术特性..... 7

3. 用法信息.....10

4. 安装.....12

在 PlayStation®4 游戏主机上 12

在 PlayStation®5 游戏主机上 14

在 PC 上.....17*

5. 针对 PLAYSTATION®5 游戏主机的映射 ...21

6. 针对 PLAYSTATION®4 游戏主机的映射 ...22

7. 针对 PC 的映射 23

8. 兼容性模式 24

9. 功能.....27

节流阀.....27

方向舵功能.....30

多向视角苦力帽开关.....32

飞行摇杆手柄的阻力.....33

10. 兼容性.....34

11. 常见问题解答和技术支持.....35

T.Flight Hotas NEO

借助 T.Flight Hotas NEO 摇杆，掌控天空。它将在您的空中冒险中带来令人难以置信的逼真感受。

本手册将帮助您以最佳方式安装和使用 T.Flight Hotas NEO。在起飞之前，请务必仔细阅读以下说明和警告：它们将帮助您尽情享受您的产品。

更新固件

为确保 T.Flight Hotas NEO 摇杆能在电子游戏中正常工作，您需要更新其固件。

要执行更新，请访问

http://support.thrustmaster.cn/zh/product/t-flight-hotas-neo-p-zh/

选择**驱动程序**，按照说明（包括下载和安装步骤）进行操作。

1. 包装清单

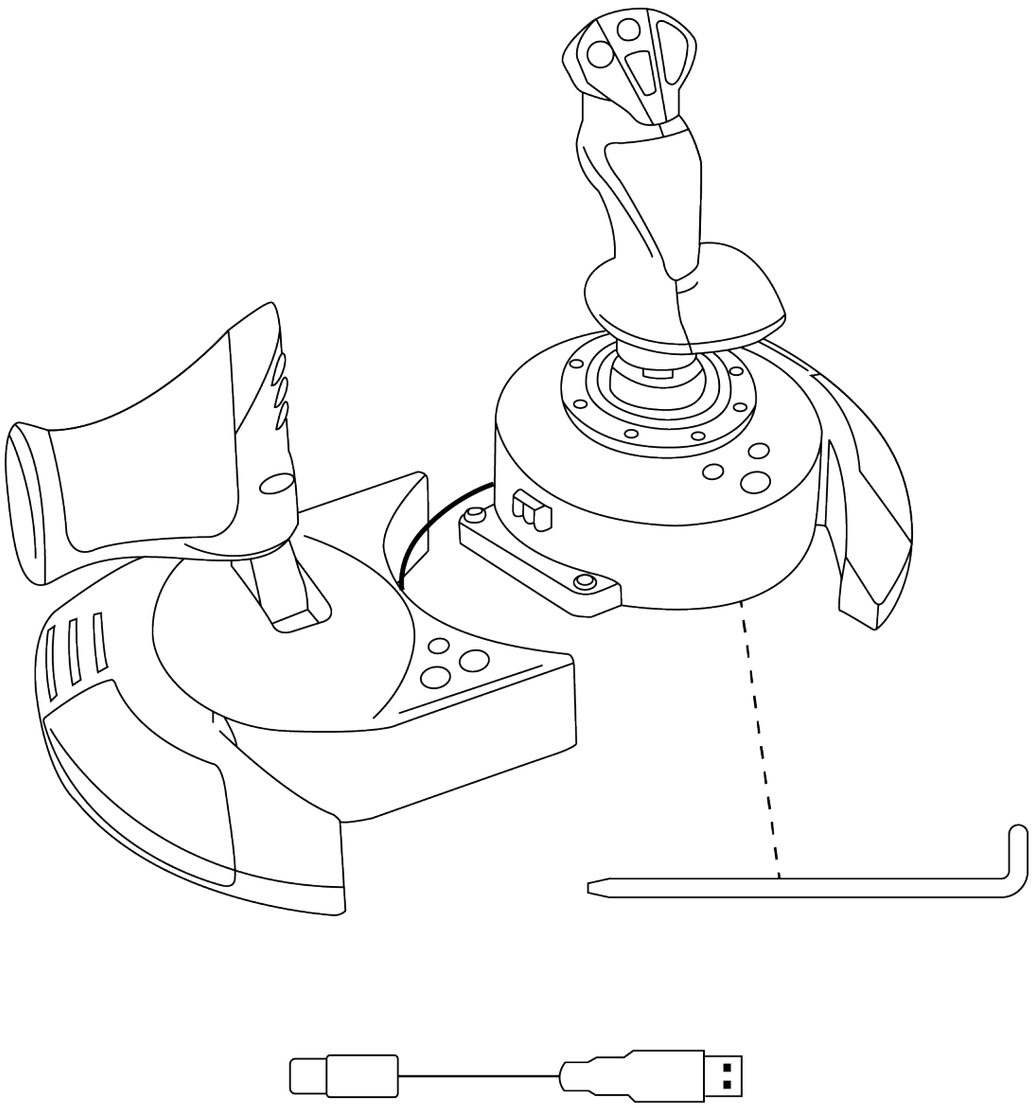

2. 技术特性

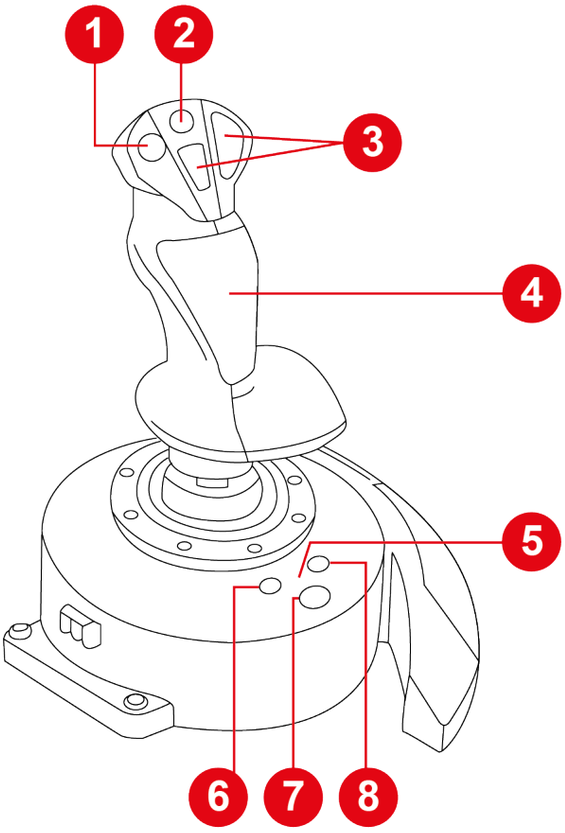

1. 多向视角苦力帽开关
2. 迷你操纵杆
3. 操作按钮
4. 通过旋转飞行摇杆手柄实现方向舵功能（可锁定）
5. 兼容性模式 LED（蓝色、红色或绿色）
6. SHARE 按钮（PS4® 游戏主机上）/“创建”按钮（PS5® 游戏主机上）
7. PS 按钮
8. “选项”按钮（PS4® 游戏主机和 PS5® 游戏主机上）

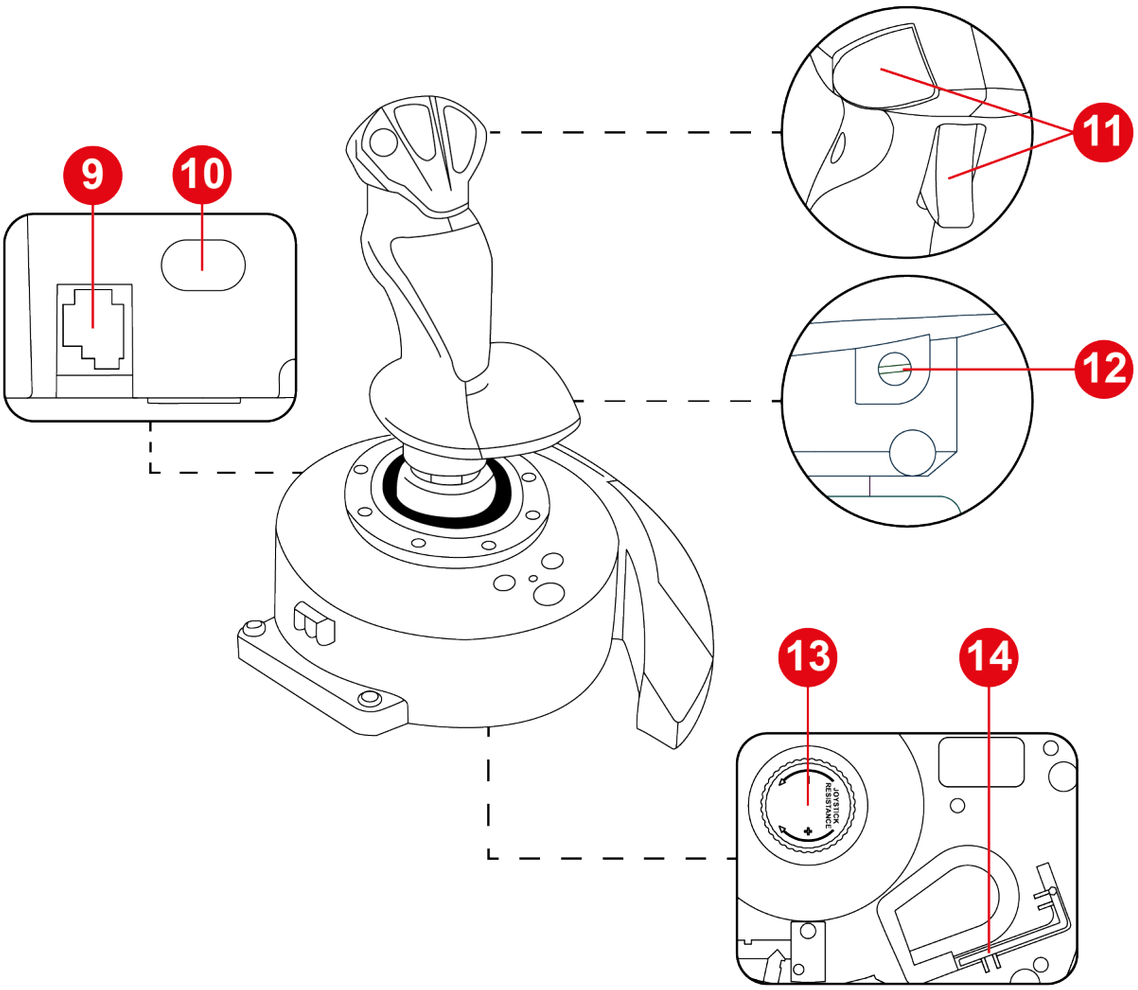

9. 用于连接 Thrustmaster（图马思特）TFRP T.Flight Rudder Pedals 方向舵踏板系统（另售）的 RJ12 端口

10. USB-C 端口

11. 操作按钮

12. 飞行摇杆手柄上的方向舵锁紧螺钉

13. 飞行摇杆手柄阻力调节旋钮

14. 内六角扳手

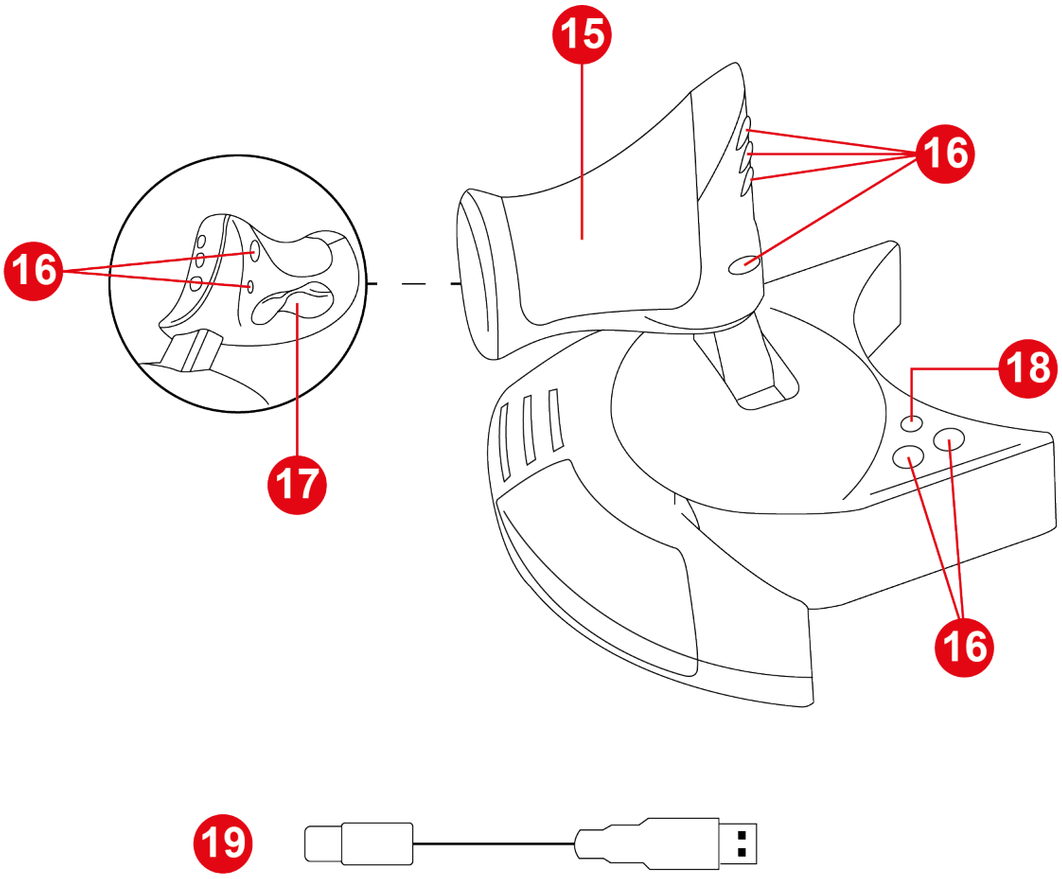

15. 节流阀

16. 操作按钮

17. 通过跷板按钮实现方向舵功能

18. MODE（模式）按钮

19. USB-C – USB-A 电缆

3. 用法信息

文档

在使用本产品之前，请仔细重读本文档，并妥善保存以备日后参考。

夹伤危险

使用 T.Flight Hotas NEO 摇杆时，切勿将手指放入底座与飞行摇杆手柄转轴之间的空隙中。

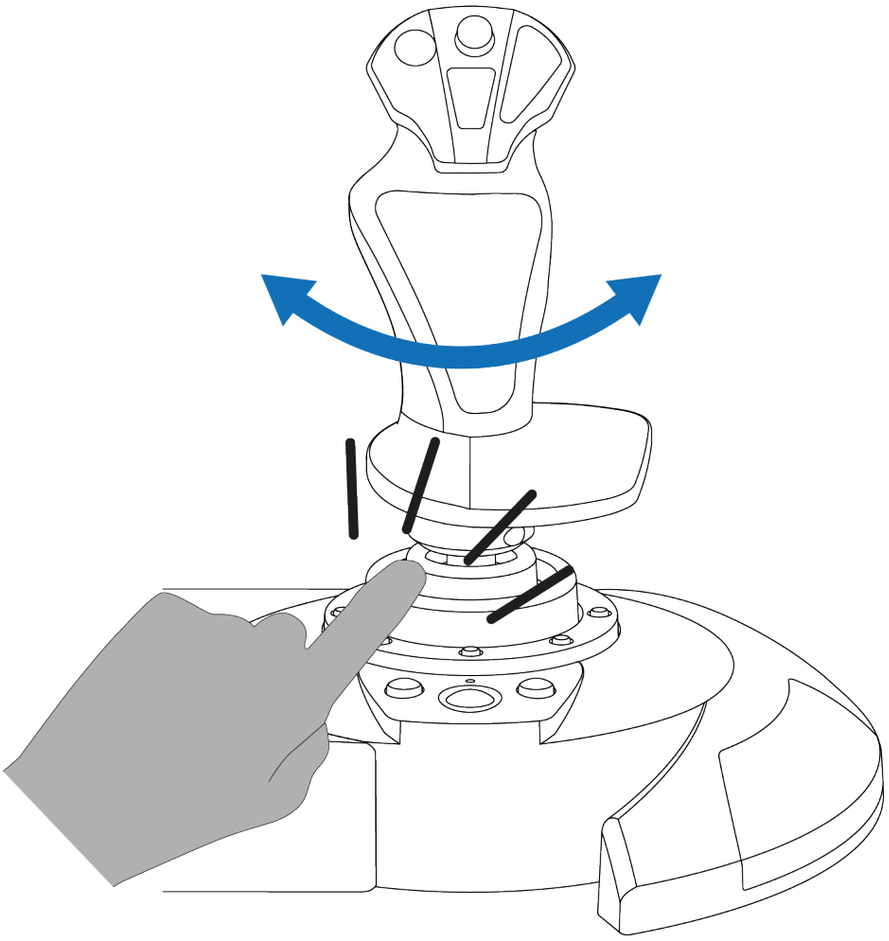

4. 安装

在 PlayStation®4 游戏主机上

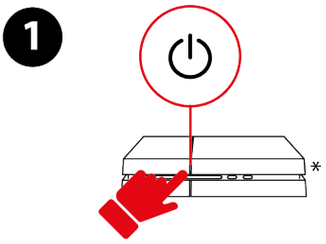

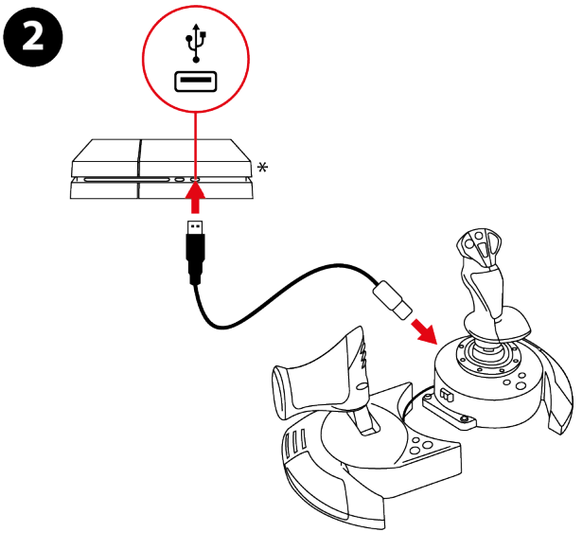

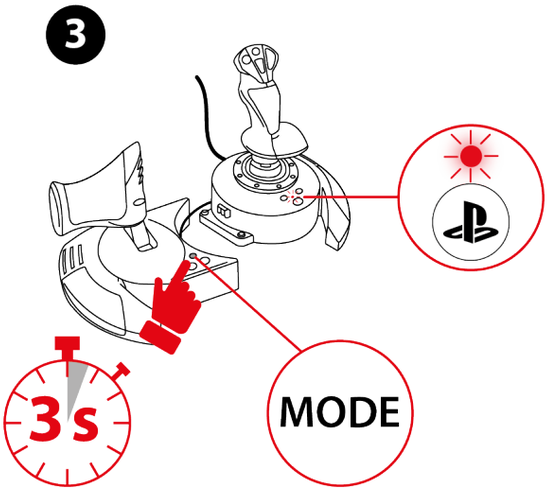

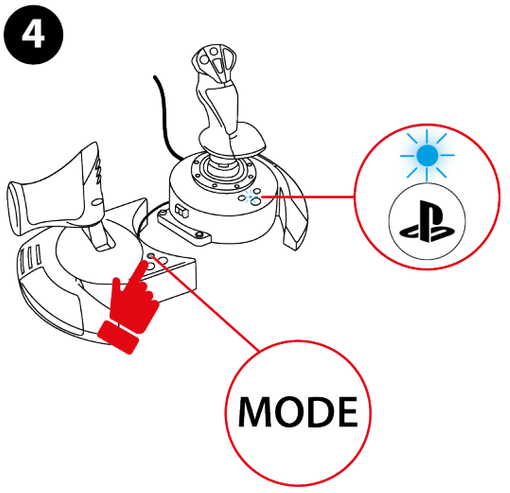

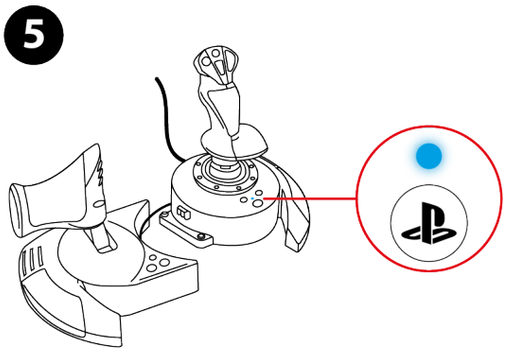

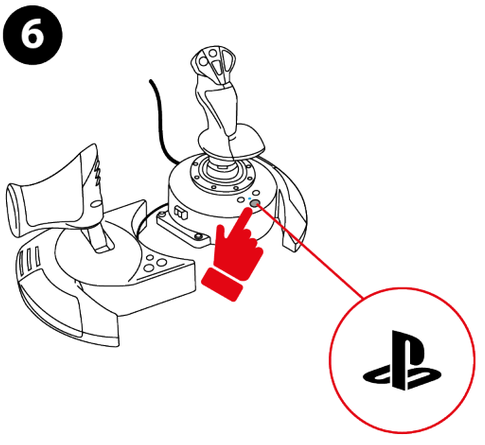

* *未随附*

1. 打开游戏主机电源。

2. 将 USB-C – USB-A 电缆的两端分别连接到摇杆的 USB-C 端口和游戏主机的 USB-A 端口。

3. 按住 MODE 按钮 3 秒，直至 按钮上方的 LED 开始闪烁。

4. 按 MODE 按钮，选择 PlayStation®4 模式（蓝色 LED）。

5. 选择兼容性模式后，等待五秒钟。当 按钮上方的 LED 停止闪烁时，即表示该模式已确认。

6. 按 按钮将摇杆连接到您的用户档案。

7. 启动支持 Flight Stick 模式的兼容游戏。

现在即可开始玩游戏了！

在 PlayStation®5 游戏主机上

1

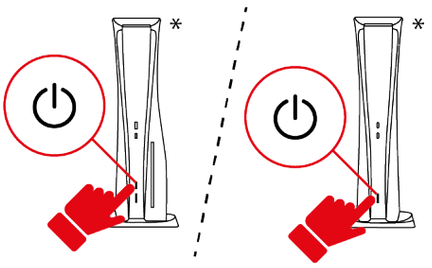

2

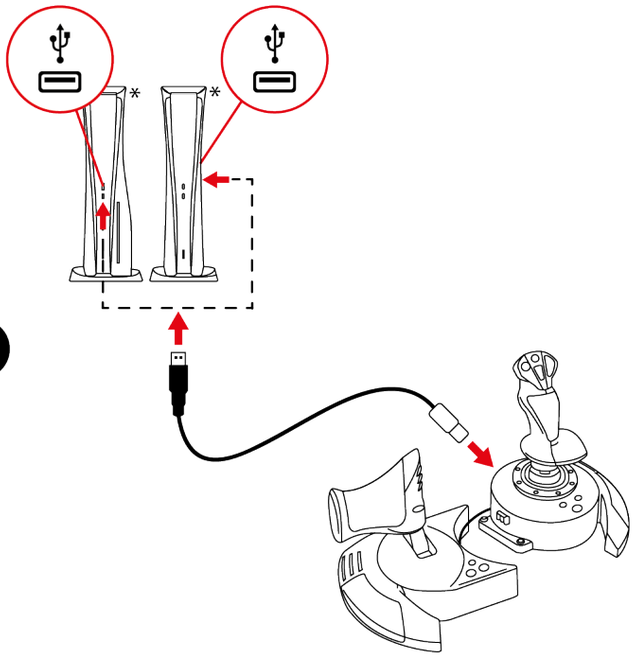

3

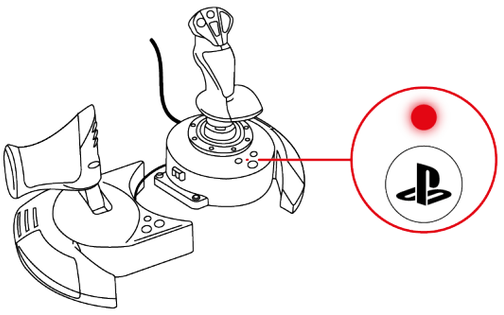

* 未随附

1. 打开游戏主机电源。

2. 将 USB-C – USB-A 电缆的两端分别连接到摇杆的 USB-C 端口和游戏主机的 USB-A 端口。

3. PS 按钮上方的 LED 应为红色。

4. 如果 LED 不是红色，请按照此处列出的步骤更改兼容性模式。

5. 按 PS 按钮将摇杆连接到您的用户档案。

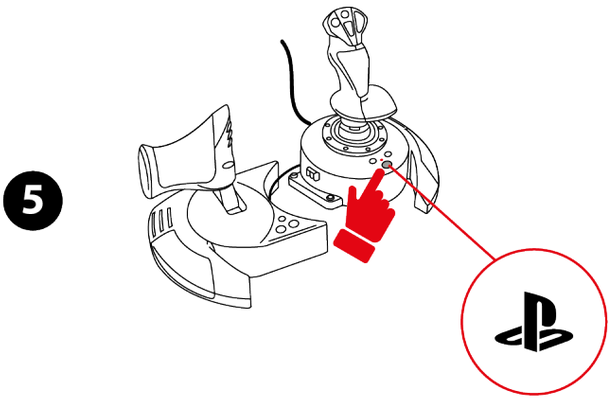

6. 启动支持 Flight Stick 模式的兼容游戏。

现在即可开始玩游戏了！

兼容游戏

– 在 PlayStation®4 游戏主机和 PlayStation®5 游戏主机上，T.Flight Hotas NEO 摇杆仅兼容支持 Flight Stick 模式的游戏。

– 适用于 PlayStation®4 游戏主机和 PlayStation®5 游戏主机的兼容游戏列表详见以下网址：
http://support.thrustmaster.cn/zh/product/t-flight-hotas-neo-p-zh/
在 Games settings 部分，选择 PlayStation® Games list。此列表将定期更新。

在 PC* 上

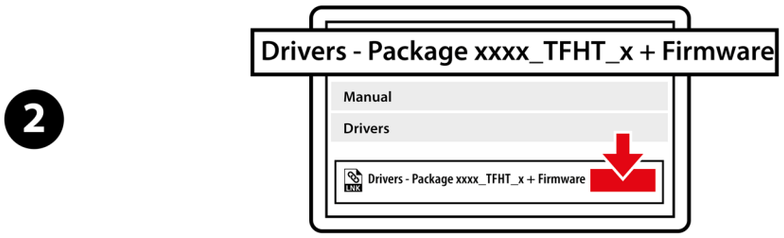

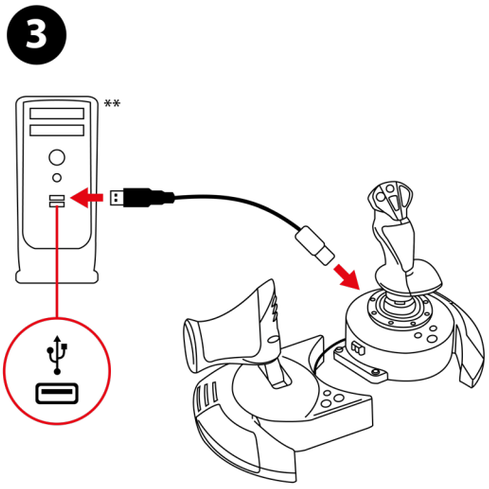

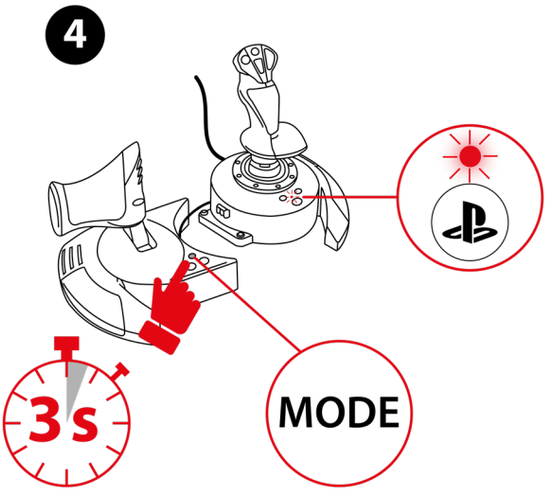

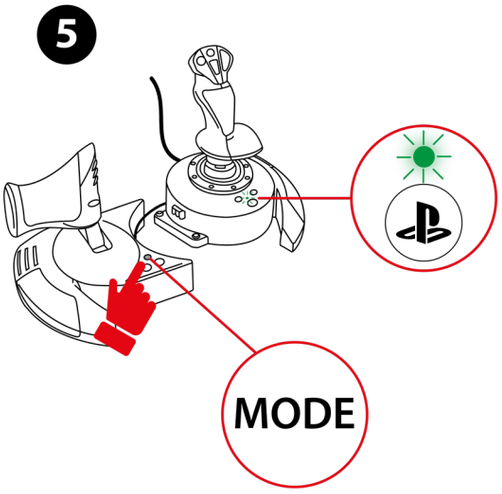

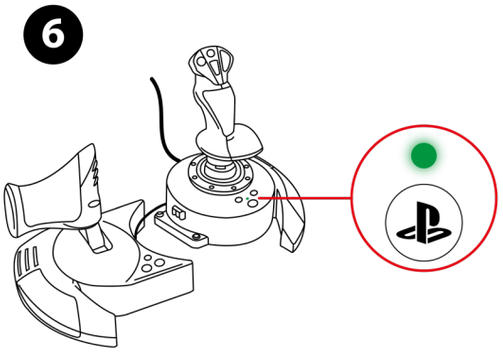

*此产品对 PC 的兼容性 (Windows® 10/11) 未经 Sony Interactive Entertainment 的测试或认可。

**未随附

1. 请访问：
   http://support.thrustmaster.cn/zh/product/t-flight-hotas-neo-p-zh/
2. 下载并安装 PC 驱动程序及其基于 Windows 控制面板的自定义界面。
3. 安装 PC 驱动程序后，将 USB-C – USB-A 电缆的两端分别连接到摇杆的 USB-C 端口和 PC 的 USB-A 端口。
4. 按住 MODE 按钮 3 秒，直至 按钮上方的 LED 开始闪烁。
5. 按 MODE 按钮选择 PC 模式（绿色 LED）。
6. 选择兼容性模式后，等待五秒钟。当 按钮上方的 LED 停止闪烁时，即表示该模式已确认。

现在即可开始玩游戏了！

控制面板

在 Windows® 10/11 中，选择**开始**，在搜索栏中输入**控制面板**，然后单击**控制面板**，即可访问控制面板。

此时将显示**游戏控制器**对话框。该附件将出现在屏幕上，其名称显示为 **T.Flight Hotas NEO**，状态为 **OK**。

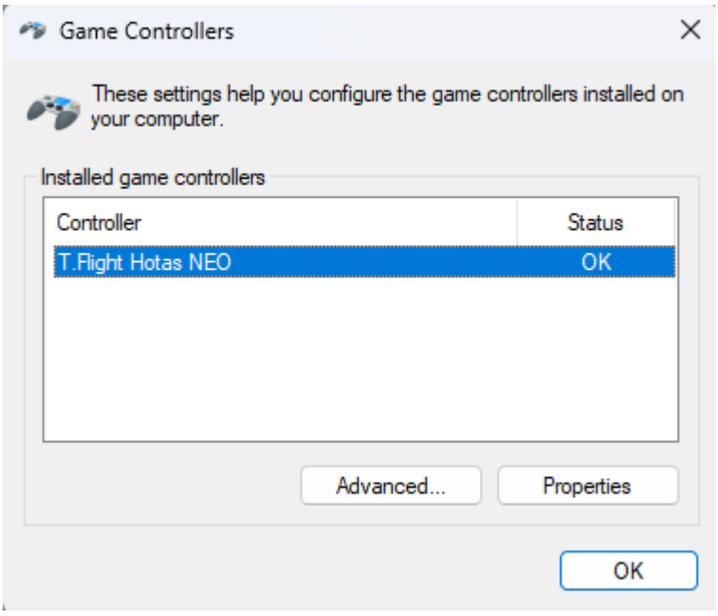

在**游戏控制器**对话框中，点击**属性**可测试和查看所有功能。

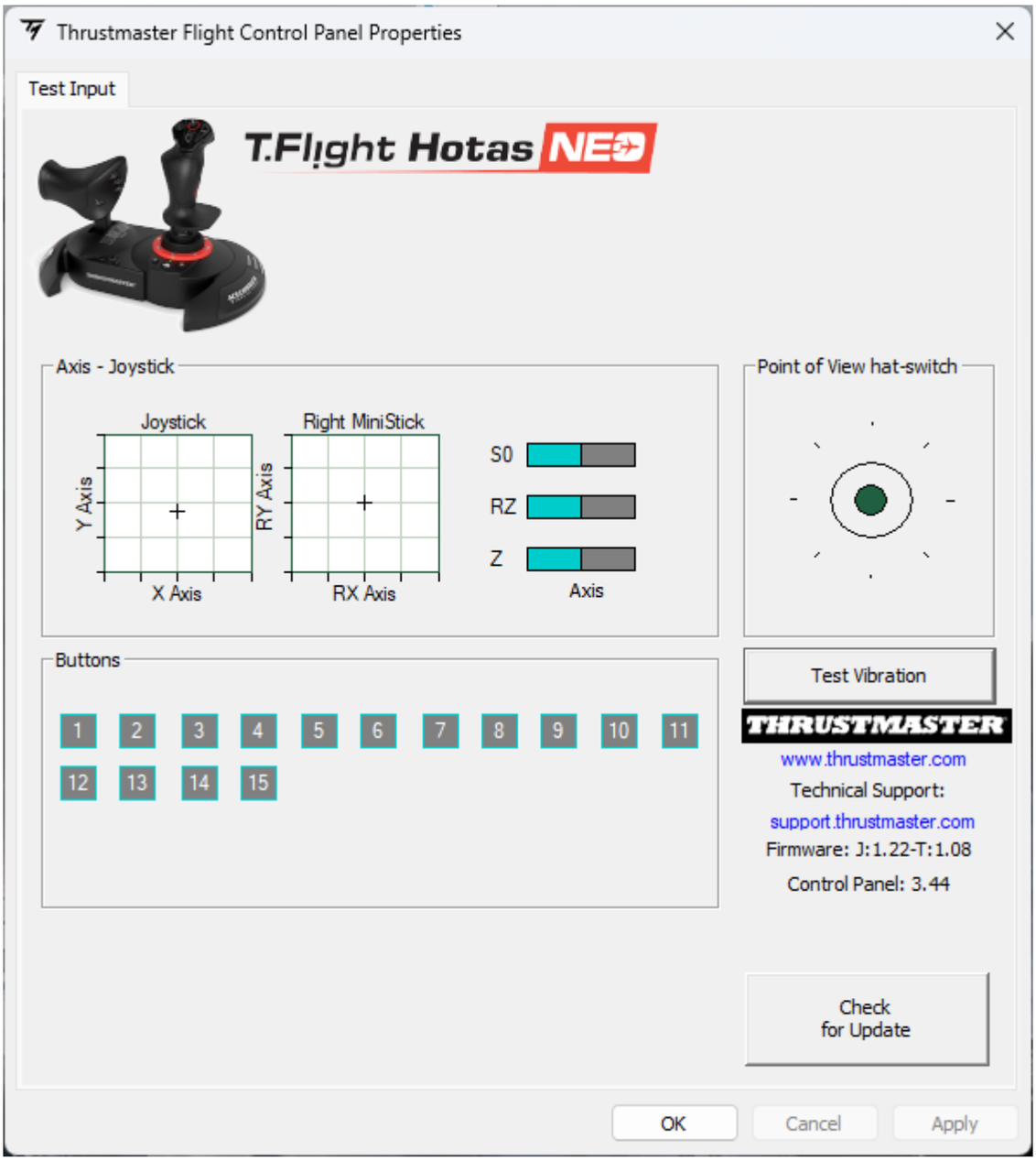

5. 针对 PlayStation®5 游戏主机的映射

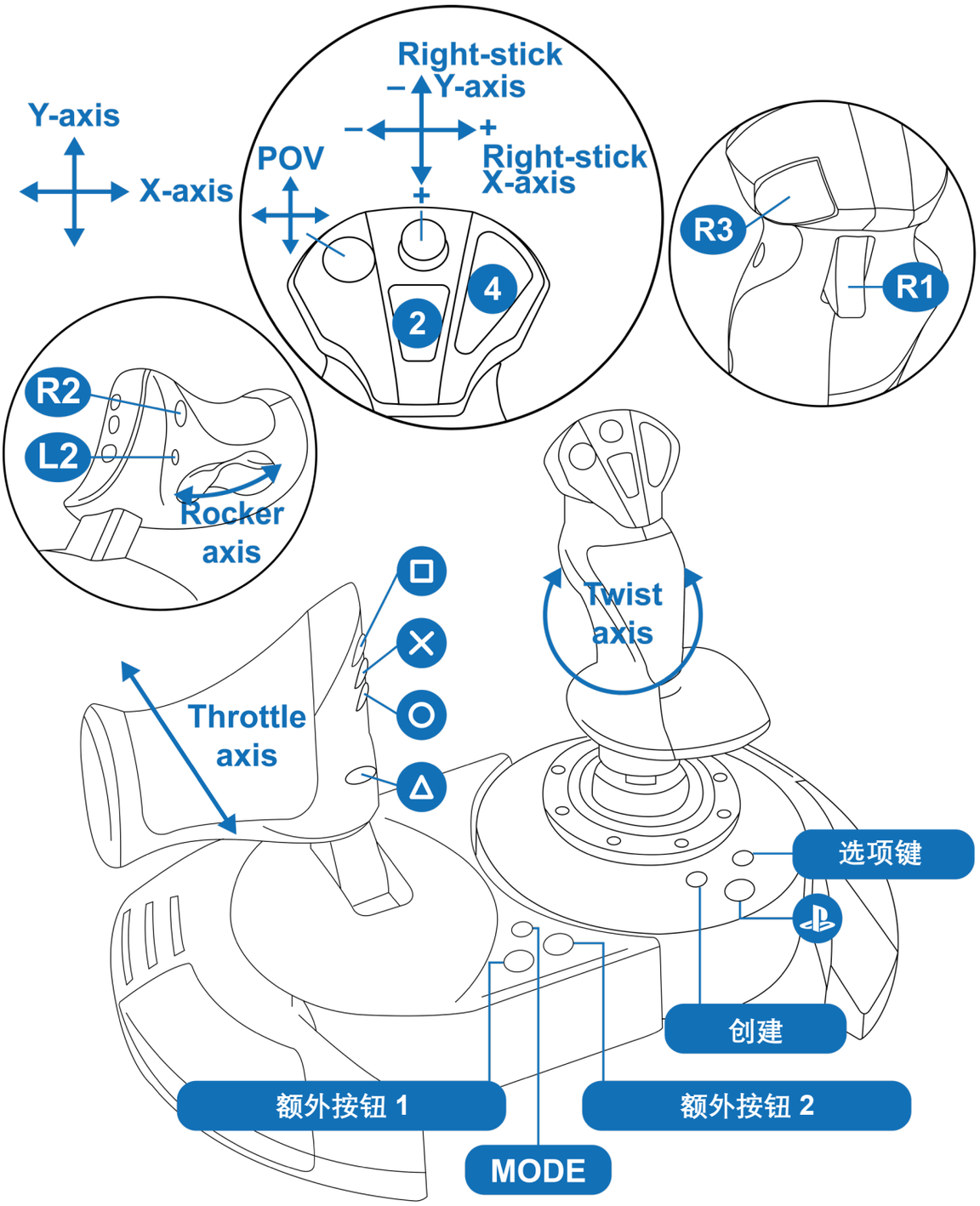

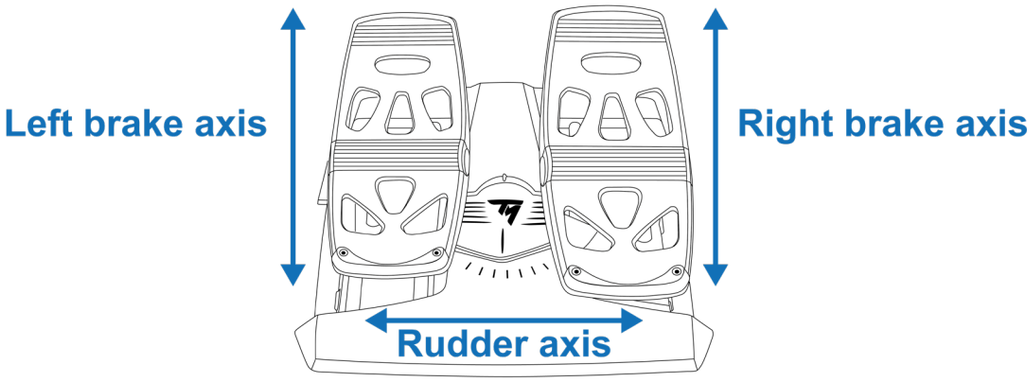

6. 针对 PlayStation®4 游戏主机的映射

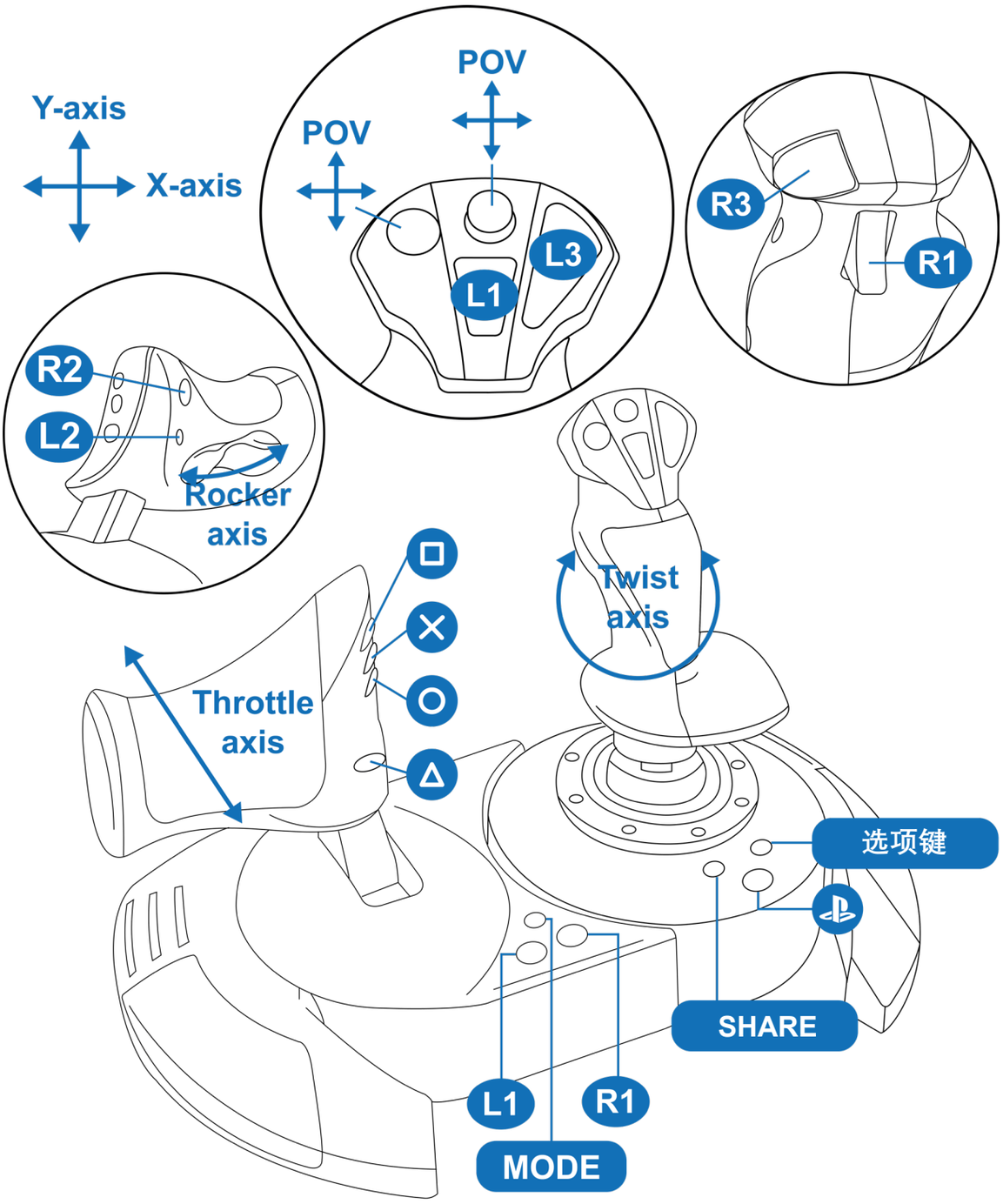

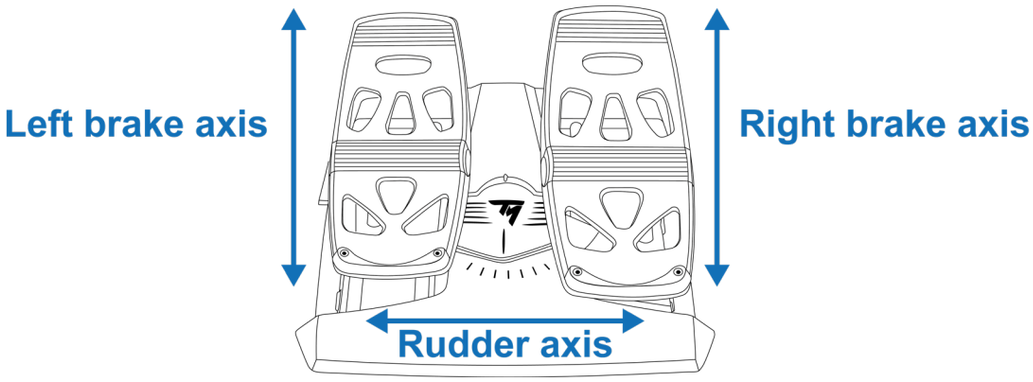

7. 针对 PC 的映射

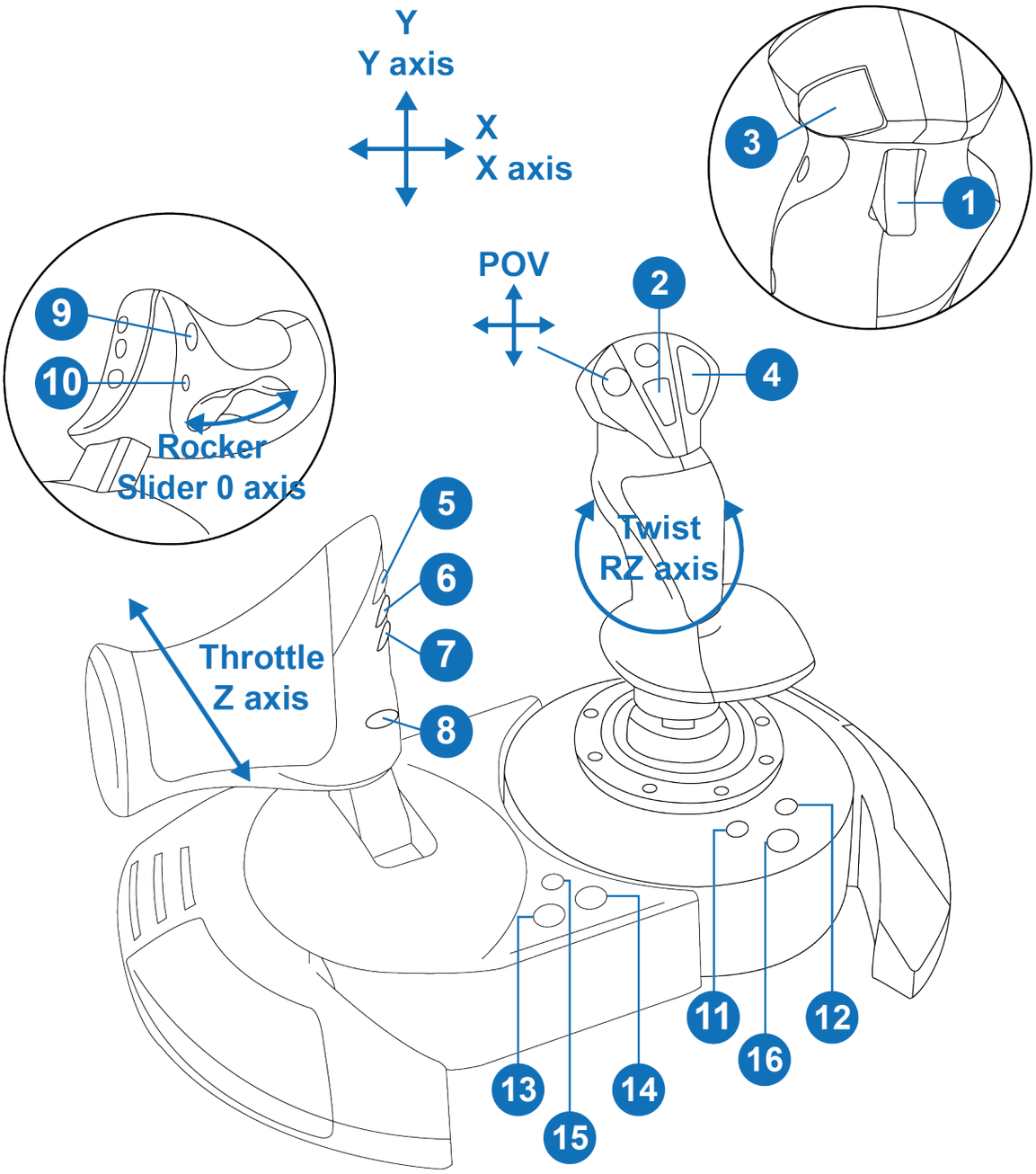
Y
Y axis
X
X axis
POV
Rocker
Slider 0 axis
Twist
RZ axis
Throttle
Z axis
1
2
3
4
5
6
7
8
9
10
11
12
13
14
15
16

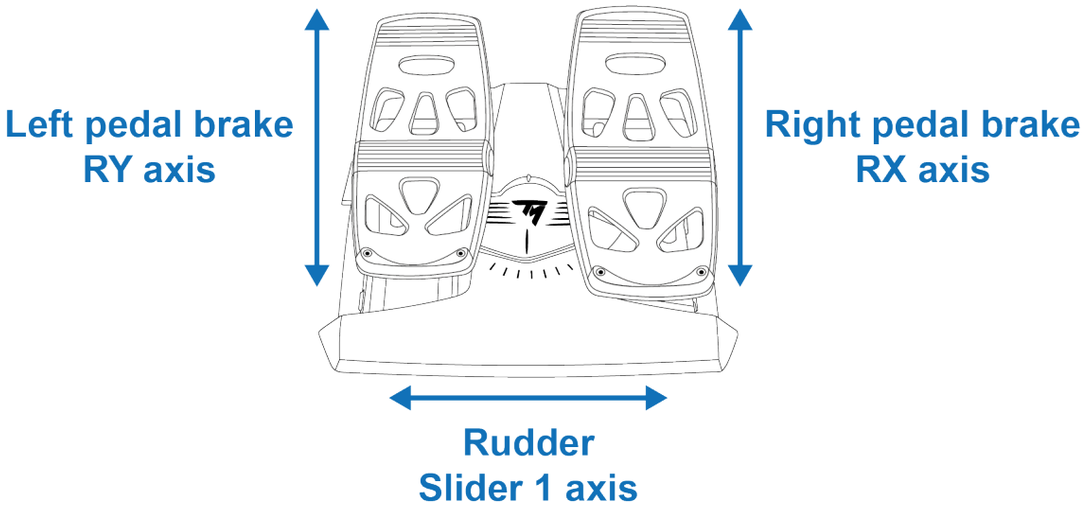
Left pedal brake
RY axis
Right pedal brake
RX axis
Rudder
Slider 1 axis

8. 兼容性模式

该摇杆有三种兼容性模式：

– 在 PlayStation®5 游戏主机上，选择 PlayStation®5 模式（红色 LED）。

– 在 PlayStation®4 游戏主机上，选择 PlayStation®4 模式（蓝色 LED）。

– 在 PC 上，选择 PC 模式（绿色 LED）。

LED 颜色	模式
	PlayStation®5 （默认模式）
	PlayStation®4
	PC

要更改兼容性模式，请：

1. 按住 MODE 按钮 3 秒，直至 ⓟ 按钮上方的 LED 开始闪烁。

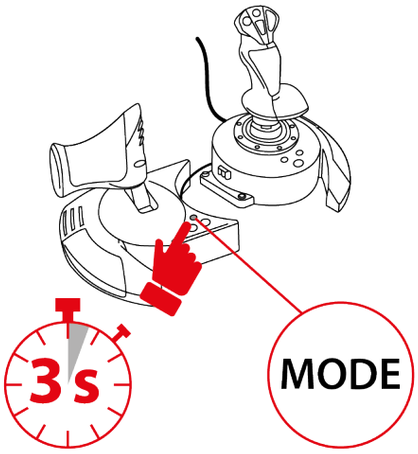

2. 按 MODE 按钮，选择您所需的兼容性模式。

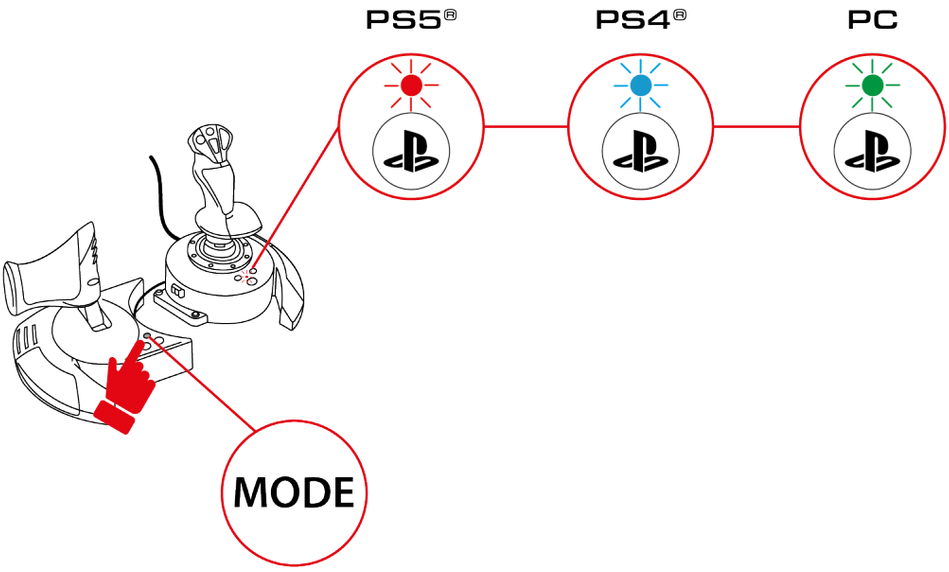

3. 选择兼容性模式后，等待五秒钟。当 ⓟ 按钮上方的 LED 停止闪烁时，即表示该模式已确认。

4. 在 PlayStation®4 游戏主机和 PlayStation®5 游戏主机上，按 按钮将摇杆连接到您的用户档案。

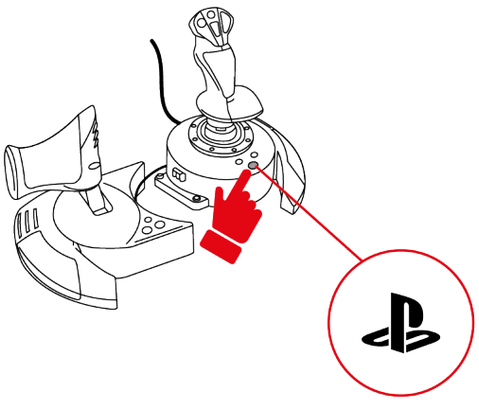

9. 功能

节流阀

T.Flight Hotas NEO 摇杆配有节流阀，让您能够轻松控制发动机推力。

节流阀可拆卸，并且有以下两种不同的放置方式：

- 与飞行摇杆手柄分离并单独放置，以再现真实驾驶条件；或
- 连接到飞行摇杆手柄，以提升稳定性并节省空间。

默认情况下，节流阀与飞行摇杆手柄分离。

分离状态	连接状态
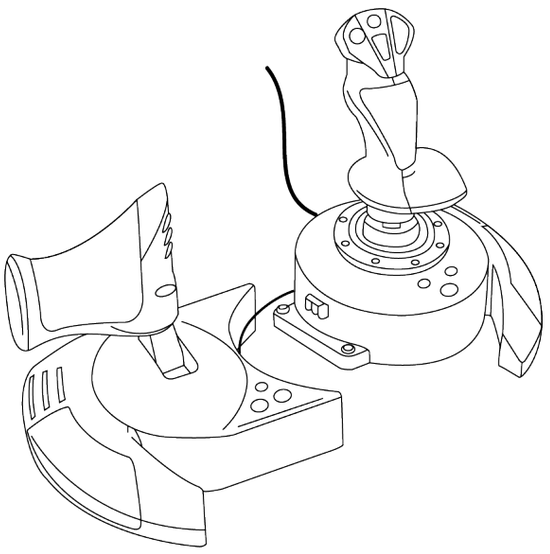	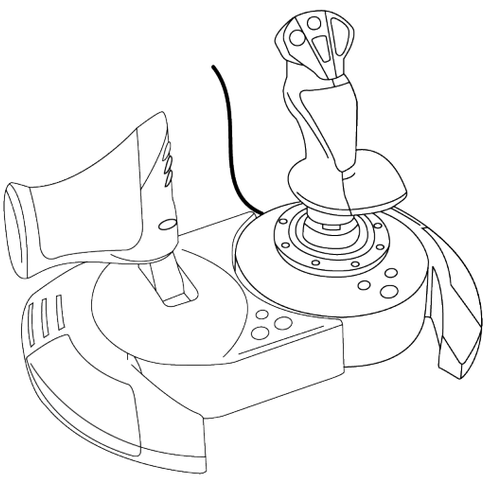

要将节流阀连接到飞行摇杆手柄，请：

1. 将飞行摇杆手柄底座左侧的联结扣插入节流阀右侧的开口处。

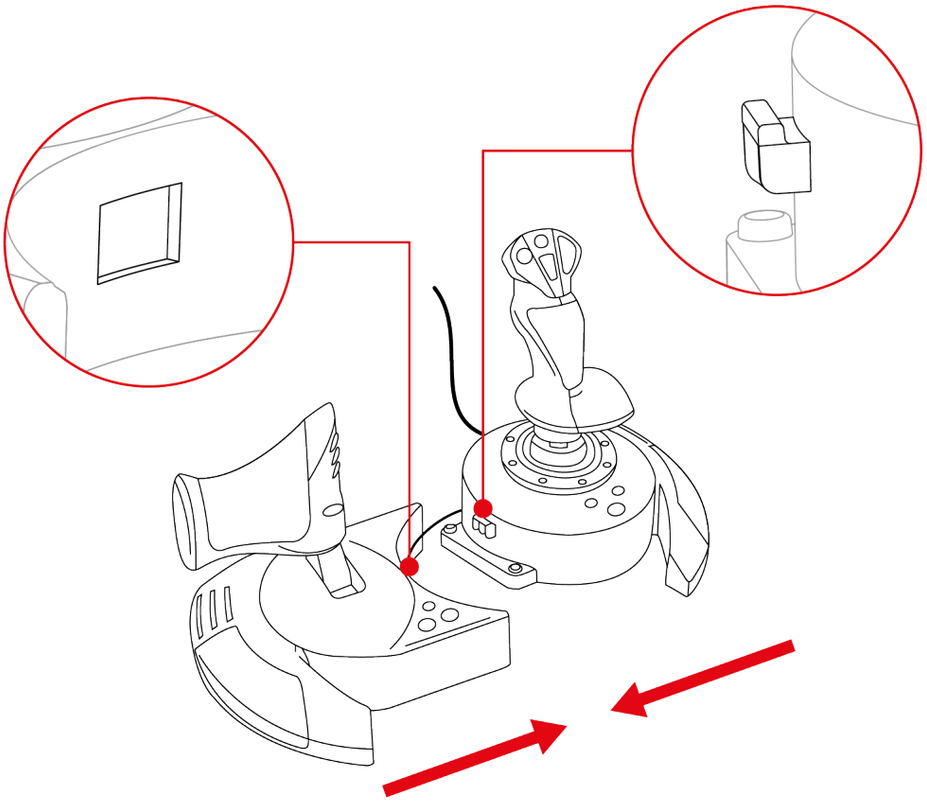

2. 翻转摇杆，取出固定在飞行摇杆手柄底座下方的内六角扳手。

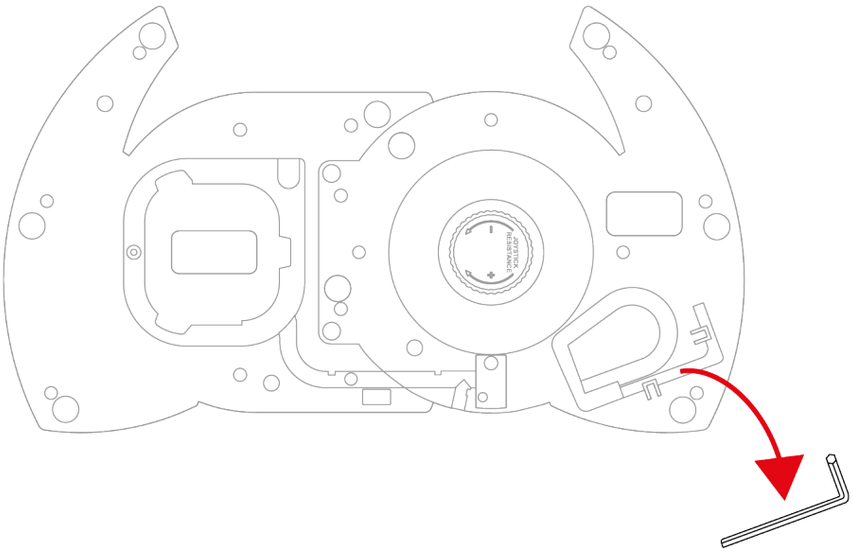

3. 使用内六角扳手，拧紧飞行摇杆手柄底座左端下方的两颗内六角螺钉。

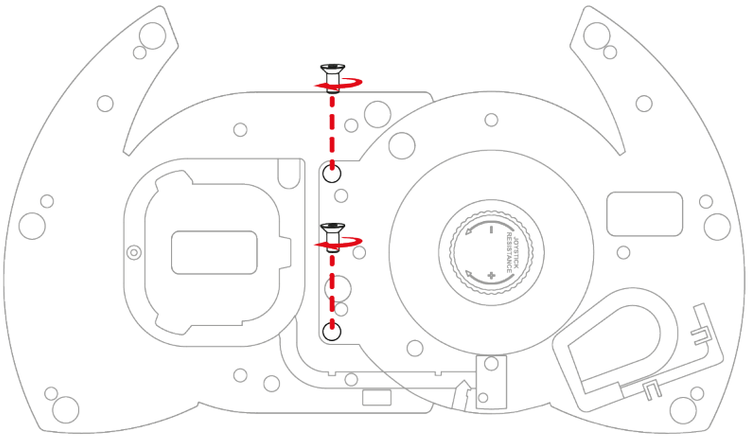

4. 将连接飞行摇杆手柄与节流阀的电缆缠绕在电缆导槽上。

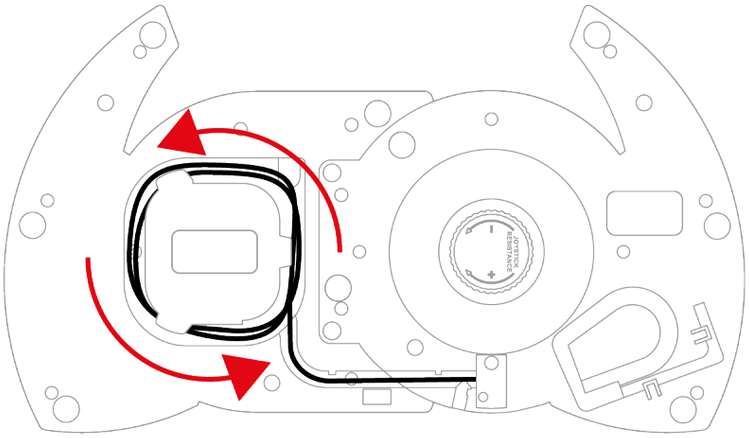

5. 将内六角扳手放回原位，以免丢失。

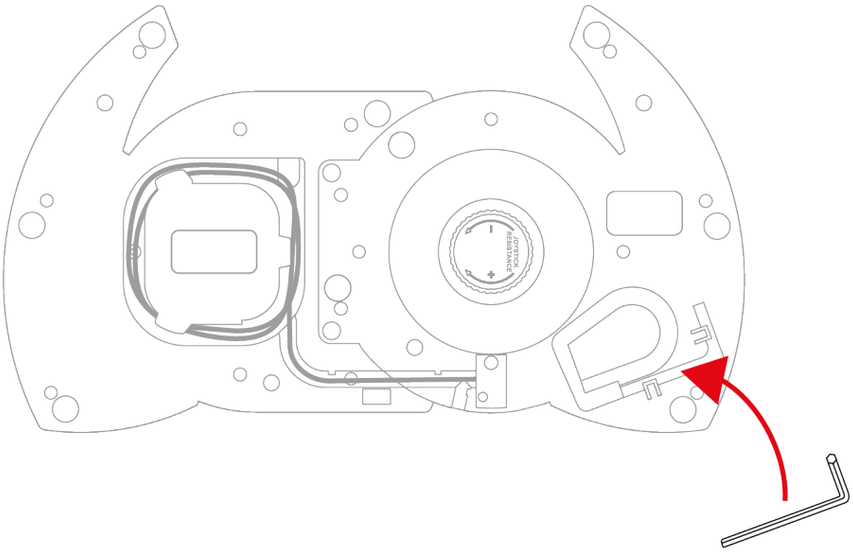

方向舵功能

T.Flight Hotas NEO 摇杆配备方向舵功能，可通过向左或向右旋转飞行摇杆手柄，或使用节流阀上的跷板按钮进行操作。

类似于飞机上飞行员通过操纵方向舵使飞机围绕其垂直轴旋转（让飞机可以左右旋转）。

通过锁定 Z 轴（偏航轴）的旋转，可以禁用飞行摇杆手柄的方向舵功能。

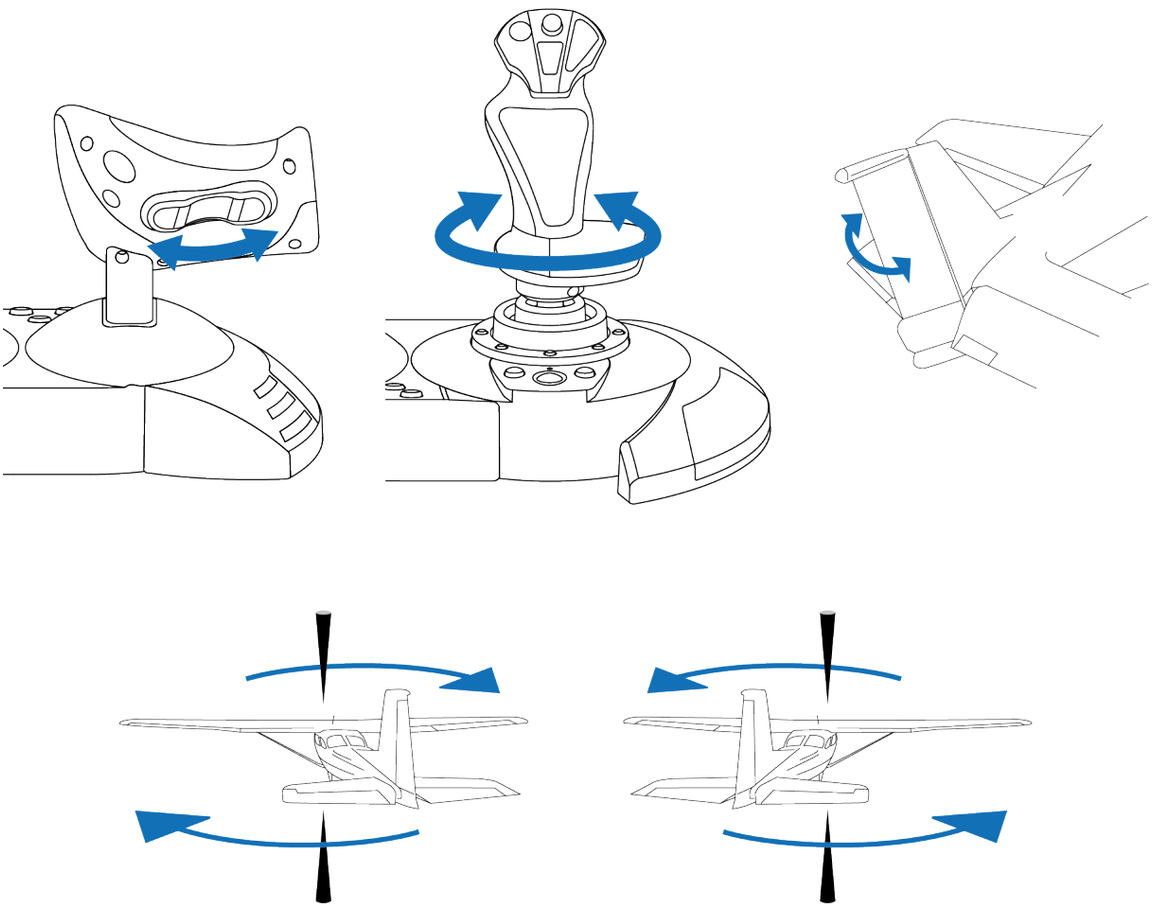

要锁定飞行摇杆手柄的方向舵功能，请：

– 使用一字螺钉刀（未随附）拧紧腕托下方的锁紧螺钉。

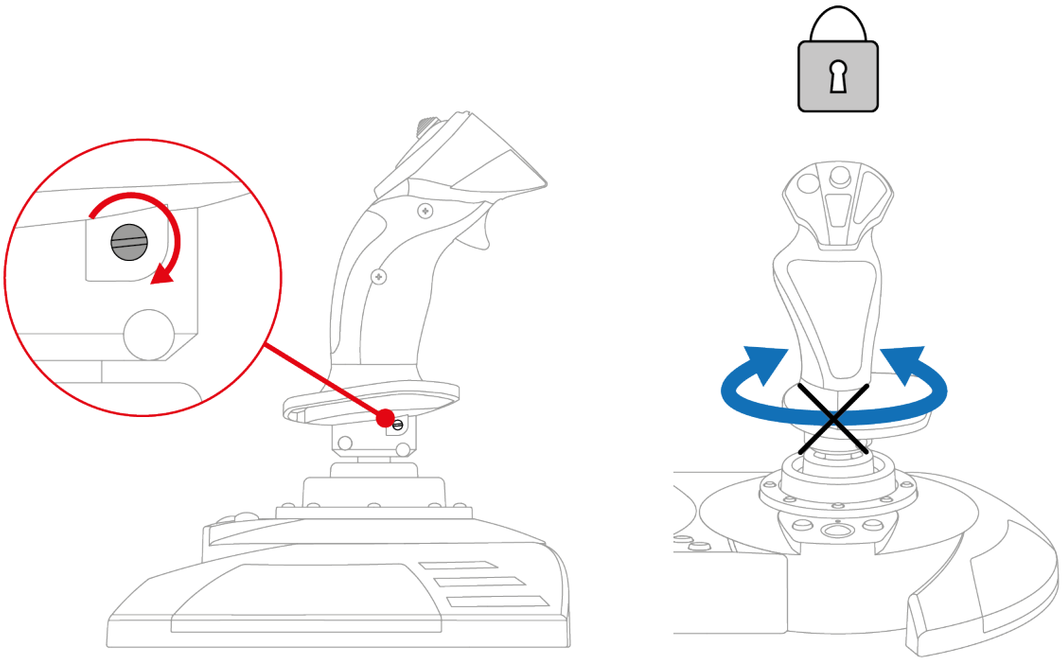

要解锁飞行摇杆手柄的方向舵功能，请：

– 使用一字螺钉刀（未随附）拧松腕托下方的锁紧螺钉。

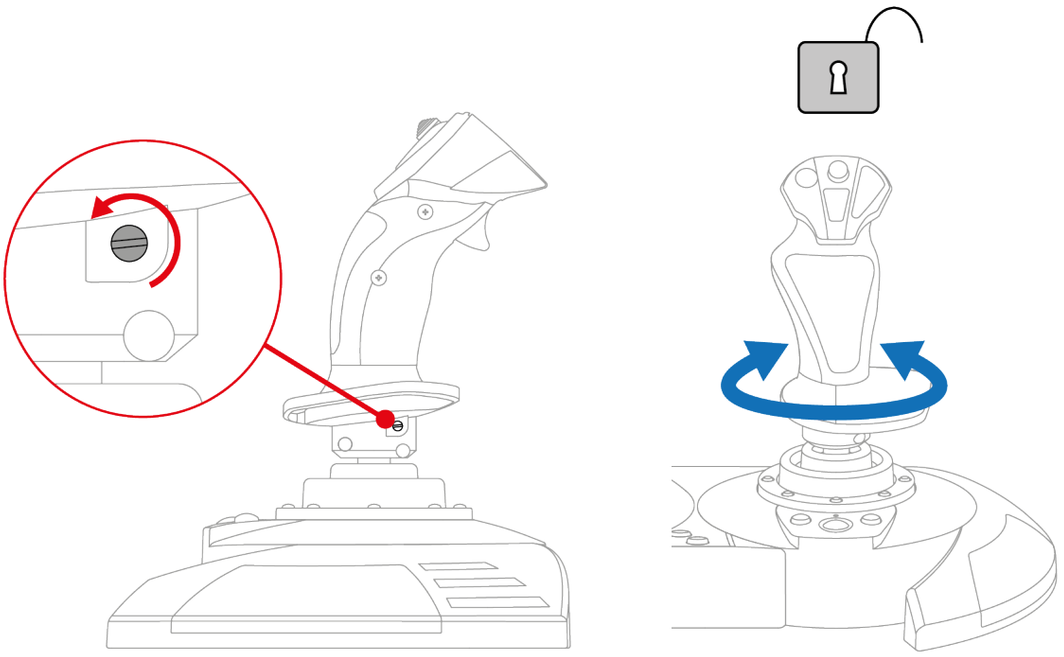

多向视角苦力帽开关

T.Flight Hotas NEO 摇杆配有多向视角苦力帽开关，可用于观察飞机周围的情况（在支持此功能的游戏中）。

在游戏的配置菜单中，您可以将各个视图（后视图、左视图、右视图及外部视图）编程到多向视角苦力帽开关的相应方向上。

您还可以将多向视角苦力帽开关留作他用（射击等）。

飞行摇杆手柄的阻力

可调节飞行摇杆手柄的阻力，以完美适配每位玩家。

要调节飞行摇杆手柄的阻力，请使用飞行摇杆手柄底座下方的调节旋钮：

- 向左转动旋钮，可让飞行摇杆手柄在移动时具有高灵敏度。
- 向右转动旋钮，可让飞行摇杆手柄在移动时提供更大阻力。

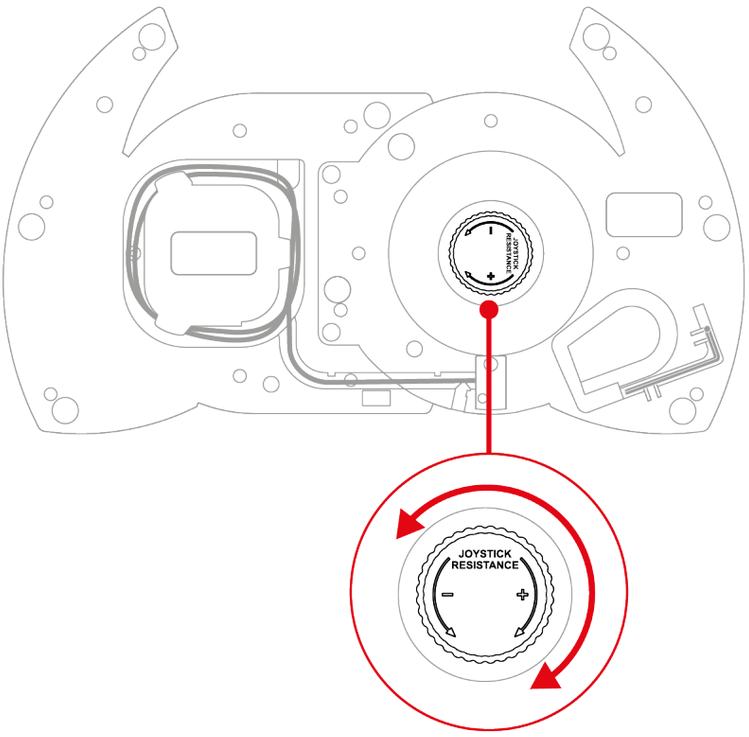

10. 兼容性

T.Flight Hotas NEO 摇杆兼容 TFRP T.Flight Rudder Pedals* 方向舵踏板系统。

TFRP T.Flight Rudder Pedals* 方向舵踏板系统可直接连接到 T.Flight Hotas NEO 摇杆的 RJ12 端口，并兼容所有支持方向舵踏板的游戏。

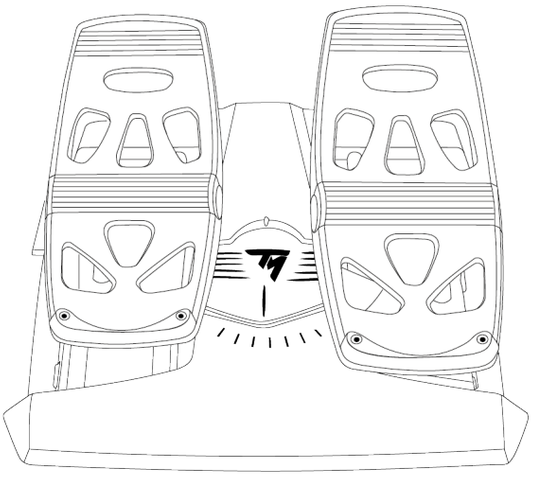

*另售

11. 常见问题解答和技术支持

您对 T.Flight Hotas NEO 摇杆是否有任何疑问，或者您是否遇到任何技术问题？若有的话，请访问 Thrustmaster（图马思特）技术支持网站：**http://support.thrustmaster.cn/zh/product/t-flight-hotas-neo-p-zh/**

1. 我的摇杆无法正常工作，或似乎校准不当

- 关闭游戏主机或 PC 的电源，断开摇杆连接后再重新连接，重启 PlayStation®4 游戏主机、PlayStation®5 游戏主机或 PC，然后再次启动游戏。
- 连接摇杆时，请务必让飞行摇杆手柄、方向舵和节流阀保持居中，避免移动它们，以防出现任何校准问题。
- 在 PlayStation®4 和 PlayStation®5 游戏主机上，按摇杆的 ⏻ 按钮，然后登录您的 PlayStation™Network 账户，使摇杆能够正常工作。
- 请确保您选择的兼容性模式与所使用的平台（PlayStation®4 游戏主机、PlayStation®5 游戏主机或 PC）相匹配。

2. *我无法配置我的摇杆*

– 访问游戏菜单并选择**选项 > 控制器 > 游戏手柄**或**摇杆**。然后选择最适当的配置，或重新配置摇杆选项。

– 有关详细信息，请参阅游戏的用户手册或联机帮助。

3. *我的摇杆太灵敏或不够灵敏*

– T.Flight Hotas NEO 摇杆在不同的轴上移动几次之后会自动执行自校准。

– 访问游戏菜单并选择**选项 > 控制器 > 游戏手柄**或**摇杆**。然后调整摇杆的灵敏度和死区（如果这些选项可用）。

– 使用飞行摇杆手柄底座下方的调节旋钮调节飞行摇杆手柄的阻力。

4. 我的摇杆无法正常工作

为确保 T.Flight Hotas NEO 摇杆能在电子游戏中正常工作，您需要更新其固件。

要执行更新，请访问

http://support.thrustmaster.cn/zh/product/t-flight-hotas-neo-p-zh/

选择 **Drivers**（驱动程序），按照说明（包括下载和安装步骤）进行操作。

5. 方向舵功能过于灵敏

使用腕托下方的锁紧螺钉锁定飞行摇杆手柄的旋转，并使用跷板按钮实现方向舵功能。

THRUSTMASTER®

T.Flight Hotas NEO

適用於 PlayStation®5 遊戲主機、PlayStation®4 遊戲主機和 PC*

使用者手冊

在安裝本產品之前、以任何方式使用本產品之前以及對其執行任何維護之前，請**仔細閱讀**本手冊提供的說明。請務必遵守安全說明。不遵守這些說明可能導致事故和/或損壞。請保留本手冊，以便您日後查閱說明。

**此產品對 PC 的相容性 (Windows® 10/11) 未經 Sony Interactive Entertainment 的測試或認可。*

目錄

1. 包裝清單..... 6

2. 技術特性..... 7

3. 用法資訊.....10

4. 安裝.....12

*在 **PlayStation®4** 遊戲主機上 12*

*在 **PlayStation®5** 遊戲主機上 14*

*在 **PC*** 上.....17*

5. 針對 **PLAYSTATION®5** 遊戲主機的對應 ...21

6. 針對 **PLAYSTATION®4** 遊戲主機的對應 ...22

7. 針對 **PC** 的對應 23

8. 相容性模式 24

9. 功能.....**27**

節流閥.....***27***

方向舵功能 ***30***

多向視角苦力帽開關 ***32***

飛行搖桿握把的阻力 ***33***

10. 相容性 **34**

11. 常見問題解答和技術支援 **35**

T.Flight Hotas NEO

藉助 T.Flight Hotas NEO 搖桿，掌控天空。它將在您的空中冒險中帶來令人難以置信的逼真感受。

本手冊將協助您以最佳方式安裝和使用 T.Flight Hotas NEO。在起飛之前，請務必仔細閱讀以下說明和警告：它們將協助您盡情享受您的產品。

更新韌體

為確保 T.Flight Hotas NEO 搖桿能在電子遊戲中正常運作，您需要更新其韌體。

要執行更新，請造訪

https://support.thrustmaster.com/product/t-flight-hotas-NEO-p/

選取**驅動程式**，按照說明（包括下載和安裝步驟）進行操作。

1. 包裝清單

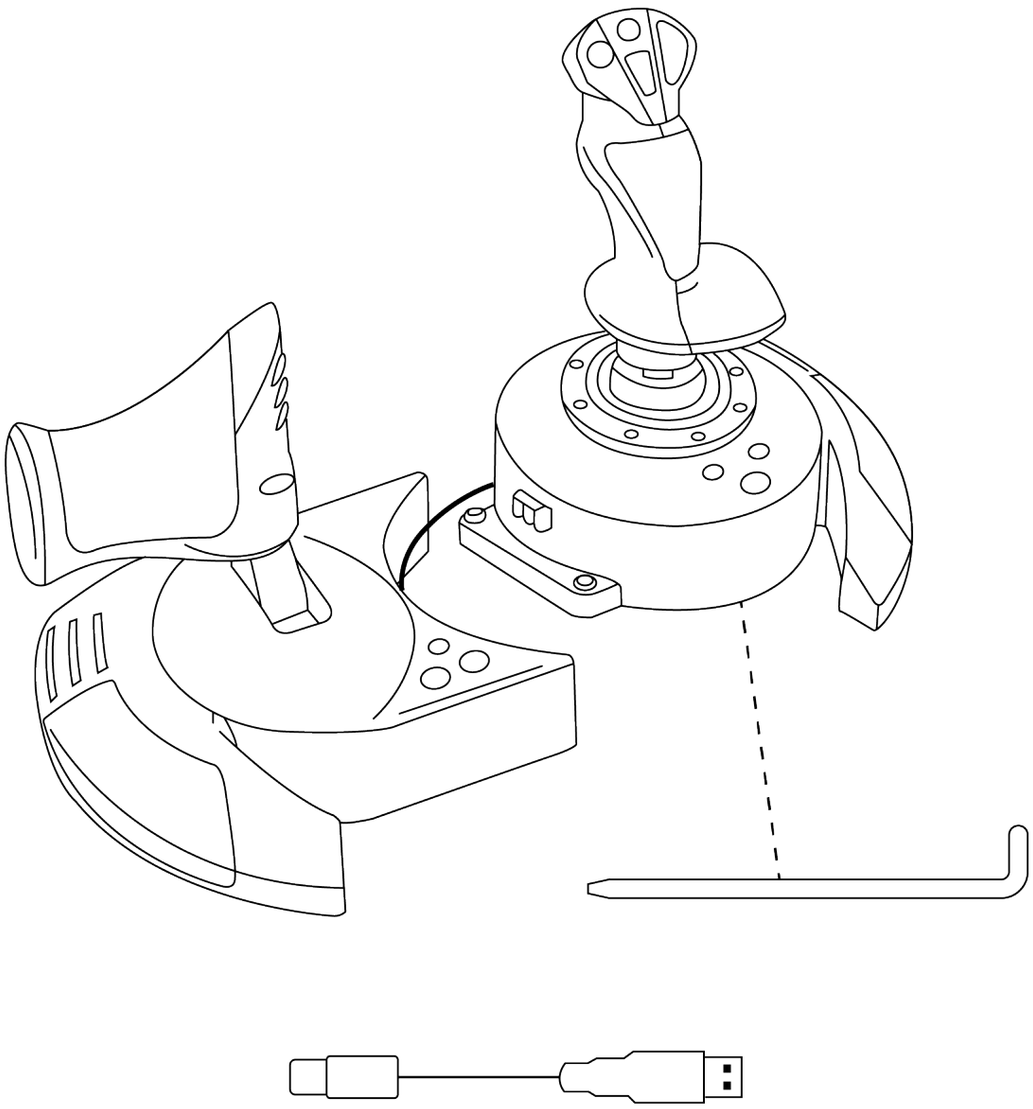

2. 技術特性

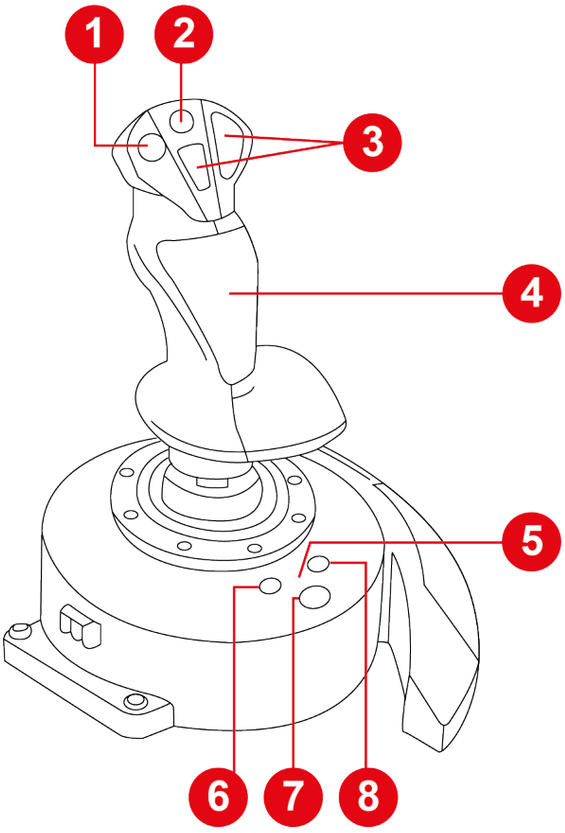

1. 多向視角苦力帽開關
2. 迷你操縱桿
3. 操作按鈕
4. 透過旋轉飛行搖桿握把實現方向舵功能（可鎖定）
5. 相容性模式 LED（藍色、紅色或綠色）
6. SHARE 按鈕（PS4® 遊戲主機上）/「創建」按鈕（PS5® 遊戲主機上）
7. PS 按鈕
8. 「選項」鍵（PS4® 遊戲主機和 PS5® 遊戲主機上）

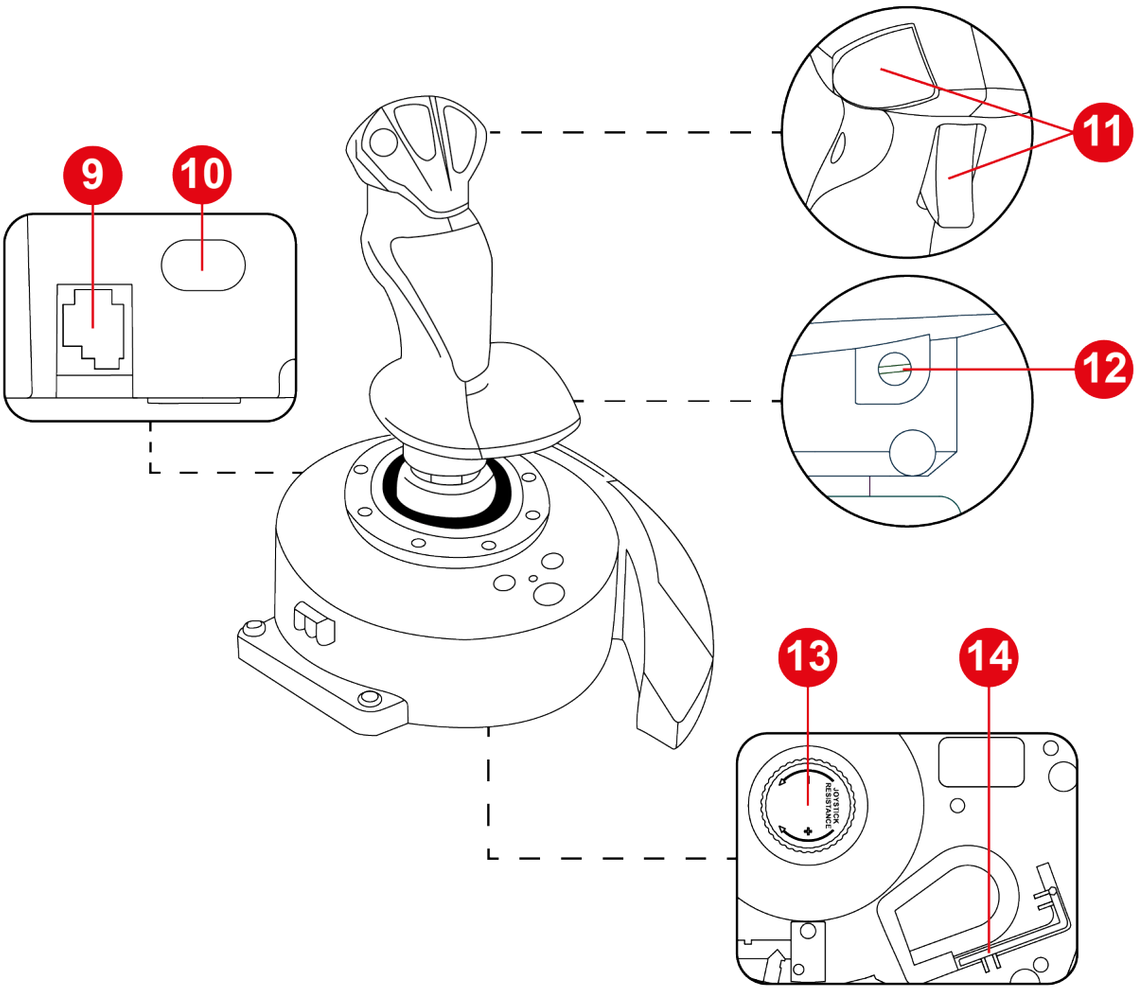

9. 用於連接 Thrustmaster（圖馬思特）TFRP T.Flight Rudder Pedals 方向舵踏板系統（另售）的 RJ12 連接埠

10. USB-C 連接埠

11. 操作按鈕

12. 飛行搖桿握把上的方向舵鎖緊螺絲

13. 飛行搖桿握把阻力調整旋鈕

14. 內六角扳手

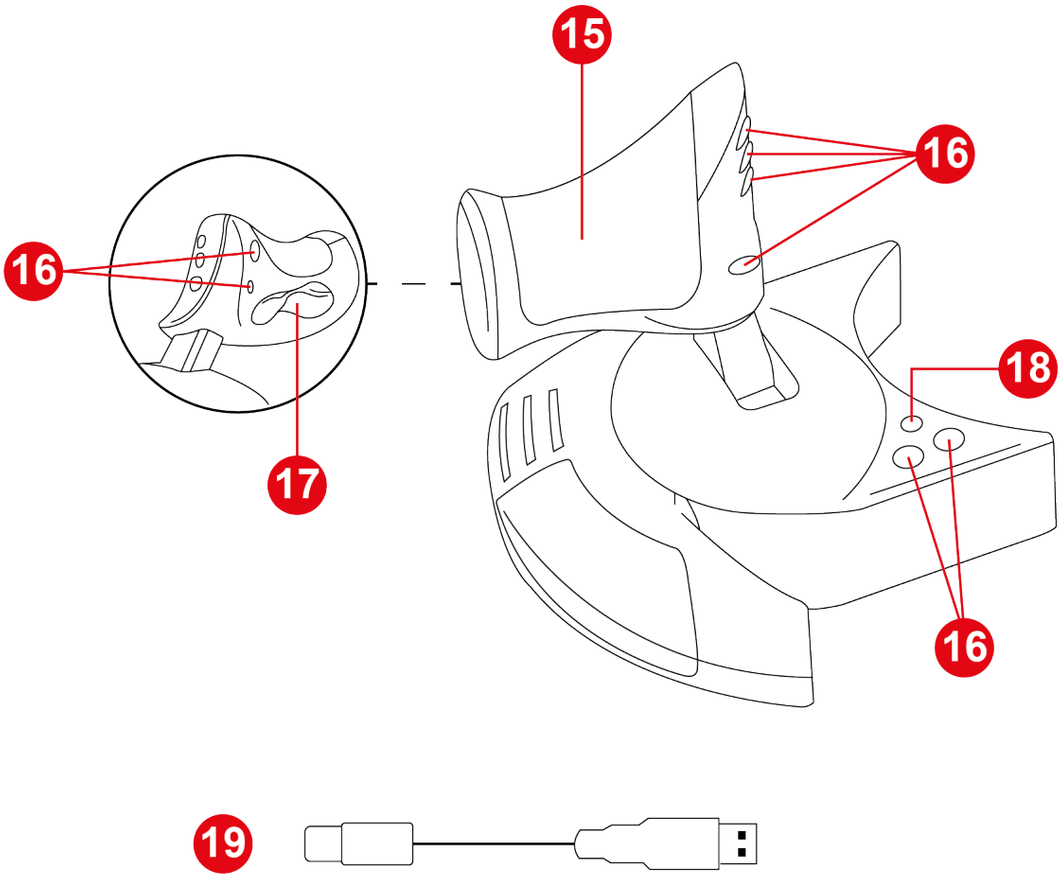

15. 節流閥

16. 操作按鈕

17. 透過蹺板按鈕實現方向舵功能

18. MODE（模式）按鈕

19. USB-C – USB-A 連接線

3. 用法資訊

文件

在使用本產品之前，請仔細重讀本文件，並妥善保存以備日後參考。

夾傷危險

使用 T.Flight Hotas NEO 搖桿時，切勿將手指放入底座與飛行搖桿握把轉軸之間的空隙中。

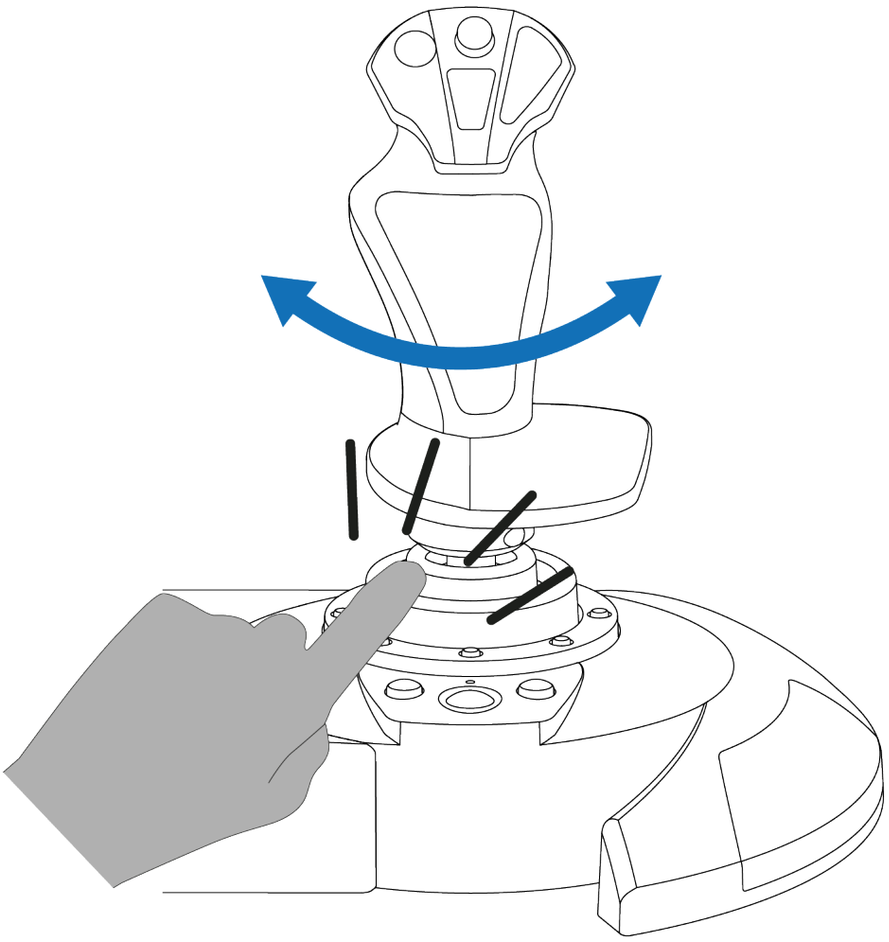

4. 安裝

在 PlayStation®4 遊戲主機上

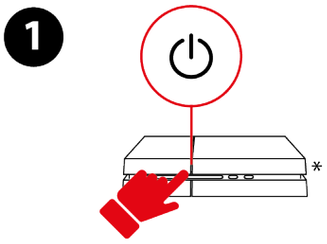

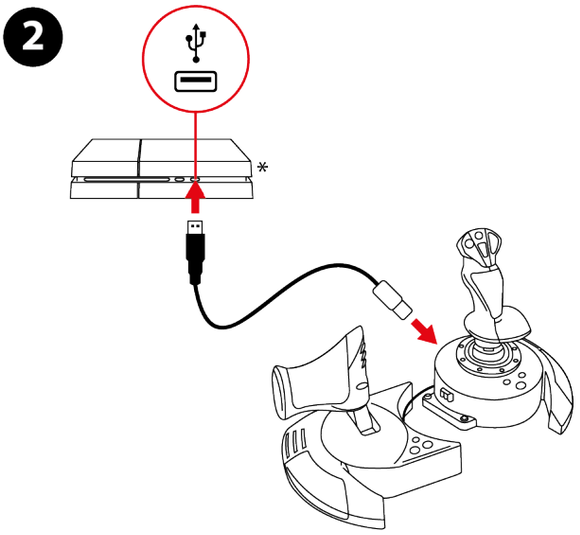

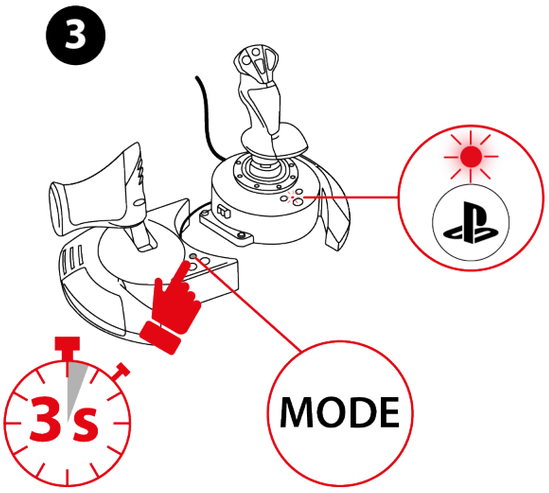

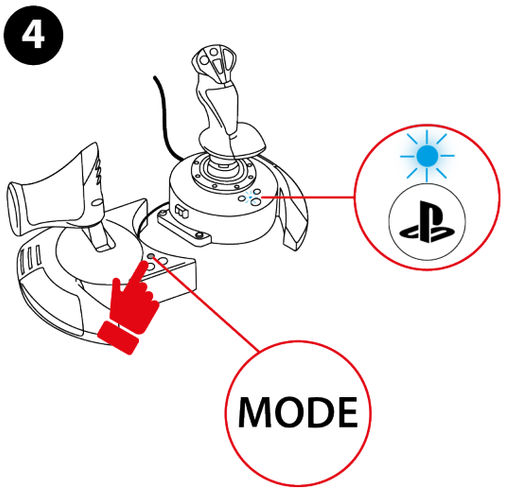

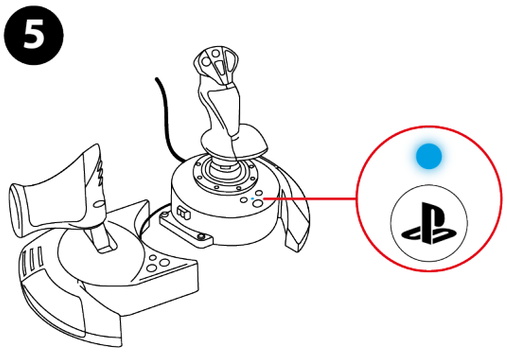

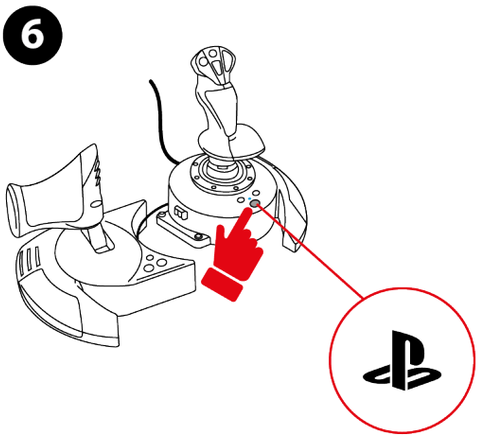

* *未隨附*

1. 開啟遊戲主機電源。
2. 將 USB-C – USB-A 連接線的兩端分別連接到搖桿的 USB-C 連接埠和遊戲主機的 USB-A 連接埠。
3. 按住 MODE 按鈕 3 秒，直至 按鈕上方的 LED 開始閃爍。
4. 按 MODE 按鈕，選取 PlayStation®4 模式（藍色 LED）。
5. 選取相容性模式後，等待五秒鐘。當 按鈕上方的 LED 停止閃爍時，即表示該模式已確認。
6. 按 按鈕將搖桿連接到您的使用者檔案。
7. 啟動支援 Flight Stick 模式的相容遊戲。

現在即可開始玩遊戲了！

在 PlayStation®5 遊戲主機上

1

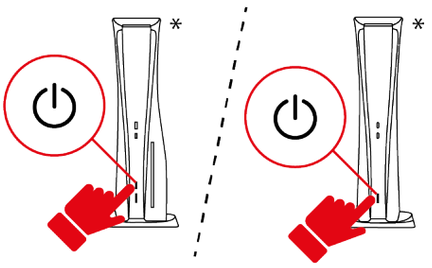

2

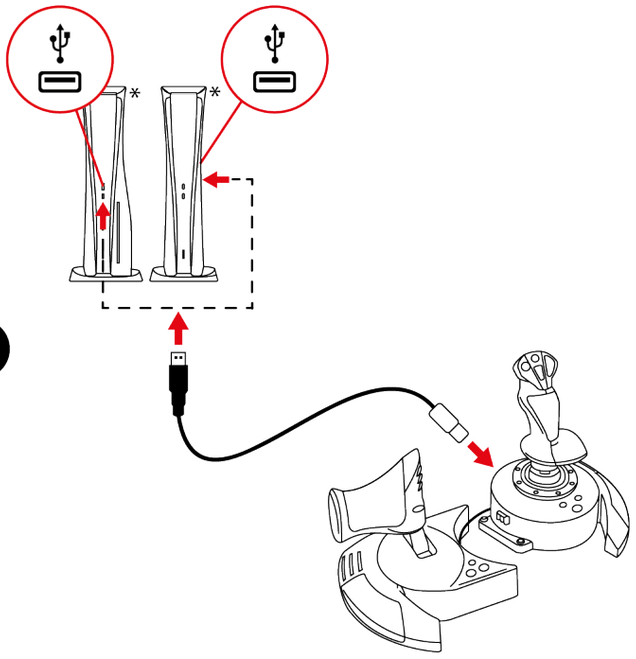

3

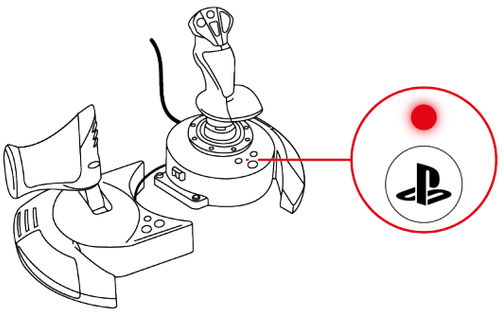

* 未隨附

1. 開啟遊戲主機電源。

2. 將 USB-C – USB-A 連接線的兩端分別連接到搖桿的 USB-C 連接埠和遊戲主機的 USB-A 連接埠。

3. ⓟ 按鈕上方的 LED 應為紅色。

4. 如果 LED 不是紅色，請按照此處列出的步驟變更相容性模式。

5. 按 ⓟ 按鈕將搖桿連接到您的使用者檔案。

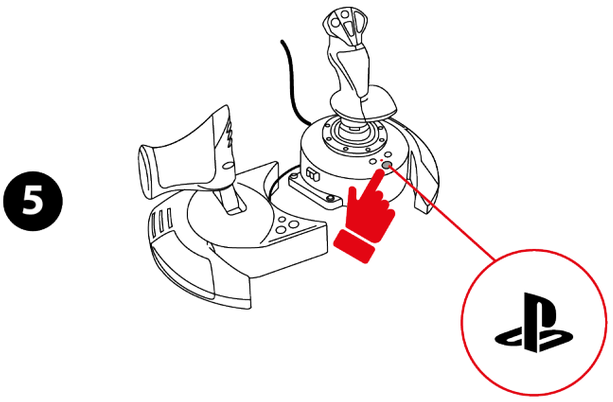

6. 啟動支援 Flight Stick 模式的相容遊戲。

現在即可開始玩遊戲了！

相容的遊戲

– 在 PlayStation®4 遊戲主機和 PlayStation®5 遊戲主機上，T.Flight Hotas NEO 搖桿僅相容於支援 Flight Stick 模式的遊戲。

– 適用於 PlayStation®4 遊戲主機和 PlayStation®5 遊戲主機的相容遊戲清單詳見以下網址：
https://support.thrustmaster.com/product/t-flight-hotas-NEO-p/
在 Games settings 部分，選取 PlayStation® Games list。此清單將定期更新。

在 PC* 上

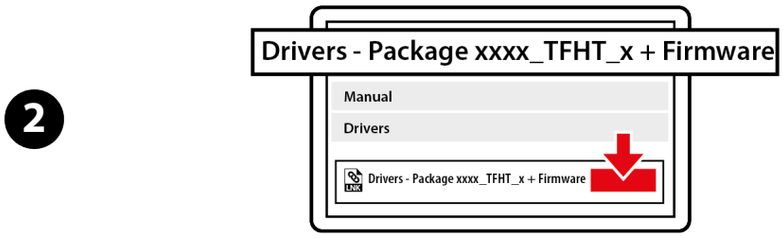

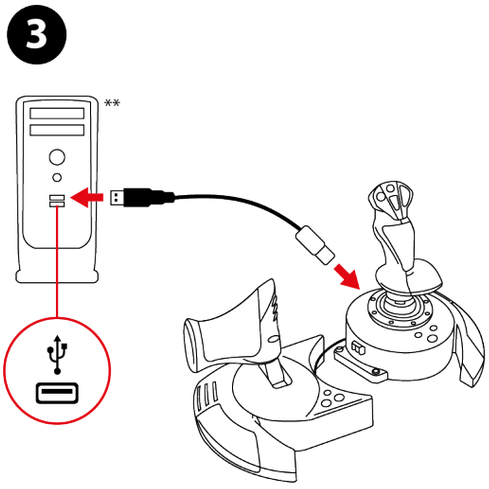

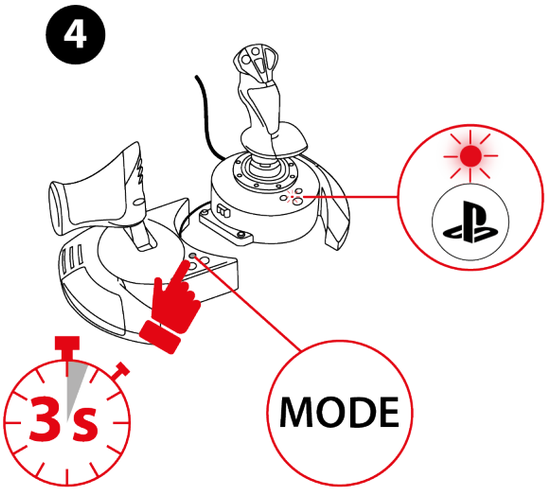

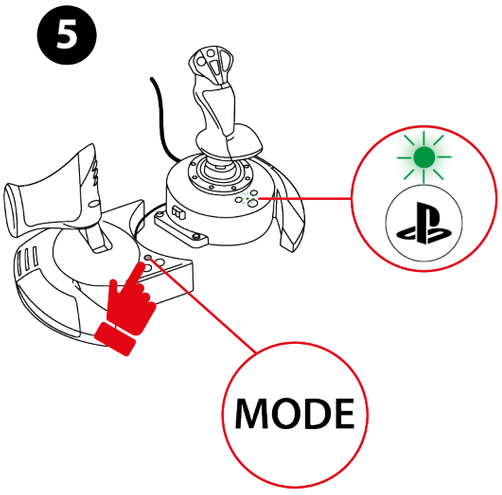

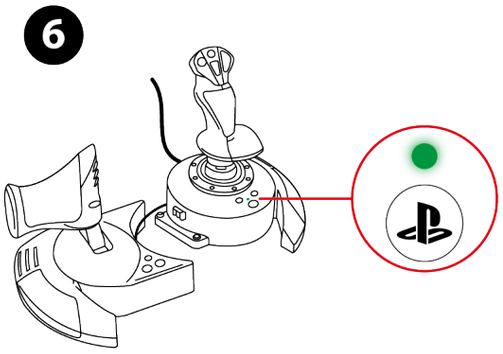

*此產品對 PC 的相容性 (Windows® 10/11) 未經 Sony Interactive Entertainment 的測試或認可。

**未隨附

1. 請造訪：
   https://support.thrustmaster.com/product/t-flight-hotas-NEO-p/
2. 下載並安裝 PC 驅動程式及其基於 Windows 控制台的自訂介面。
3. 安裝 PC 驅動程式後，將 USB-C – USB-A 連接線的兩端分別連接到搖桿的 USB-C 連接埠和 PC 的 USB-A 連接埠。
4. 按住 MODE 按鈕 3 秒，直至 按鈕上方的 LED 開始閃爍。
5. 按 MODE 按鈕選取 PC 模式（綠色 LED）。
6. 選取相容性模式後，等待五秒鐘。當 按鈕上方的 LED 停止閃爍時，即表示該模式已確認。

現在即可開始玩遊戲了！

控制台

在 Windows® 10/11 中，選取**開始**，在搜尋欄中輸入**控制台**，然後按一下**控制台**，即可開啟控制台。

此時將顯示**遊戲控制器**對話方塊。該附件將出現在螢幕上，其名稱顯示為 **T.Flight Hotas NEO**，狀態為 **OK**。

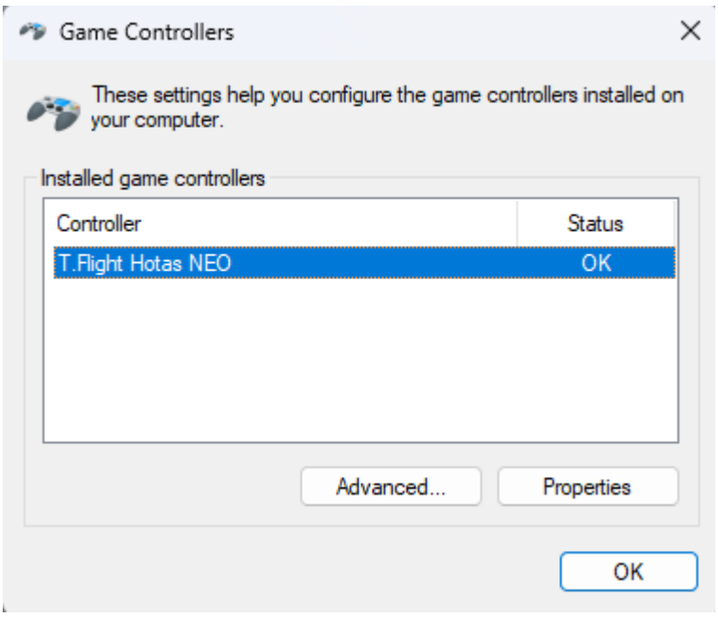

在**遊戲控制器**對話方塊中，按一下**內容**可測試和檢視所有功能。

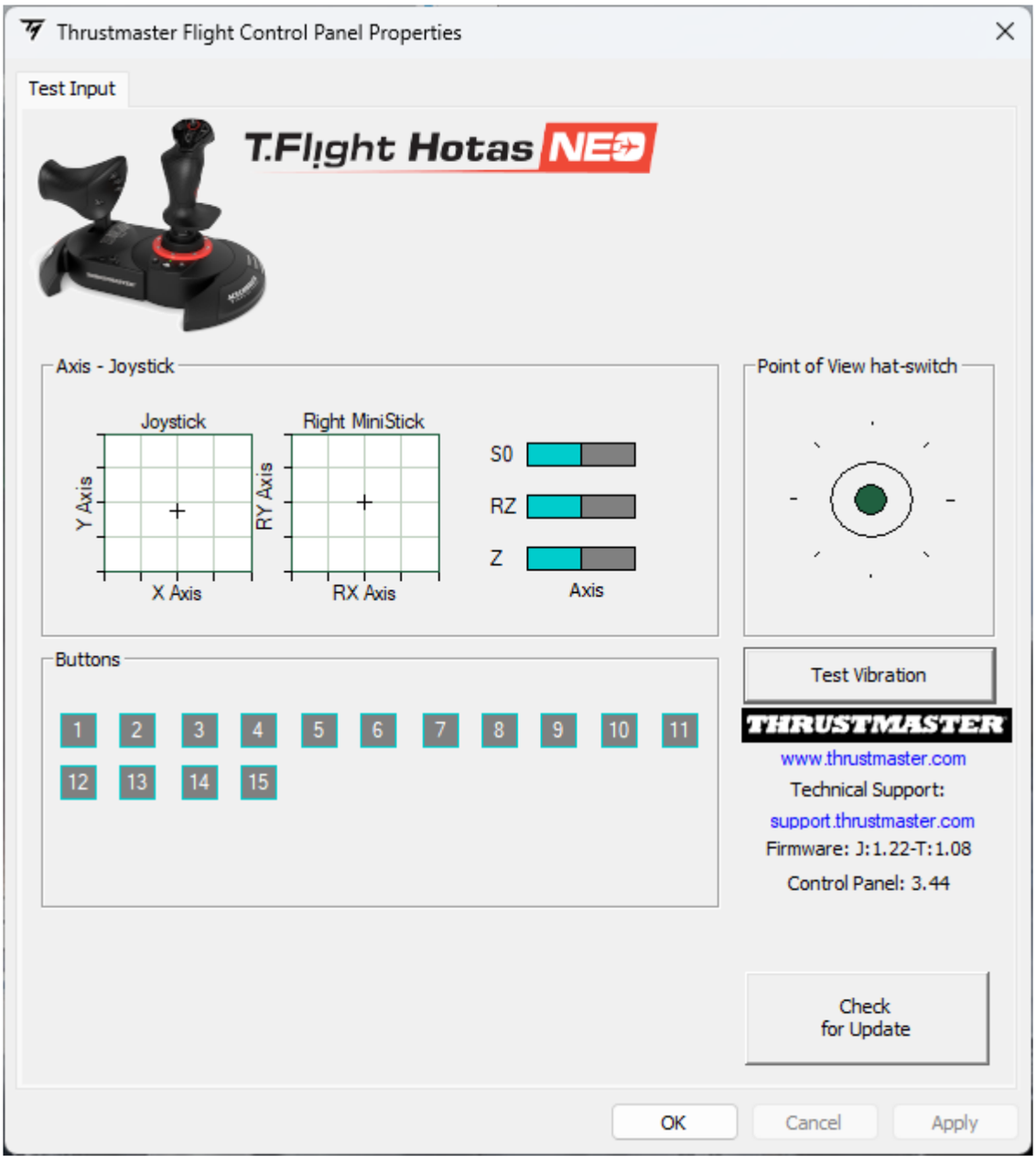

5. 針對 PlayStation®5 遊戲主機的對應

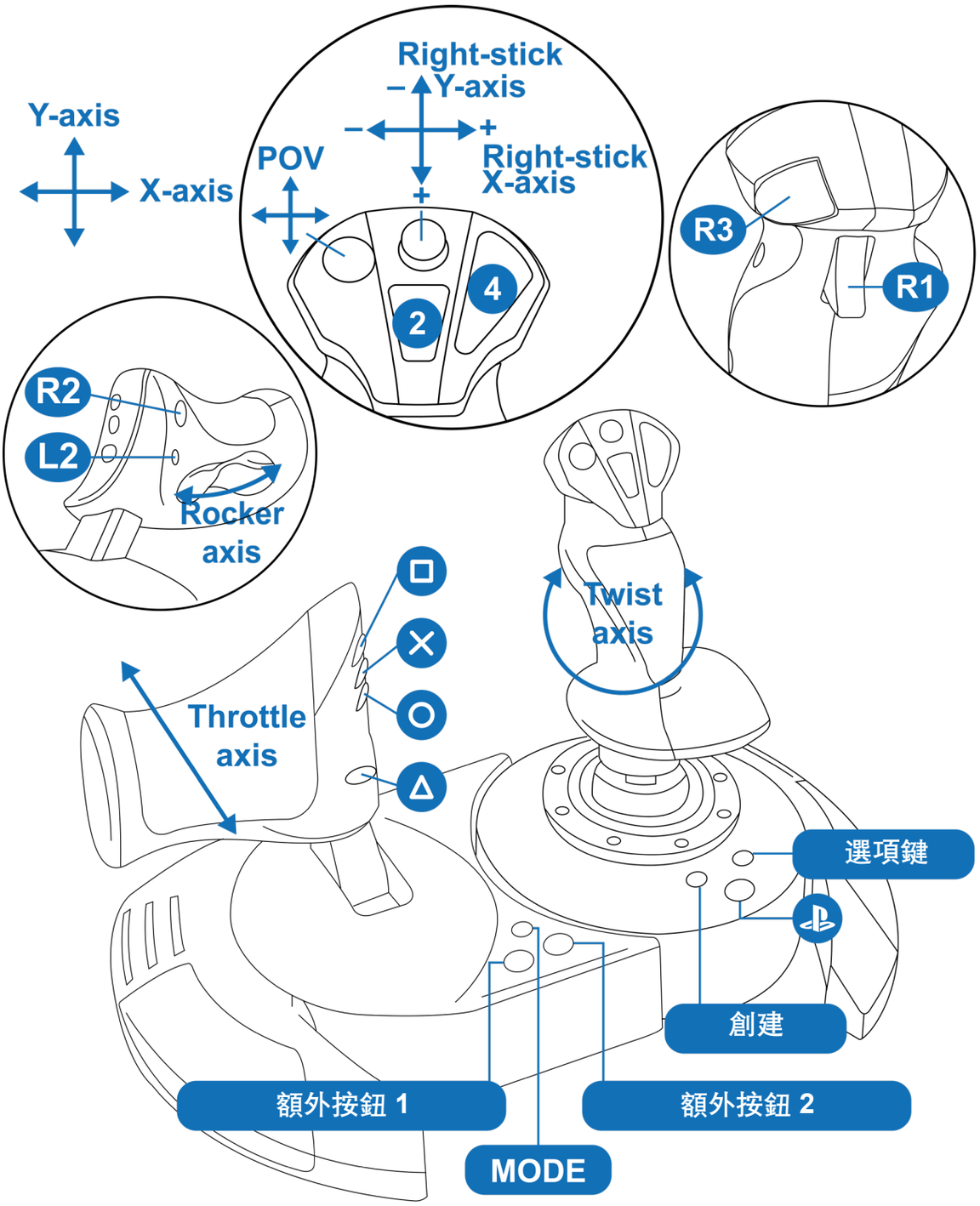

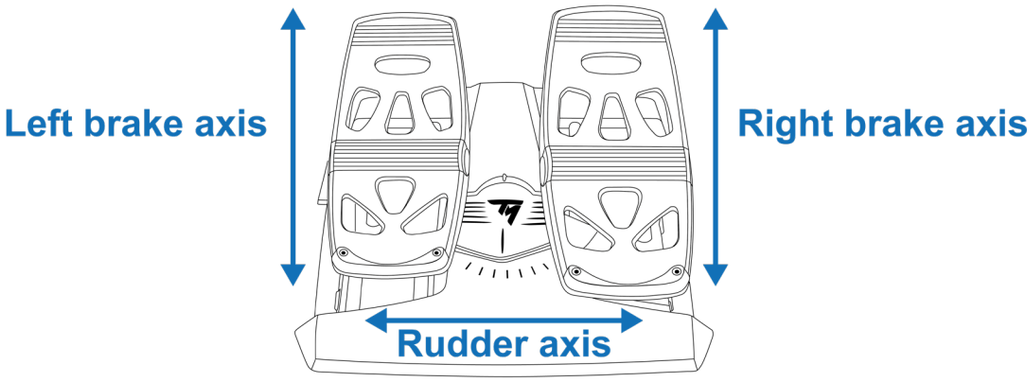

6. 針對 PlayStation®4 遊戲主機的對應

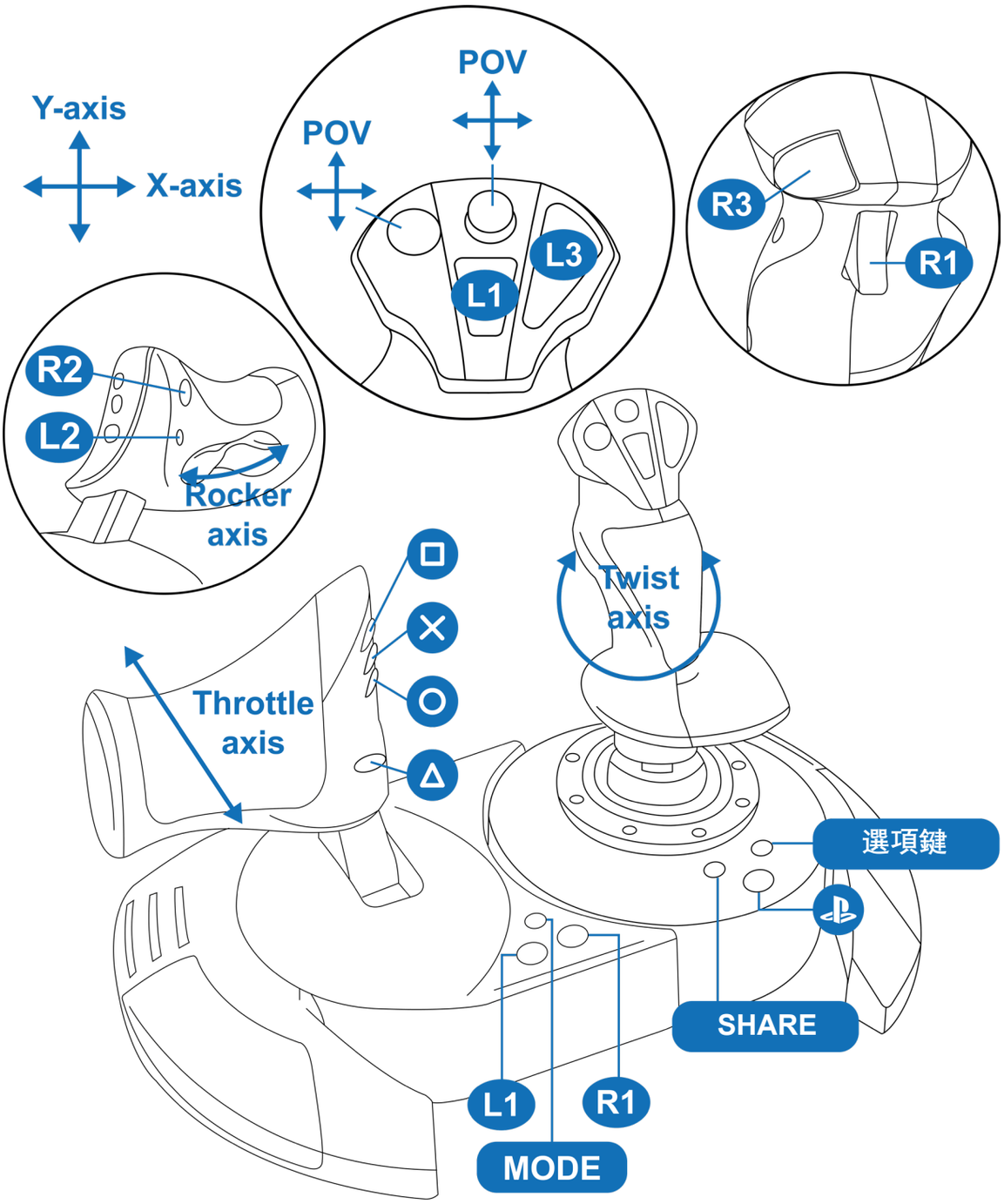

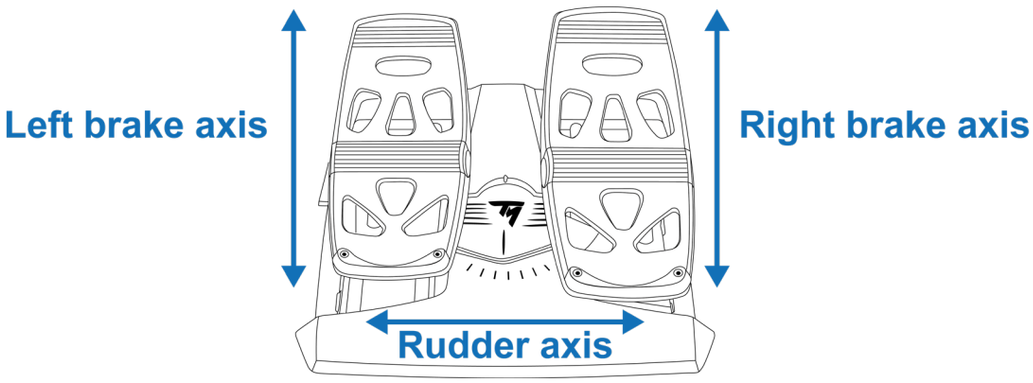

7. 針對 PC 的對應

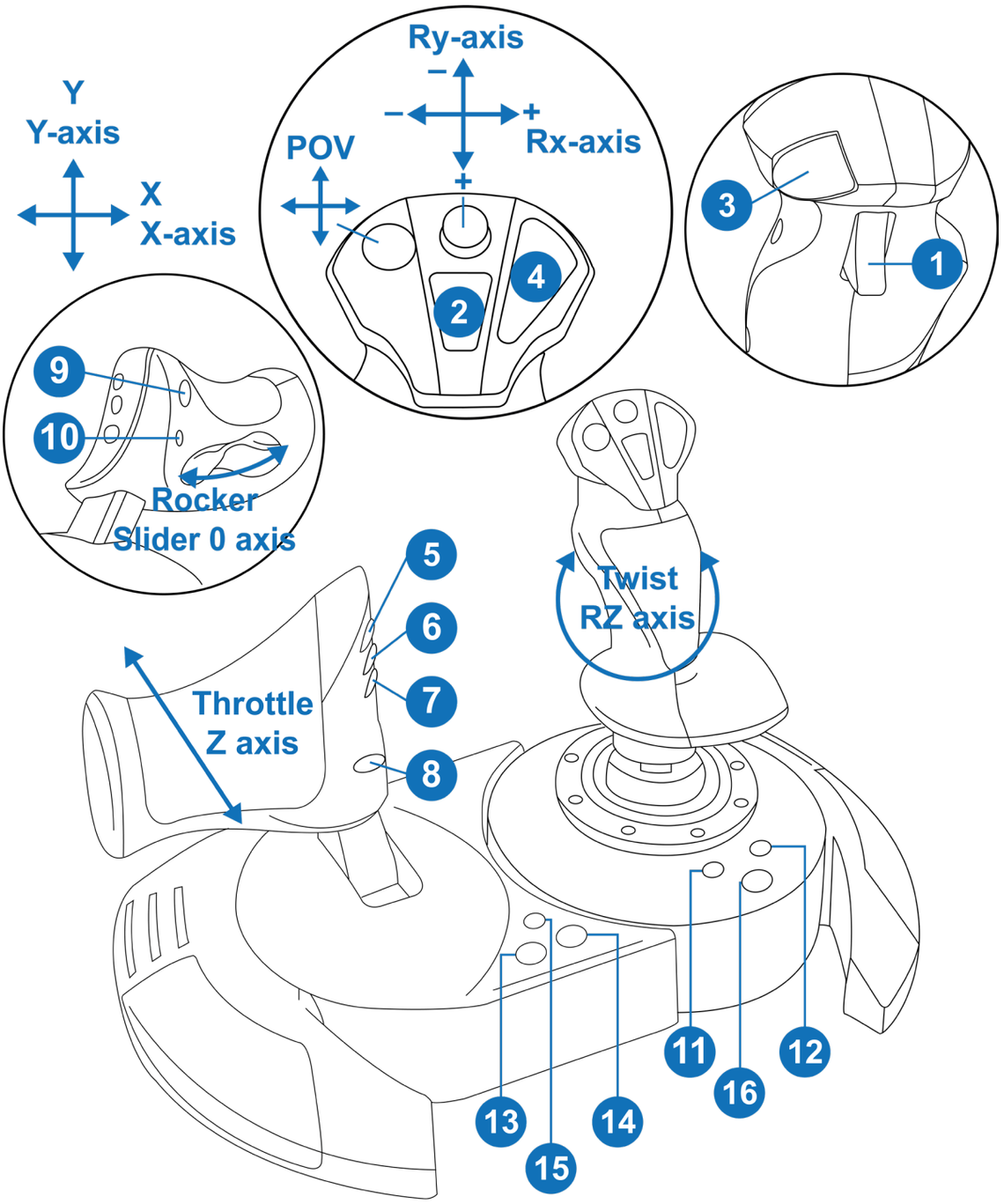
Y
Y-axis
X
X-axis
Ry-axis
–
–
+
Rx-axis
+
POV
1
2
3
4
5
6
7
8
9
10
11
12
13
14
15
16
Rocker
Slider 0 axis
Twist
RZ axis
Throttle
Z axis

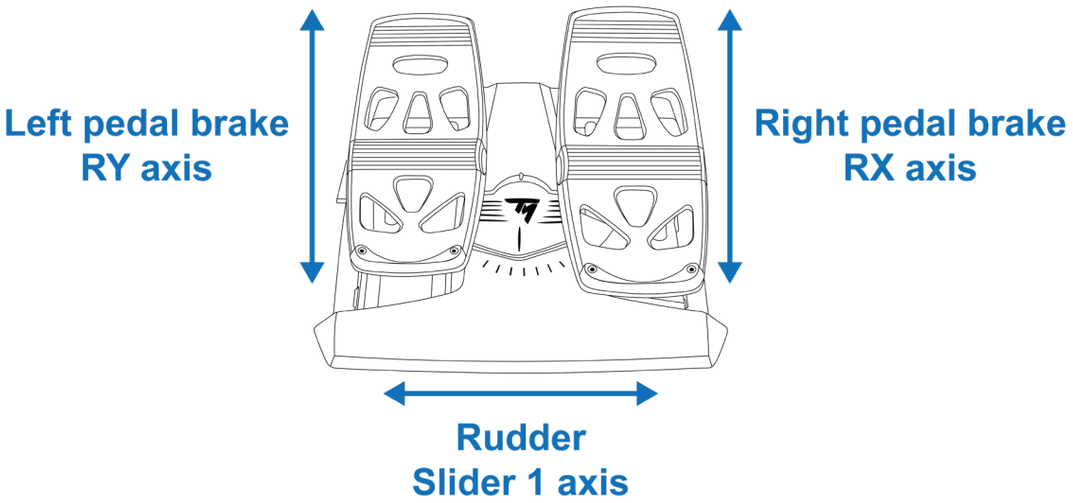
Left pedal brake
RY axis
Right pedal brake
RX axis
Rudder
Slider 1 axis

8. 相容性模式

該搖桿有三種相容性模式：

- 在 PlayStation®5 遊戲主機上，選取 PlayStation®5 模式（紅色 LED）。
- 在 PlayStation®4 遊戲主機上，選取 PlayStation®4 模式（藍色 LED）。
- 在 PC 上，選取 PC 模式（綠色 LED）。

LED 顏色	模式
	PlayStation®5 （預設模式）
	PlayStation®4
	PC

要變更相容性模式，請：

1. 按住 MODE 按鈕 3 秒，直至 按鈕上方的 LED 開始閃爍。

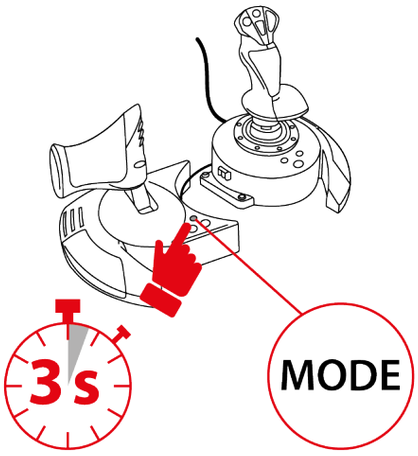

2. 按 MODE 按鈕，選取您所需的相容性模式。

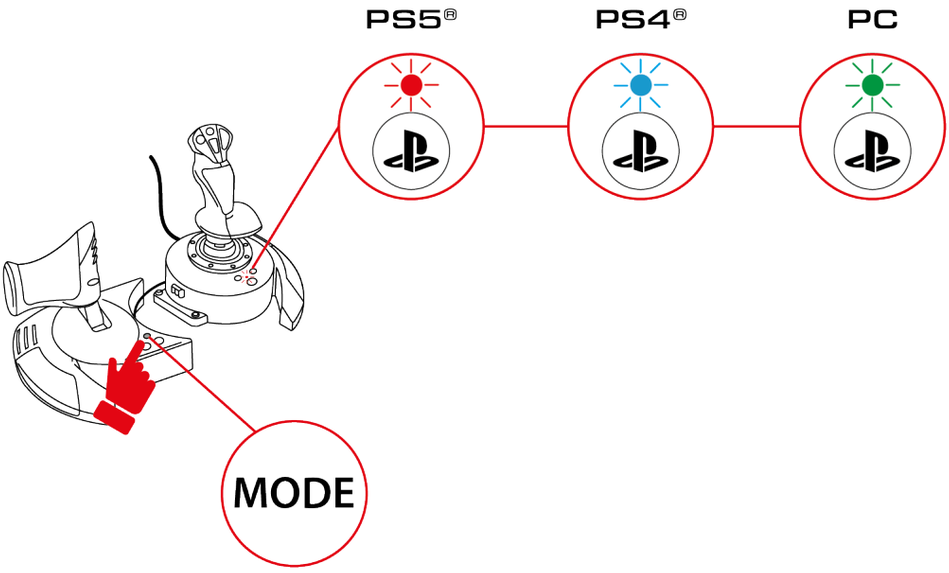

3. 選取相容性模式後，等待五秒鐘。當 按鈕上方的 LED 停止閃爍時，即表示該模式已確認。

4. 在 PlayStation®4 遊戲主機和 PlayStation®5 遊戲主機上，按 按鈕將搖桿連接到您的使用者檔案。

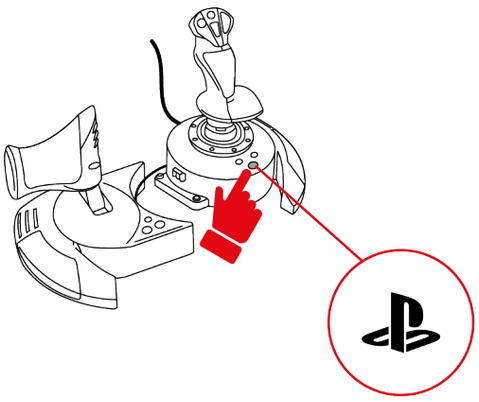

9. 功能

節流閥

T.Flight Hotas NEO 搖桿配有節流閥，讓您能夠輕鬆控制引擎推力。

節流閥可拆卸，並且有以下兩種不同的放置方式：

- 與飛行搖桿握把分離並單獨放置，以再現真實駕駛條件；或
- 連接到飛行搖桿握把，以提升穩定性並節省空間。

預設情況下，節流閥與飛行搖桿握把分離。

分離狀態	連接狀態
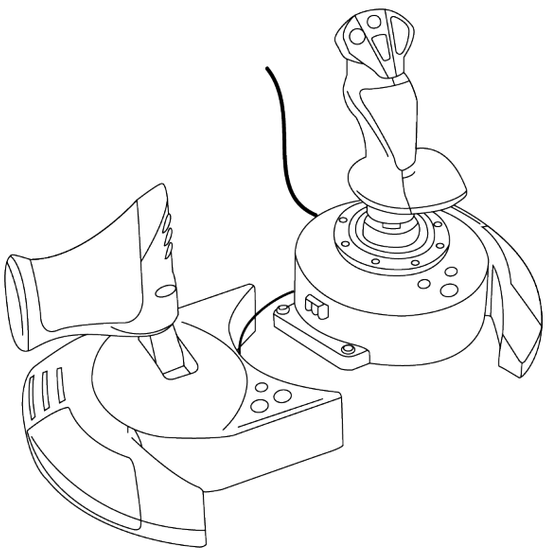	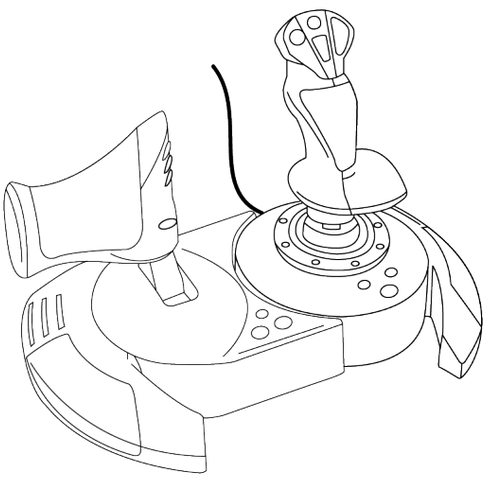

要將節流閥連接到飛行搖桿握把，請：

1. 將飛行搖桿握把底座左側的聯結扣插入節流閥右側的開口處。

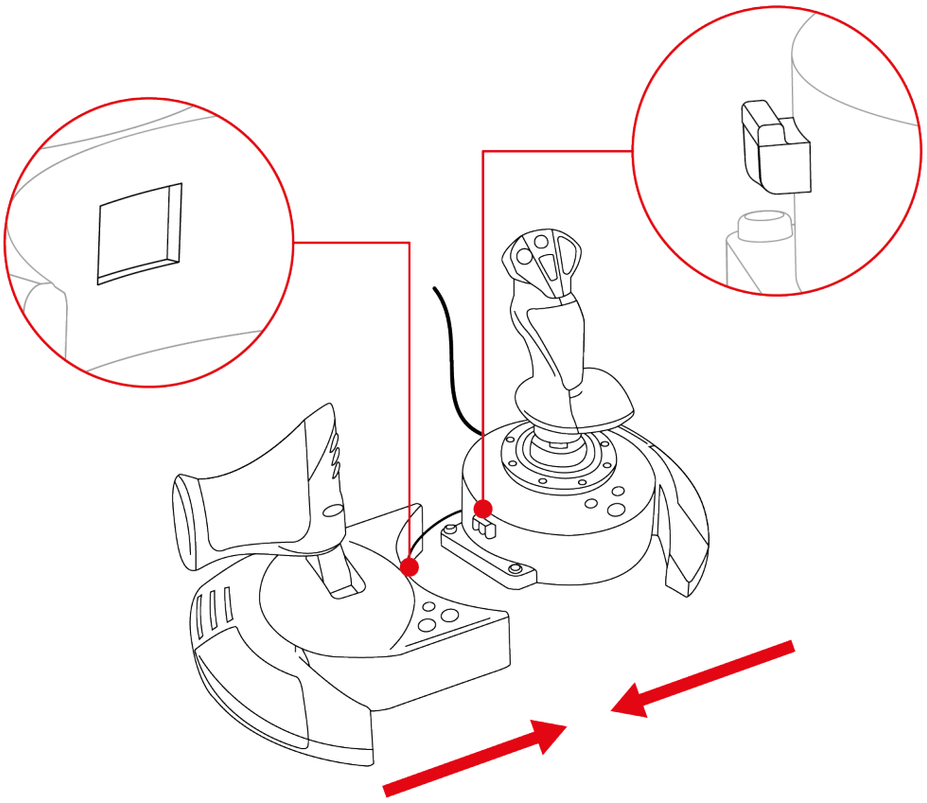

2. 翻轉搖桿，取出固定在飛行搖桿握把底座下方的內六角扳手。

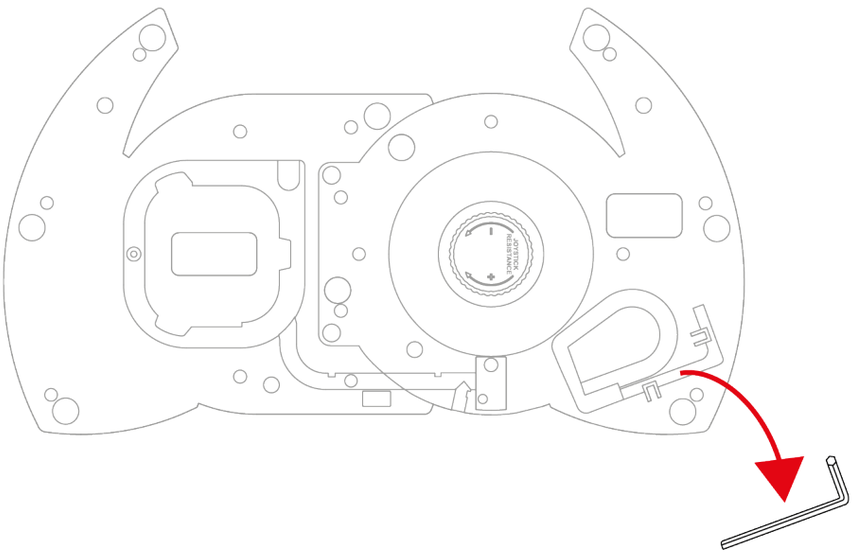

3. 使用內六角扳手，旋緊飛行搖桿握把底座左端下方的兩顆內六角螺絲。

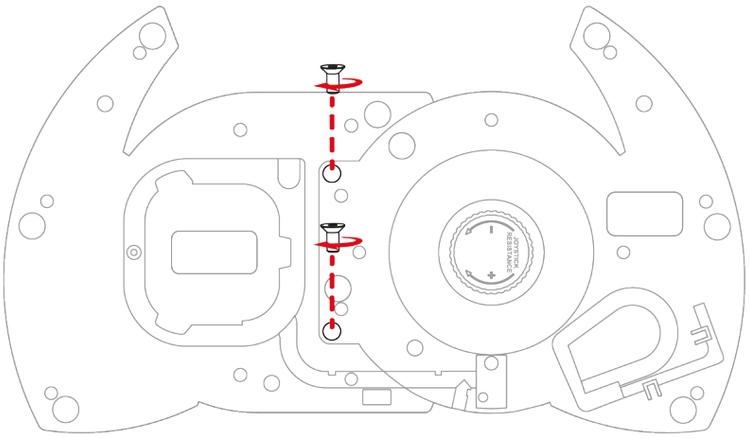

4. 將連接飛行搖桿握把與節流閥的連接線纏繞在連接線導槽上。

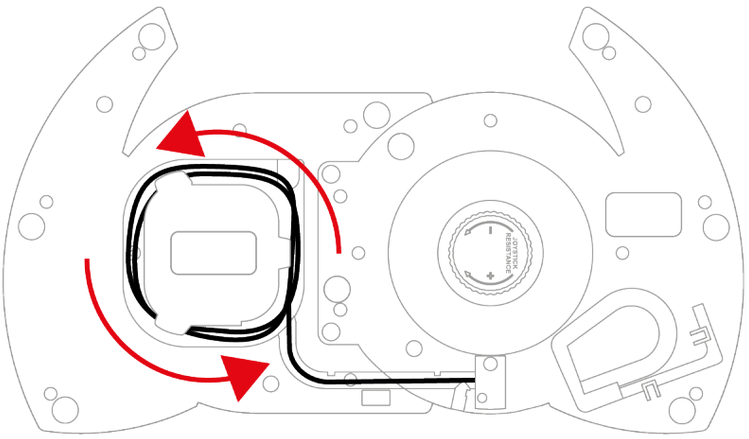

5. 將內六角扳手放回原位，以免遺失。

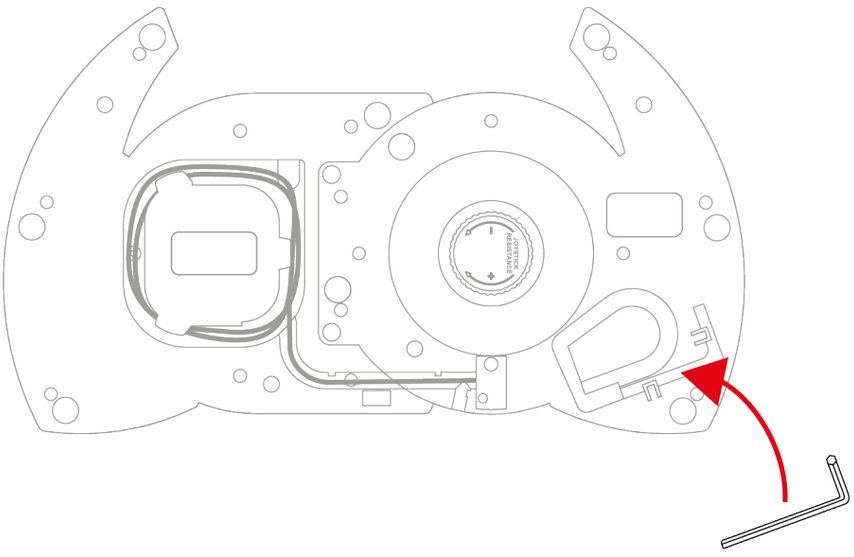

方向舵功能

T.Flight Hotas NEO 搖桿配備方向舵功能，可透過向左或向右旋轉飛行搖桿握把，或使用節流閥上的蹺板按鈕進行操作。

類似於飛機上飛行員透過操縱方向舵使飛機圍繞其垂直軸旋轉（讓飛機可以左右旋轉）。

透過鎖定 Z 軸（偏航軸）的旋轉，可以停用飛行搖桿握把的方向舵功能。

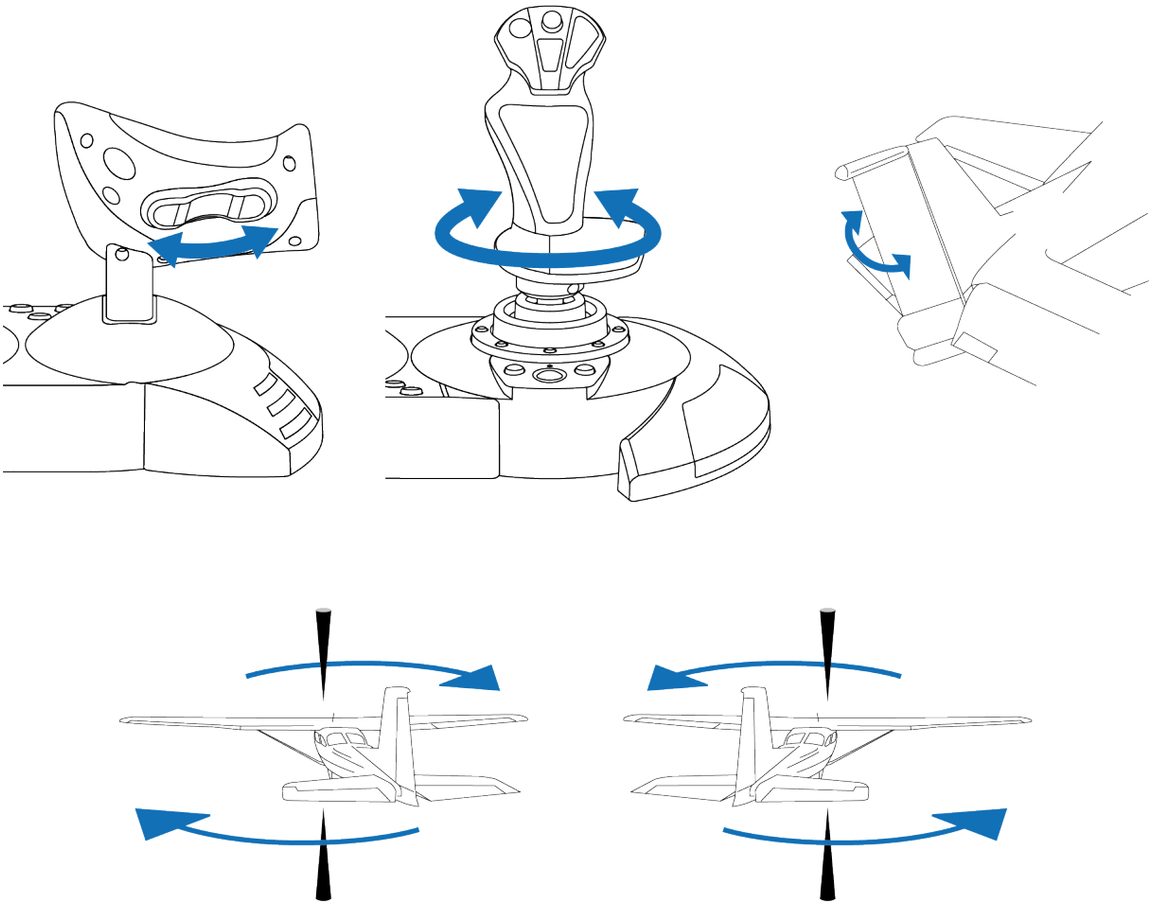

要鎖定飛行搖桿握把的方向舵功能，請：

– 使用一字螺絲起子（未隨附）旋緊腕托下方的鎖緊螺絲。

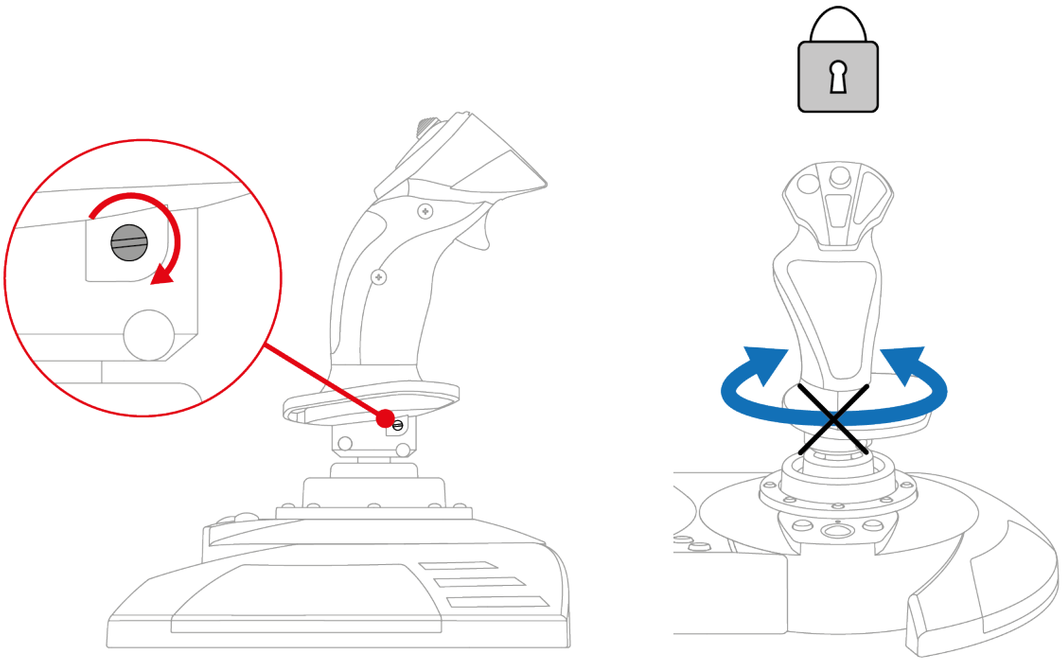

要解鎖飛行搖桿握把的方向舵功能，請：

– 使用一字螺絲起子（未隨附）旋鬆腕托下方的鎖緊螺絲。

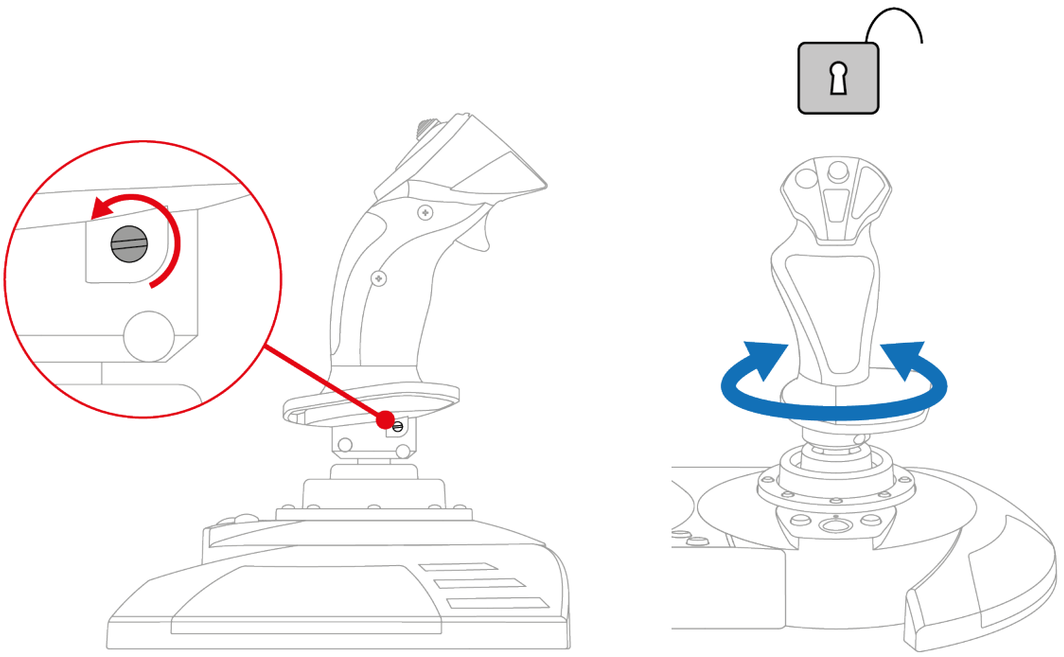

多向視角苦力帽開關

T.Flight Hotas NEO 搖桿配有多向視角苦力帽開關，可用於觀察飛機周圍的情況（在支援此功能的遊戲中）。

在遊戲的設定選單中，您可以將各個視圖（後視圖、左視圖、右視圖及外部視圖）設定至多向視角苦力帽開關的相應方向上。

您還可以將多向視角苦力帽開關留作他用（射擊等）。

飛行搖桿握把的阻力

可調整飛行搖桿握把的阻力，以充分適應每位玩家的需求。

要調整飛行搖桿握把的阻力，請使用飛行搖桿握把底座下方的調整旋鈕：

- 向左轉動旋鈕，可讓飛行搖桿握把在移動時具有高靈敏度。
- 向右轉動旋鈕，可讓飛行搖桿握把在移動時提供更大阻力。

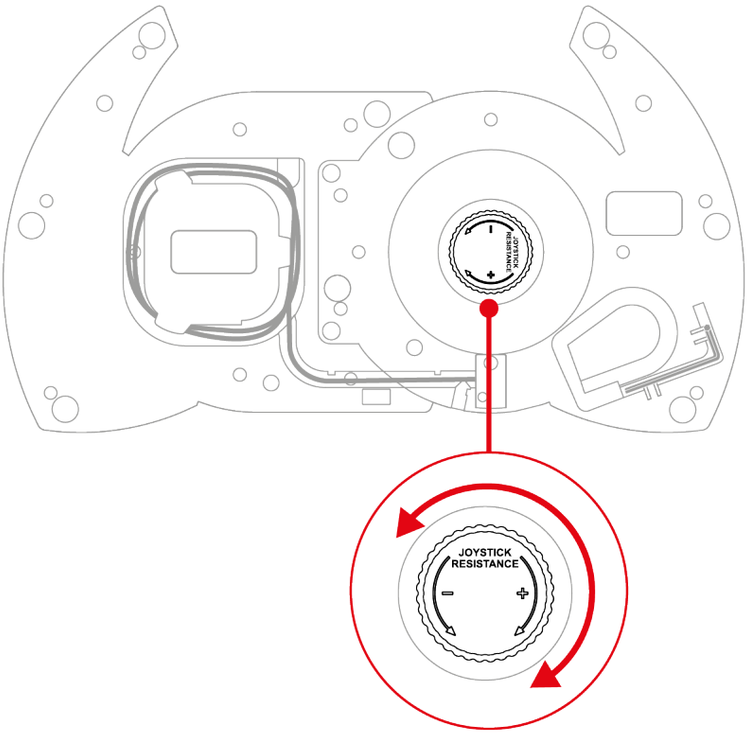

10. 相容性

T.Flight Hotas NEO 搖桿相容於 TFRP T.Flight Rudder Pedals* 方向舵踏板系統。

TFRP T.Flight Rudder Pedals* 方向舵踏板系統可直接連接到 T.Flight Hotas NEO 搖桿的 RJ12 連接埠，並相容於所有支援方向舵踏板的遊戲。

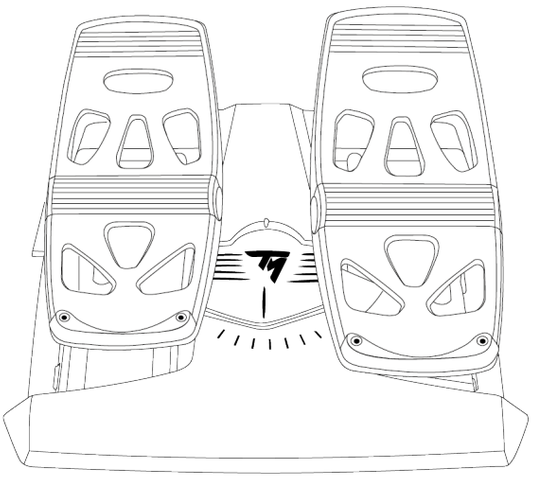

*另售

11. 常見問題解答和技術支援

您對 T.Flight Hotas NEO 搖桿是否有任何疑問，或者您是否遇到任何技術問題？若有的話，請造訪 Thrustmaster（圖馬思特）技術支援網站：**https://support.thrustmaster.com/product/t-flight-hotas-NEO-p/**

1. 我的搖桿無法正常運作，或似乎校正不當

– 關閉遊戲主機或 PC 的電源，斷開搖桿連接後再重新連接，重新啟動 PlayStation®4 遊戲主機、PlayStation®5 遊戲主機或 PC，然後再次啟動遊戲。

– 連接搖桿時，請務必讓飛行搖桿握把、方向舵和節流閥保持置中，避免移動它們，以防出現任何校正問題。

– 在 PlayStation®4 和 PlayStation®5 遊戲主機上，按搖桿的 按鈕，然後登入您的 PlayStation™Network 帳戶，使搖桿能夠正常運作。

– 請確保您選取的相容性模式與所使用的平台（PlayStation®4 遊戲主機、PlayStation®5 遊戲主機或 PC）相符。

2. *我無法設定我的搖桿*

– 開啟遊戲選單並選取**選項 > 控制器 > 遊戲手把**或**搖桿**。然後選取最適當的設定，或重新設定搖桿選項。

– 有關詳細資訊，請參閱遊戲的使用者手冊或線上說明。

3. *我的搖桿太靈敏或不夠靈敏*

– T.Flight Hotas NEO 搖桿在不同的軸上移動幾次之後會自動執行自校正。

– 開啟遊戲選單並選取**選項 > 控制器 > 遊戲手把**或**搖桿**。然後調整搖桿的靈敏度和死區（如果這些選項可用）。

– 使用飛行搖桿握把底座下方的調整旋鈕調整飛行搖桿握把的阻力。

4. 我的搖桿無法正常運作

為確保 T.Flight Hotas NEO 搖桿能在電子遊戲中正常運作，您需要更新其韌體。

要執行更新，請造訪

https://support.thrustmaster.com/product/t-flight-hotas-NEO-p/

選取 **Drivers**（驅動程式），按照說明（包括下載和安裝步驟）進行操作。

5. 方向舵功能過於靈敏

使用腕托下方的鎖緊螺絲鎖定飛行搖桿握把的旋轉，並使用蹺板按鈕實現方向舵功能。

THRUSTMASTER®

T.Flight Hotas NEO

PlayStation®5 콘솔, PlayStation®4 콘솔 및 PC*

사용설명서

제품을 설치하기 전, 제품을 사용하기 전, 그리고 유지보수하기 전에 본 설명서에 제공된 지침을 **주의 깊게 읽으십시오**. 안전 지침을 따르십시오. 이 지침을 따르지 않으면 사고가 나거나 제품이 손상될 수 있습니다. 나중에 지침을 참조할 수 있도록 본 설명서를 보관하십시오.

**PC 호환성(Windows® 10/11)은 Sony Interactive Entertainment 가 테스트 또는 승인하지 않았습니다.*

목차

1. 박스 내용물 6

2. 기술적 특징 7

3. 사용에 관한 정보 10

4. 설치.....12

PlayStation®4 콘솔.....12

PlayStation®5 콘솔에서.....14

PC 에서.....17*

5. PLAYSTATION®5 콘솔용 매핑 21

6. PLAYSTATION®4 콘솔용 매핑 22

7. PC 용 매핑 23

8. 호환 모드.....24

9. 기능.....**27**

스로틀.....***27***

러더 기능.....***30***

다방향 시점 해트 스위치 ***32***

조종간 그립의 저항.....***33***

10. 호환성 **34**

11. 자주 묻는 질문 및 기술 지원 **35**

T.Flight Hotas NEO

T.Flight Hotas NEO 조이스틱으로 공중을 마음대로 누비십시오. 이 제품은 공중 모험 속에서 펼쳐지는 놀랍도록 현실적인 감각을 경험하게 해드릴 것입니다.

이 설명서는 T.Flight Hotas NEO 를 최상의 조건에서 설치하고 사용하는 데 도움이 될 것입니다. 이륙하기 전에 지침과 경고 사항을 주의 깊게 읽어 보시면 제품을 최대한으로 즐길 수 있습니다.

펌웨어 업데이트

T.Flight Hotas NEO 조이스틱이 비디오 게임에서 제대로 작동되게 하려면 펌웨어를 업데이트해야 합니다.

업데이트를 실행하려면 다음 사이트를 방문하십시오.

https://support.thrustmaster.com/product/t-flight-hotas-NEO-p/

드라이버를 선택하고 다운로드 및 설치 절차를 포함한 지침을 따르십시오.

1. 박스 내용물

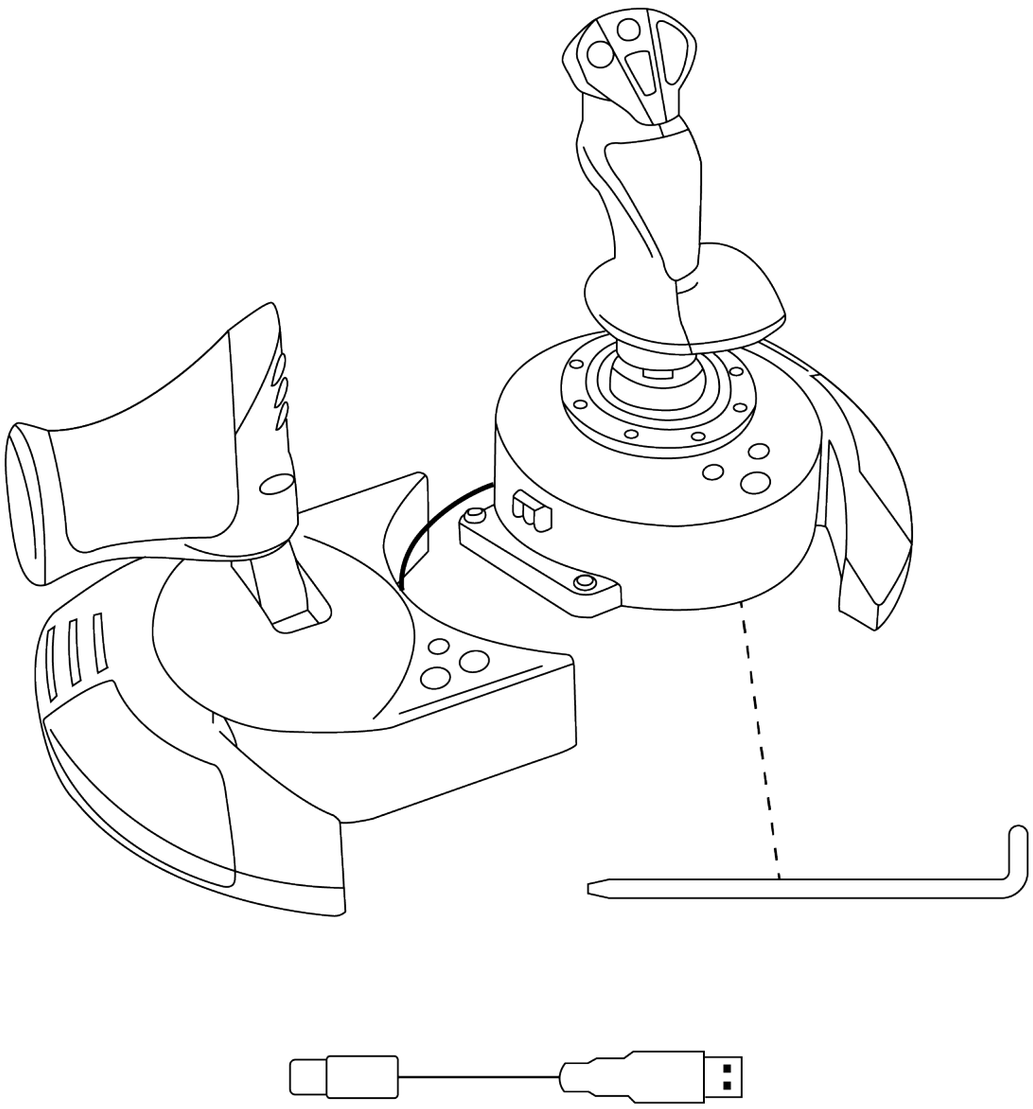

2. 기술적 특징

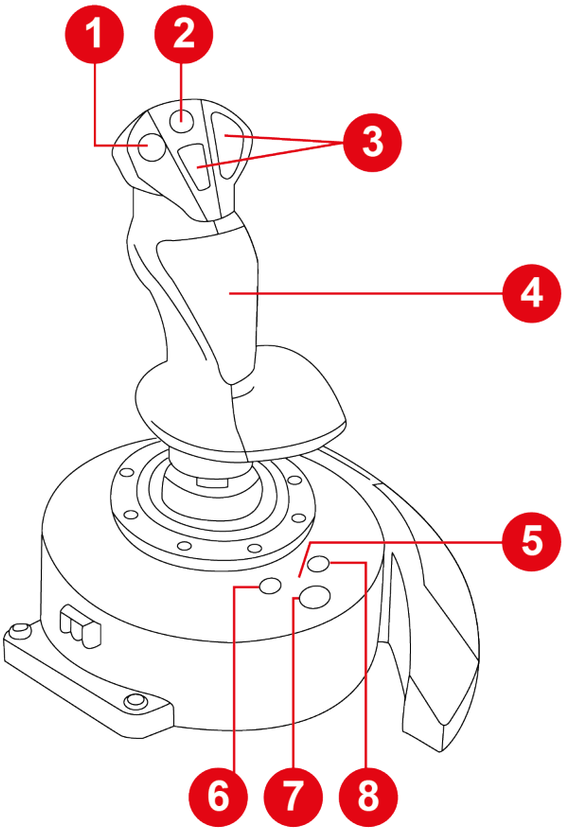

1. 다방향 시점 해트 스위치
2. 미니스틱
3. 동작 버튼
4. 조종간 그립 회전을 통한 방향타 기능(잠금 가능)
5. 호환 모드 LED(파란색, 빨간색 또는 녹색)
6. PS4® 콘솔의 공유 버튼 / PS5® 콘솔의 만들기 버튼
7. PS 버튼
8. PS4® 콘솔 및 PS5® 콘솔의 옵션 버튼

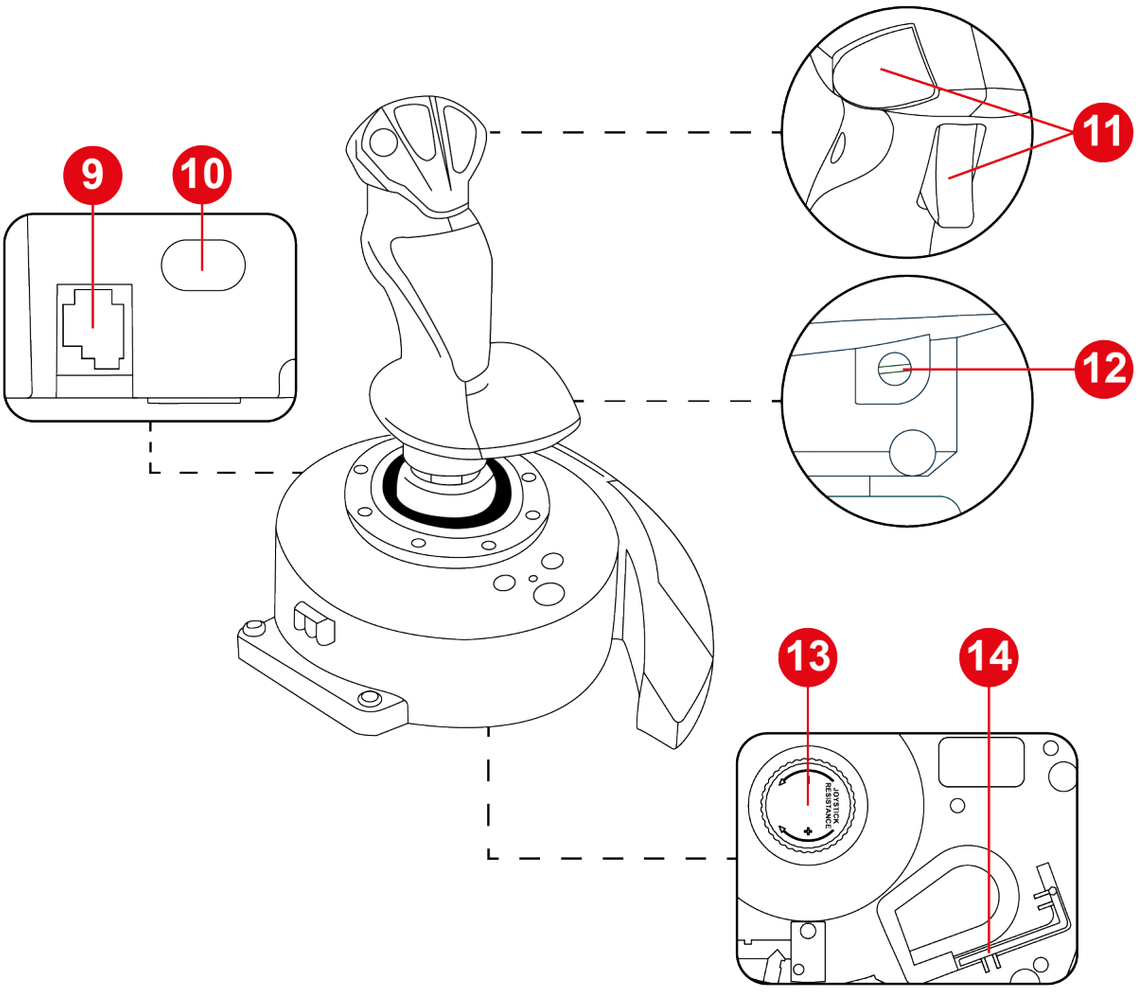

9. 별매인 Thrustmaster TFRP T.Flight Rudder Pedals 방향타 페달 시스템용 RJ12 포트

10. USB-C 포트

11. 동작 버튼

12. 조종간 그립의 방향타 잠금 나사

13. 조종간 그립 저항 조절 노브

14. 앨런 키

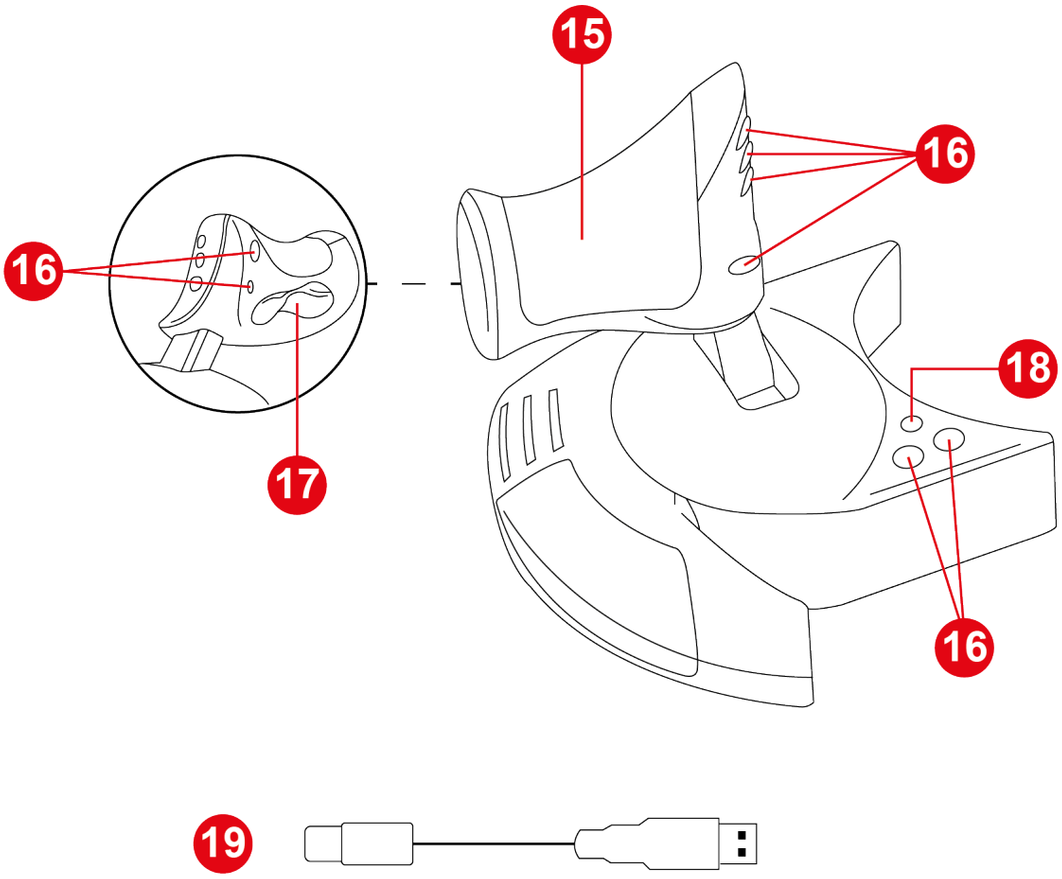

15. 스로틀

16. 동작 버튼

17. 로커 버튼을 이용한 러더

18. MODE(모드) 버튼

19. USB-C – USB-A 케이블

3. 사용에 관한 정보

문서

이 제품을 사용하기 전에 본 문서를 다시 주의 깊게 읽고 나중에 참고할 수 있도록 보관하세요.

끼임 위험

T.Flight Hotas NEO 조이스틱 사용 시, 베이스와 조종간 그립의 축 사이의 공간에 손가락을 넣지 마십시오.

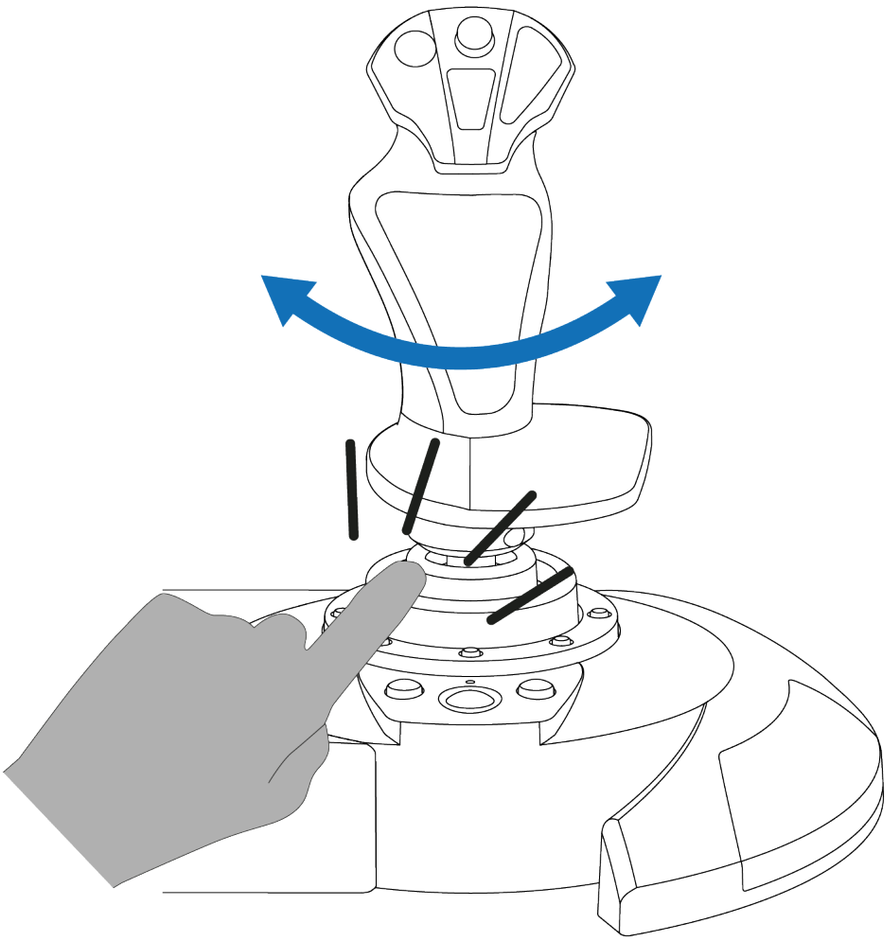

4. 설치

PlayStation®4 콘솔

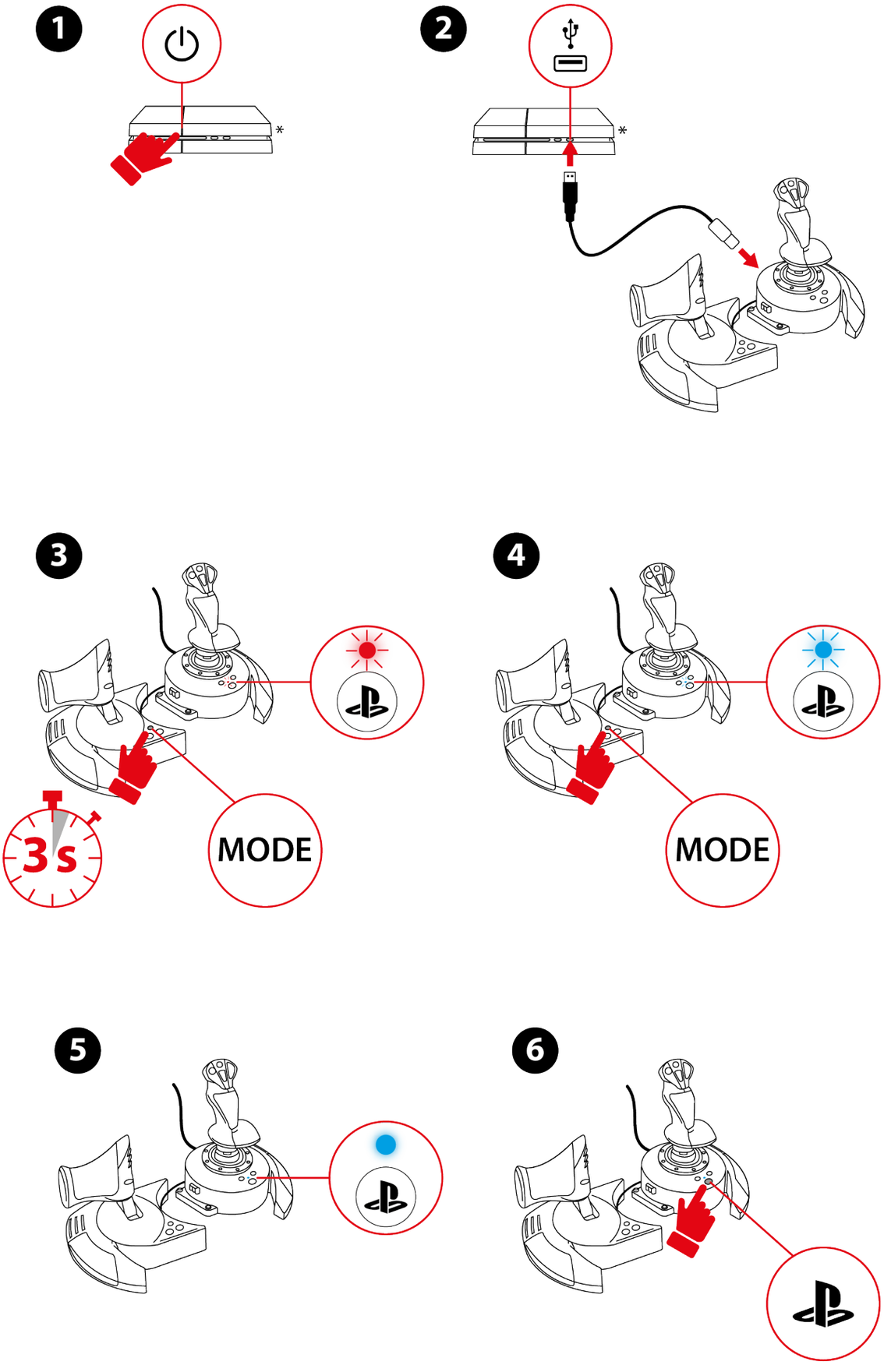

*미포함

1. 콘솔의 전원을 켭니다.

2. USB-C – USB-A 케이블을 조이스틱의 USB-C 포트와 콘솔의 USB-A 포트에 연결합니다.

3. ⓟ 버튼 위에 있는 LED 가 깜빡이기 시작할 때까지 MODE 버튼을 3 초 동안 길게 누릅니다.

4. MODE 버튼을 눌러 PlayStation®4 모드(파란색 LED)를 선택합니다.

5. 호환 모드를 선택했으면 5 초 동안 기다리십시오. ⓟ 버튼 위의 LED 가 깜빡임을 멈추면 모드가 확정된 것입니다.

6. ⓟ 버튼을 눌러 조이스틱을 프로필에 연결합니다.

7. Flight Stick 모드를 지원하는 호환 게임을 실행합니다.

이제 게임을 할 준비가 되었습니다!

PlayStation®5 콘솔에서

1

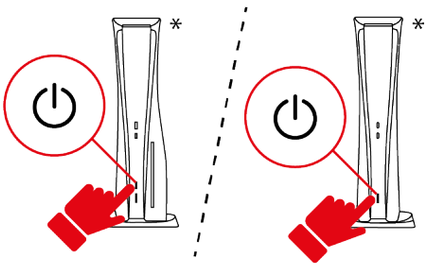

2

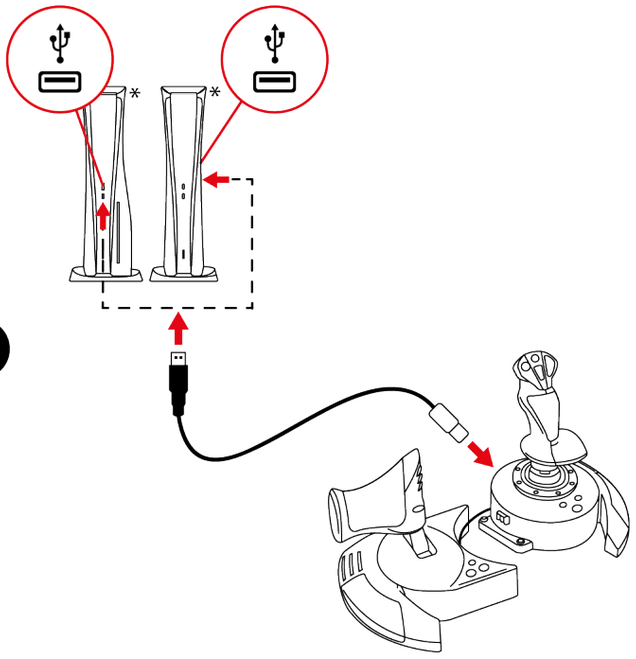

3

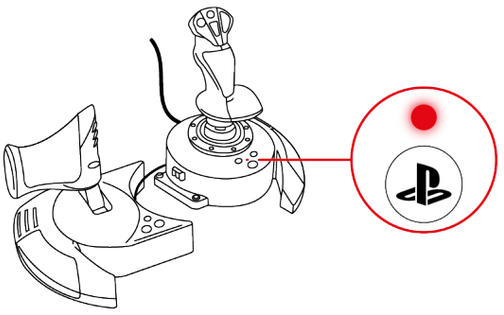

*미포함

1. 콘솔의 전원을 켭니다.

2. USB-C – USB-A 케이블을 조이스틱의 USB-C 포트와 콘솔의 USB-A 포트에 연결합니다.

3. ⓟ 버튼 위의 LED 는 빨간색이어야 합니다.

4. LED 가 빨간색이 아닌 경우 여기에 설명된 절차에 따라 호환 모드를 변경하십시오.

5. ⓟ 버튼을 눌러 조이스틱을 프로필에 연결합니다.

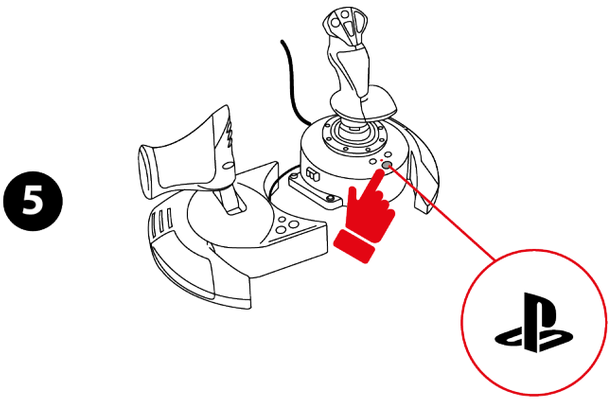

6. Flight Stick 모드를 지원하는 호환 게임을 실행합니다.

이제 게임을 할 준비가 되었습니다!

호환 가능 게임

– PlayStation®4 콘솔 및 PlayStation®5 콘솔에서 T.Flight Hotas NEO 조이스틱은 Flight Stick 모드를 지원하는 게임에서만 사용할 수 있습니다.

– PlayStation®4 콘솔 및 PlayStation®5 콘솔과 호환되는 게임 목록은 여기에서 확인할 수 있습니다: **https://support.thrustmaster.com/product/t-flight-hotas-NEO-p/**
Games settings 섹션에서 PlayStation® Games list 를 선택합니다. 이 목록은 정기적으로 업데이트됩니다.

PC 에서*

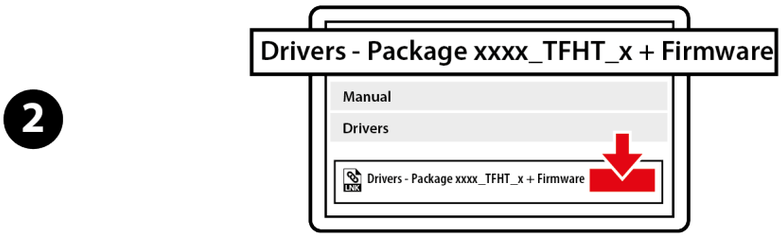

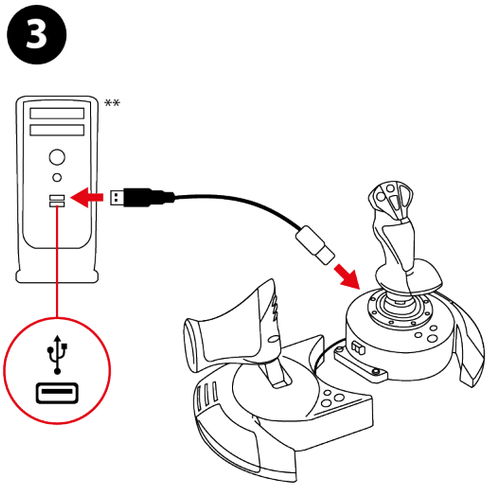

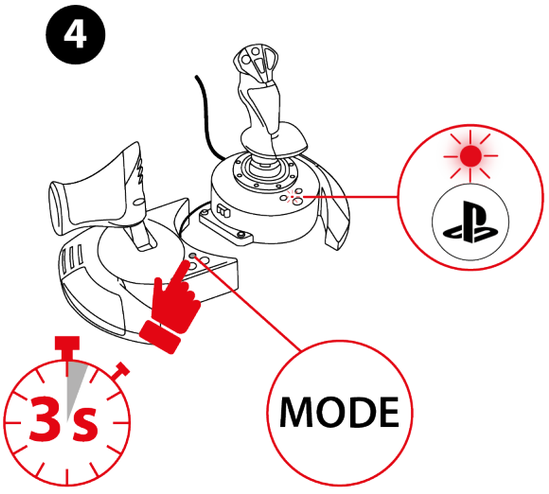

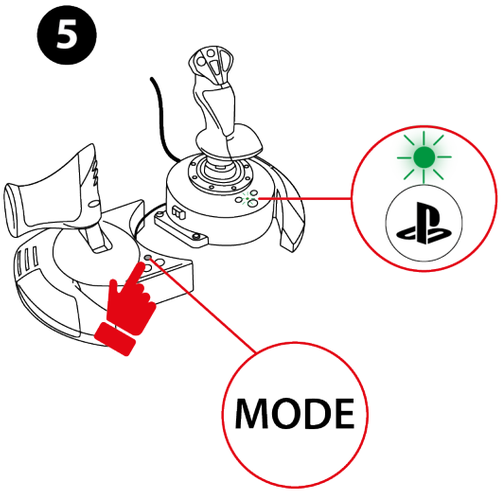

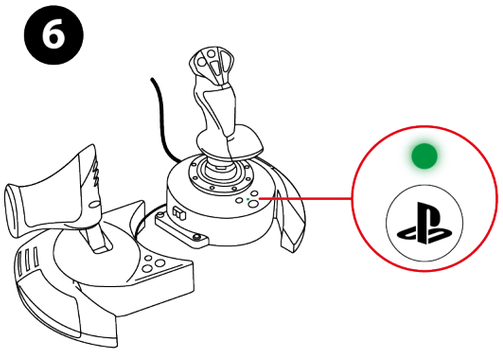

*PC 호환성(Windows® 10/11)은 Sony Interactive Entertainment 가 테스트 또는 승인하지 않았습니다.

**미포함

1. 다음 사이트를 방문하시기 바랍니다. **https://support.thrustmaster.com/product/t-flight-hotas-NEO-p/**.
2. PC 드라이버와 Windows 제어판용 맞춤형 인터페이스를 다운로드 및 설치합니다.
3. PC 드라이버 설치가 완료되었으면 USB-C – USB-A 케이블을 조이스틱의 USB-C 포트와 PC 의 USB-A 포트에 연결합니다.
4. ⊕ 버튼 위에 있는 LED 가 깜빡이기 시작할 때까지 MODE 버튼을 3 초 동안 길게 누릅니다.
5. MODE 버튼을 눌러 PC 모드(녹색 LED)를 선택합니다.
6. 호환 모드를 선택했으면 5 초 동안 기다리십시오. ⊕ 버튼 위의 LED 가 깜빡임을 멈추면 모드가 확정된 것입니다.

이제 게임을 할 준비가 되었습니다!

제어판

제어판에 액세스하려면 **시작**을 선택하고 검색 표시줄에 **제어판**을 입력한 후 **제어판**(Windows® 10/11)을 클릭합니다.

게임 컨트롤러 대화 상자가 표시됩니다. 액세서리는 화면에 **T.Flight Hotas NEO** 라는 이름과 **OK 상태**로 표시됩니다.

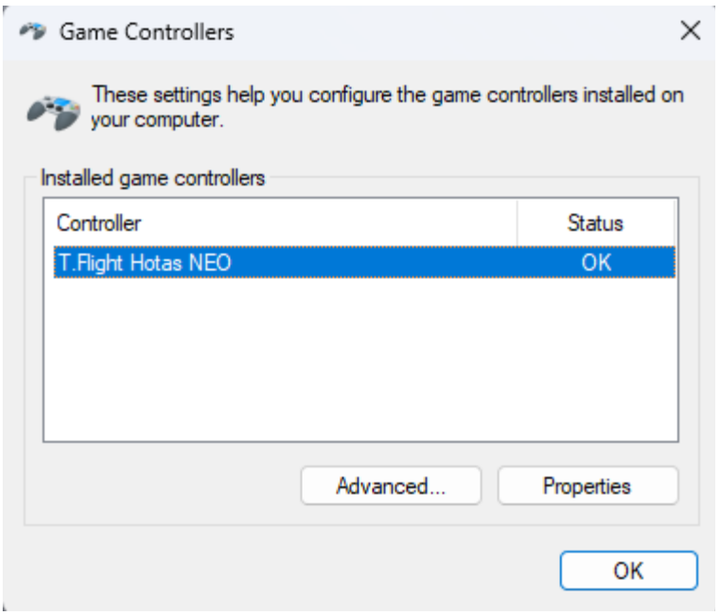

게임 컨트롤러 대화상자에서 **속성**을 클릭하여 모든 기능을 테스트하고 확인합니다.

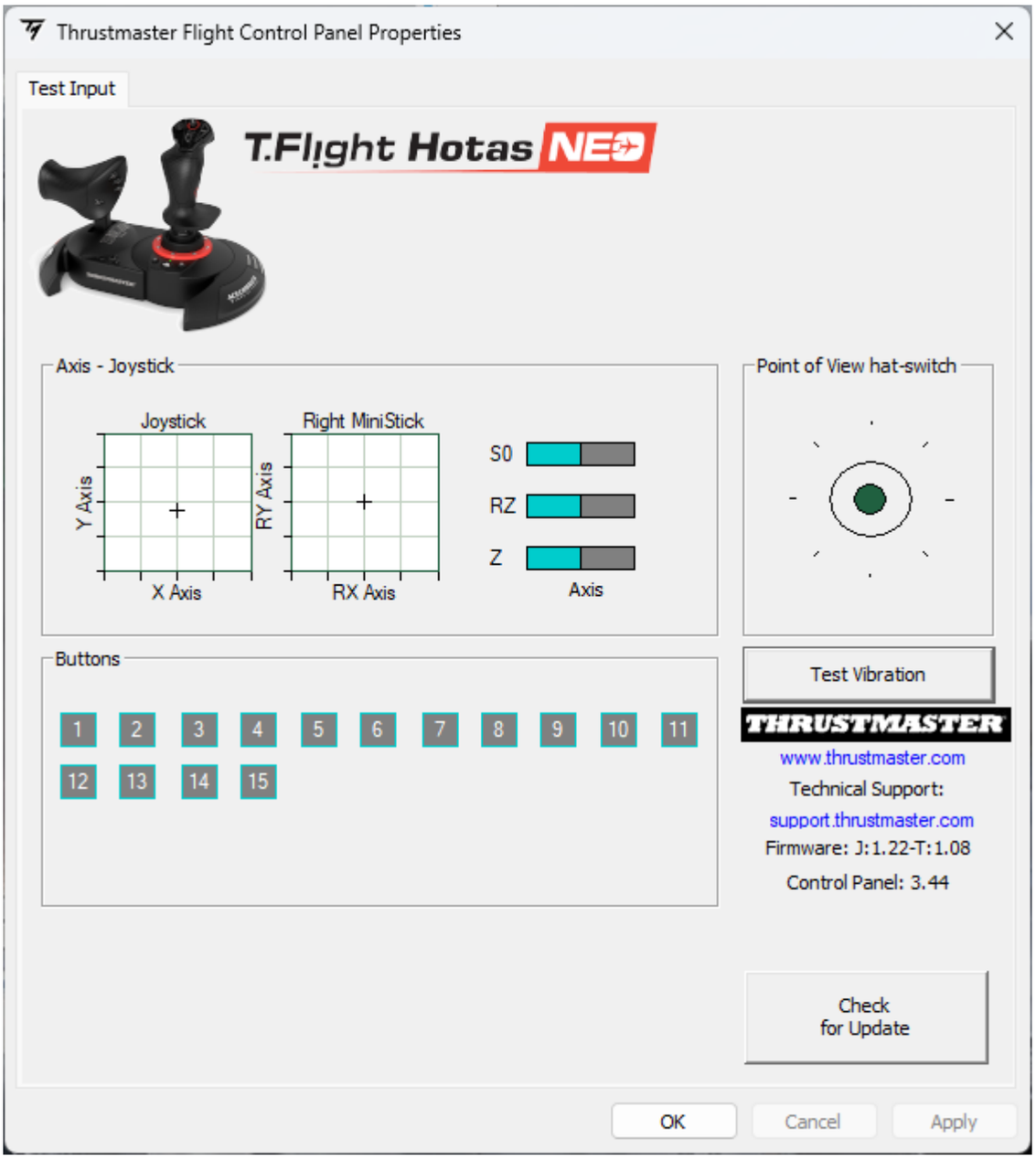

5. PlayStation®5 콘솔용 매핑

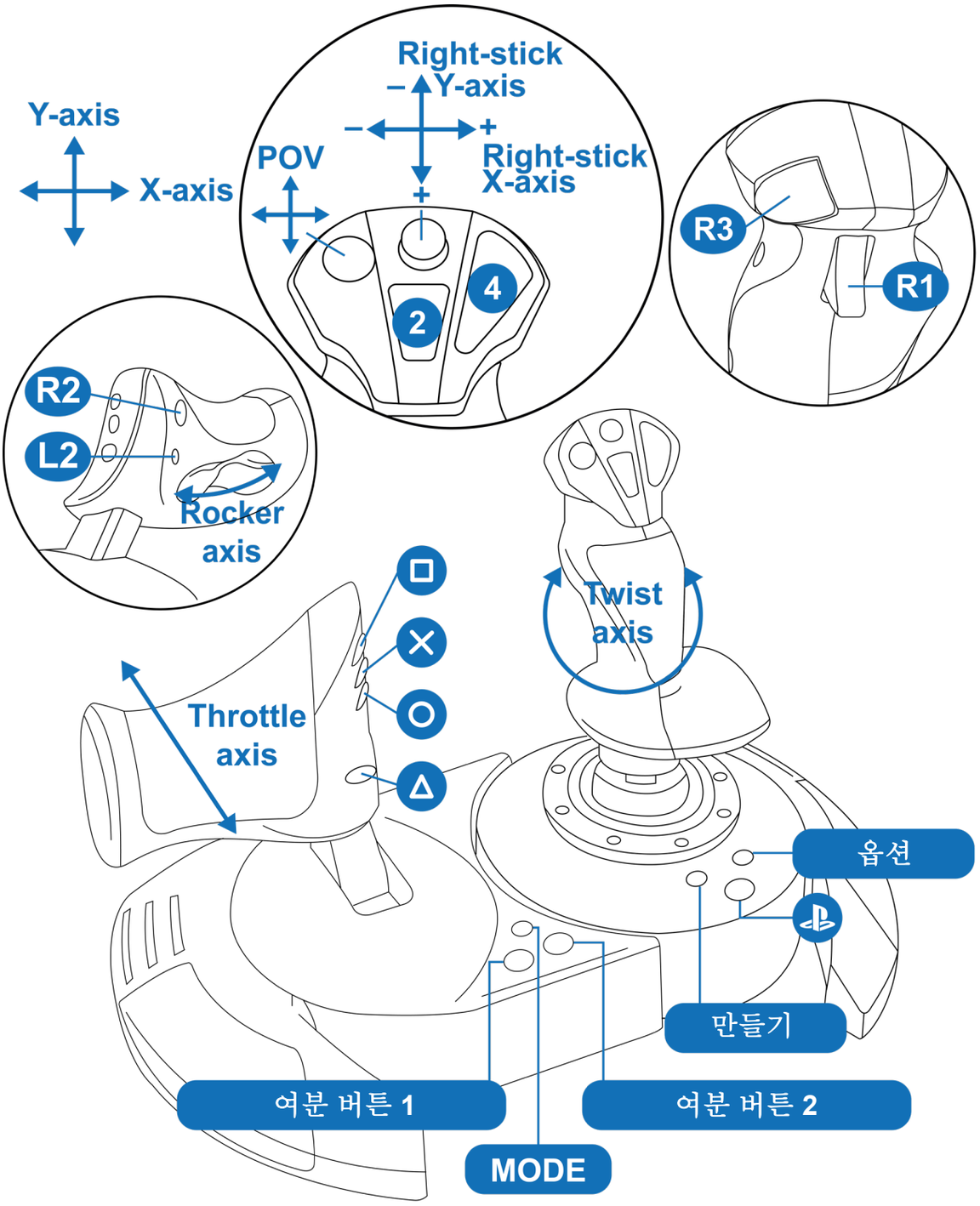

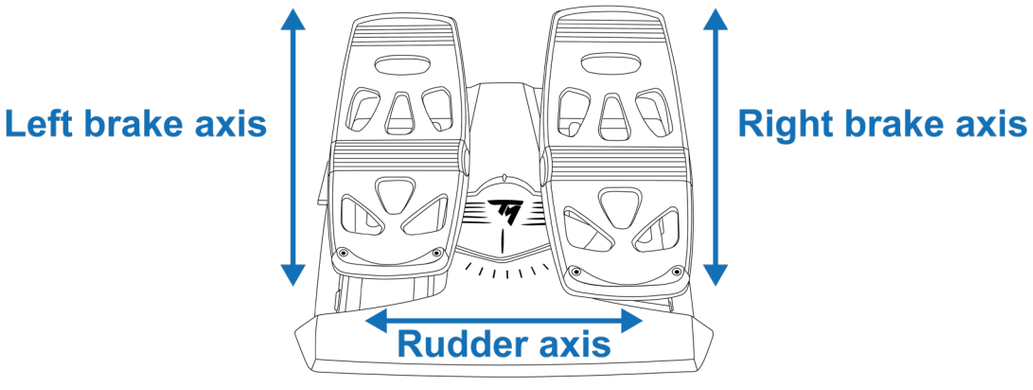

6. PlayStation®4 콘솔용 매핑

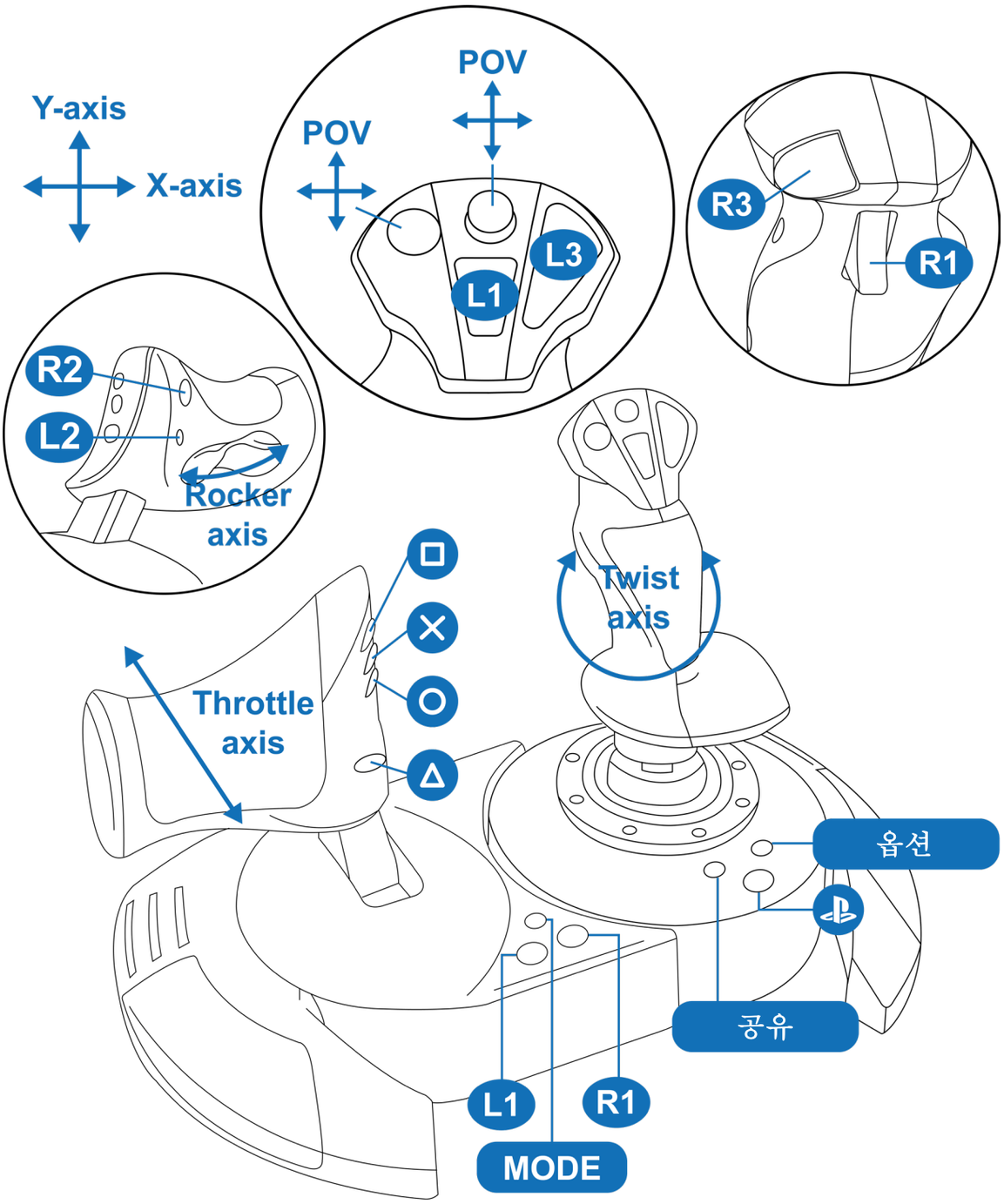

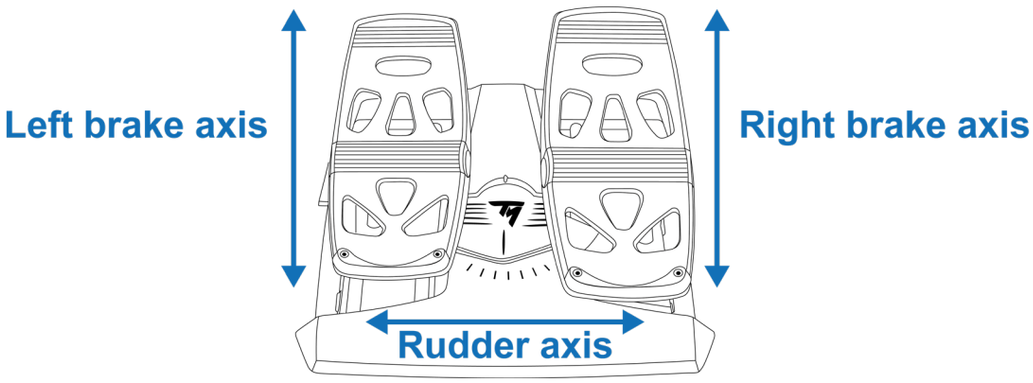

7. PC 용 매핑

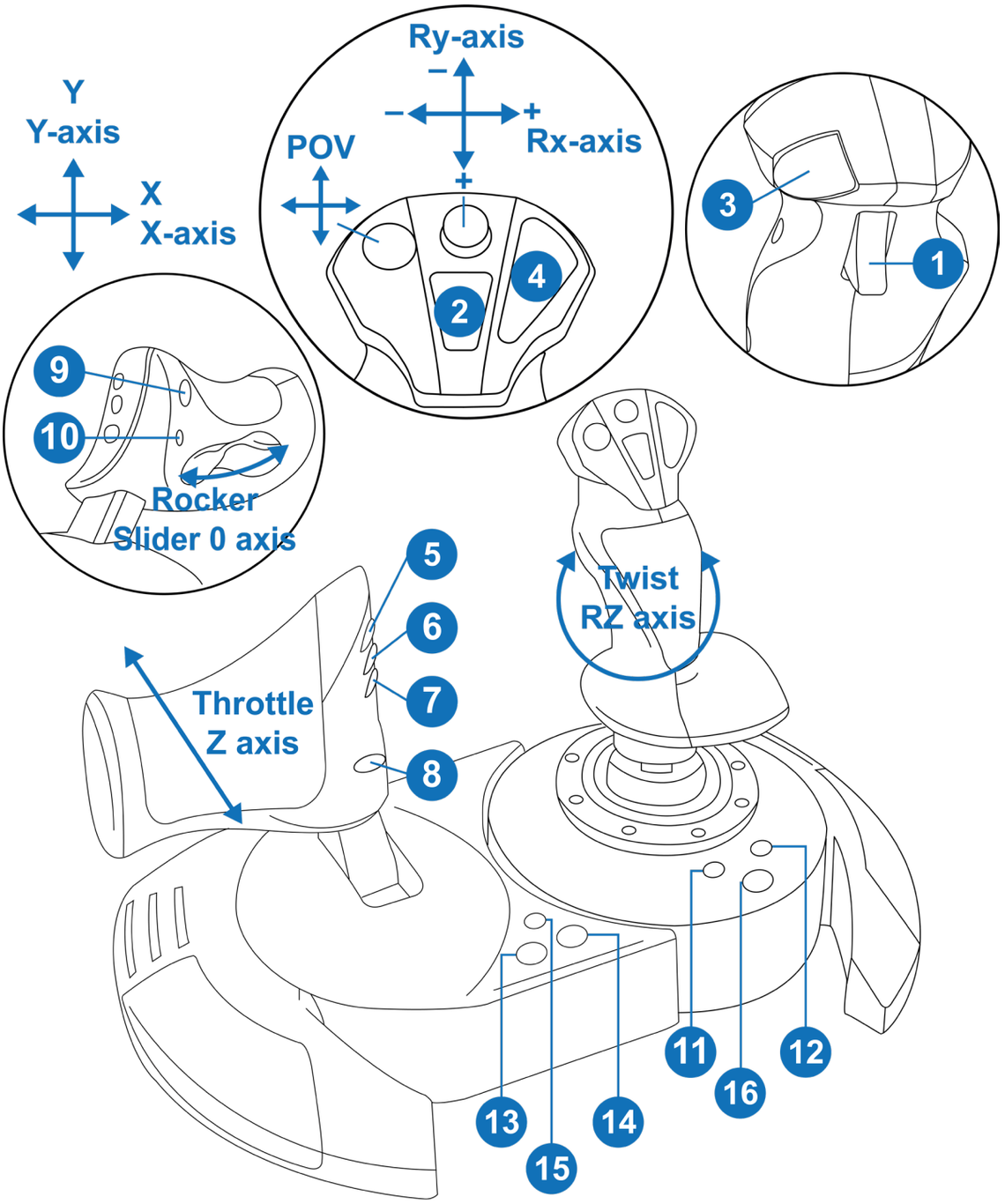
Y
Y-axis
X
X-axis
Ry-axis
–
–
+
Rx-axis
+
POV
1
2
3
4
5
6
7
8
9
10
11
12
13
14
15
16
Rocker
Slider 0 axis
Twist
RZ axis
Throttle
Z axis

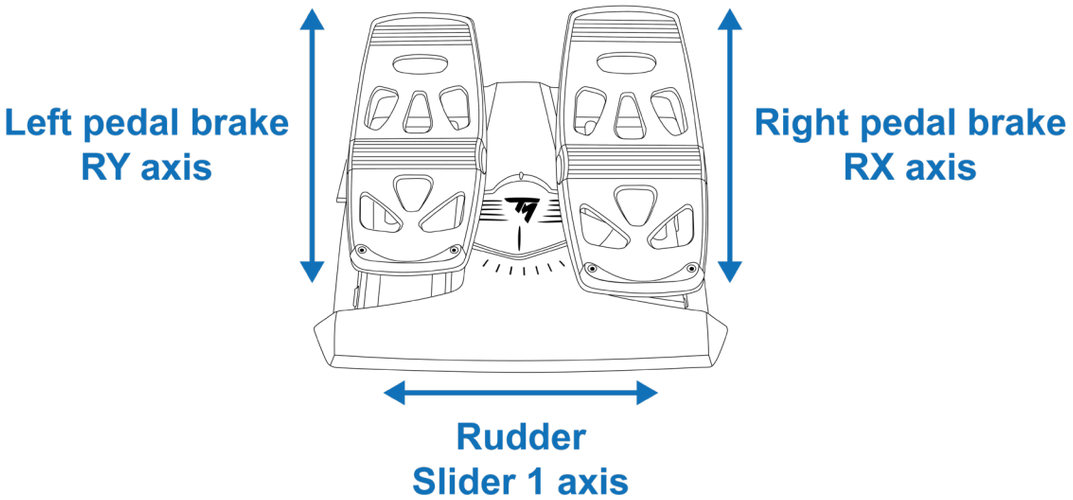
Left pedal brake
RY axis
Right pedal brake
RX axis
Rudder
Slider 1 axis

8. 호환 모드

조이스틱에는 세 가지 호환 모드가 있습니다.

- PlayStation®5 콘솔에서 PlayStation®5 모드(빨간색 LED)를 선택합니다.
- PlayStation®4 콘솔에서 PlayStation®4 모드(파란색 LED)를 선택합니다.
- PC 에서는 PC 모드(녹색 LED)를 선택합니다.

LED 색상	모드
	PlayStation®5 (기본 모드)
	PlayStation®4
	PC

호환 모드를 변경하려면:

1. ⓟ 버튼 위에 있는 LED 가 깜빡이기 시작할 때까지 MODE 버튼을 3 초 동안 길게 누릅니다.

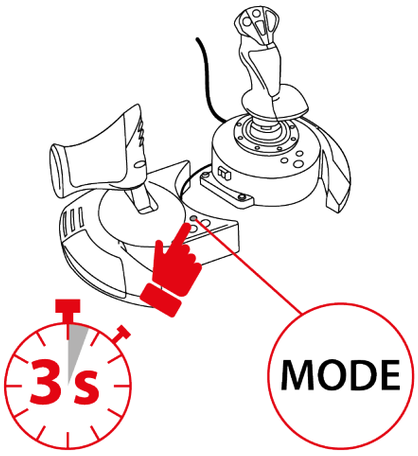

2. MODE 버튼을 눌러 원하는 호환 모드를 선택합니다.

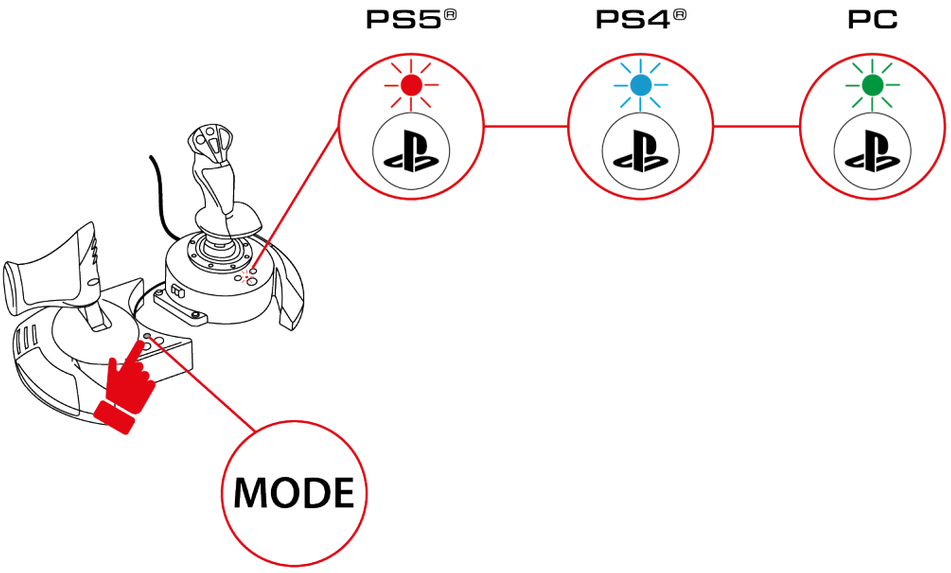

3. 호환 모드를 선택했으면 5 초 동안 기다리십시오. ⓟ 버튼 위의 LED 가 깜빡임을 멈추면 모드가 확정된 것입니다.

4. PlayStation®4 콘솔과 PlayStation®5 콘솔에서 버튼을 눌러 조이스틱을 프로필에 연결합니다.

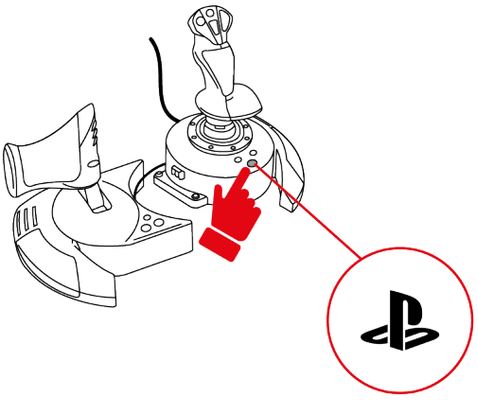

9. 기능

스로틀

T.Flight Hotas NEO 조이스틱은 엔진 추력을 쉽게 제어할 수 있는 스로틀 기능이 있습니다.

스로틀은 탈부착 가능하며 다음과 같은 두 가지 방식으로 위치시킬 수 있습니다.

- 실제 조종 환경을 재현할 수 있도록 조종간 그립에서 분리하여 따로 배치하거나
- 안정성을 높이고 공간을 덜 차지하도록 조종간 그립에 부착할 수 있습니다.

기본적으로 스로틀은 조종간 그립에서 분리되어 있습니다.

분리됨	부착됨
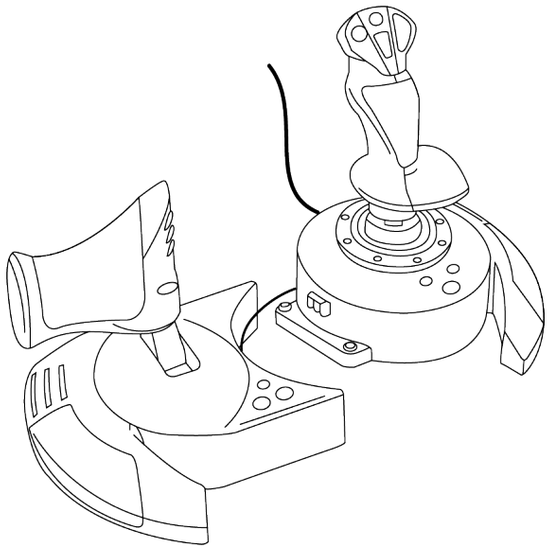	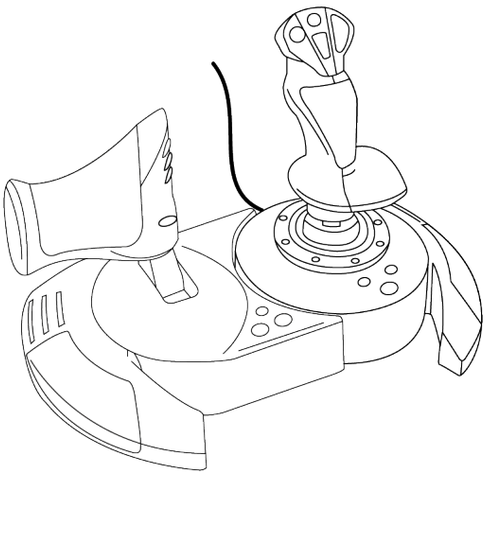

조종간 그립에 스로틀 부착 방법:

1. 조종간 그립 베이스 왼쪽의 연결 탭을 스로틀 오른쪽에 있는 구멍에 삽입합니다.

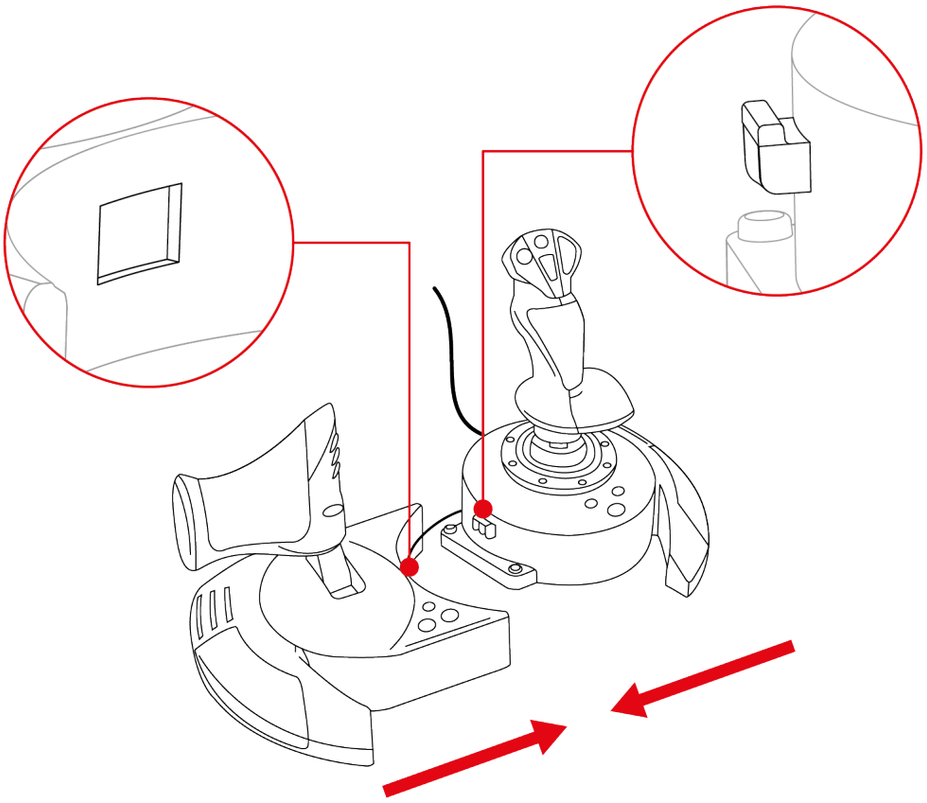

2. 조이스틱을 뒤집고 조종간 그립 베이스 밑면에 부착된 앨런 키를 꺼냅니다.

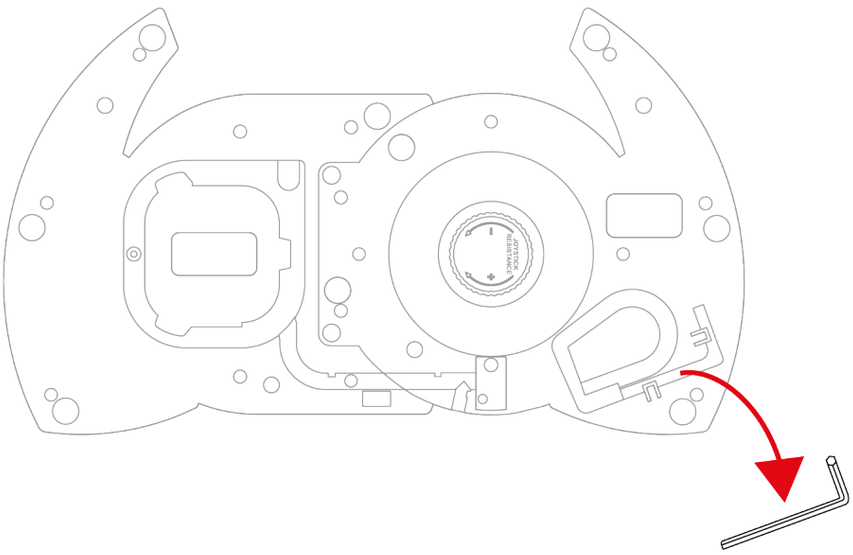

3. 앨런 키를 사용하여 조종간 그립 베이스의 왼쪽 끝 아래에 있는 앨런 나사 두 개를 조입니다.

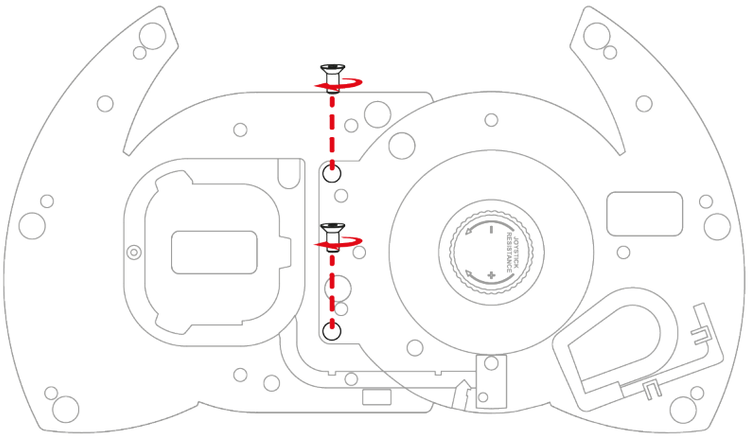

4. 조종간 그립과 스로틀을 연결하는 케이블을 케이블 가이드에 감습니다.

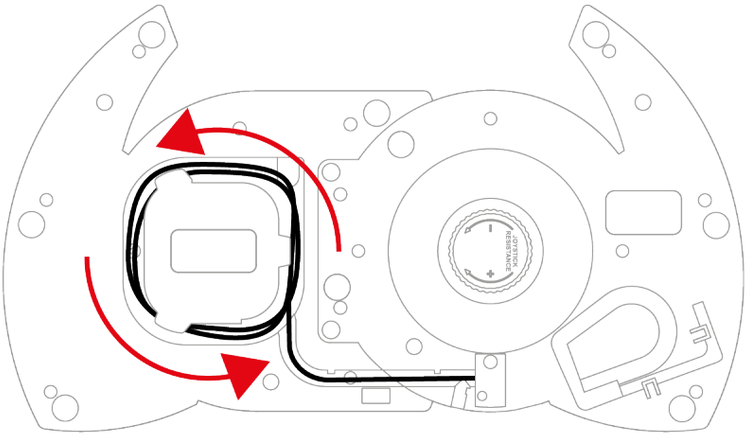

5. 앨런 키를 잃어버리지 않도록 제자리에 다시 놓습니다.

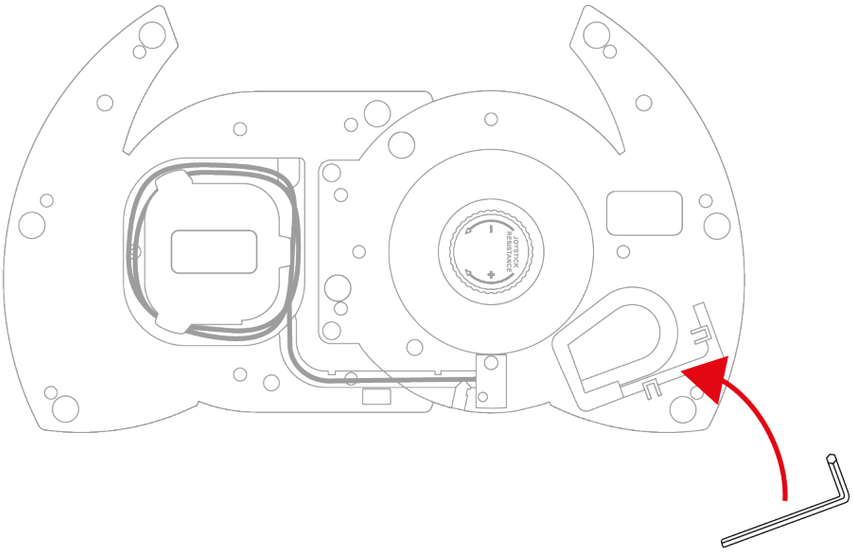

러더 기능

T.Flight Hotas NEO 조이스틱은 조종간 그립을 좌우로 돌리거나 스로틀의 로커 버튼을 사용하여 방향타 기능을 조작할 수 있습니다.

항공기에서 파일럿은 수직축을 중심으로 항공기를 선회하기 위해 러더를 조종합니다(비행기가 왼쪽 또는 오른쪽으로 회전).

이 기능은 조종간 그립에서 Z 축(요) 회전을 고정함으로써 비활성화할 수 있습니다.

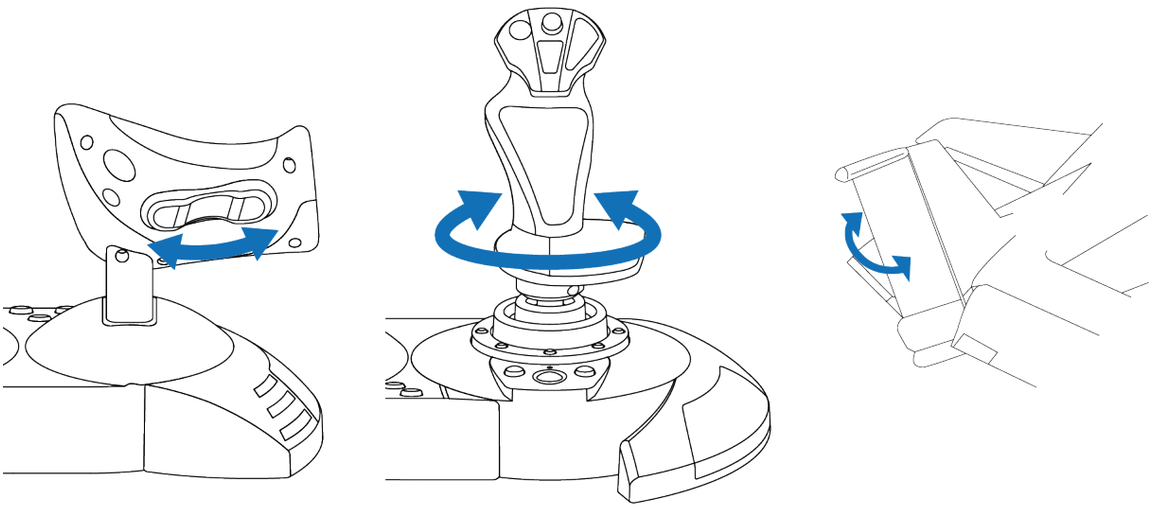

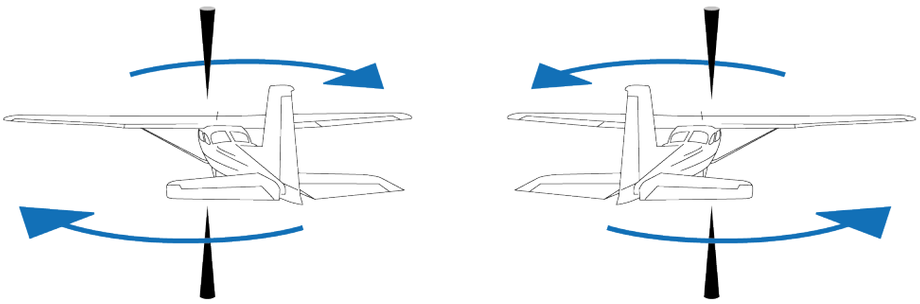

조종간 그립의 방향타 기능을 잠그려면:

– 일자 드라이버(미포함)를 사용하여 손목 받침대 아래에 있는 잠금 나사를 조입니다.

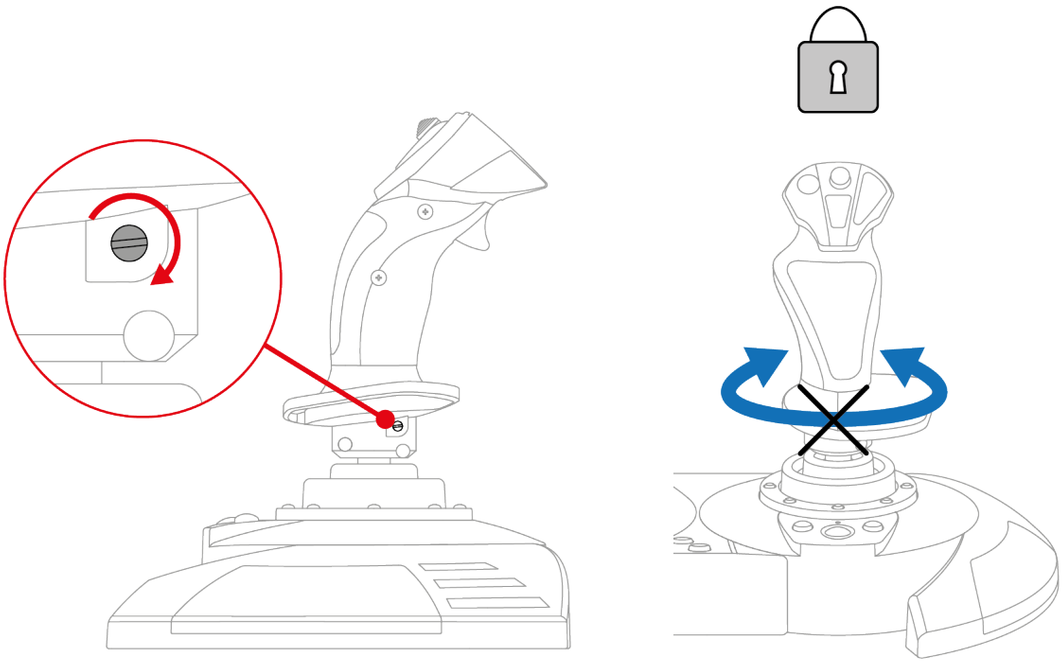

조종간 그립의 방향타 기능을 잠금 해제하려면:

– 일자 드라이버(미포함)를 사용하여 손목 받침대 아래에 있는 잠금 나사를 풉니다.

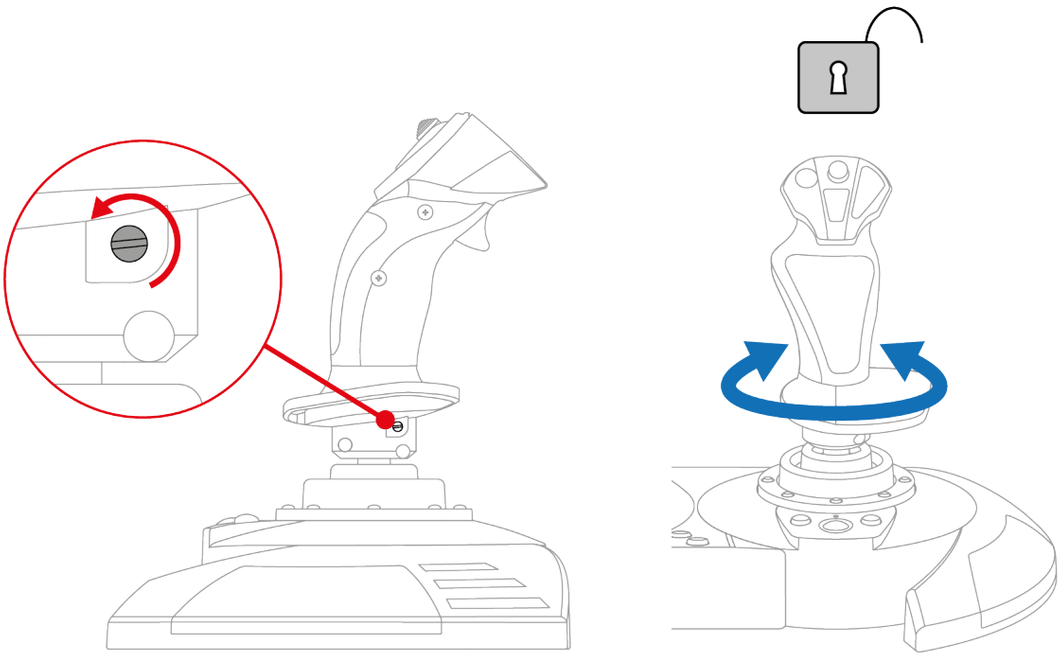

다방향 시점 해트 스위치

T.Flight Hotas NEO 조이스틱에는 항공기 주변에서 일어나는 일을 모니터링할 수 있는 다방향 시점 해트 스위치가 있습니다(이를 허용하는 게임에서).

게임의 설정 메뉴에서 다방향 시점 해트 스위치의 각 방향에 서로 다른 시점(후방 시점, 왼쪽 시점, 오른쪽 시점, 외부 시점)을 지정할 수 있습니다.

다방향 시점 해트 스위치를 다른 용도(사격 등)로 지정할 수도 있습니다.

조종간 그립의 저항

조종간 그립의 저항은 모든 게이머에게 완벽하게 맞도록 조절할 수 있습니다.

조종간 그립의 저항을 조절하려면 조종간 그립 베이스 밑면에 있는 조절 손잡이를 사용합니다.

- 조종간 그립의 감도를 높이려면 노브를 왼쪽으로 돌립니다.
- 조종간 그립의 저항력을 높이려면 노브를 오른쪽으로 돌립니다.

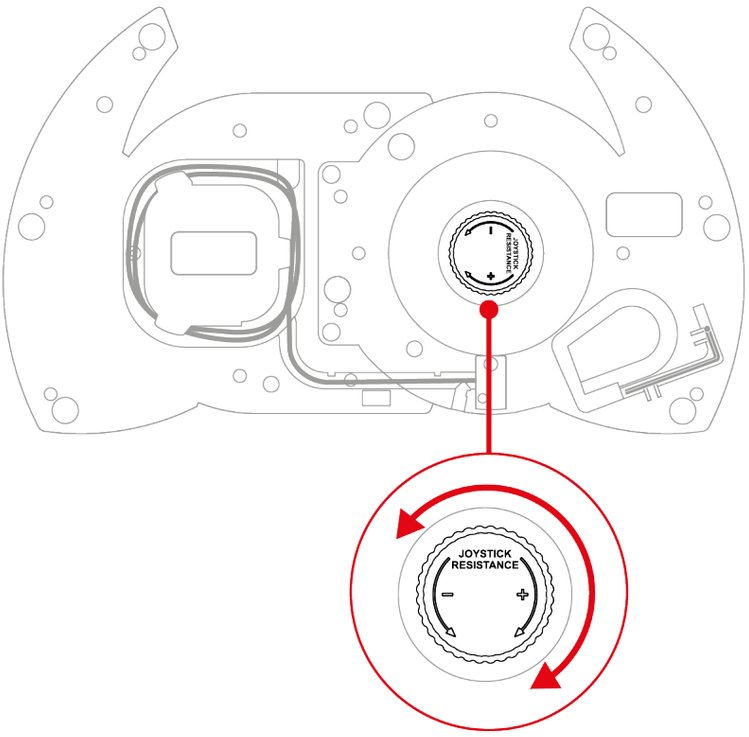

10. 호환성

T.Flight Hotas NEO 조이스틱은 TFRP T.Flight Rudder Pedals* 방향타 페달 시스템과 호환됩니다.

TFRP T.Flight Rudder Pedals* 방향타 페달 시스템은 T.Flight Hotas NEO 조이스틱의 RJ12 포트에 직접 연결되며, 방향타 페달을 지원하는 모든 게임과 호환됩니다.

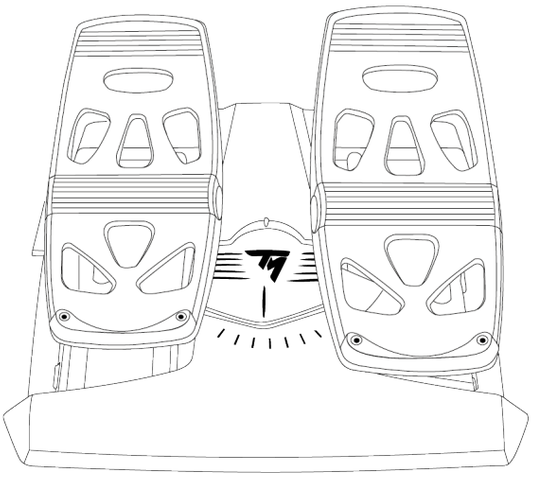

*별도 판매

11. 자주 묻는 질문 및 기술 지원

T.Flight Hotas NEO 조이스틱에 대해 궁금한 점이 있거나 기술적인 문제가 발생했습니까? 그런 경우에는 Thrustmaster 기술 지원 웹사이트를 방문하시기 바랍니다:

https://support.thrustmaster.com/product/t-flight-hotas-NEO-p/

1. 조이스틱이 제대로 작동하지 않거나 부적절하게 보정된 것 같습니다

- 콘솔이나 PC 의 전원을 끄고 조이스틱을 분리했다가 다시 연결한 다음, PlayStation®4 콘솔, PlayStation®5 콘솔 또는 PC 를 재시작하고 게임을 다시 시작합니다.
- 조이스틱을 연결할 때는 조종간 그립, 방향타, 스로틀이 중앙에 오도록 고정하고 움직이지 않도록 주의하십시오. 그렇지 않으면 보정 문제가 발생할 수 있습니다.
- PlayStation®4 및 PlayStation®5 콘솔에서 조이스틱의 ⓟ 버튼을 누른 후 PlayStation™Network 계정에 로그인하면 조이스틱을 사용할 수 있습니다.
- 사용하시는 플랫폼(PlayStation®4 콘솔, PlayStation®5 콘솔 또는 PC)에 맞는 호환 모드를 선택했는지 확인하십시오.

2. *조이스틱을 설정할 수 없습니다*

- 게임 메뉴에 액세스하여 **옵션 > 컨트롤러 > 게임패드** 또는 **조이스틱**을 선택합니다. 그런 다음 가장 적절한 구성을 선택하거나 조이스틱 옵션을 완전히 재구성합니다.
- 더 자세한 내용은 해당 게임의 사용설명서 또는 온라인 도움말을 참조하십시오.

3. *조이스틱이 너무 민감하거나 충분히 민감하지 않습니다*

- T.Flight Hotas NEO 조이스틱은 다른 축에서 몇 번 움직인 후 자동으로 자체 보정됩니다.
- 게임 메뉴에 액세스하여 **옵션 > 컨트롤러 > 게임패드** 또는 **조이스틱**을 선택합니다. 그런 다음 이 옵션들을 사용할 수 있는 경우 조이스틱의 감도와 데드존을 조정하십시오.
- 조종간 그립 베이스 밑면에 있는 조절 손잡이를 사용하여 조종간 그립의 저항을 조절합니다.

4. 조이스틱이 작동하지 않습니다

T.Flight Hotas NEO 조이스틱이 비디오 게임에서 제대로 작동되게 하려면 펌웨어를 업데이트해야 합니다.

업데이트를 실행하려면 다음 사이트를 방문하십시오.

https://support.thrustmaster.com/product/t-flight-hotas-NEO-p/

Drivers (드라이버)를 선택하고 다운로드 및 설치 절차를 포함한 지침을 따르십시오.

5. 러더 기능이 너무 민감합니다.

손목 받침대 아래에 있는 잠금 나사를 사용하여 조종간 그립의 회전을 고정하고, 로커 버튼을 사용하여 방향타 기능을 조작합니다.

THRUSTMASTER®

T.Flight Hotas NEO

För PlayStation®5-konsoler, PlayStation®4-konsoler och PC*

Användarmanual

Läs noggrant igenom instruktionerna i denna manual **innan** du installerar produkten, **innan** produkten används och **innan** underhåll utförs på den. Var noga med att följa säkerhetsinstruktionerna. Att inte följa instruktionerna kan leda till olyckor och/eller skada. Behåll denna manual så att du kan läsa instruktionerna även i framtiden.

**PC-kompatibiliteten (Windows® 10/11) har inte testats av och stöds inte av Sony Interactive Entertainment.*

INNEHÅLLSFÖRTECKNING

1. INNEHÅLL I FÖRPACKNINGEN 6

2. TEKNISKA DELAR..... 7

3. ANVÄNDNINGSINFORMATION 10

4. INSTALLATION 12

På PlayStation®4-konsoler.....12

På PlayStation®5-konsoler.....14

På PC.....17*

5. MAPPNING PÅ PLAYSTATION®5-KONSOLER 21

6. MAPPNING PÅ PLAYSTATION®4-KONSOLER 22

7. MAPPNING PÅ PC 23

8. KOMPATIBILITETSLÄGE 24

9. FUNKTIONER.....27

Gasreglage.....27

Roderfunktion.....30

POV-hattknapp 32

Flygspakshandtagets motstånd 33

10. KOMPATIBILITET 34

11. VANLIGA FRÅGOR OCH TEKNISK SUPPORT.....35

T.Flight Hotas NEO

Ta kontroll över luftrummet med T.Flight Hotas NEO-joysticken. Den kommer ge dig otroligt realistiska känslor under dina luftäventyr.

Denna manual hjälper dig att installera och använda din T.Flight Hotas NEO med så bra förutsättningar som möjligt. Läs noggrant igenom instruktionerna och varningarna innan du lyfter: de hjälper dig att få ut så mycket som möjligt av din produkt.

Uppdatera firmwaren

För att T.Flight Hotas NEO-joysticken ska fungera korrekt i spel behöver du uppdatera dess firmware.

Uppdatera genom att gå till

https://support.thrustmaster.com/product/t-flight-hotas-NEO-p/

Välj **Drivrutiner** och följ instruktionerna, inklusive för nedladdning och installation.

1. Innehåll i förpackningen

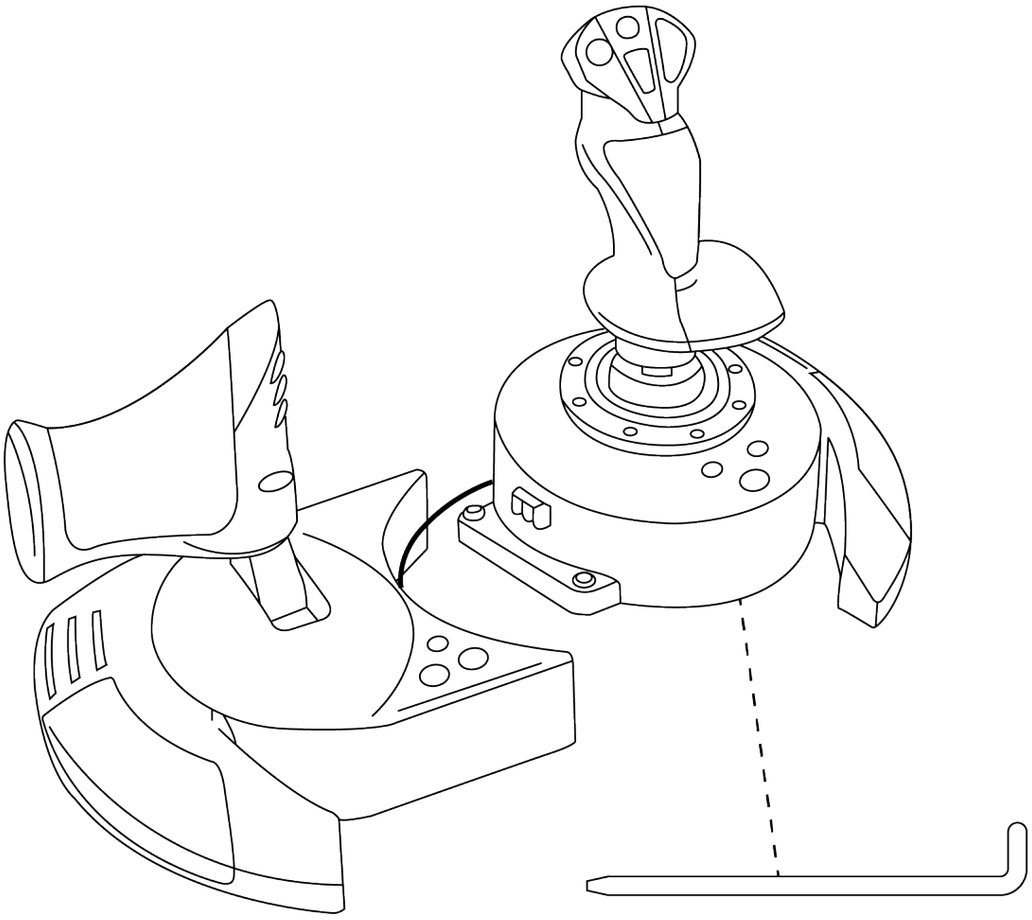

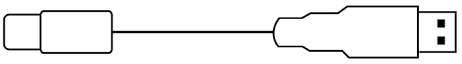

2. Tekniska delar

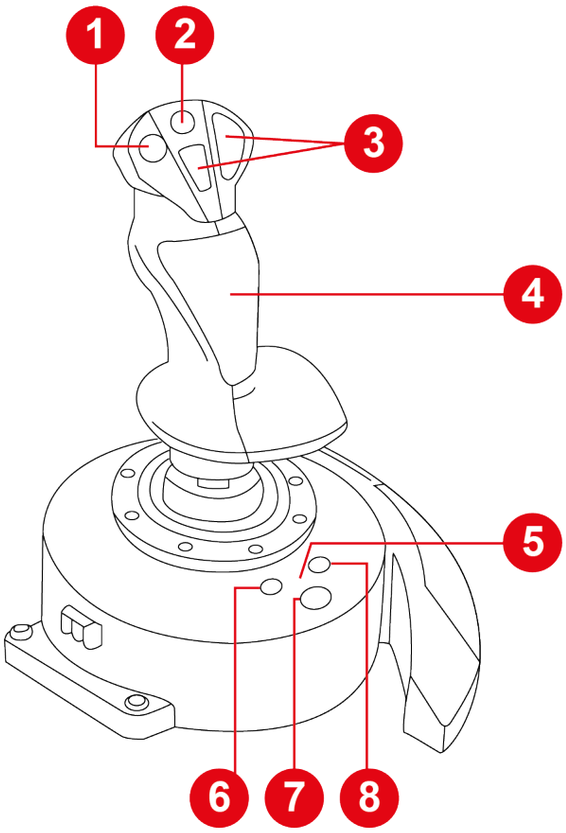

1. POV-hattknapp
2. Minispak
3. Åtgärdsknappar
4. Roderfunktion genom att vrida på flygspakshandtaget (låsbart)
5. Kompatibilitetslägeslampa (blå, röd eller grön)
6. DELA-knapp på PS4®-konsoler / SKAPA-knapp på PS5®-konsoler
7. PS-knapp
8. ALTERNATIV-knapp på PS4®-konsoler och PS5®-konsoler

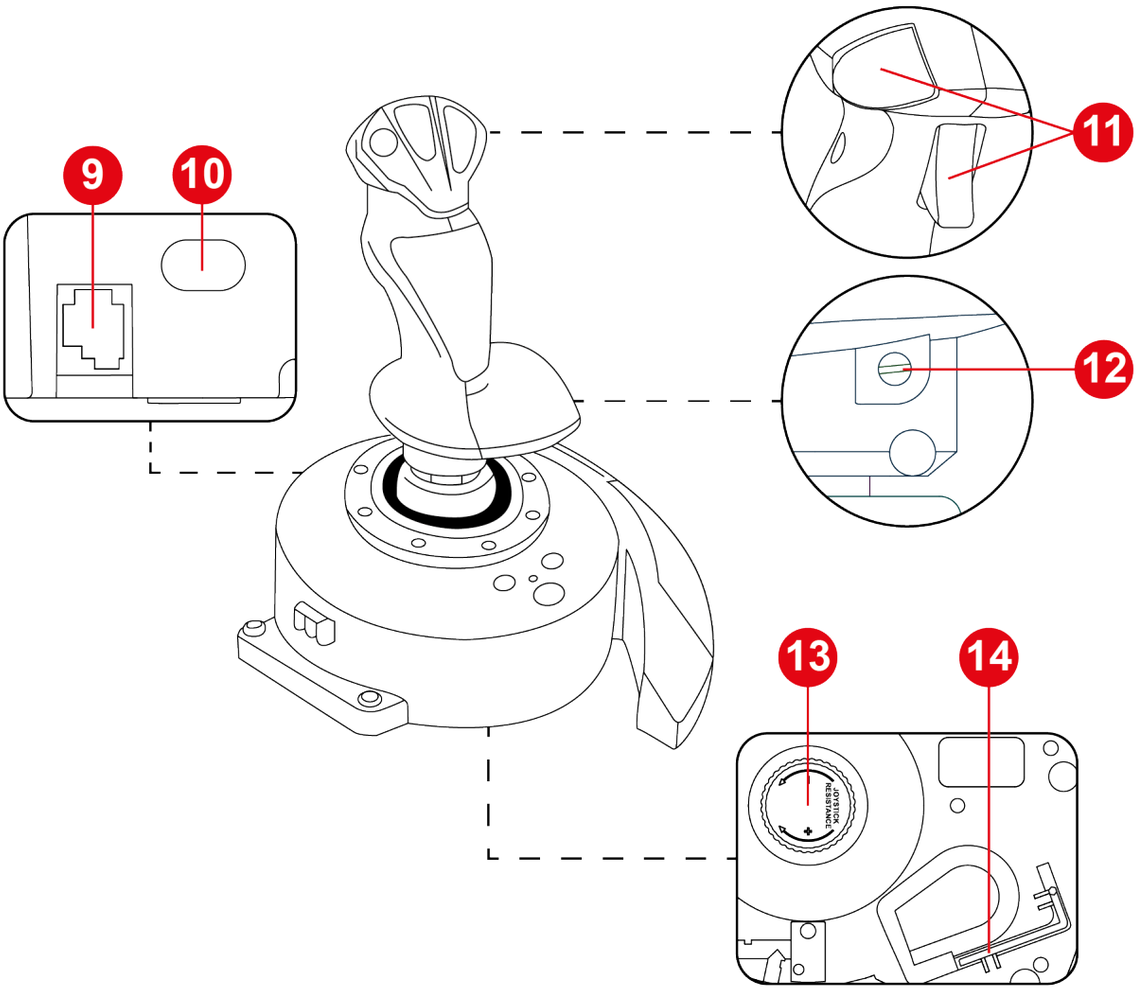

9. RJ12-port för roderpedalsystemet Thrustmaster TFRP T.Flight Rudder Pedals (säljs separat)
10. USB-C-port
11. Åtgärdsknappar
12. Skruv som låser rodret på flygspakshandtaget
13. Vred för justering av flygspakshandtagets motstånd
14. Insexnyckel

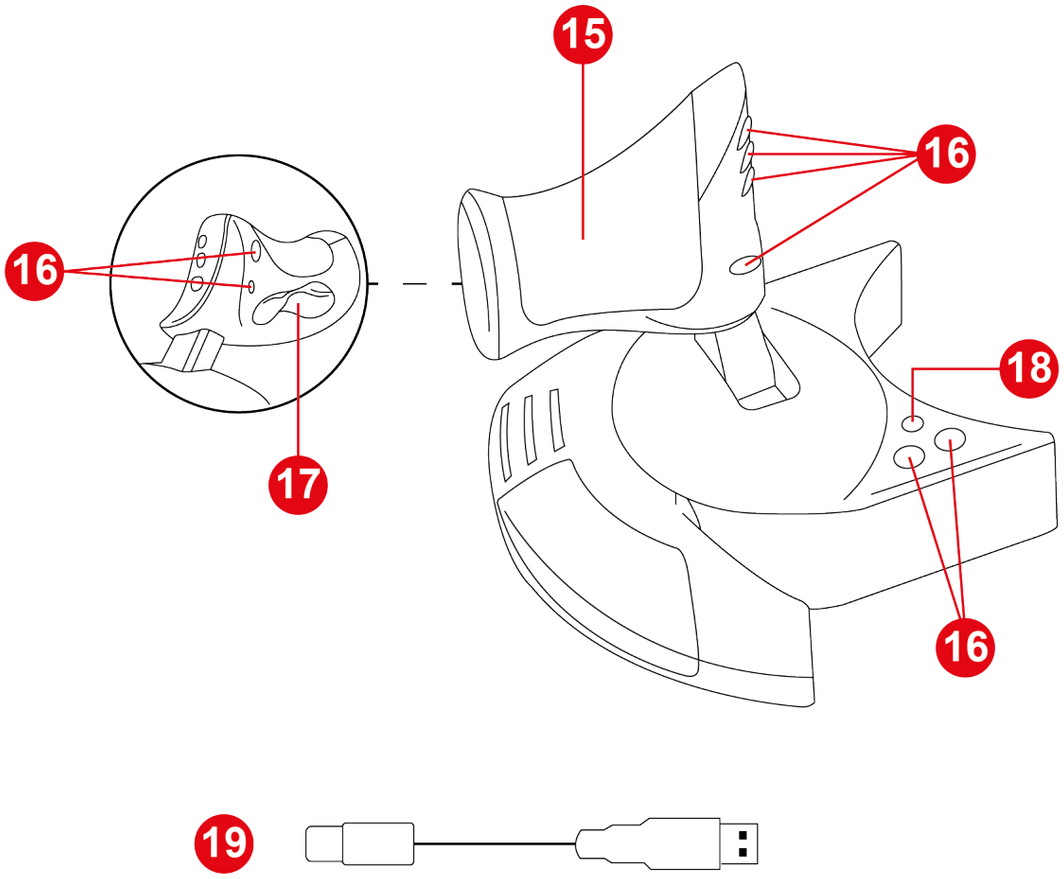

15. Gasreglage
16. Åtgärdsknappar
17. Roder via vippreglage
18. MODE (läge)-knapp
19. USB-C till USB-A-kabel

3. Användningsinformation

Dokumentation

Läs noggrant igenom denna dokumentation igen innan du använder produkten och spara den för framtida bruk.

Klämrisk

Ha aldrig dina fingrar i utrymmet mellan basen och flygspakshandtagets axel när du använder T.Flight Hotas NEO-joysticken.

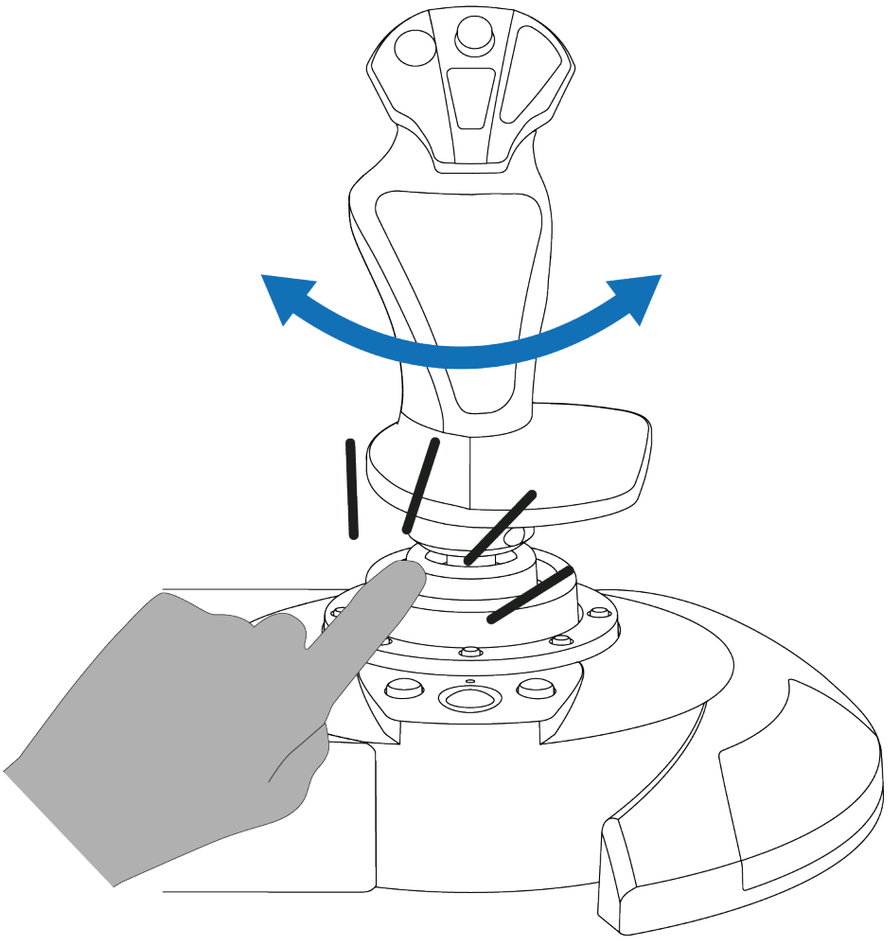

4. Installation

På PlayStation®4-konsoler

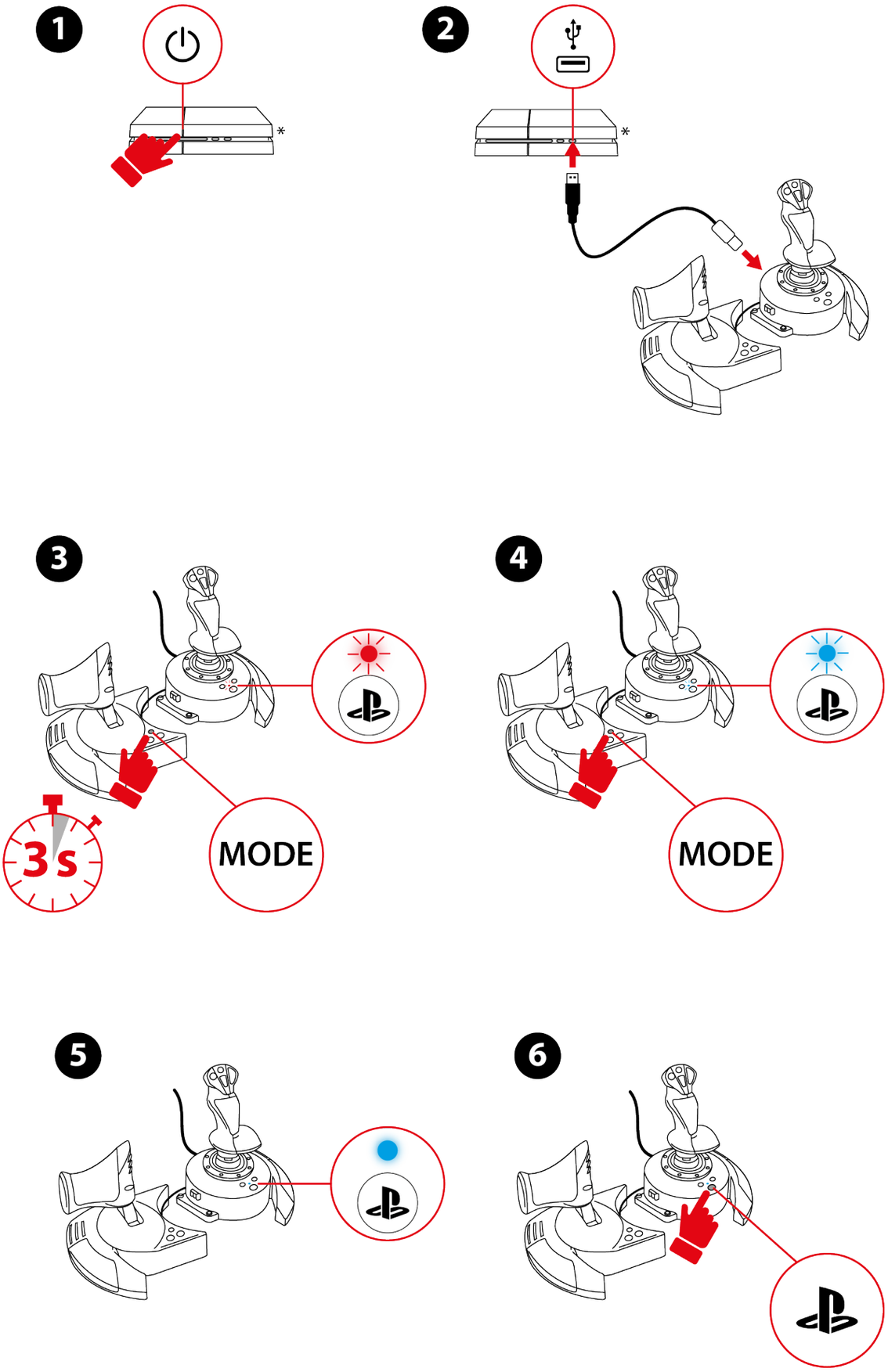

**Ingår ej*

1. Slå på konsolen.
2. Anslut USB-C till USB-A-kabeln till joystickens USB-C-port och till en USB-A-port på konsolen.
3. Håll in MODE-knappen i tre sekunder tills LED-lampan ovanför -knappen börjar blinka.
4. Tryck på MODE-knappen för att välja PlayStation®4-läget (blå LED-lampa).
5. Vänta i fem sekunder när kompatibilitetsläget har valts. Läget bekräftas när LED-lampan ovanför -knappen slutar blinka.
6. Tryck på -knappen för att koppla joysticken till din profil.
7. Starta ett kompatibelt spel som stödjer flygspaksläget.

Nu är du redo att spela!

På PlayStation®5-konsoler

1

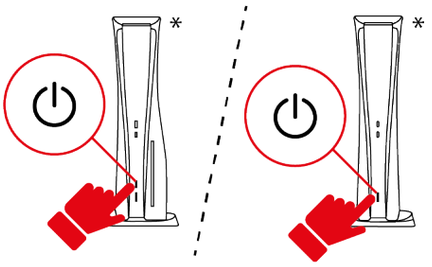

2

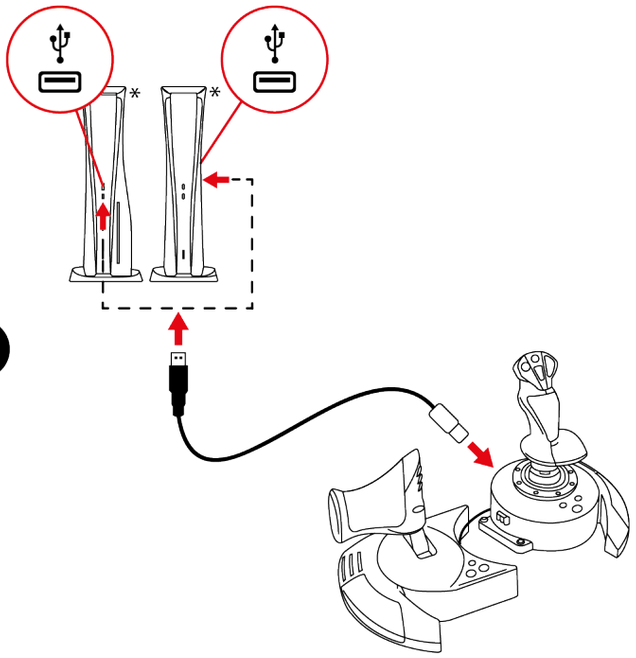

3

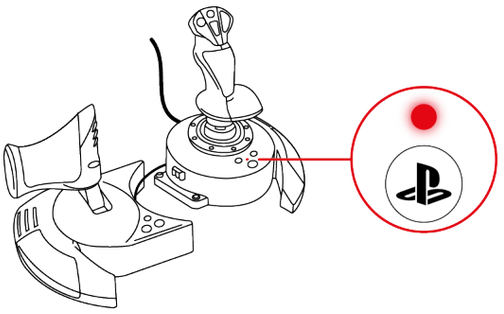

**Ingår ej*

1. Slå på konsolen.
2. Anslut USB-C till USB-A-kabeln till joystickens USB-C-port och till en USB-A-port på konsolen.
3. LED-lampan ovanför -knappen ska vara röd.
4. Om LED-lampan inte är röd kan du ändra kompatibilitetsläge via följande **procedur**.
5. Tryck på -knappen för att koppla joysticken till din profil.

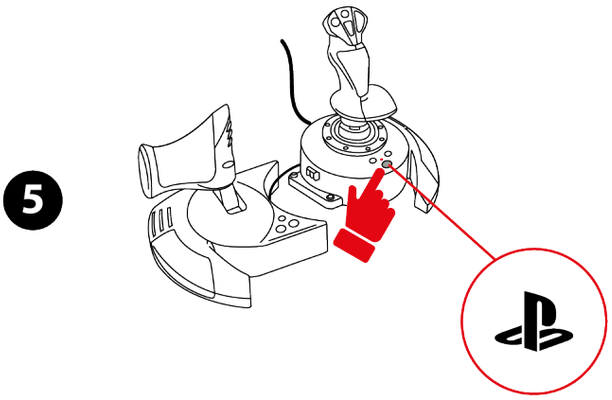

6. Starta ett kompatibelt spel som stödjer flygspaksläget.

Nu är du redo att spela!

Kompatibla spel

- På PlayStation®4-konsoler och PlayStation®5-konsoler är T.Flight Hotas NEO-joysticken endast kompatibel med de spel som stödjer flygspaksläget.
- En lista med kompatibla spel för PlayStation®4-konsoler och PlayStation®5-konsoler finns här: **https://support.thrustmaster.com/product/t-flight-hotas-NEO-p/**
  Välj PlayStation® Games list under Games settings. Denna lista uppdateras regelbundet.

På PC*

1

2

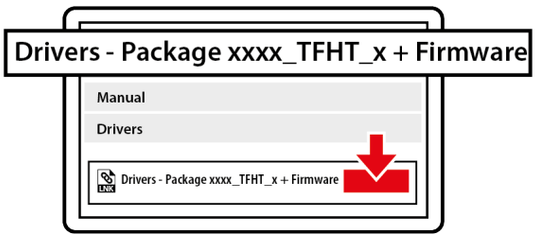

3

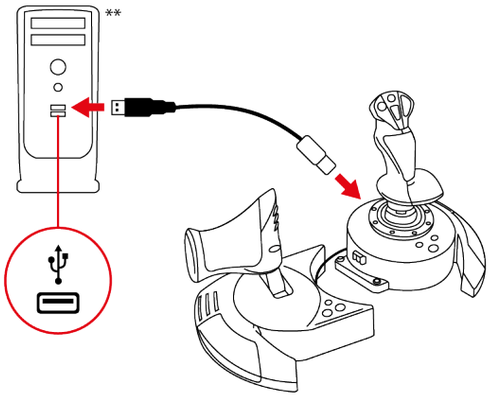

4

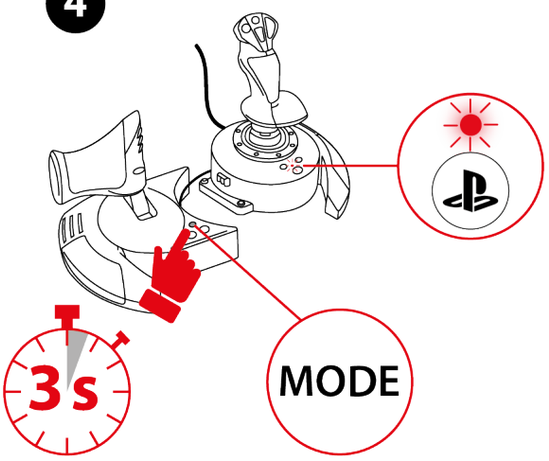

5

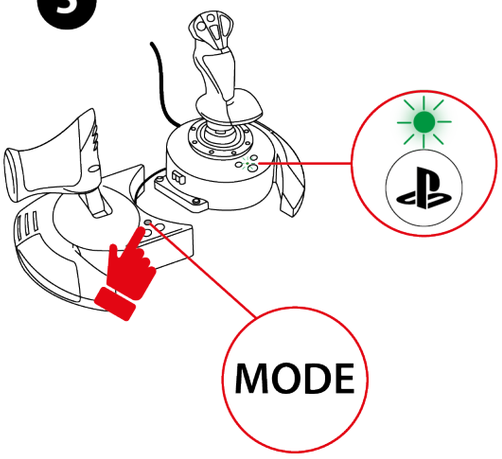

6

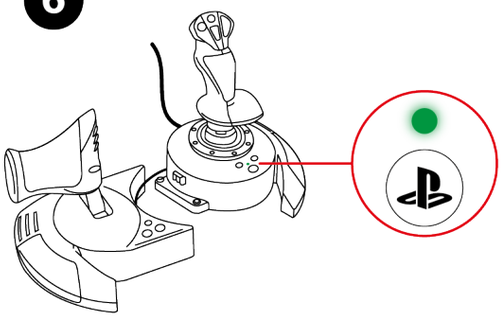

**PC-kompatibiliteten (Windows® 10/11) har inte testats av och stöds inte av Sony Interactive Entertainment.*

***Ingår ej*

1. Gå till: **https://support.thrustmaster.com/product/t-flight-hotas-NEO-p/**.
2. Ladda ner och installera PC-drivrutinen och dess anpassade gränssnitt för Kontrollpanelen i Windows.
3. När PC-drivrutinen har installerats ansluter du USB-C till USB-A-kabeln till joystickens USB-C-port och till en USB-A-port på PC:n.
4. Håll in MODE-knappen i tre sekunder tills LED-lampan ovanför -knappen börjar blinka.
5. Tryck på MODE-knappen för att välja PC-läget (grön LED-lampa).
6. Vänta i fem sekunder när kompatibilitetsläget har valts. Läget bekräftas när LED-lampan ovanför -knappen slutar blinka.

Nu är du redo att spela!

Kontrollpanelen

Öppna Kontrollpanelen genom att välja **Start**, skriv **Kontrollpanelen** i sökfältet och klicka sedan på **Kontrollpanelen** (i Windows® 10/11).

Dialogrutan **Spelkontroller** visas. Tillbehöret visas på skärmen med namnet **T.Flight Hotas NEO** och **statusen OK**.

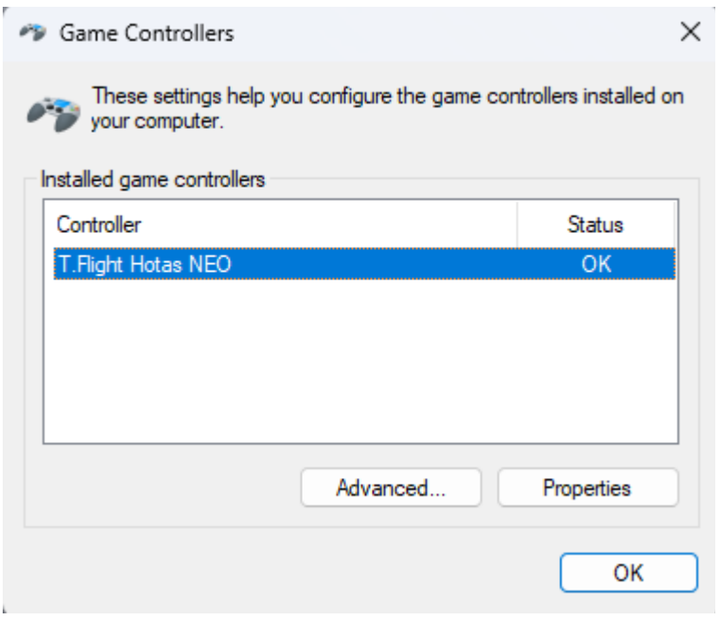

Klicka på **Egenskaper** i dialogrutan **Spelkontroller** för att testa och visa alla funktioner.

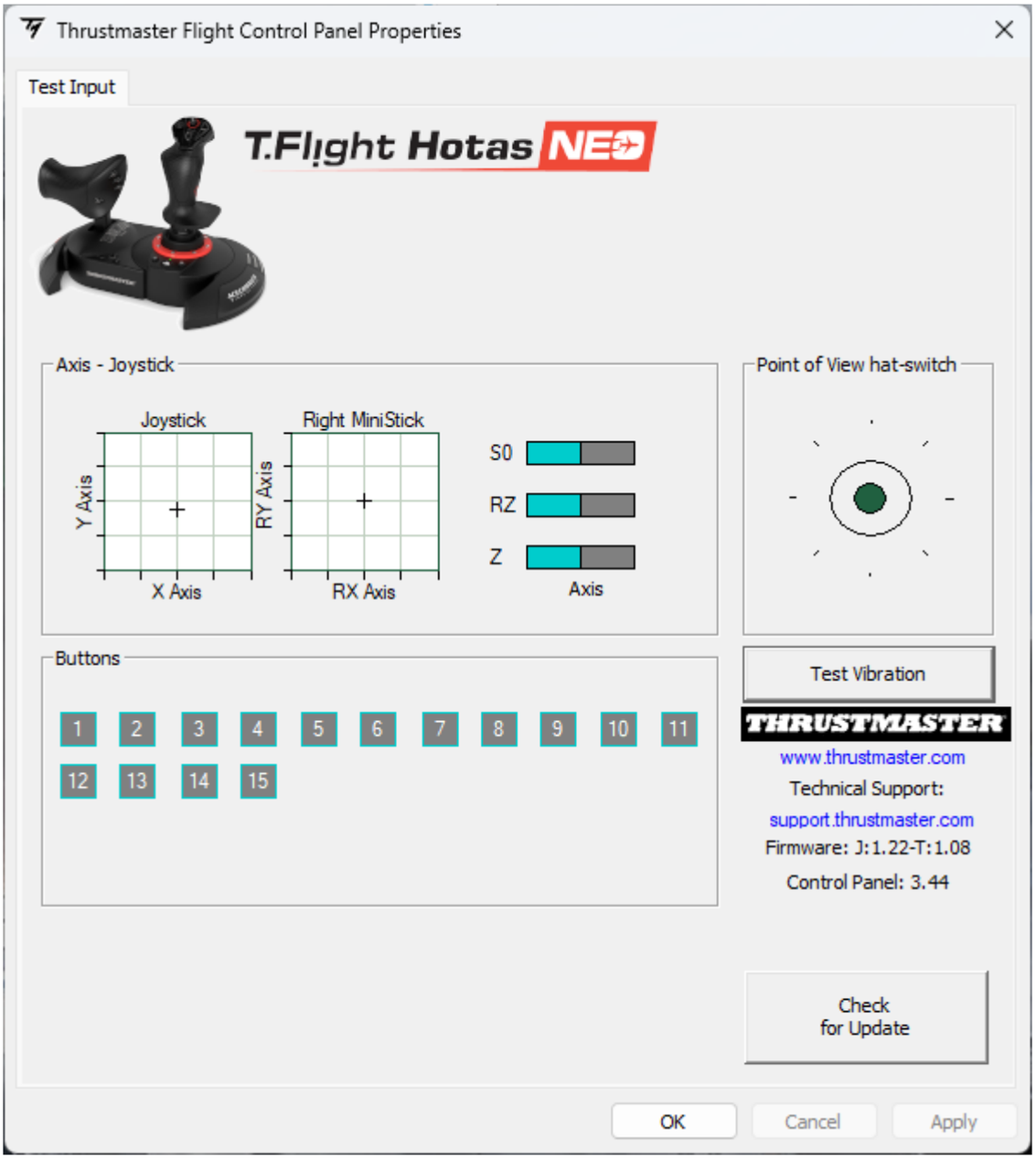

5. Mappning på PlayStation®5-konsoler

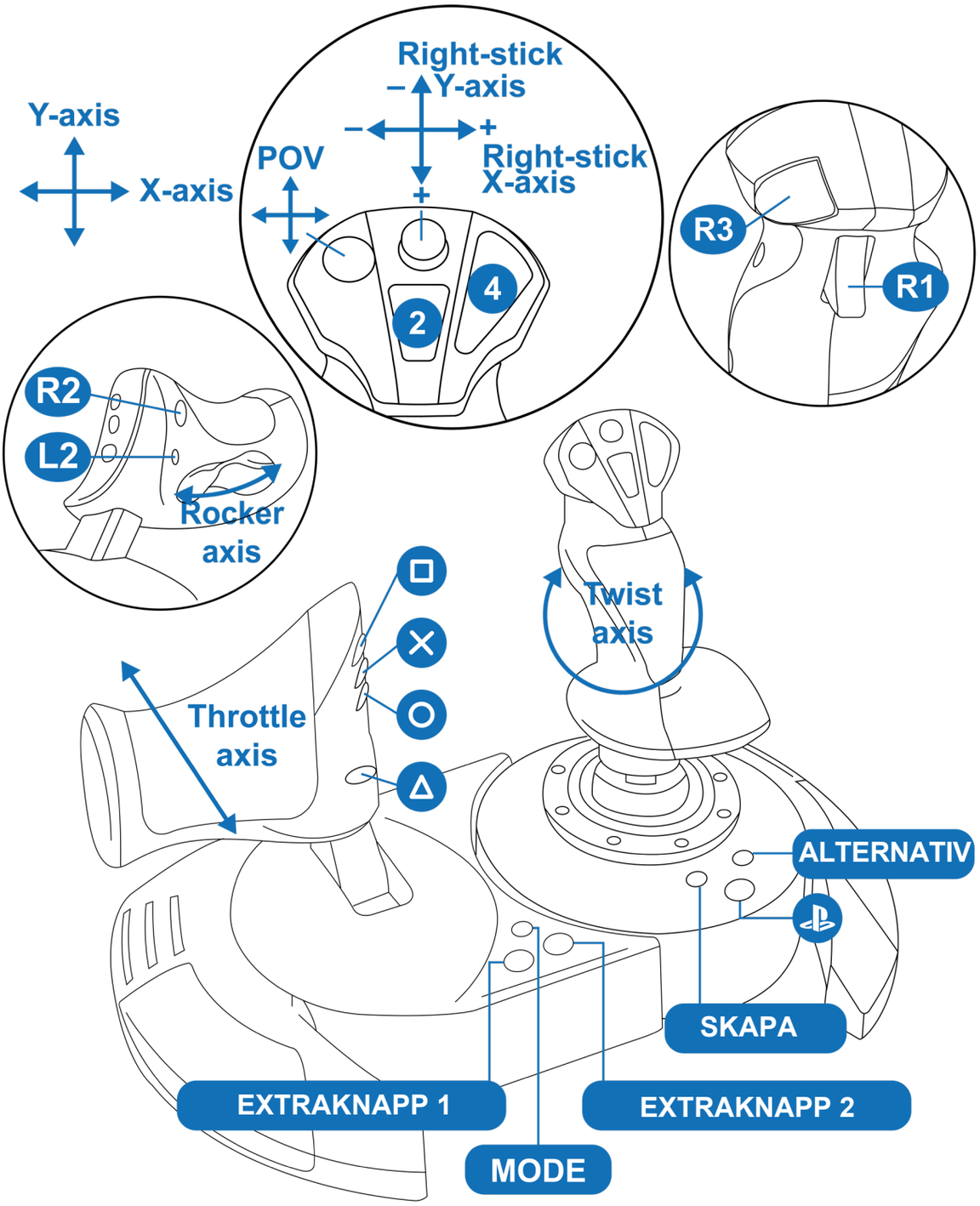

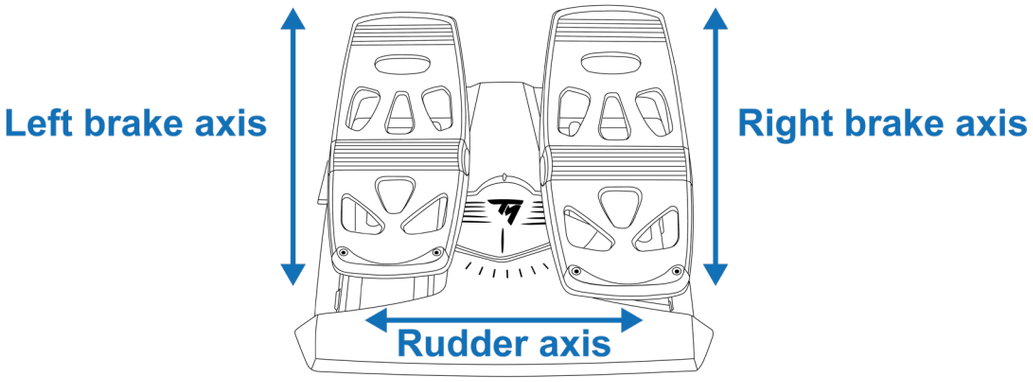

6. Mappning på PlayStation®4-konsoler

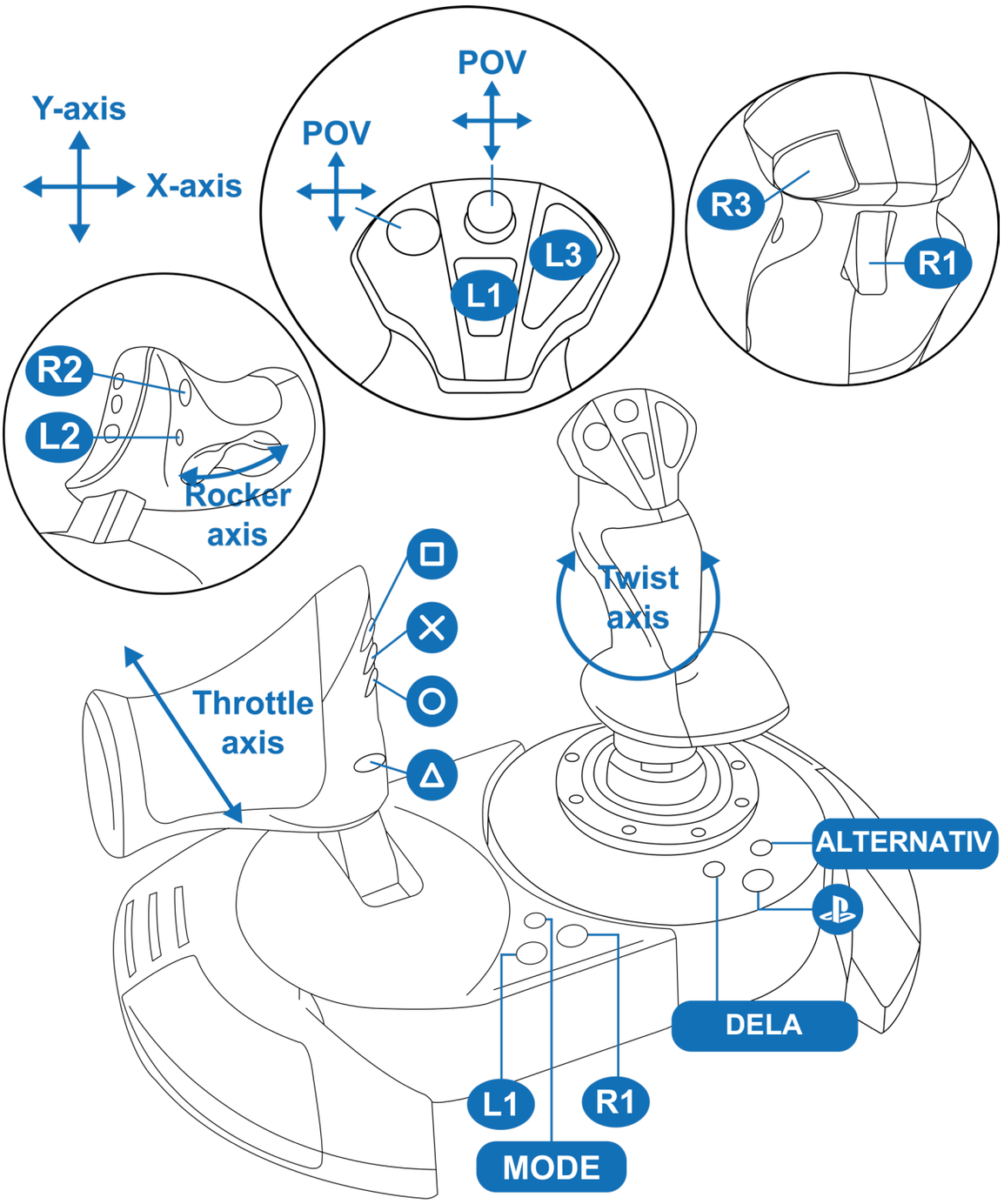

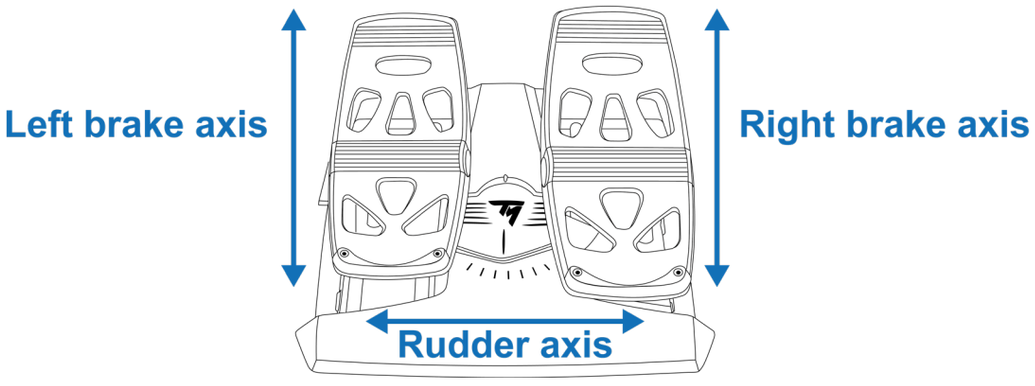

7. Mappning på PC

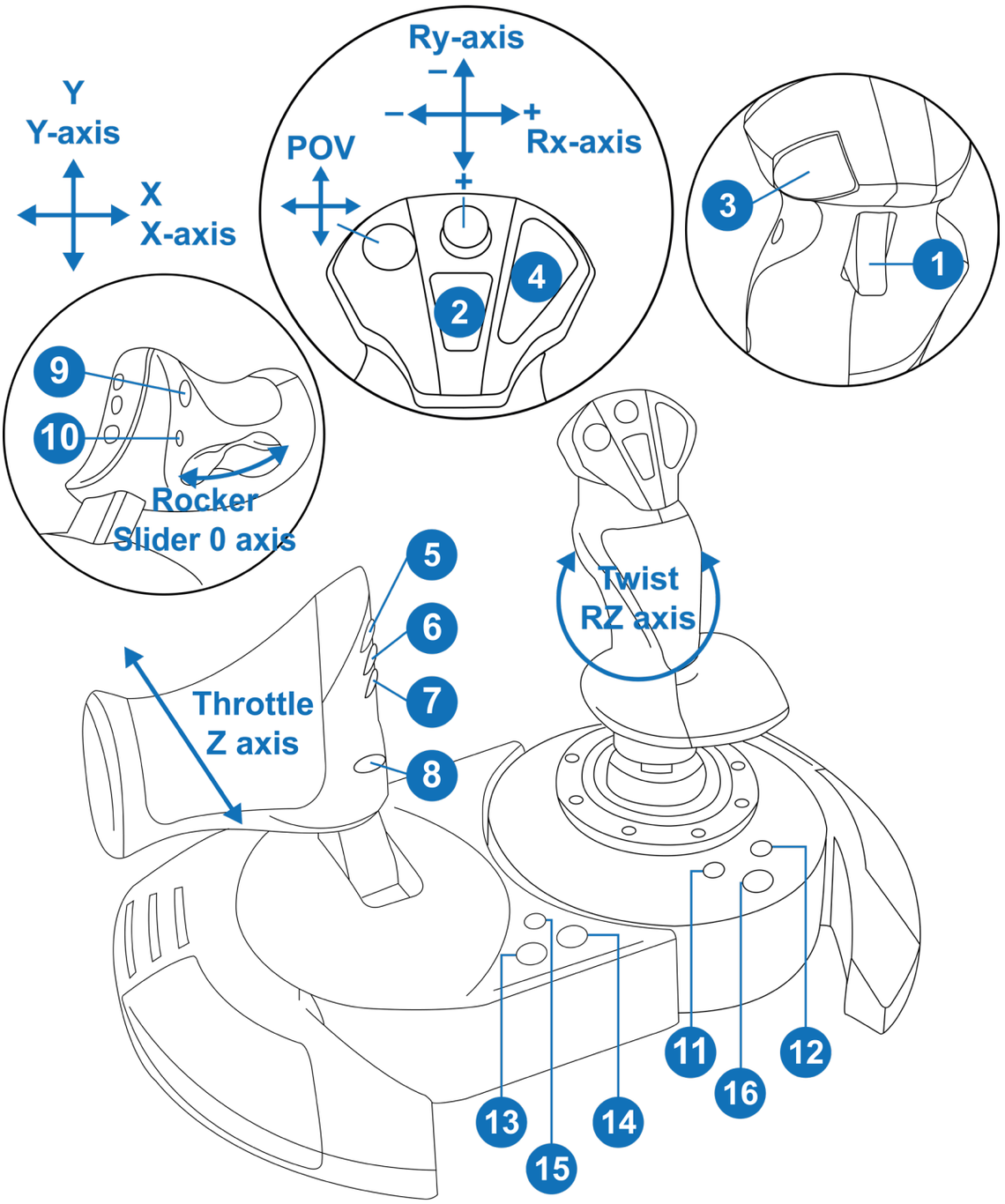

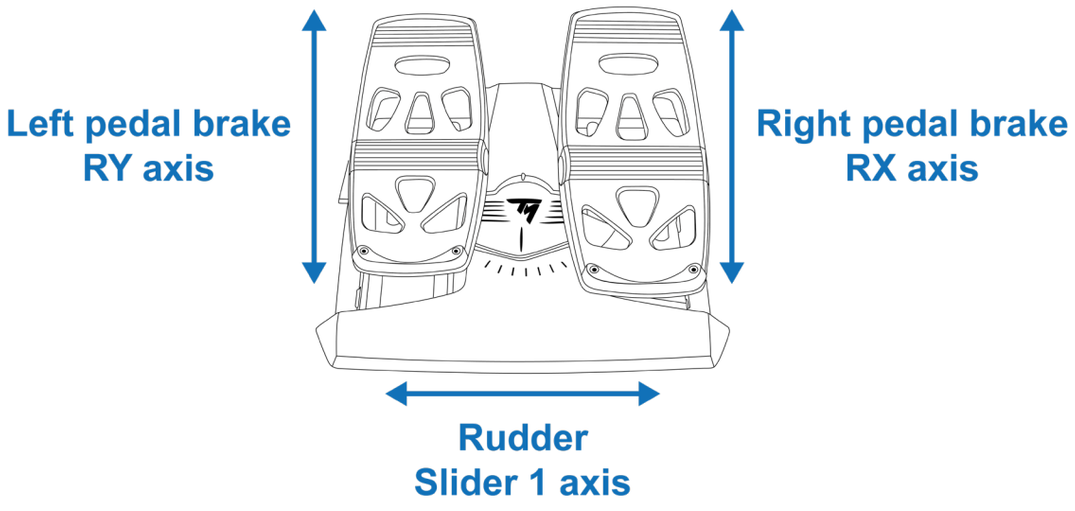

8. Kompatibilitetsläge

Joysticken har tre kompatibilitetslägen:

- På PlayStation®5-konsoler väljer du PlayStation®5-läget (röd LED-lampa).
- På PlayStation®4-konsoler väljer du PlayStation®4-läget (blå LED-lampa).
- På PC väljer du PC-läget (grön LED-lampa).

LED-färg	Läge
	PlayStation®5 (standardläge)
	PlayStation®4
	PC

För att ändra kompatibilitetsläge:

1. Håll in MODE-knappen i tre sekunder tills LED-lampan ovanför ⏻-knappen börjar blinka.

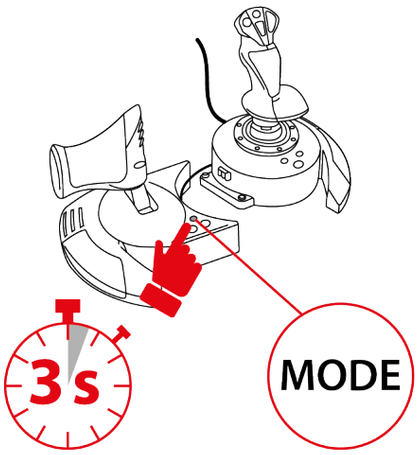

2. Tryck på MODE-knappen för att välja önskat kompatibilitetsläge.

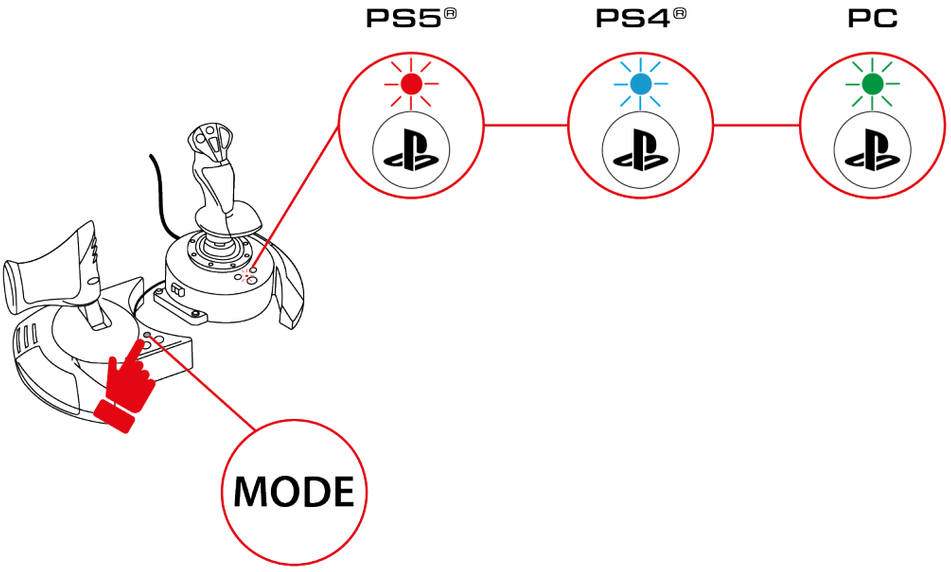

3. Vänta i fem sekunder när kompatibilitetsläget har valts. Läget bekräftas när LED-lampan ovanför ⏻-knappen slutar blinka.

4. På PlayStation®4-konsoler och PlayStation®5-konsoler trycker du på -knappen för att koppla joysticken till din profil.

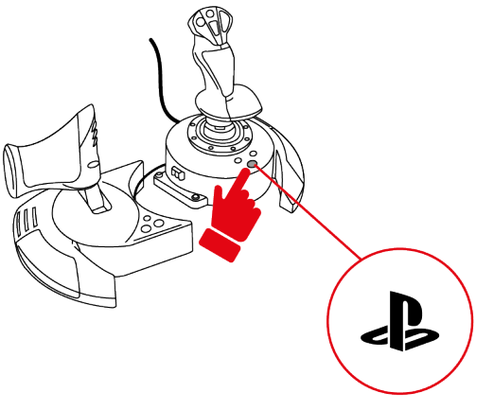

9. Funktioner

Gasreglage

T.Flight Hotas NEO-joysticken har ett gasreglage som gör det enkelt att kontrollera din motors dragkraft.

Gasreglaget är löstagbart och kan placeras på två olika sätt, antingen:

- lossat och separerat från flygspakshandtaget, för att återskapa verkliga flygförhållanden; eller
- monterat på flygspakshandtaget, för att ta upp mindre plats och få bättre stabilitet.

Som standard är gasreglaget lossat från flygspakshandtaget.

Lossat	Monterat
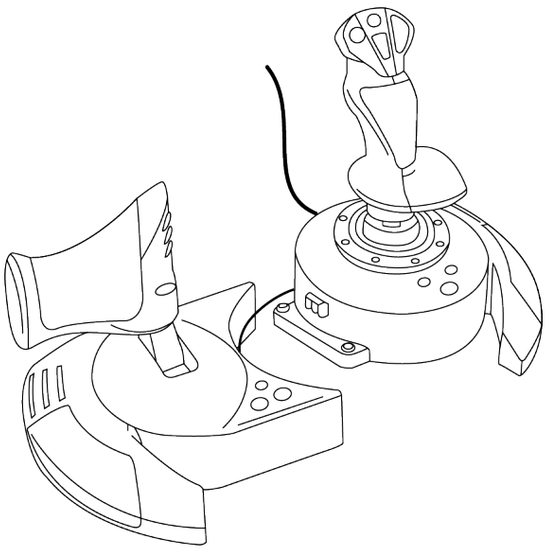	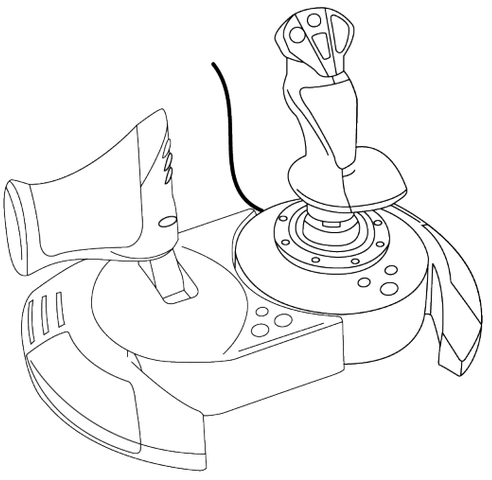

För att montera gasreglaget på flygspakshandtaget:

1. För in anslutningsfliken på vänster sida av flygspakshandtagets bas i öppningen på höger sida av gasreglaget.

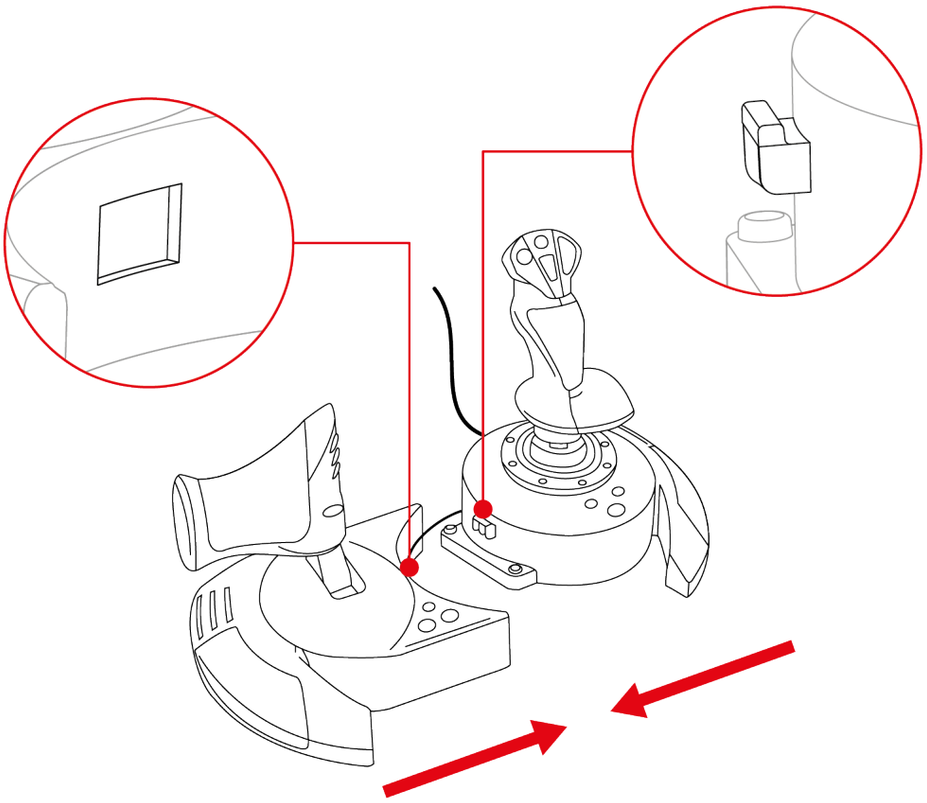

2. Vänd på joysticken och ta loss insexnyckeln som sitter på undersidan av flygspakshandtagets bas.

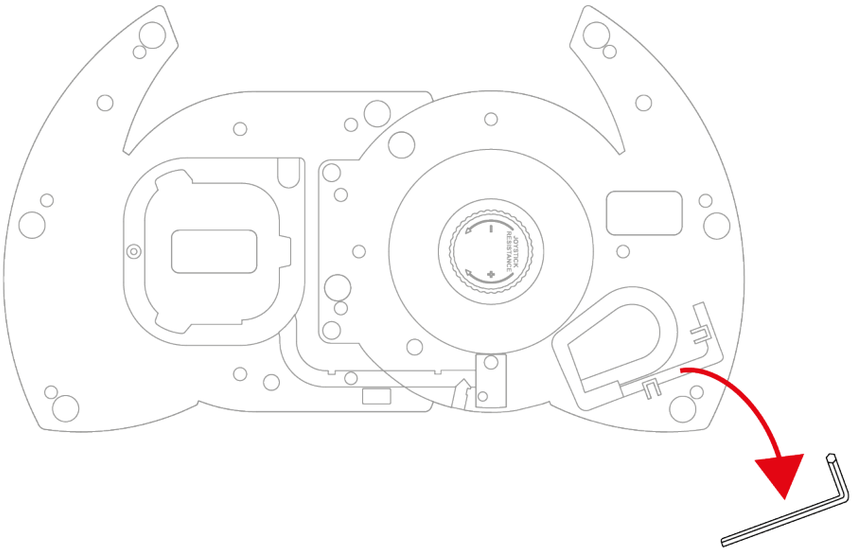

3. Använd insexnyckeln för att dra åt de två insexskruvarna under den vänstra delen av flygspakshandtagets bas.

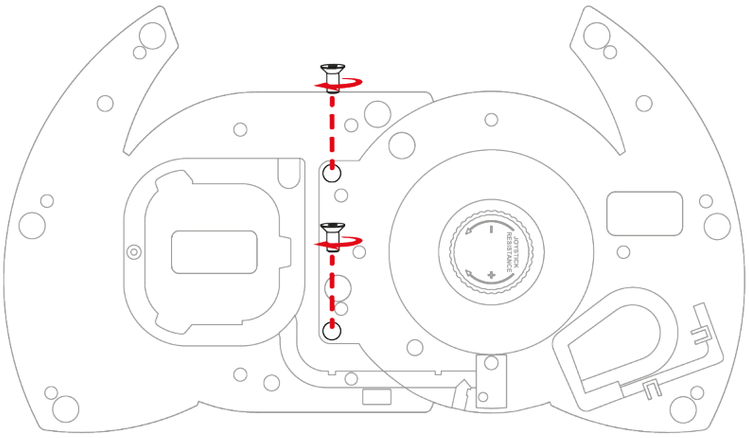

4. Linda kabeln som ansluter flygspakshandtaget till gasreglaget runt kabelledaren.

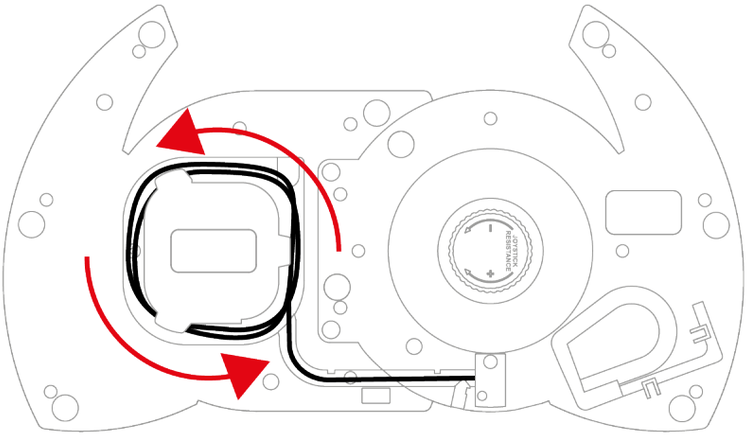

5. Sätt tillbaka insexnyckeln igen så att du inte tappar bort den.

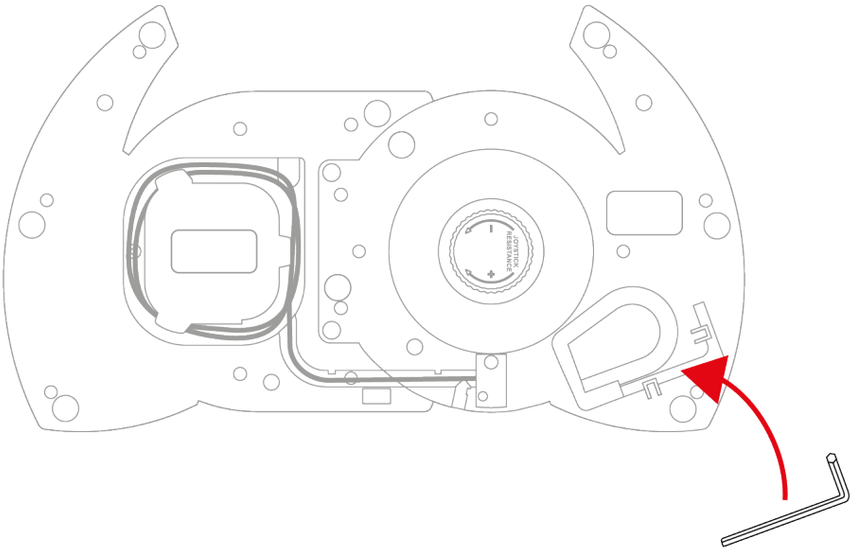

Roderfunktion

T.Flight Hotas NEO-joysticken har en roderfunktion som du använder genom att vrida flygspakshandtaget åt vänster eller höger eller genom att använda vippreglaget på gasreglaget.

I ett flygplan använder piloten rodret för att vrida flygplanet runt dess vertikala axel (så att flygplanet svänger åt vänster eller höger).

Denna funktion kan stängas av på flygspakshandtaget genom att låsa Z-axelns rotation (gir).

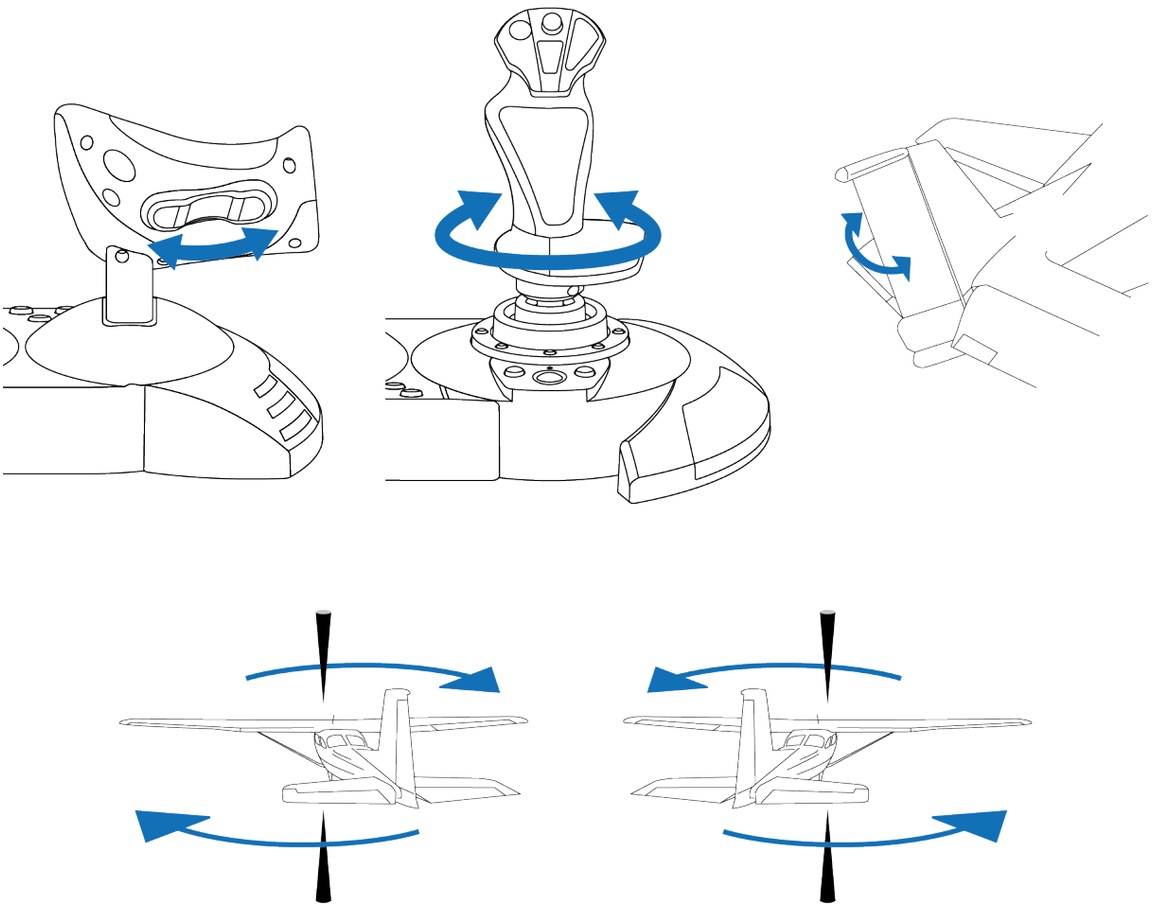

För att låsa flygspakshandtagets roderfunktion:

– Använd en spårskruvmejsel (ingår ej) och dra åt låsskruven som sitter under handledsstödet.

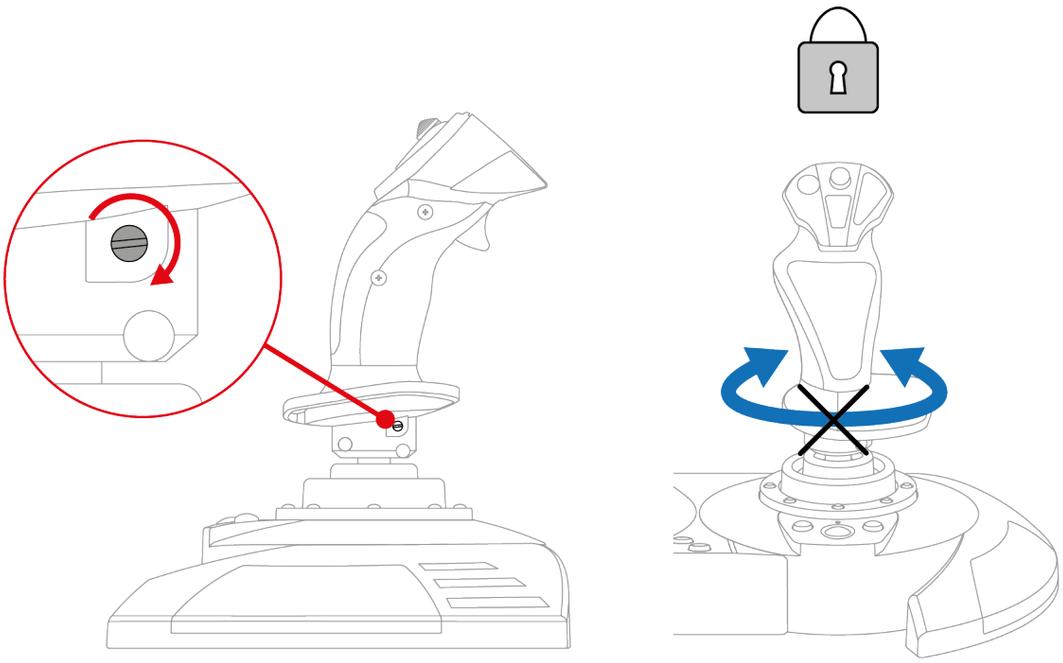

För att låsa upp flygspakshandtagets roderfunktion:

– Använd en spårskruvmejsel (ingår ej) och lossa låsskruven som sitter under handledsstödet.

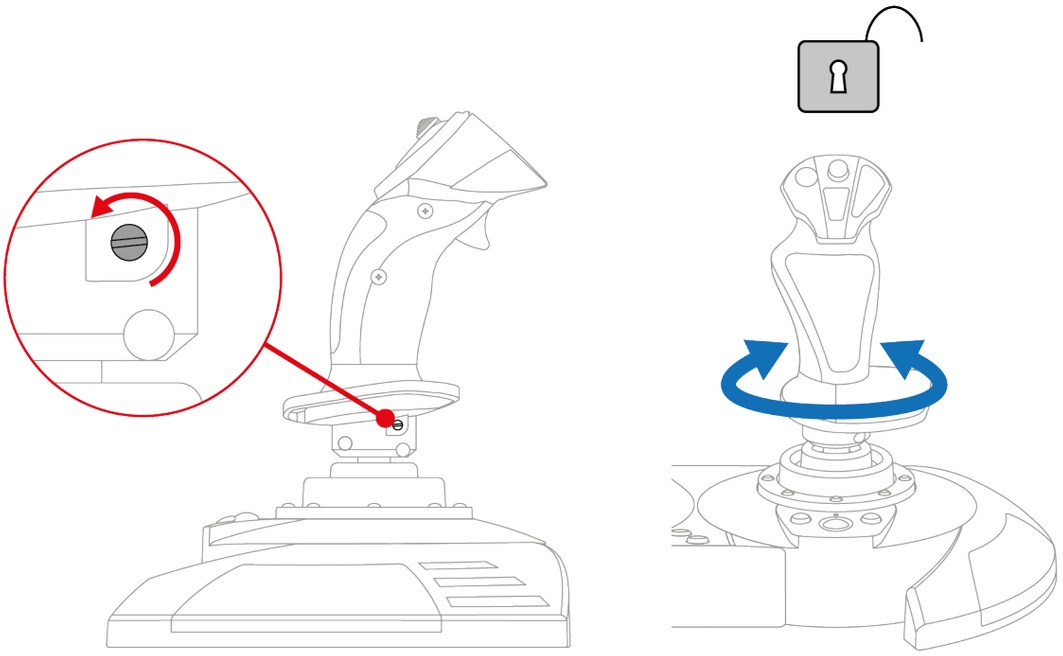

POV-hattknapp

T.Flight Hotas NEO-joysticken har en POV-hattknapp som gör att du kan hålla koll på vad som händer runt ditt flygplan (i spel som har stöd för detta).

I spelets konfigurationsmeny kan du mappa de olika vyerna (bakåt, vänster, höger och yttre vyer) till riktningarna på POV-hattknappen.

Du kan även använda POV-hattknappen till annat (som t.ex. att skjuta).

Flygspakshandtagets motstånd

Flygspakshandtagets motstånd kan justeras så att det passar varje spelare perfekt.

För att justera flygspakshandtagets motstånd använder du justeringsvredet på undersidan av flygspakshandtagets bas:

- Vrid vredet åt vänster för att göra flygspakshandtaget extra känsligt när du rör det.
- Vrid vredet åt höger för att flygspakshandtaget ska ge mer motstånd när du rör det.

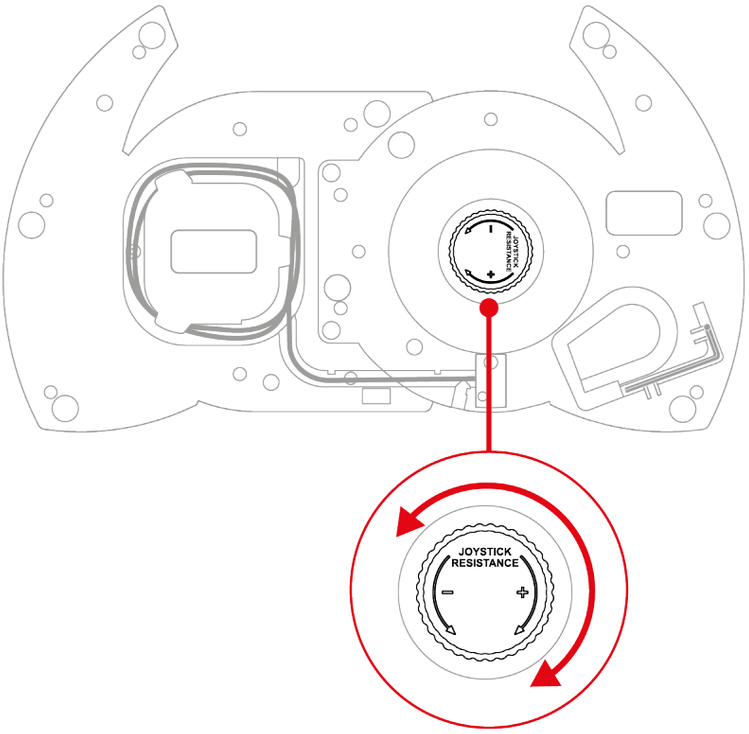

10. Kompatibilitet

T.Flight Hotas NEO-joysticken är kompatibel med roderpedalsystemet TFRP T.Flight Rudder Pedals*.

Roderpedalsystemet TFRP T.Flight Rudder Pedals* ansluts direkt till RJ12-porten på T.Flight Hotas NEO-joysticken och är kompatibelt med alla spel som har stöd för roderpedaler.

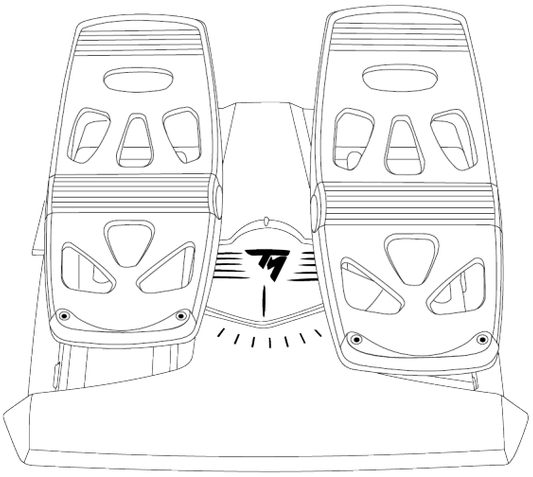

**Säljs separat*

11. Vanliga frågor och teknisk support

Har du frågor om T.Flight Hotas NEO-joysticken eller upplever du tekniska problem? Besök då Thrustmasters tekniska supportsida:

https://support.thrustmaster.com/product/t-flight-hotas-NEO-p/

1. Min joystick fungerar inte som den ska eller verkar vara felkalibrerad

- Stäng av din konsol eller PC, frånkoppla joysticken och anslut den igen, starta om PlayStation®4-konsolen, PlayStation®5-konsolen eller PC:n och starta spelet igen.
- När du ansluter joysticken, kontrollera att flygspakshandtaget, rodret och gasreglaget är centrerade och undvik att röra dem för att förhindra kalibreringsproblem.
- På PlayStation®4-konsoler och PlayStation®5-konsoler trycker du på joystickens -knapp och loggar sedan in på ditt PlayStation™Network-konto för att joysticken ska fungera.
- Kontrollera att du har valt det kompatibilitetsläge som motsvarar din plattform (PlayStation®4-konsoler, PlayStation®5-konsoler eller PC).

2. Jag kan inte konfigurera min joystick

- Öppna spelmenyn och välj **Options > Controller > Gamepad** eller **Joystick**. Välj sedan den konfiguration som passar bäst eller konfigurera om joystickens alternativ helt och hållet.
- Mer information finns i spelets användarmanual eller onlinehjälp.

3. Min joystick är för känslig eller inte känslig nog

- T.Flight Hotas NEO-joysticken kalibrerar sig automatiskt efter några rörelser på de olika axlarna.
- Öppna spelmenyn och välj **Options > Controller > Gamepad** eller **Joystick**. Justera sedan joystickens känslighet och dödzoner om dessa alternativ finns.
- Justera flygspakshandtagets motstånd med justeringsvredet på undersidan av flygspakshandtagets bas.

4. Min joystick fungerar inte

För att T.Flight Hotas NEO-joysticken ska fungera korrekt i spel behöver du uppdatera dess firmware.

Uppdatera genom att gå till **https://support.thrustmaster.com/product/t-flight-hotas-NEO-p/**

Välj **Drivers** (Drivrutiner) och följ instruktionerna, inklusive de för nedladdning och installation.

5. Roderfunktionen är för känslig

Lås flygspakshandtagets rotation med låsskruven under handledsstödet och använd vippreglaget för roderfunktionen.

THRUSTMASTER®

T.Flight Hotas NEO

PlayStation®5-konsoleille, PlayStation®4-konsoleille ja PC-tietokoneille*

Käyttöohje

Lue huolella tästä käyttöohjeesta löytyvät ohjeet, **ennen kuin** asennat tuotteen, **ennen kuin** käytät tuotetta ja **ennen kuin** suoritat mitään huoltoa. Muista noudattaa turvallisuusohjeita. Näiden ohjeiden noudattamattomuus voi johtaa onnettomuuksiin ja/tai vahinkoihin. Pidä tämä käyttöohje tallessa, jotta voit tarkistaa ohjeita myöhemmin.

** Sony Interactive Entertainment ei ole testannut eikä taannut PC-yhteensopivuutta (Windows® 10/11).*

SISÄLLYSLUETTELO

1. LAATIKON SISÄLTÖ 6

2. TEKNISET OMINAISUUDET 7

3. KÄYTÖN TIEDOT 10

4. ASENNUS 12

PlayStation®4-konsoleilla.....12

PlayStation®5-konsoleilla.....14

PC-tietokoneella.....17*

5. PLAYSTATION®5-KONSOLIEN MÄÄRITYKSET.....21

6. PLAYSTATION®4-KONSOLIEN MÄÄRITYKSET.....22

7. PC-MÄÄRITYKSET 23

8. YHTEENSOPIVUUSTILA.....24

9. OMINAISUUDET.....27

Tehovipu.....27

Sivuperäsintoiminto 30

Monisuuntainen näkymän hattukytkin.....32

Lentosauvan kahvan vastus 33

10. YHTEENSOPIVUUS 34

11. UKK JA TEKNINEN TUKI.....35

T.Flight Hotas NEO

Ota taivas haltuusi T.Flight Hotas NEO -sauvaohjaimella. Se tarjoaa uskomattoman realistisia tuntemuksia lentoseikkailujen aikana.

Tämä käyttöohje auttaa asentamaan T.Flight Hotas NEOn ja käyttämään sitä parhaissa olosuhteissa. Ennen kuin nouset ilmaan, lue huolella nämä ohjeet ja varoitukset: ne auttavat nauttimaan tuotteesta täysin.

Laiteohjelmiston päivitys

Jotta T.Flight Hotas NEO -sauvaohjain toimisi kunnolla videopeleissä, sinun on päivitettävä sen laiteohjelmisto.

Suorita päivitys käymällä osoitteessa **https://support.thrustmaster.com/product/t-flight-hotas-NEO-p/**

Valitse **Drivers** (Ajurit) ja seuraa ohjeita, mukaan lukien lataus- ja asennustoimenpiteitä.

1. Laatikon sisältö

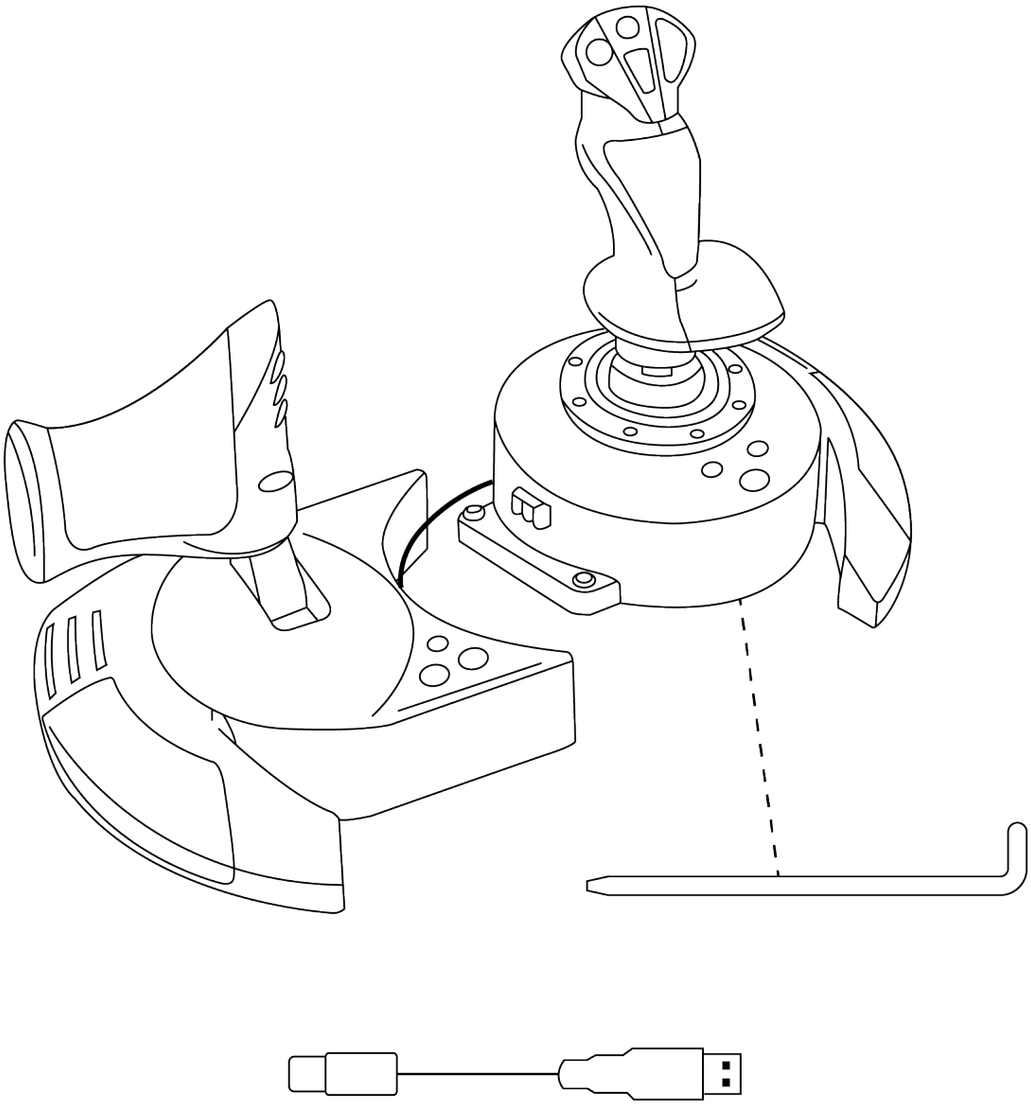

2. Tekniset ominaisuudet

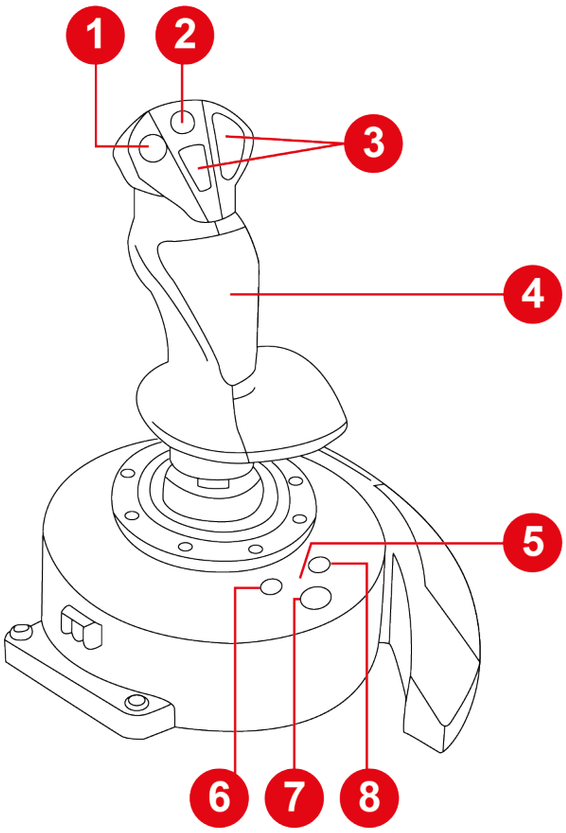

1. Monisuuntainen näkymän hattukytkin
2. Minisauva
3. Toimintopainikkeet
4. Sivuperäsintoiminto lentosauvan kahvaa pyörittämällä (lukittavissa)
5. Yhteensopivuustilan LED (sininen, punainen tai vihreä)
6. SHARE-näppäin PS4®-konsoleilla / LUONTI-näppäin PS5®-konsoleilla
7. PS-näppäin
8. OPTIONS-näppäin PS4®-konsoleilla / VALINNAT-näppäin PS5®-konsoleilla

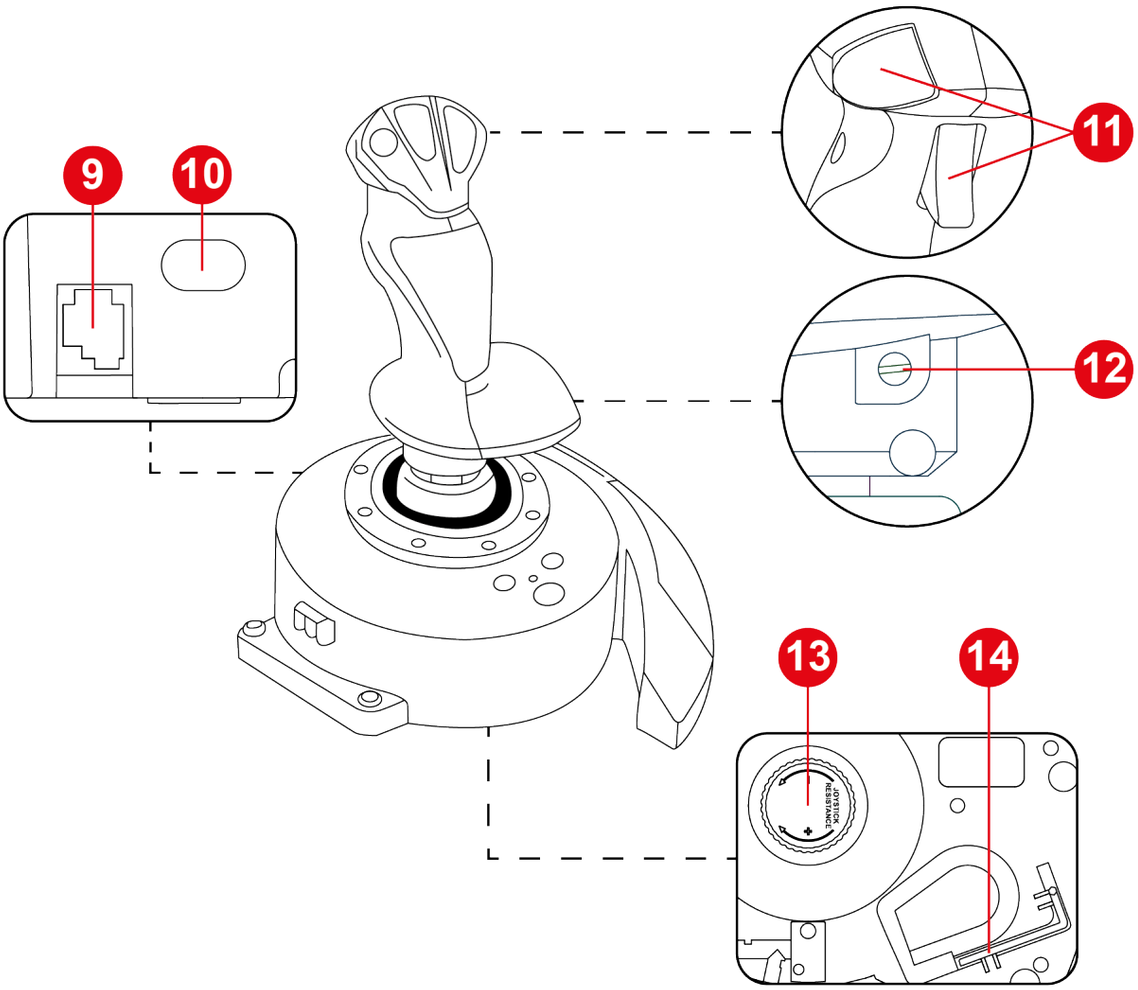

9. RJ12-portti Thrustmaster TFRP T.Flight Rudder Pedals -peräsinpoljinjärjestelmää varten (myydään erikseen)

10. USB-C-portti

11. Toimintopainikkeet

12. Peräsimen lukitusruuvi lentosauvan kahvassa

13. Lentosauvan kahvan vastuksen säädin

14. Kuusiokoloavain

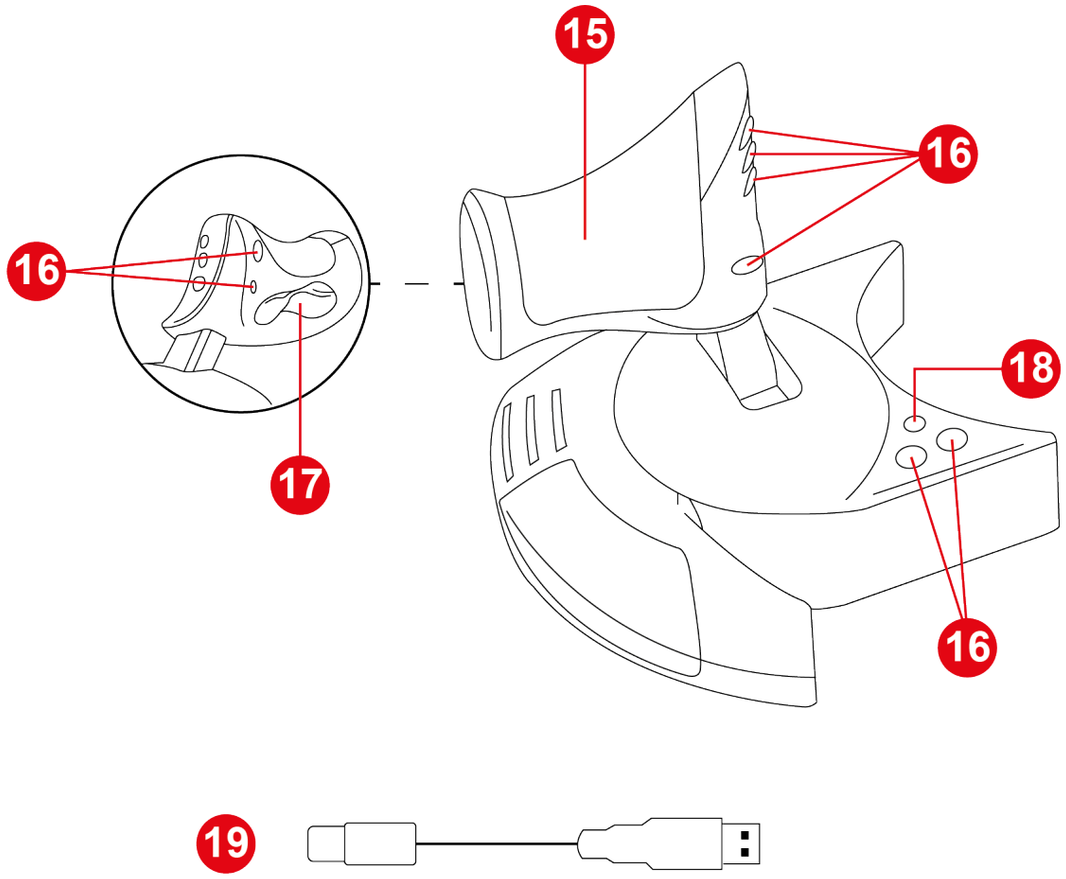

15. Tehovipu

16. Toimintopainikkeet

17. Peräsimen käyttö keinupainikkeella

18. MODE (tila) -painike

19. USB-C – USB-A -kaapeli

3. Käytön tiedot

Ohjekirja

Lue tämä ohjekirja huolella ennen tuotteen käyttöä ja säilytä se vastaisuuden varalle.

Nipistysvaara

Kun T.Flight Hotas NEO -sauvaohjain on käytössä, älä ikinä aseta sormiasi jalustan ja lentosauvan kahvan akselin väliseen tilaan.

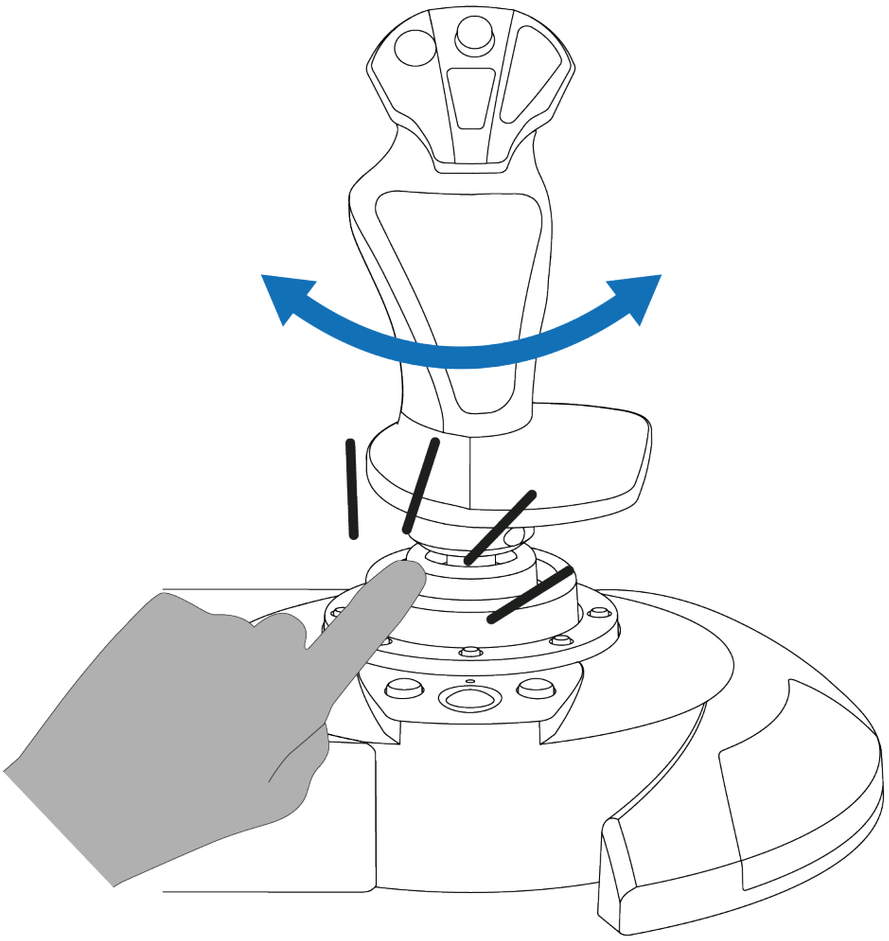

4. Asennus

PlayStation®4-konsoleilla

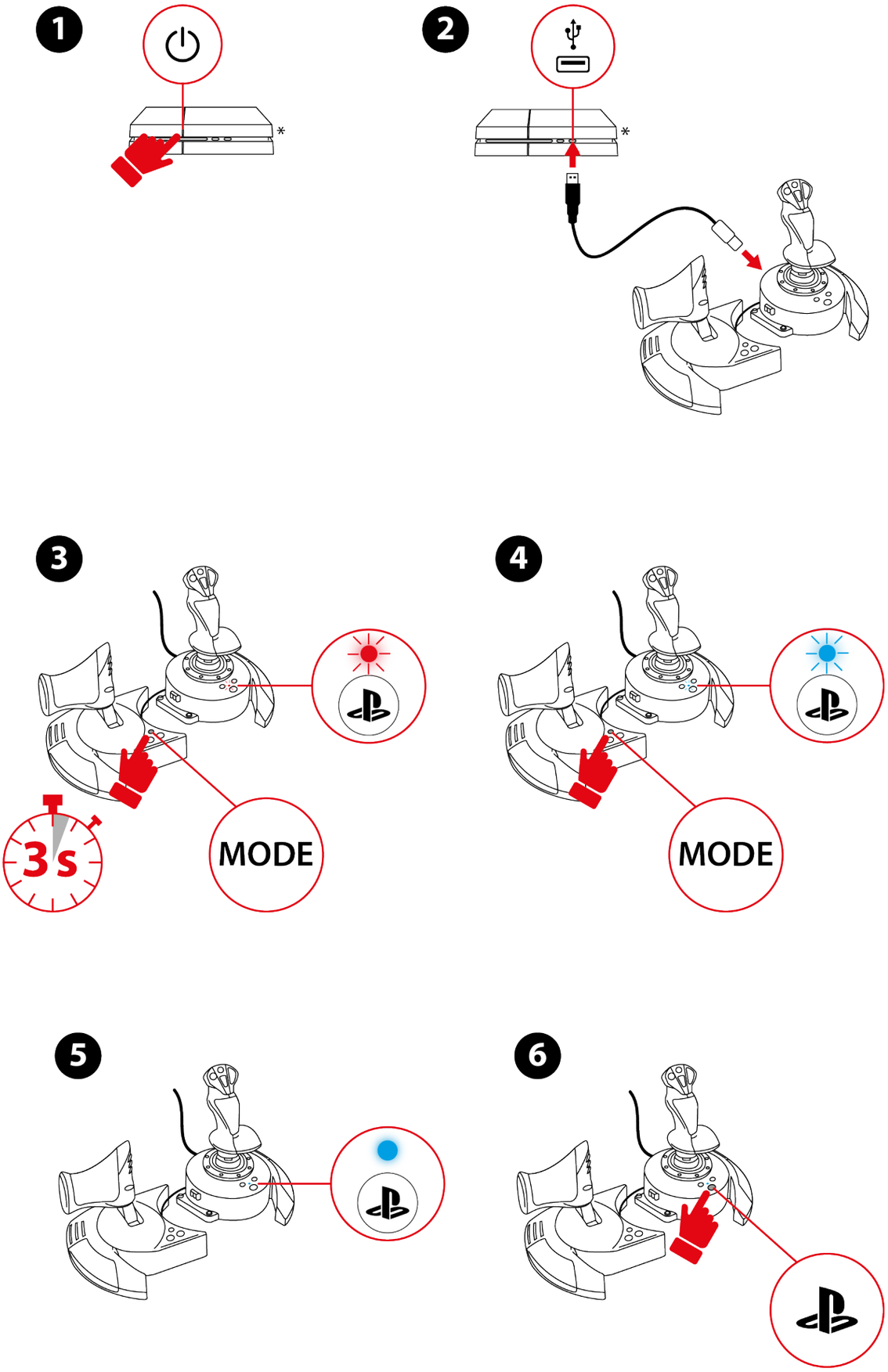

** Ei tule mukana.*

1. Käynnistä konsoli.
2. Yhdistä USB-C – USB-A -kaapeli sauvaohjaimen USB-C-porttiin ja konsolin USB-A-porttiin.
3. Pidä MODE-painiketta painettuna 3 sekunnin ajan, kunnes -näppäimen yllä oleva LED-valo alkaa välkkyä.
4. Valitse PlayStation®4-tila (sininen LED) painamalla MODE-painiketta.
5. Odota viisi sekuntia, kun yhteensopivuustila on valittu. Tila on vahvistettu, kun -näppäimen yllä oleva LED lakkaa välkkymästä.
6. Yhdistä sauvaohjain profiiliisi painamalla -näppäintä.
7. Käynnistä Flight Stick -tilaa tukeva peli.

Olet nyt pelivalmis!

PlayStation®5-konsoleilla

1

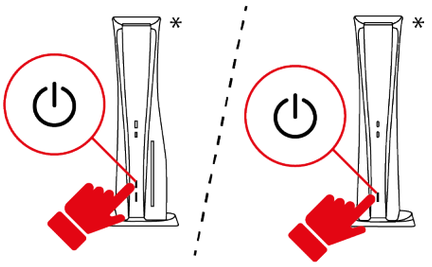

2

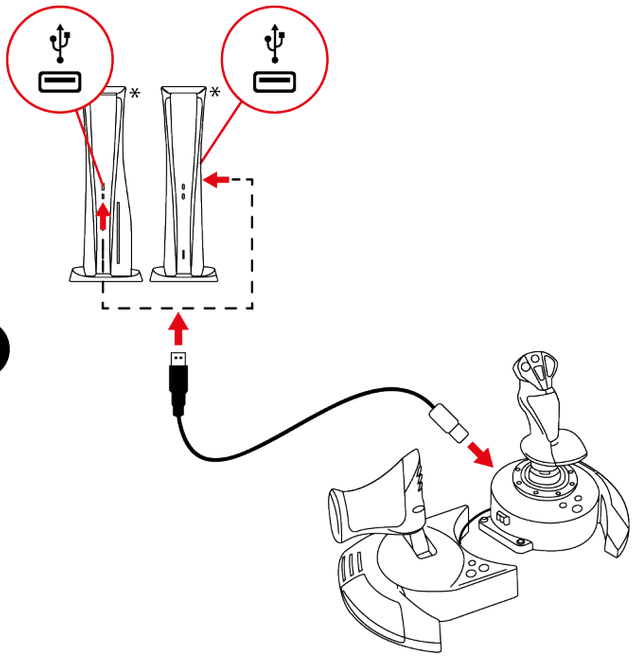

3

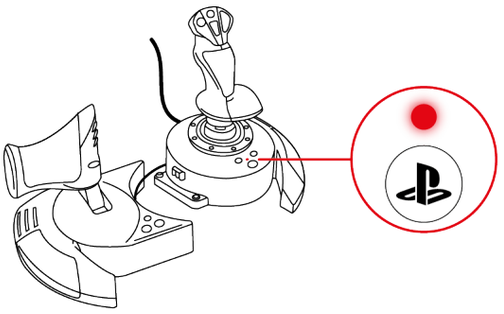

** Ei tule mukana.*

1. Käynnistä konsoli.
2. Yhdistä USB-C – USB-A -kaapeli sauvaohjaimen USB-C-porttiin ja konsolin USB-A-porttiin.
3. -näppäimen yllä olevan LED-valon pitäisi palaa punaisena.
4. Vaihda yhteensopivuustila **täällä** esitetyllä tavalla, mikäli LED-valo ei pala punaisena.
5. Yhdistä sauvaohjain profiiliisi painamalla -näppäintä.

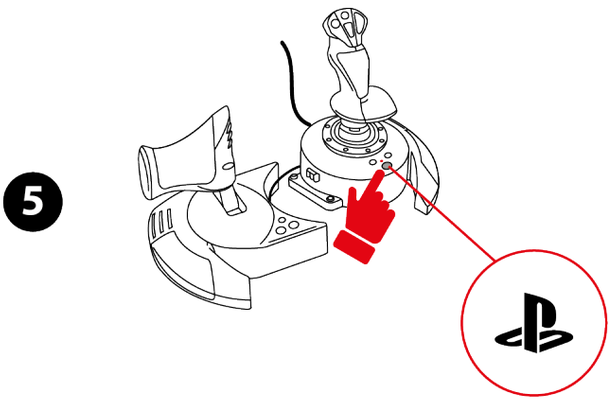

6. Käynnistä Flight Stick -tilaa tukeva peli.

Olet nyt pelivalmis!

Yhteensopivat pelit

- PlayStation®4- ja PlayStation®5-konsoleilla T.Flight Hotas NEO -sauvaohjain on yhteensopiva vain Flight Stick -tilaa tukevien pelien kanssa.
- PlayStation®4- ja PlayStation®5-konsolien kanssa yhteensopivat pelit löytyvät täältä: **https://support.thrustmaster.com/product/t-flight-hotas-NEO-p/**
  Valitse Games settings (Peliasetukset) -osiosta PlayStation® Games list. Tätä listaa päivitetään säännöllisesti.

PC-tietokoneella*

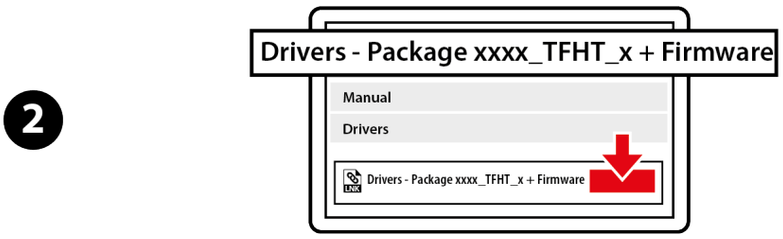

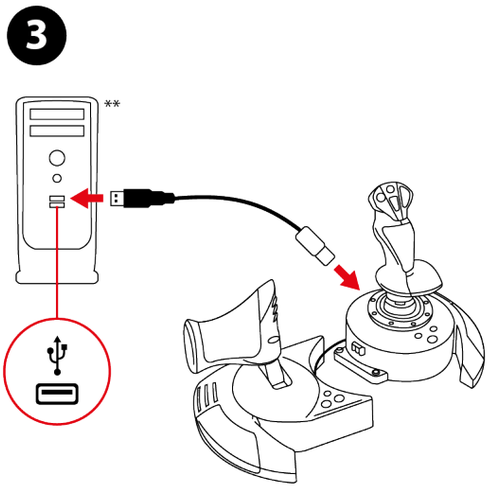

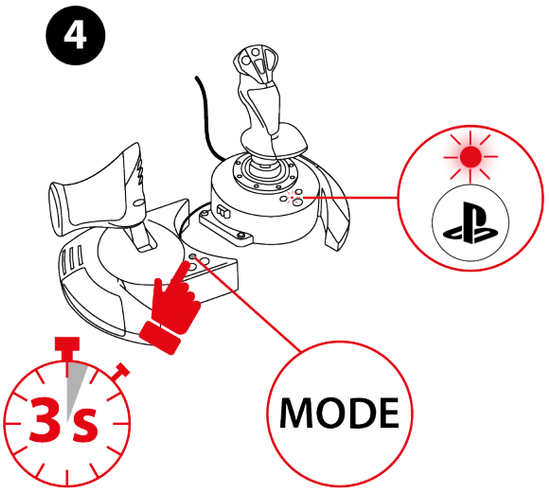

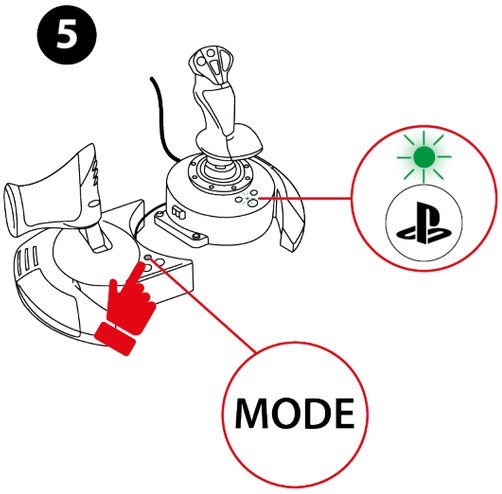

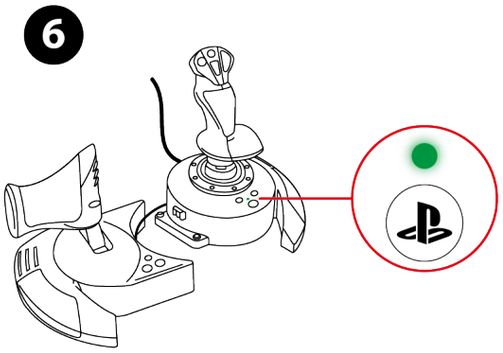

** Sony Interactive Entertainment ei ole testannut eikä taannut PC-yhteensopivuutta (Windows® 10/11).*

*** Ei tule mukana.*

1. Käy osoitteessa: **https://support.thrustmaster.com/product/t-flight-hotas-NEO-p/**.
2. Lataa ja asenna tietokoneen ajuri sekä sen erillinen käyttöliittymä Windowsin ohjauspaneelia varten.
3. Kun PC-ajuri on asennettu, yhdistä USB-C – USB-A -kaapeli sauvaohjaimen USB-C-porttiin ja tietokoneen USB-A-porttiin.
4. Pidä MODE-painiketta painettuna 3 sekunnin ajan, kunnes -näppäimen yllä oleva LED-valo alkaa välkkyä.
5. Valitse PC-tila (vihreä LED) painamalla MODE-painiketta.
6. Odota viisi sekuntia, kun yhteensopivuustila on valittu. Tila on vahvistettu, kun -näppäimen yllä oleva LED lakkaa välkkymästä.

Olet nyt pelivalmis!

Ohjauspaneeli

Avaa ohjauspaneeli valitsemalla **Aloita**, kirjoita **Ohjauspaneeli** hakukenttään ja napsauta sitten kohtaa **Ohjauspaneeli** (kun käytössä on Windows® 10/11).

Peliohjaimet-ikkuna ilmestyy ruudulle. Lisälaite näkyy ruudulla nimellä **T.Flight Hotas NEO** ja sen status on **OK**.

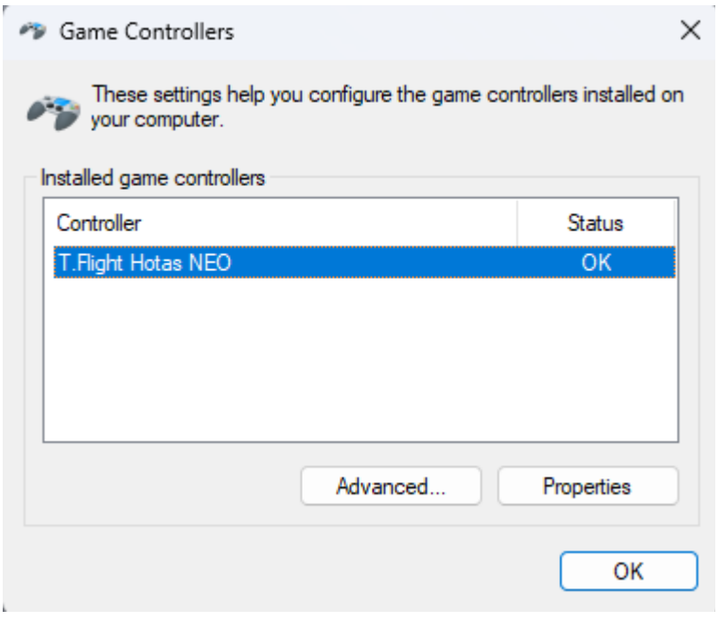

Napsauta **Peliohjaimet**-ikkunassa kohtaa **Ominaisuudet** testataksesi ja nähdäksesi kaikki toiminnot.

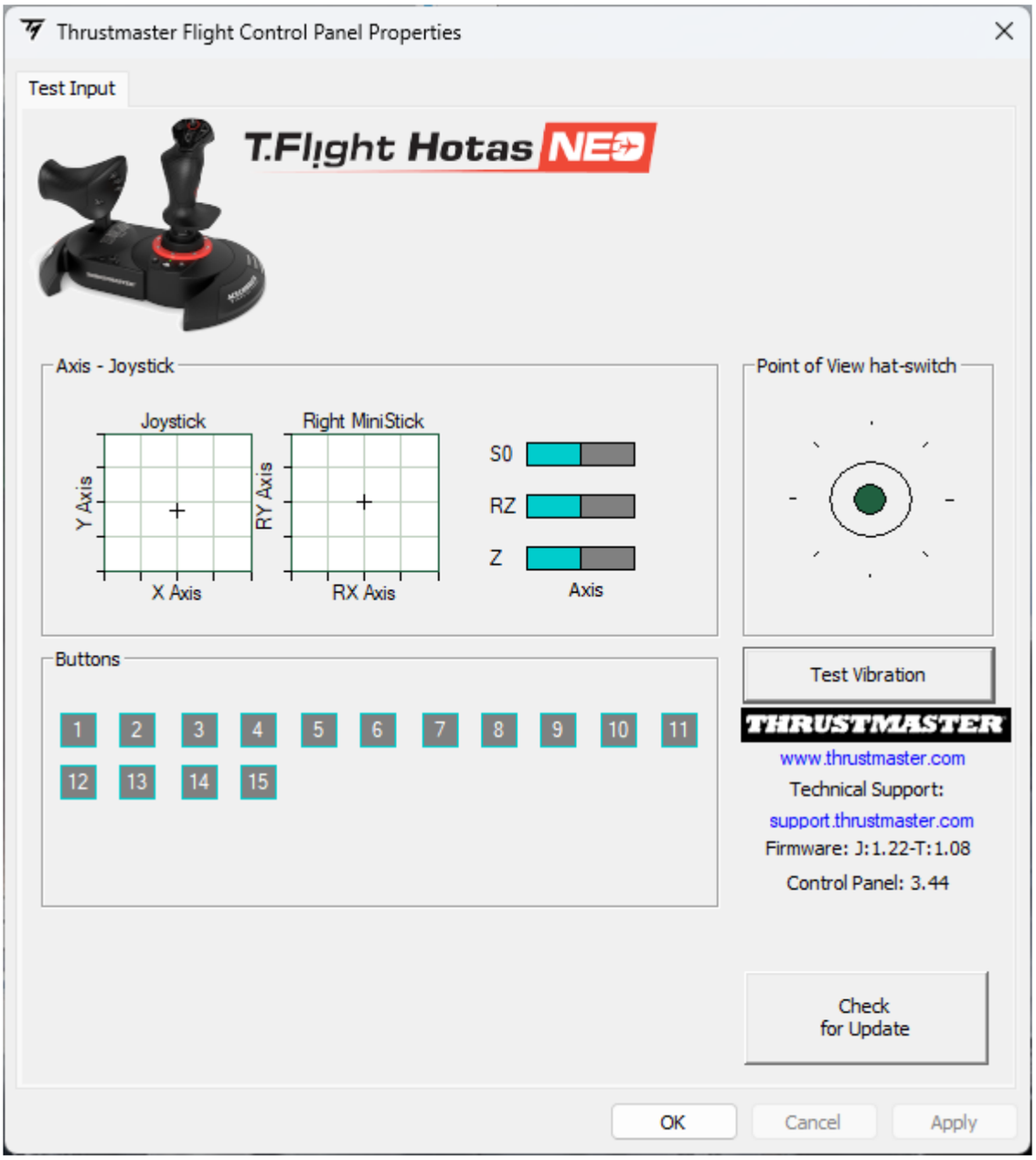

5. PlayStation®5-konsolien määritykset

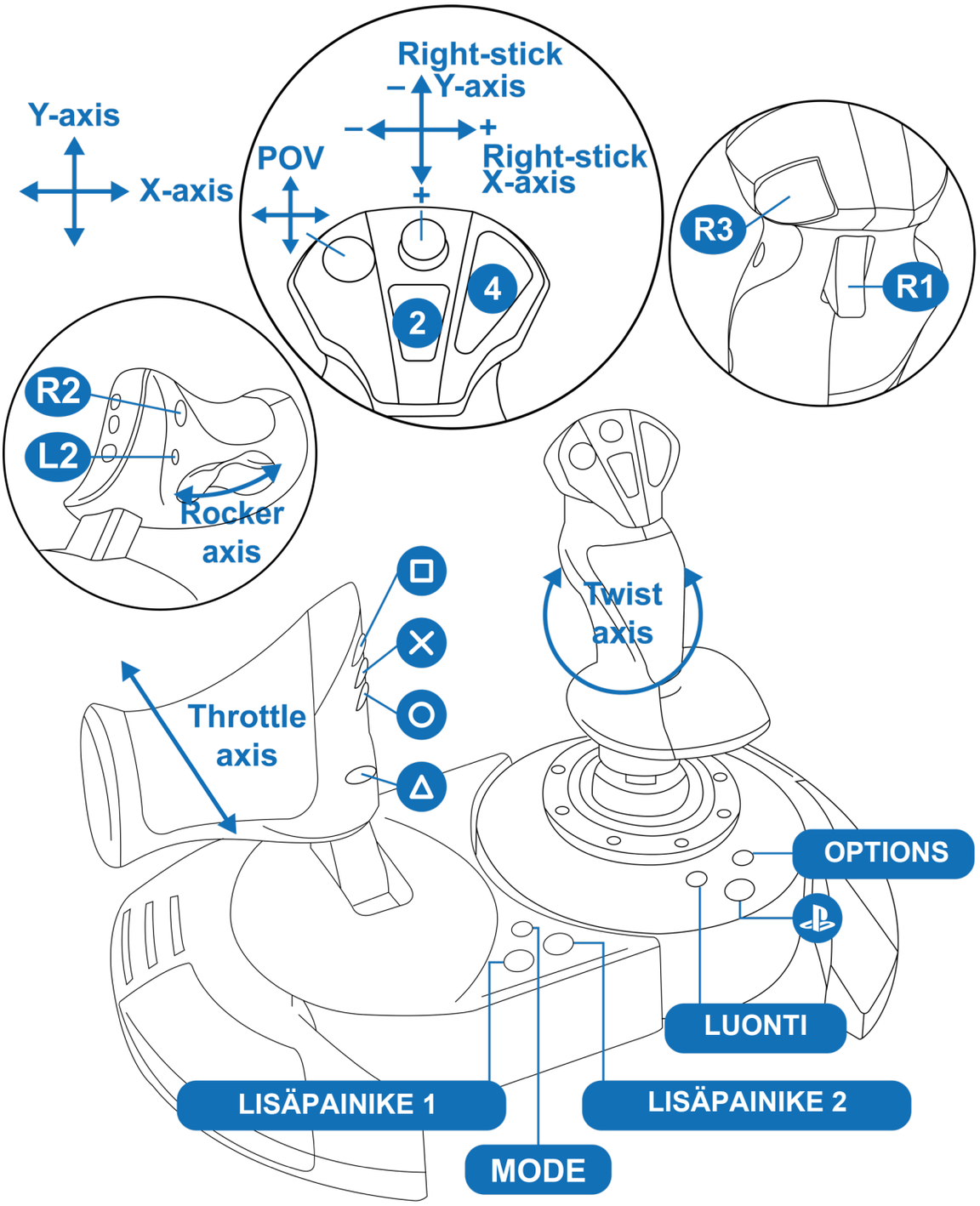

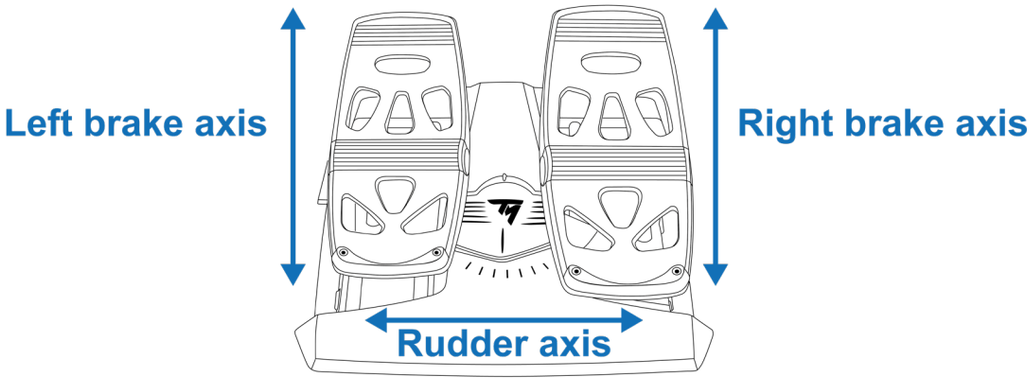

6. PlayStation®4-konsolien määritykset

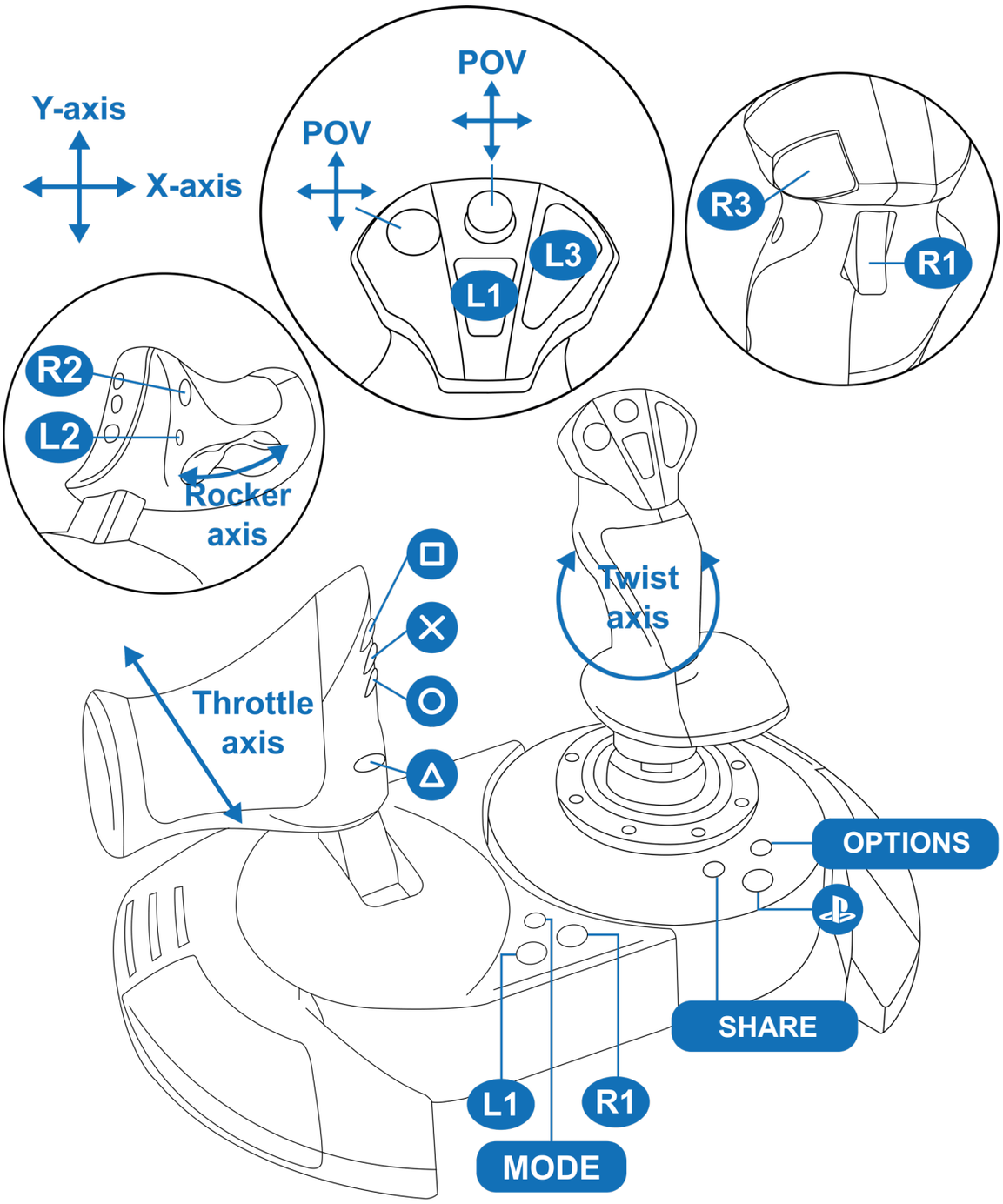

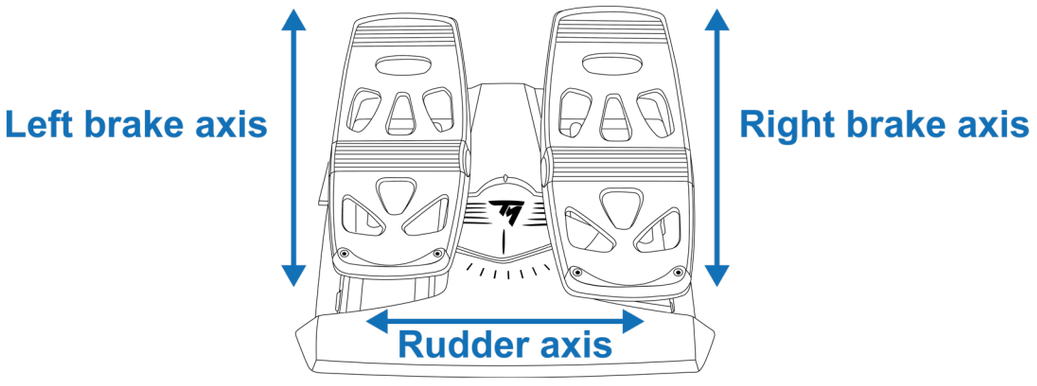

7. PC-määritykset

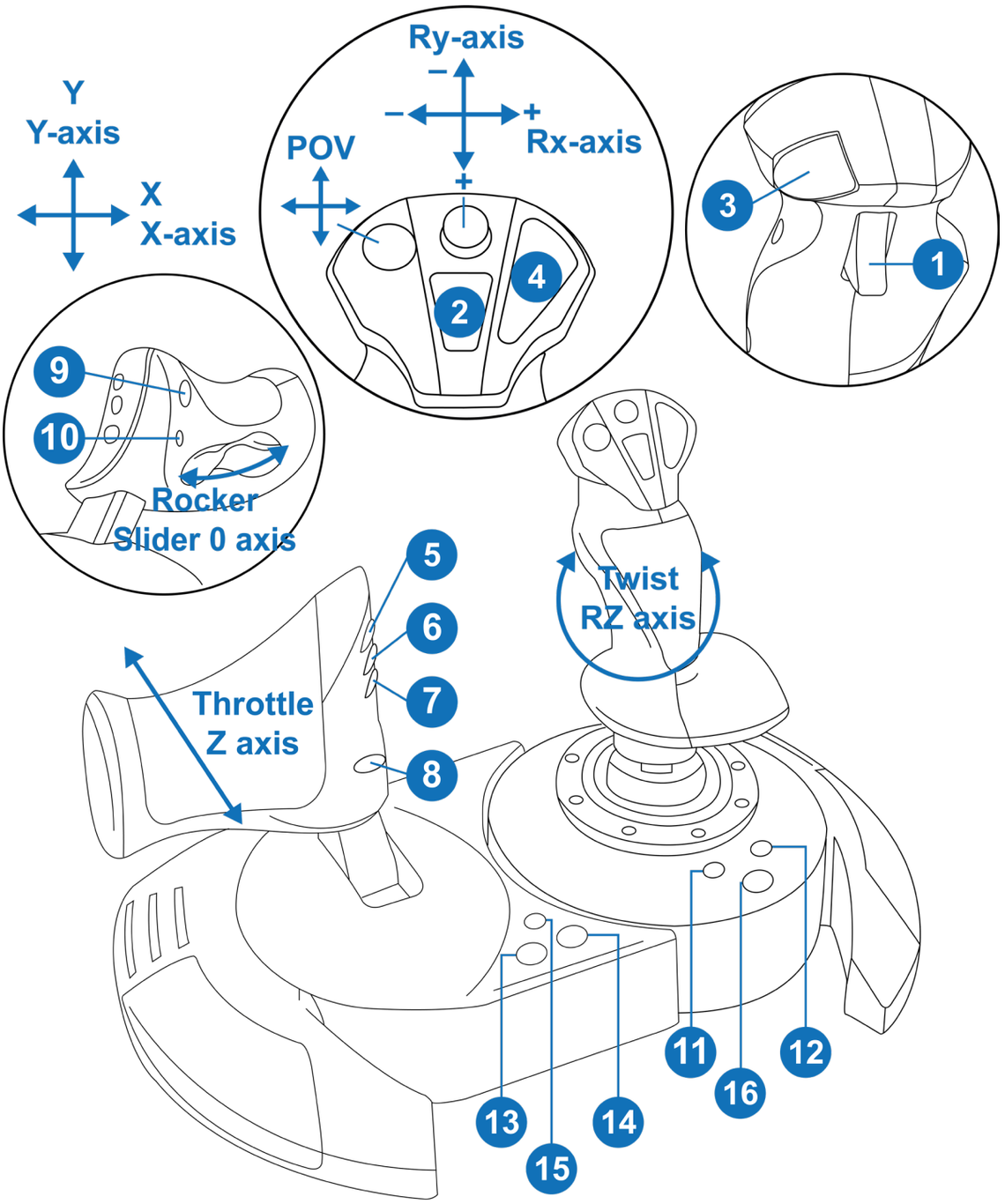

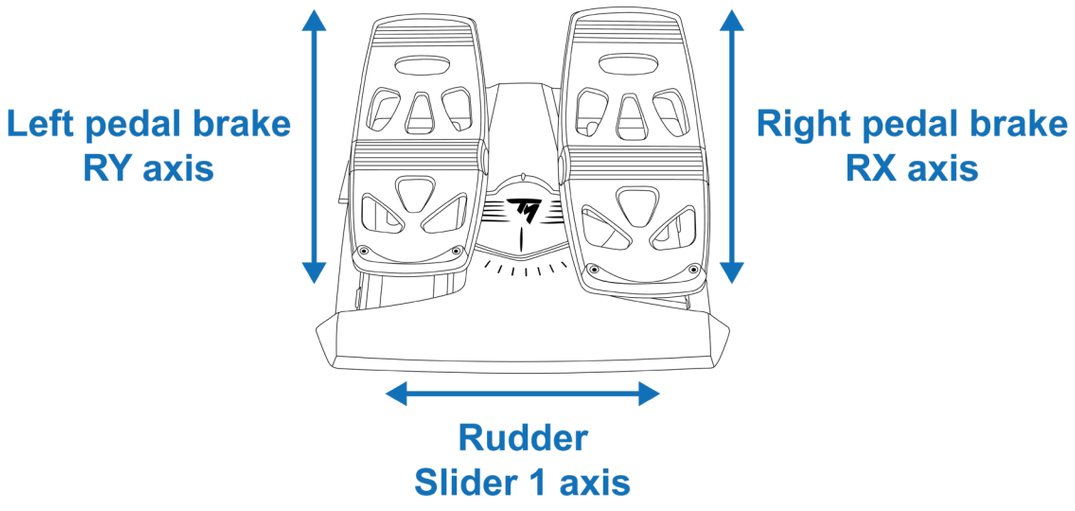

8. Yhteensopivuustila

Sauvaohjaimessa on kolme yhteensopivuustilaa:

– Valitse PlayStation®5-konsoleilla PlayStation®5-tila (punainen LED).

– Valitse PlayStation®4-konsoleilla PlayStation®4-tila (sininen LED).

– Valitse PC-tietokoneella PC-tila (vihreä LED).

LED-valon väri	Tila
	PlayStation®5 (oletustila)
	PlayStation®4
	PC

Vaihda yhteensopivuustila seuraavasti:

1. Pidä MODE-painiketta painettuna 3 sekunnin ajan, kunnes -näppäimen yllä oleva LED-valo alkaa välkkyä.

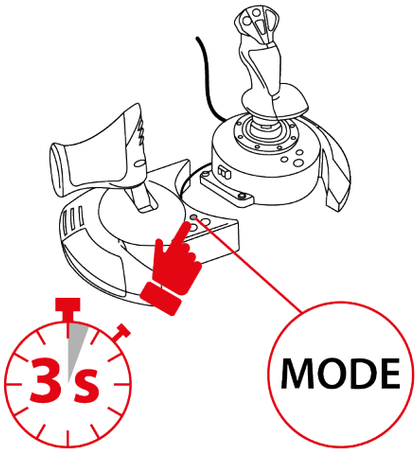

2. Valitse haluamasi yhteensopivuustila painamalla MODE-painiketta.

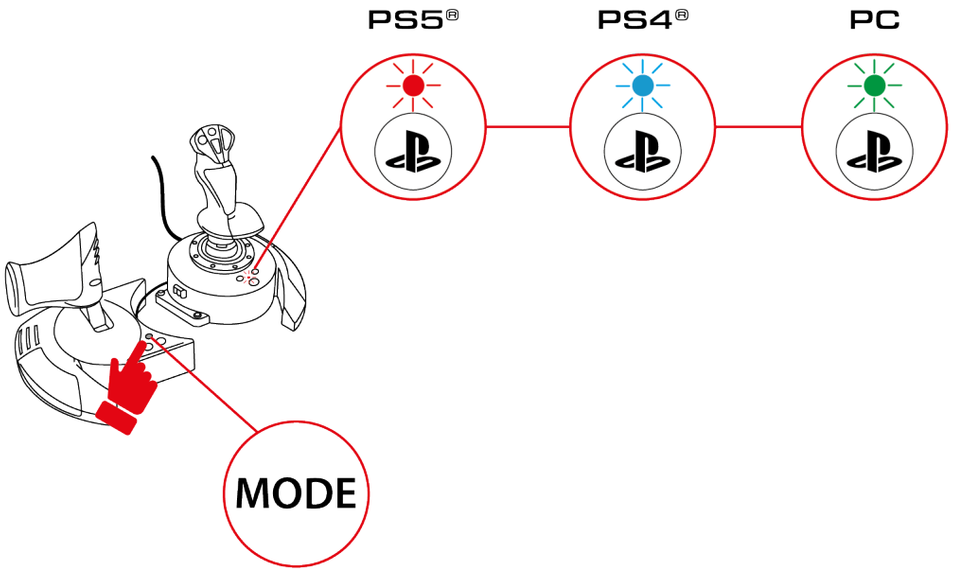

3. Odota viisi sekuntia, kun yhteensopivuustila on valittu. Tila on vahvistettu, kun -näppäimen yllä oleva LED lakkaa välkkymästä.

4. Paina PlayStation®4- ja PlayStation®5-konsoleilla -näppäintä yhdistääksesi sauvaohjaimen profiiliisi.

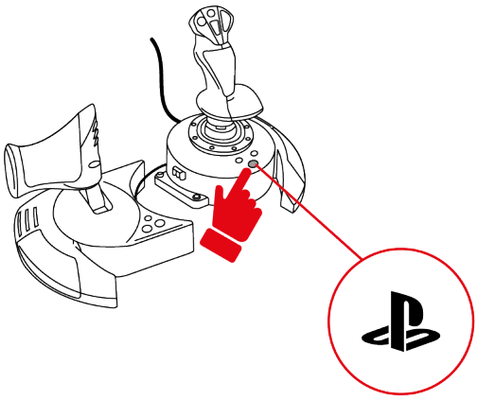

9. Ominaisuudet

Tehovipu

T.Flight Hotas NEO -sauvaohjaimessa on tehovipu, jonka avulla on helppo säädellä moottorin työntövoimaa.

Tehovipu on irrotettavissa, ja sitä voi käyttää kahdella eri tavalla, joko:

- lentosauvan kahvasta erilleen irrotettuna, realistinen pilottikokemus; tai
- lentosauvan kahvaan kiinnitettynä, vakaampi toiminta ja vie vähemmän tilaa.

Tehovipu on oletusarvoisesti lentosauvan kahvasta irrallaan.

Irrotettu	Kiinnitetty
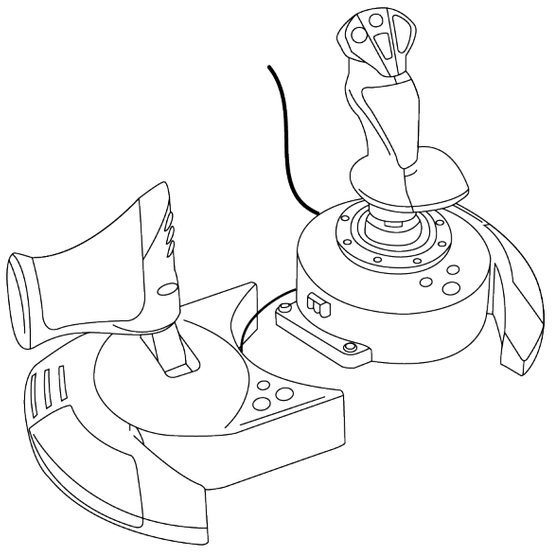	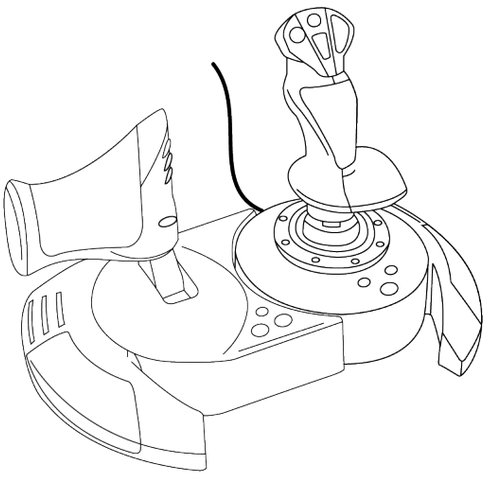

Tehovivun kiinnittäminen lentosauvan kahvaan:

1. Aseta lentosauvan jalustan vasemmalla puolella oleva liitosliuska tehovivun oikean käden puolella olevaan aukkoon.

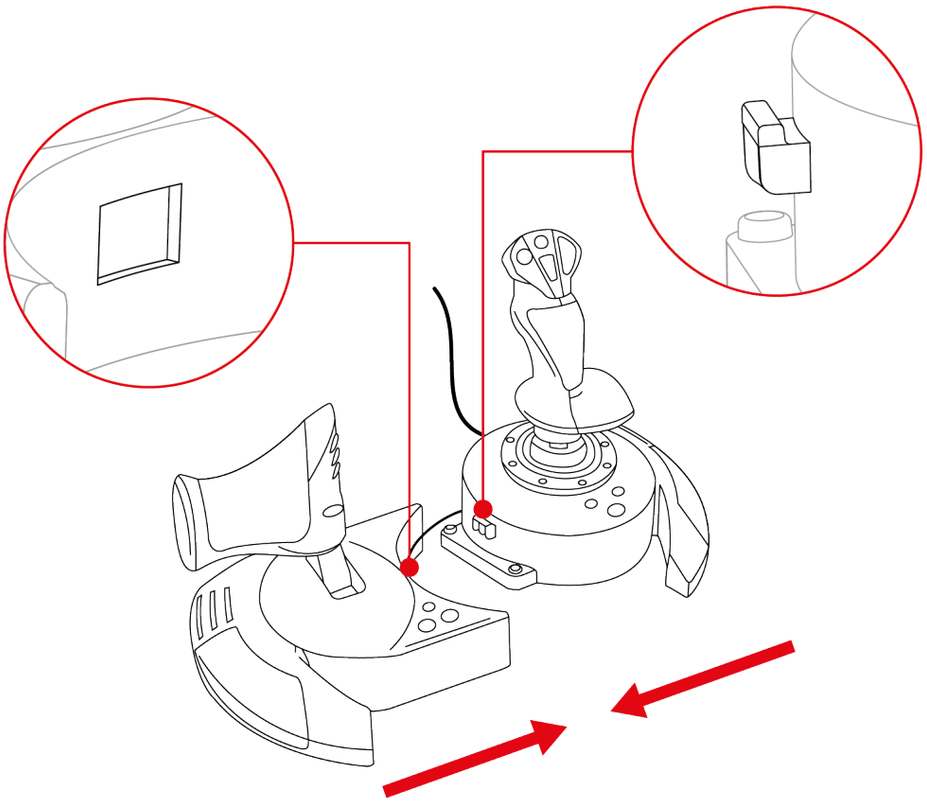

2. Käännä sauvaohjain ympäri ja poimi lentosauvan kahvan jalustan pohjassa oleva kuusiokoloavain.

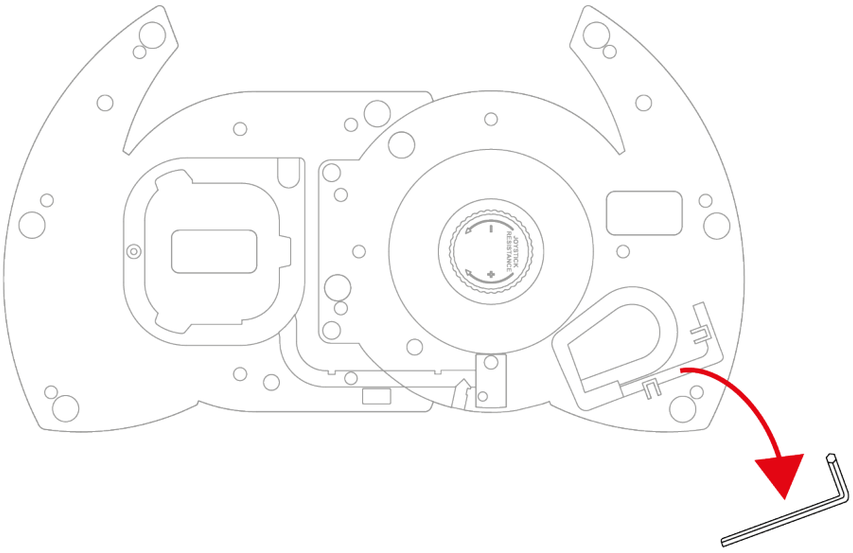

3. Kiristä kuusiokoloavainta käyttämällä kaksi ruuvia jalustan alta, lentosauvan jalustan vasemmasta päästä.

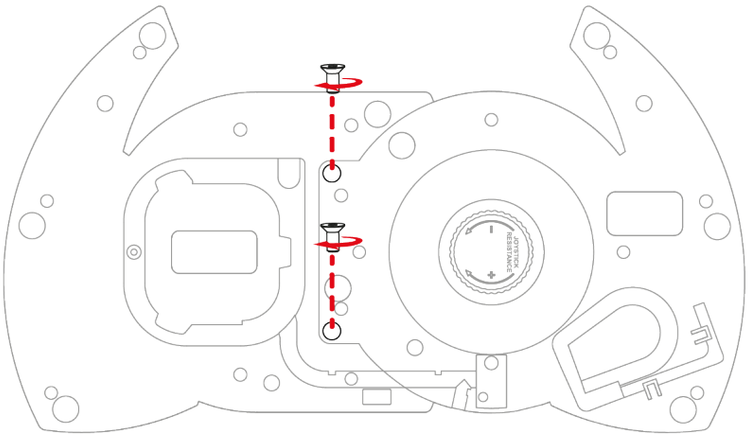

4. Kääri lentosauvan kahvan tehovipuun yhdistävä kaapeli kaapelipidikkeen ympäri.

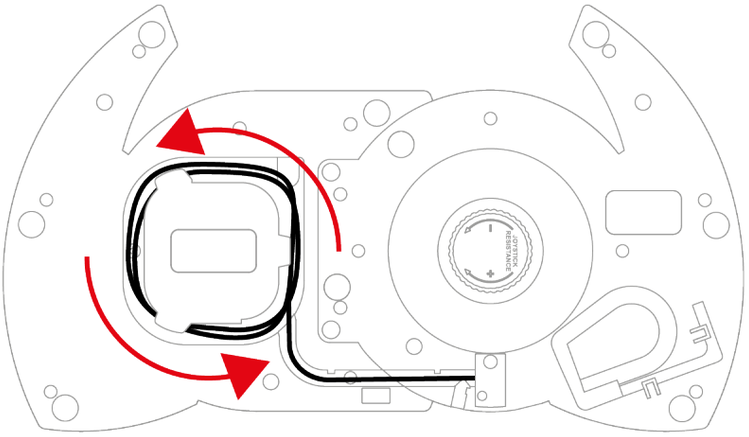

5. Pistä kuusiokoloavain takaisin paikalleen, jotta et hukkaa sitä.

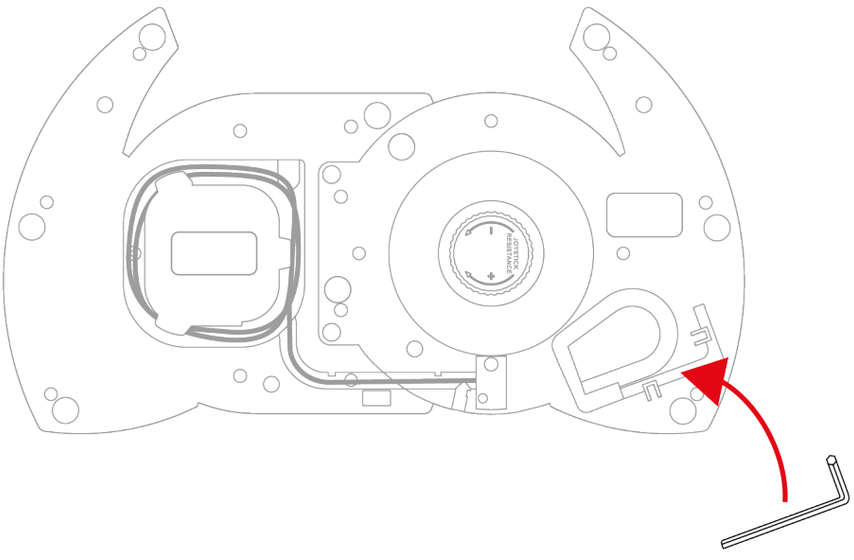

Sivuperäsintoiminto

T.Flight Hotas NEO -sauvaohjain sisältää sivuperäsintoiminnon, jota voi käyttää pyörittämällä lentosauvan kahvaa vasemmalle tai oikealle tai käyttämällä tehovivun keinupainiketta.

Pilotti käyttää lentokoneen sivuperäsintä kääntääkseen konetta vertikaalisen akselinsa ympäri (ja saa sen siten kääntymään vasemmalle tai oikealle).

Tämän toiminnon voi poistaa käytöstä lentosauvan kahvalta lukitsemalla Z-akselin (sivuakseli) pyöritys.

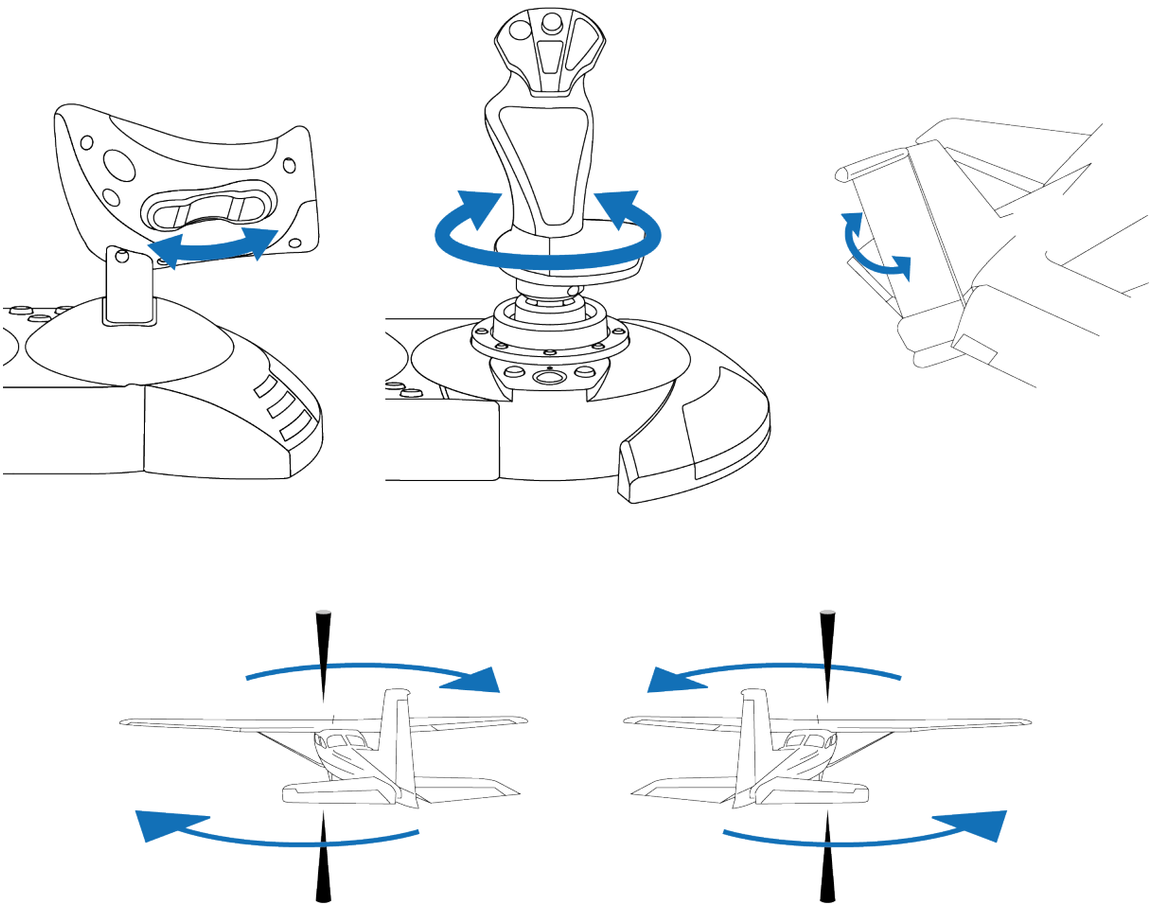

Lentosauvan kahvan sivuperäsintoiminnon lukitseminen:

– Kiristä rannetuen alla oleva lukitusruuvi käyttämällä tasapäistä ruuvimeisseliä (ei tule mukana).

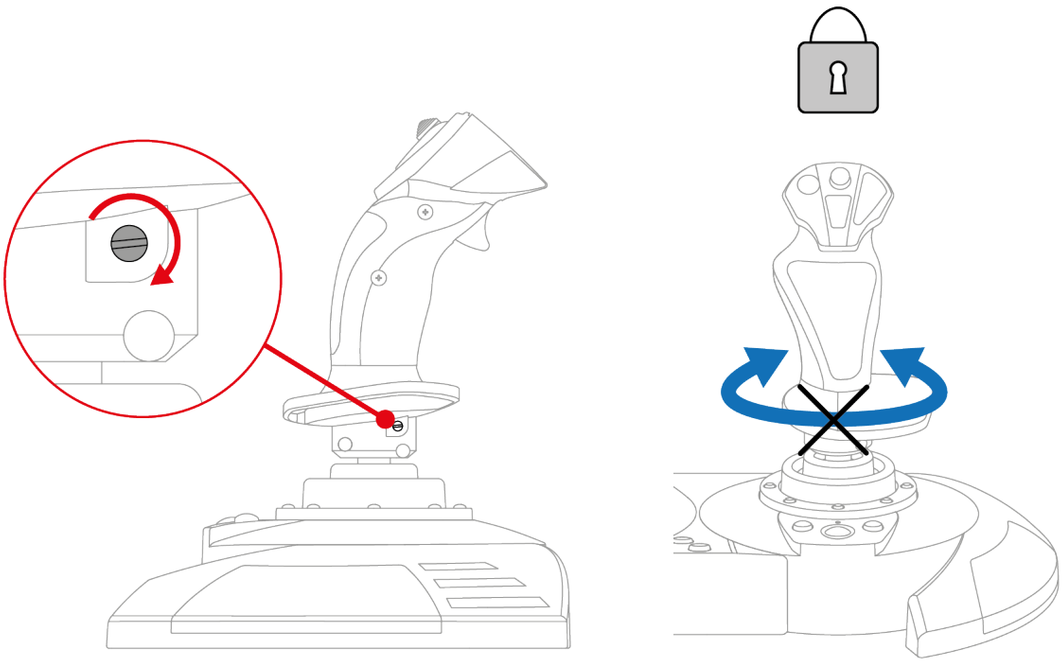

Lentosauvan kahvan sivuperäsintoiminnon avaaminen:

– Löysää rannetuen alla oleva lukitusruuvi käyttämällä tasapäistä ruuvimeisseliä (ei tule mukana).

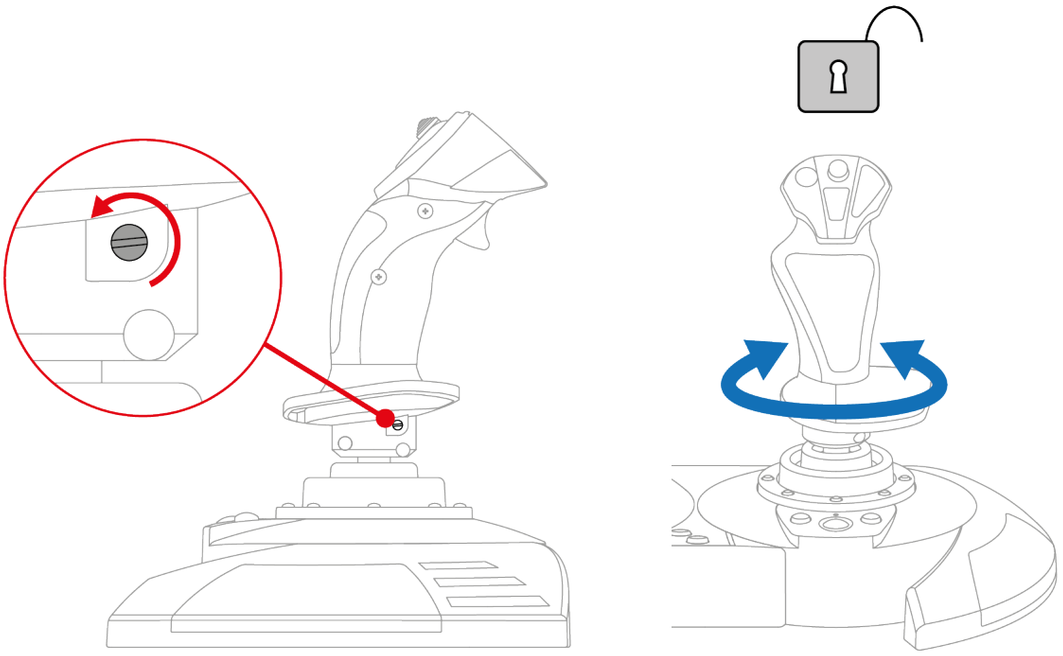

Monisuuntainen näkymän hattukytkin

T.Flight Hotas NEO -sauvaohjain sisältää monisuuntaisen näkymän hattukytkimen, jolla voi tarkkailla lentokoneen ympärillä tapahtuvia asioita (sen sallivissa peleissä).

Voit pelin asetusvalikosta käsin ohjelmoida eri näkymiä (takanäkymä, vasen näkymä, oikea näkymä ja ulkonäkymät) monisuuntaisen näkymän hattukytkimen eri suuntiin.

Voit myös varata monisuuntaisen hattukytkimen muita toimintoja varten (mm. tulitus).

Lentosauvan kahvan vastus

Lentosauvan kahvan vastuksen voi säätää täysin jokaiselle pelaajalle sopivaksi.

Säädä lentosauvan kahvan vastusta käyttämällä lentosauvan jalustan alapuolella olevaa säädintä:

- Käännä nuppia vasemmalle, jotta lentosauvan kahva on todella herkkä, kun liikutat sitä.
- Käännä nuppia oikealle, jotta lentosauvan kahva tarjoaa enemmän vastusta, kun liikutat sitä.

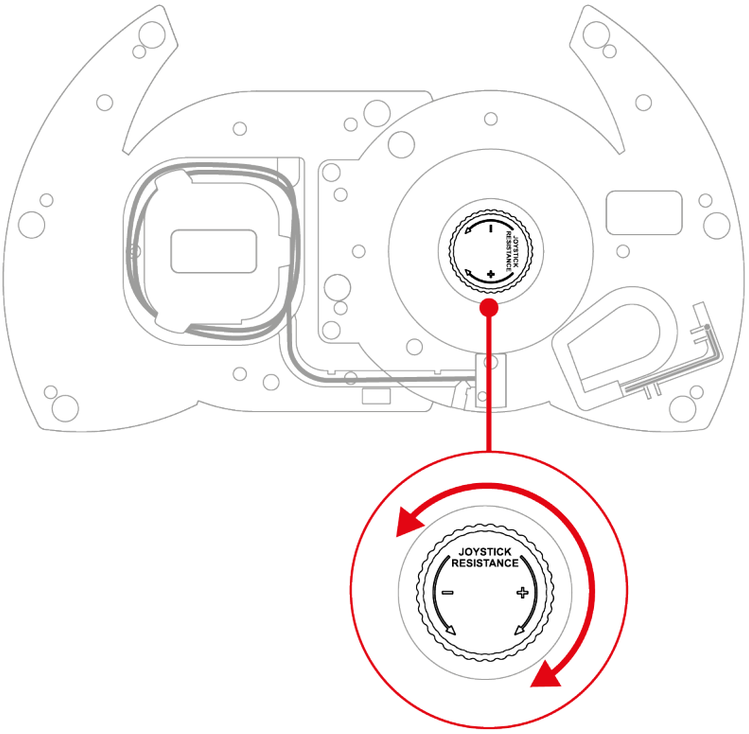

10. Yhteensopivuus

T.Flight Hotas NEO -sauvaohjain on yhteensopiva TFRP T.Flight Rudder Pedals* -peräsinpoljinjärjestelmän kanssa.

TFRP T.Flight Rudder Pedals* -peräsinpoljinjärjestelmä yhdistyy suoraan T.Flight Hotas NEO -sauvaohjaimen RJ12-porttiin ja on yhteensopiva kaikkien peräsinpolkimia tukevien pelien kanssa.

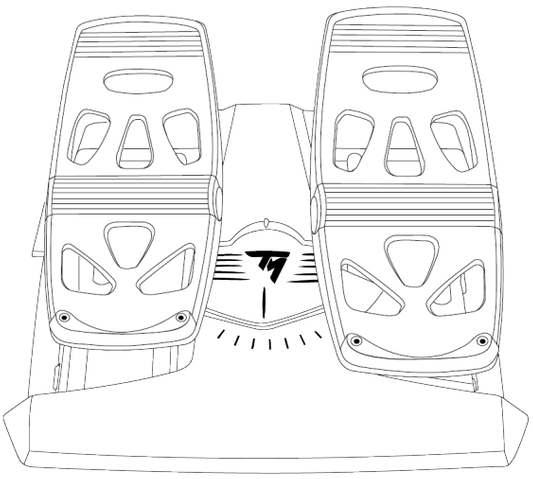

** Myydään erikseen.*

11. UKK ja tekninen tuki

Onko sinulla kysymyksiä T.Flight Hotas NEO -sauvaohjaimesta tai kärsitkö teknisistä ongelmista? Mikäli näin on, vieraile Thrustmasterin teknisen tuen sivustolla: **https://support.thrustmaster.com/product/t-flight-hotas-NEO-p/**.

1. Sauvaohjain ei toimi oikein tai se vaikuttaa väärin kalibroidulta

- Sammuta konsoli tai PC, irrota sauvaohjain, yhdistä se takaisin ja käynnistä sitten PlayStation®4-konsoli, PlayStation®5-konsoli tai PC sekä peli uudelleen.
- Pidä sauvaohjainta yhdistäessäsi lentosauvan kahva, sivuperäsin ja tehovipu keskellä ja älä liikuta niitä välttääksesi mahdolliset kalibrointiongelmat.
- Paina PlayStation®4- ja PlayStation®5-konsoleilla sauvaohjaimen -näppäintä ja kirjaudu sitten PlayStation™Network-tilille, jotta sauvaohjain on käytössä.
- Varmista, että olet valinnut yhteensopivuustilan, joka vastaa laitealustaasi (PlayStation®4-konsolit, PlayStation®5-konsolit tai PC).

2. En voi säätää sauvaohjainta

- Avaa pelin valikko ja valitse **Options (Asetukset) > Controller (Ohjain) > Gamepad (Peliohjain)** tai **Joystick (Sauvaohjain)**. Valitse sitten sopivin asetus tai määritä sauvaohjaimen asetukset täysin uusiksi.
- Lisää tietoa löytyy pelin käyttöohjeesta tai verkon apusivustolta.

3. Sauvaohjain on liian herkkä tai ei ole tarpeeksi herkkä

- T.Flight Hotas NEO -sauvaohjain kalibroi itsensä automaattisesti muutaman eri akseleilla tehdyn liikkeen jälkeen.
- Avaa pelin valikko ja valitse **Options (Asetukset) > Controller (Ohjain) > Gamepad (Peliohjain)** tai **Joystick (Sauvaohjain)**. Säädä sauvaohjaimen herkkyyttä ja kuolleita alueita, mikäli nämä asetukset ovat saatavilla.
- Säädä lentosauvan kahvan vastusta käyttämällä lentosauvan jalustan alapuolella olevaa säädintä.

4. Sauvaohjain ei toimi

Jotta T.Flight Hotas NEO -sauvaohjain toimisi kunnolla videopeleissä, sinun on päivitettävä sen laiteohjelmisto. Suorita päivitys käymällä osoitteessa **https://support.thrustmaster.com/product/t-flight-hotas-NEO-p/**

Valitse **Drivers** (Ajurit) ja seuraa ohjeita, mukaan lukien lataus- ja asennustoimenpiteitä.

5. Peräsintoiminto on liian herkkä

Lukitse lentosauvan kahvan pyörittäminen käytöstä käyttämällä rannetuen alla olevaa lukitusruuvia ja käytä peräsintoimintoa keinupainikkeella.

THRUSTMASTER®

T.Flight Hotas NEO

Pre konzoly PlayStation®5, konzoly PlayStation®4 a PC*

Návod na použitie

Dôkladne si prečítajte pokyny uvedené v tomto návode **pred** inštaláciou produktu, **pred** akýmkoľvek použitím produktu a **pred** akoukoľvek údržbou. Nezabudnite dodržiavať bezpečnostné pokyny. Nedodržanie týchto pokynov môže viesť k nehodám a/alebo poškodeniu. Tento návod si uschovajte, aby ste sa k pokynom mohli v budúcnosti vrátiť.

**Kompatibilita s PC (Windows® 10/11) nebola testovaná ani podporovaná spoločnosťou Sony Interactive Entertainment.*

OBSAH

1. OBSAH BALENIA 6

2. TECHNICKÉ VLASTNOSTI 7

3. INFORMÁCIE O POUŽÍVANÍ.....10

4. INŠTALÁCIA 12

Na konzolách PlayStation®4 12

Na konzolách PlayStation®5 14

Na PC.....17*

5. MAPOVANIE PRE KONZOLY PLAYSTATION®5.....21

6. MAPOVANIE PRE KONZOLY PLAYSTATION®4.....22

7. MAPOVANIE PRE PC 23

8. REŽIM KOMPATIBILITY.....24

9. FUNKCIE 27

Plynová páka 27

Funkcia kormidla.....30

Viacsmerný prepínač uhla pohľadu 32

Odpor rukoväte leteckej páky 33

10. KOMPATIBILITA 34

11. ČASTO KLADENÉ OTÁZKY A

TECHNICKÁ PODPORA.....35

T.Flight Hotas NEO

Prevezmite kontrolu nad oblohou pomocou joysticku T.Flight Hotas NEO. Poskytne vám neuveriteľne realistické pocity počas vašich leteckých dobrodružstiev.

Tento návod vám pomôže nainštalovať a používať váš T.Flight Hotas NEO v čo najlepších podmienkach. Pred vzletom si dôkladne prečítajte pokyny a varovania: pomôžu vám vyťažiť z produktu maximálny pôžitok.

Aktualizácia firmvéru

Aby joystick T.Flight Hotas NEO správne fungoval s videohrami, je potrebné aktualizovať jeho firmvér.

Ak chcete vykonať aktualizáciu, navštívte:

https://support.thrustmaster.com/product/t-flight-hotas-NEO-p/

Vyberte **Ovládače** a postupujte podľa pokynov, vrátane postupu sťahovania a inštalácie.

1. Obsah balenia

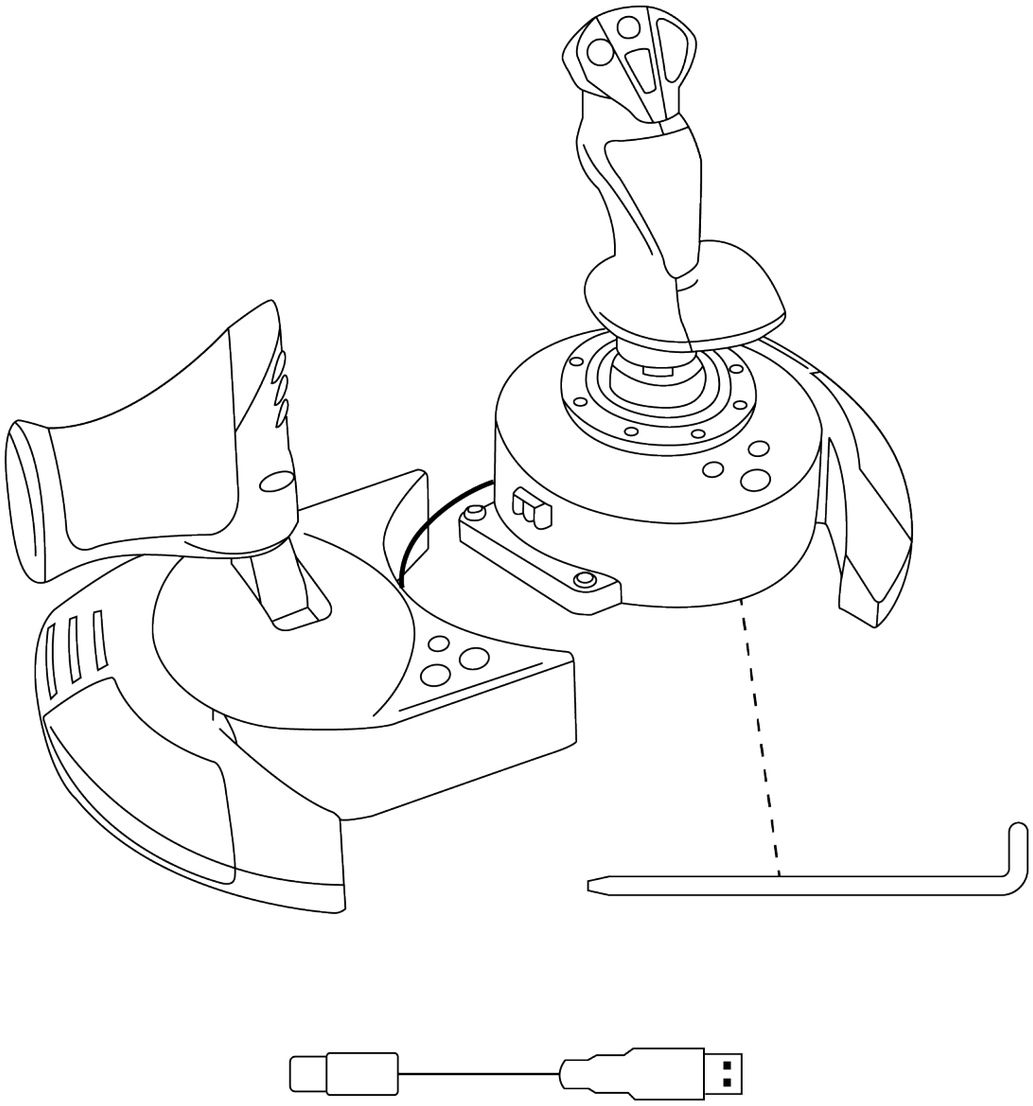

2. Technické vlastnosti

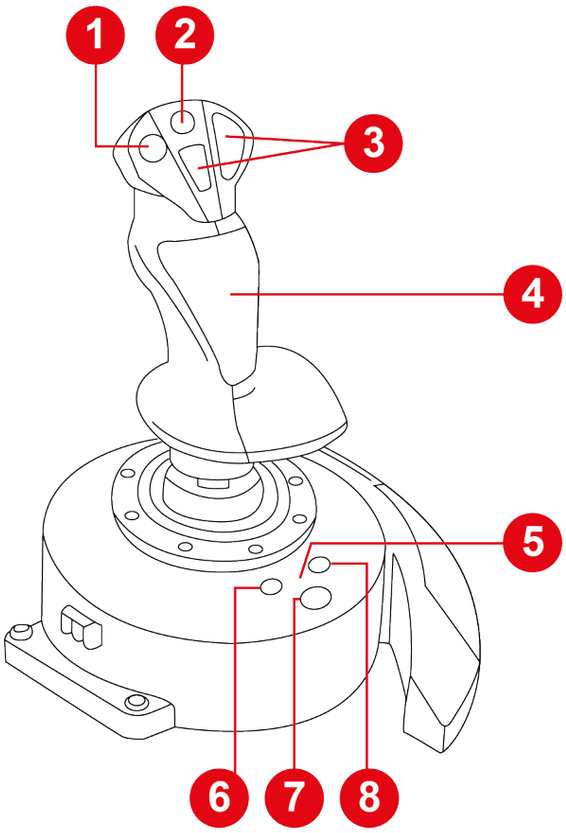

1. Viacsmerný prepínač uhla pohľadu
2. Mini-páčka
3. Akčné tlačidlá
4. Funkcia kormidla prostredníctvom otáčania rukoväte leteckej páky (uzamykateľné)
5. LED v režime kompatibility (modrá, červená alebo zelená)
6. Tlačidlo ZDIEĽAŤ na konzolách PS4® / tlačidlo VYTVORIŤ na konzolách PS5®
7. PS tlačidlo
8. Tlačidlo OPTIONS na konzolách PS4® a PS5®

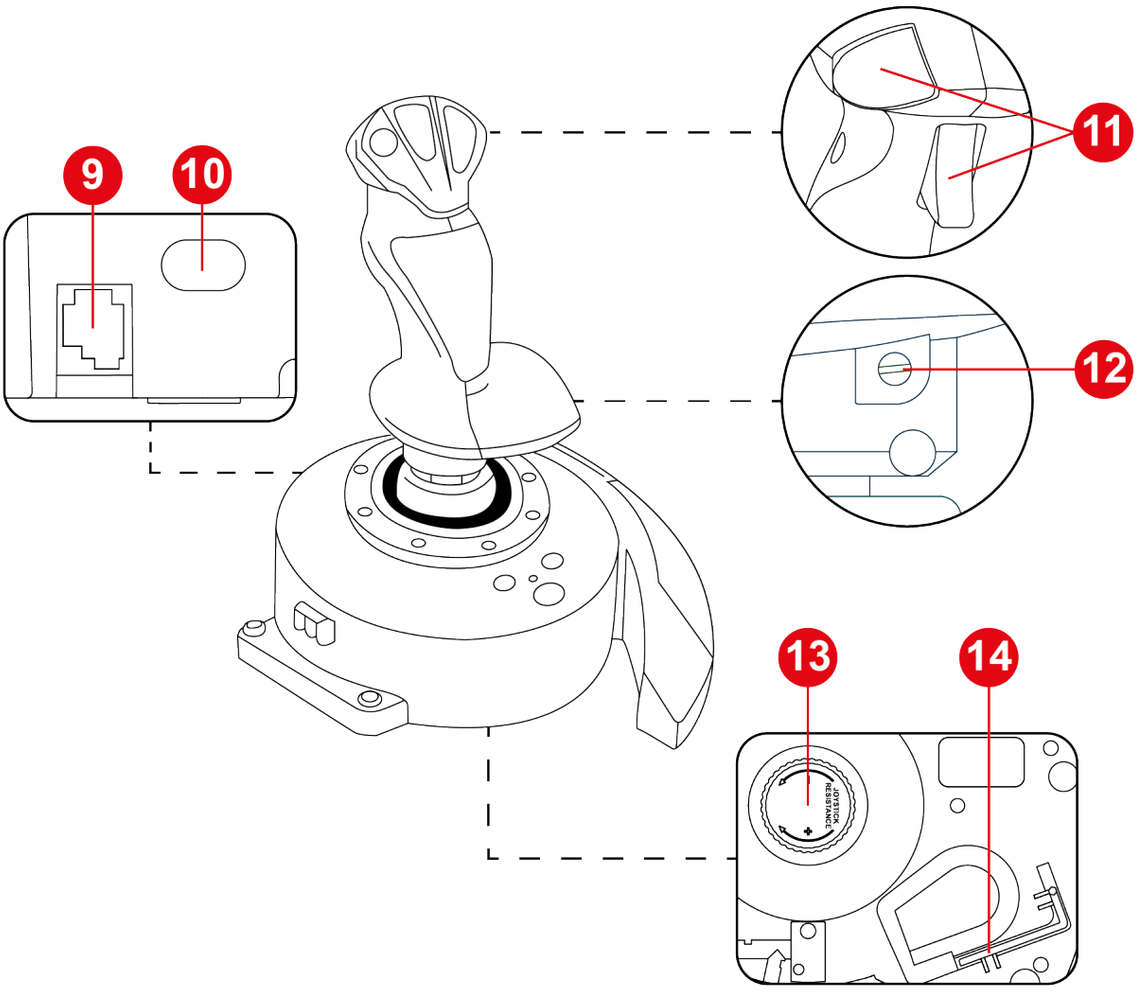

9. RJ12 port pre Thrustmaster TFRP T.Flight Rudder Pedals systém pedálov kormidla (predáva sa samostatne)
10. USB-C port
11. Akčné tlačidlá
12. Skrutka uzamykania kormidla na rukoväti leteckej páky
13. Ovládač odporu rukoväte leteckej páky
14. Imbusový kľúč

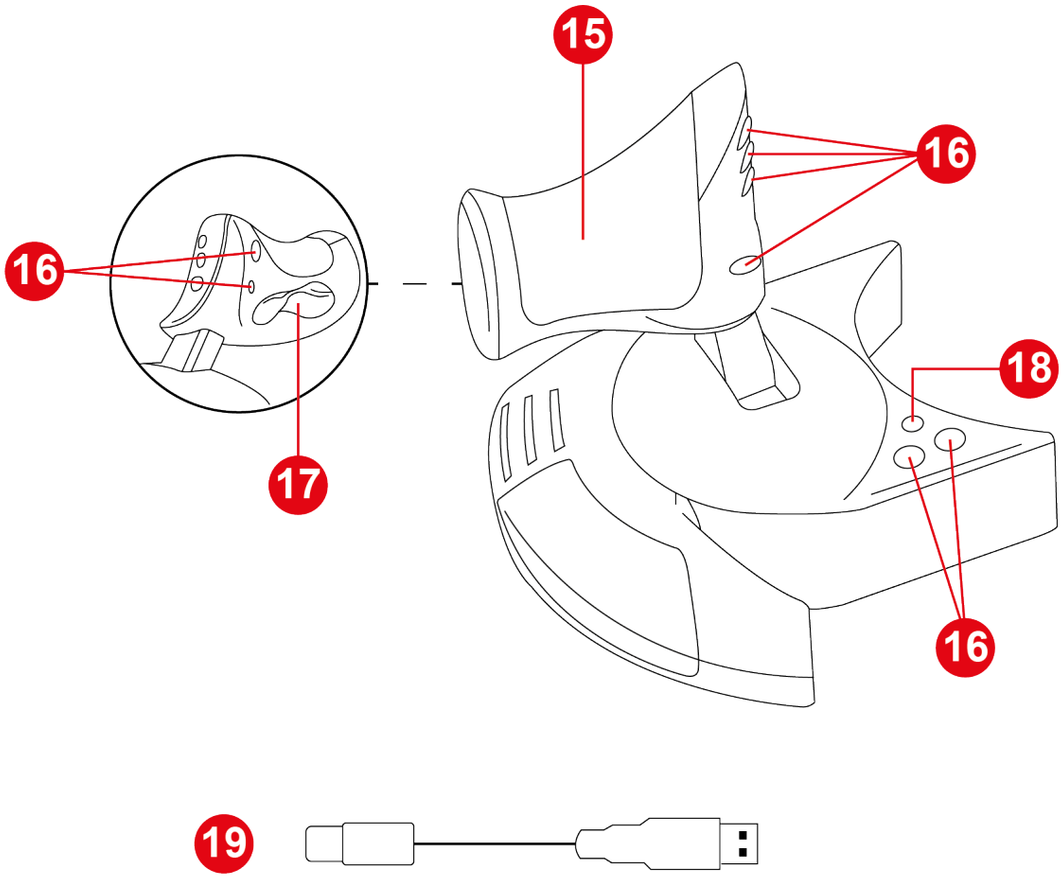

15. Plynová páka

16. Akčné tlačidlá

17. Kormidlo pomocou kývacieho tlačidla

18. Tlačidlo MODE (režim)

19. USB-C – USB-A kábel

3. Informácie o používaní

Dokumentácia

Pred použitím tohto produktu si dôkladne prečítajte túto dokumentáciu a uchovajte ju pre budúce použitie.

Nebezpečenstvo priškripnutia

Pri používaní joysticku T.Flight Hotas NEO nikdy nedávajte prsty do priestoru medzi základňou a osou rukoväte joysticku.

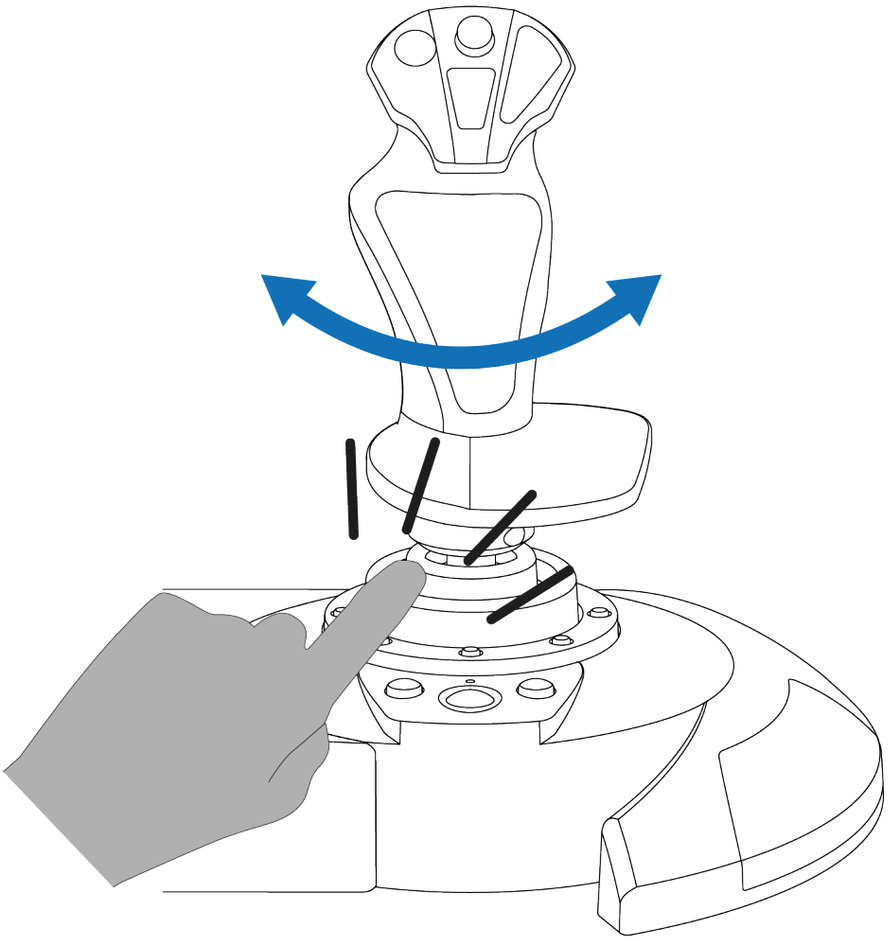

4. Inštalácia

Na konzolách PlayStation®4

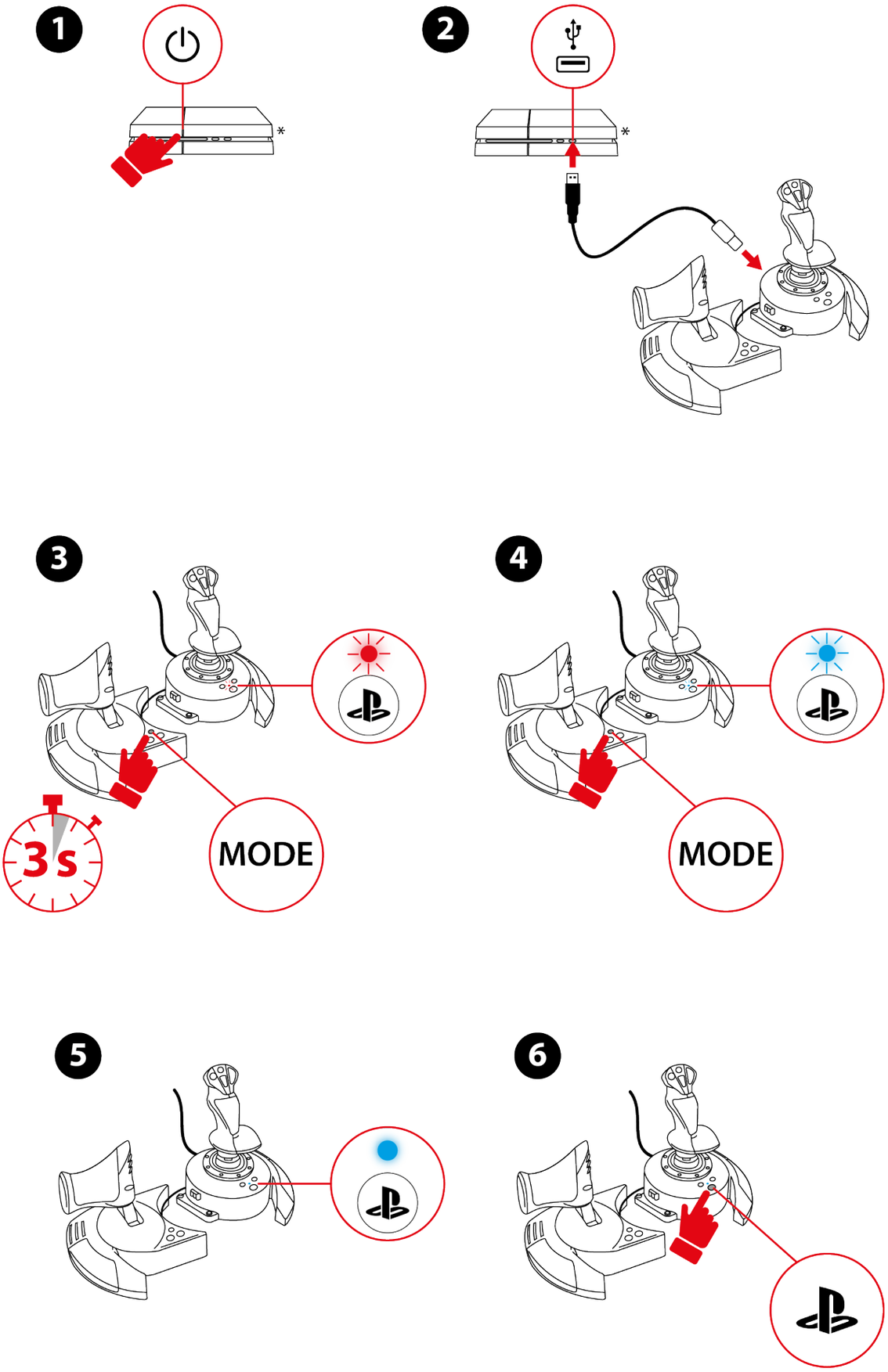

**Nie je zahrnuté*

1. Zapnite konzolu.
2. Pripojte kábel USB-C – USB-A k USB-C portu joysticku a k USB-A portu na konzole.
3. Stlačte a držte tlačidlo MODE 3 sekundy, kým nad tlačidlom nezačne blikať LED dióda.
4. Stlačte tlačidlo MODE na výber režimu PlayStation®4 (modrá LED).
5. Keď je režim kompatibility zvolený, počkajte päť sekúnd. Režim sa potvrdí, keď LED nad tlačidlom prestane blikať.
6. Stlačte tlačidlo na pripojenie joysticku k vášmu profilu.
7. Spustite kompatibilnú hru, ktorá podporuje režim Flight Stick.

Teraz ste pripravení hrať!

Na konzolách PlayStation®5

1

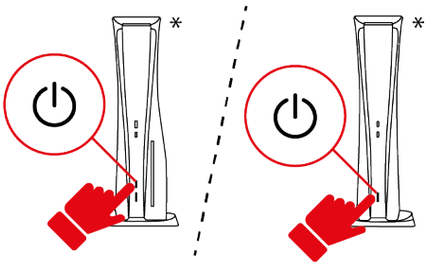

2

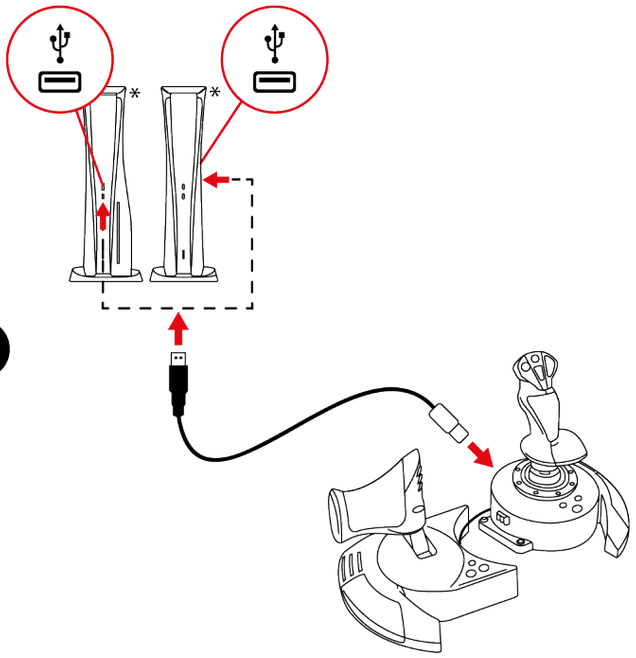

3

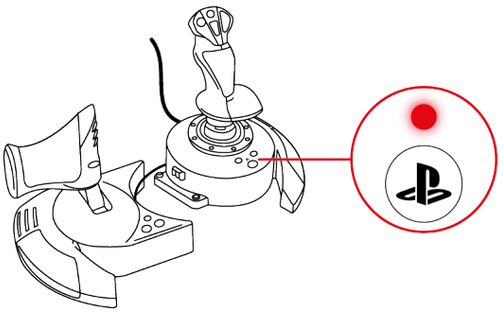

*Nie je zahrnuté

1. Zapnite konzolu.
2. Pripojte kábel USB-C – USB-A k USB-C portu joysticku a k USB-A portu na konzole.
3. LED nad tlačidlom ⏻ by mala byť červená.
4. Ak LED nie je červená, zmeňte režim kompatibility podľa postupu uvedeného **tu**.
5. Stlačte tlačidlo ⏻ na pripojenie joysticku k vášmu profilu.

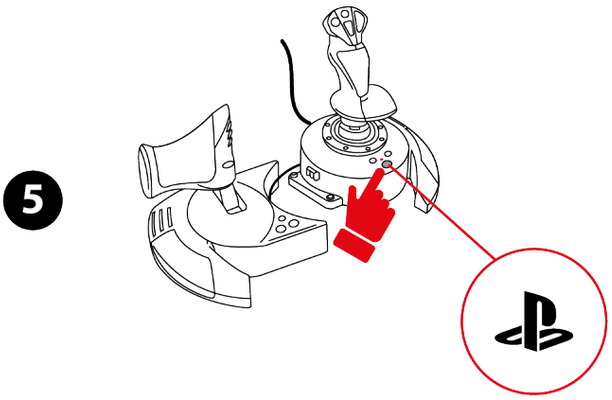

6. Spustite kompatibilnú hru, ktorá podporuje režim Flight Stick.

Teraz ste pripravení hrať!

Kompatibilné hry

- Na konzolách PlayStation®4 a PlayStation®5 je joystick T.Flight Hotas NEO kompatibilný iba s hrami, ktoré podporujú režim Flight Stick.
- Zoznam kompatibilných hier pre konzoly PlayStation®4 a PlayStation®5 je dostupný tu: **https://support.thrustmaster.com/product/t-flight-hotas-NEO-p/**
  V sekcii Game settings vyberte PlayStation® Games list. Tento zoznam sa pravidelne aktualizuje.

Na PC*

1

2

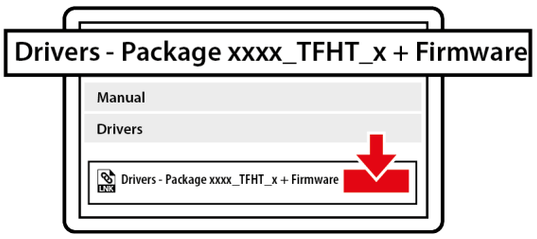

3

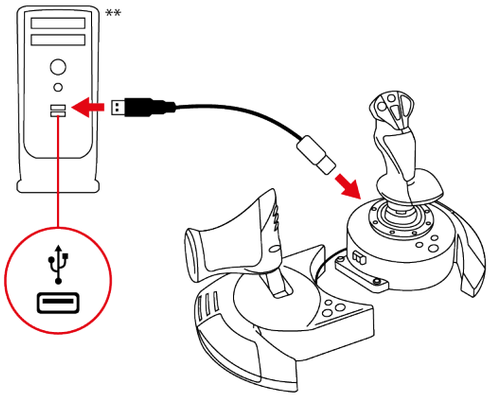

4

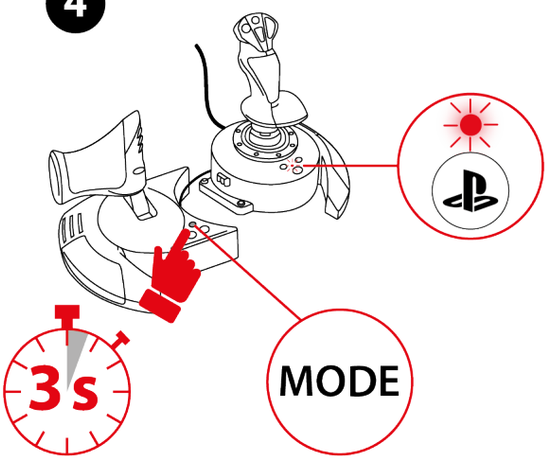

5

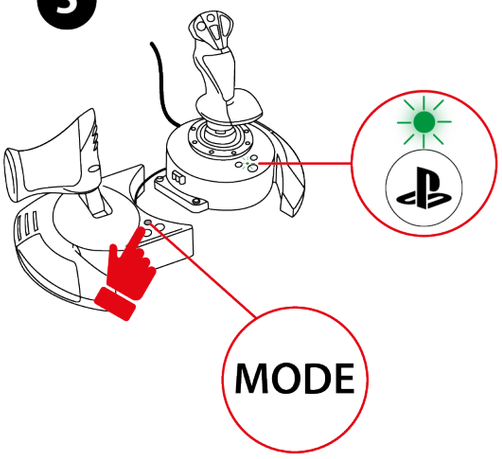

6

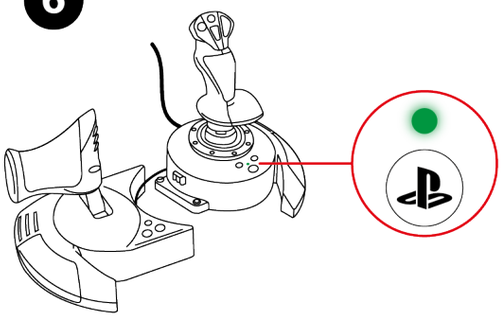

**Kompatibilita s PC (Windows® 10/11) nebola testovaná ani podporovaná spoločnosťou Sony Interactive Entertainment.*

***Nezahrnuté*

1. Navštívte: **https://support.thrustmaster.com/product/t-flight-hotas-NEO-p/**.
2. Stiahnite si a nainštalujte PC ovládač a jeho prispôsobené rozhranie pre ovládací panel Windows.
3. Keď je ovládač PC nainštalovaný, pripojte kábel USB-C – USB-A do USB-C portu joysticku a do USB-A portu na PC.
4. Stlačte a držte tlačidlo MODE 3 sekundy, kým nad tlačidlom nezačne blikať LED dióda.
5. Stlačte tlačidlo MODE na výber PC režimu (zelená LED).
6. Keď je režim kompatibility zvolený, počkajte päť sekúnd. Režim sa potvrdí, keď LED nad tlačidlom prestane blikať.

Teraz ste pripravení hrať!

Ovládací panel

Na prístup k ovládaciemu panelu vyberte **Štart**, napíšte **Ovládací panel** do vyhľadávacieho poľa a potom kliknite na **Ovládací panel** (vo Windows® 10/11).

Zobrazí sa dialógové okno **Herné ovládače**. Príslušenstvo sa zobrazí na obrazovke s názvom **T.Flight Hotas NEO** a **stavom OK.**

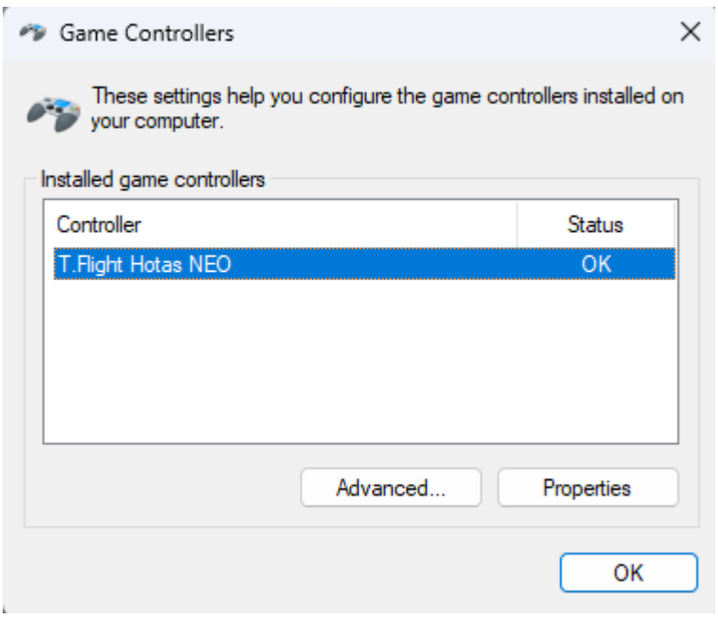

V dialógovom okne **Game Controllers** kliknite na **Vlastnosti** pre testovanie a zobrazenie všetkých funkcií.

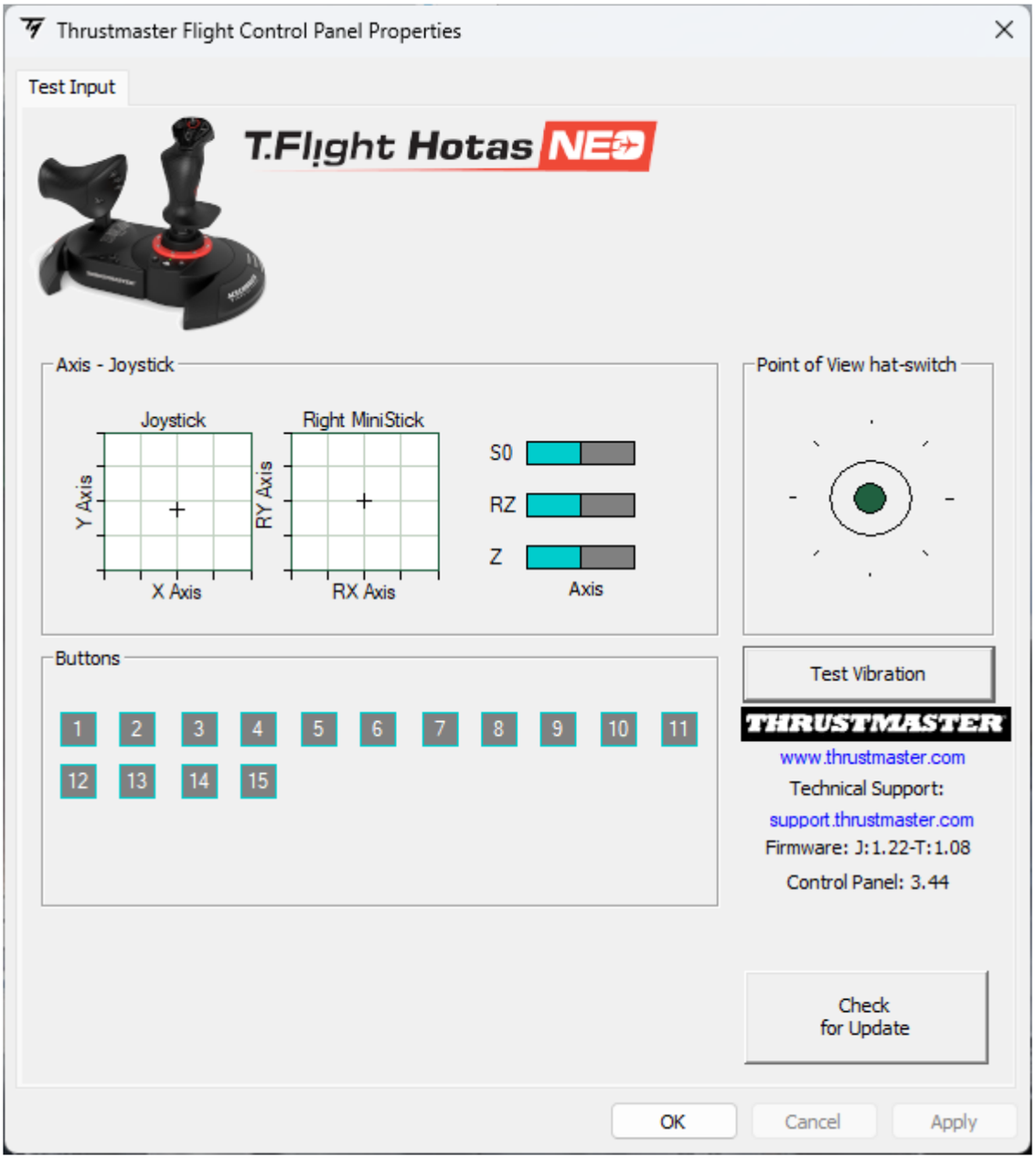

5. Mapovanie pre konzoly PlayStation®5

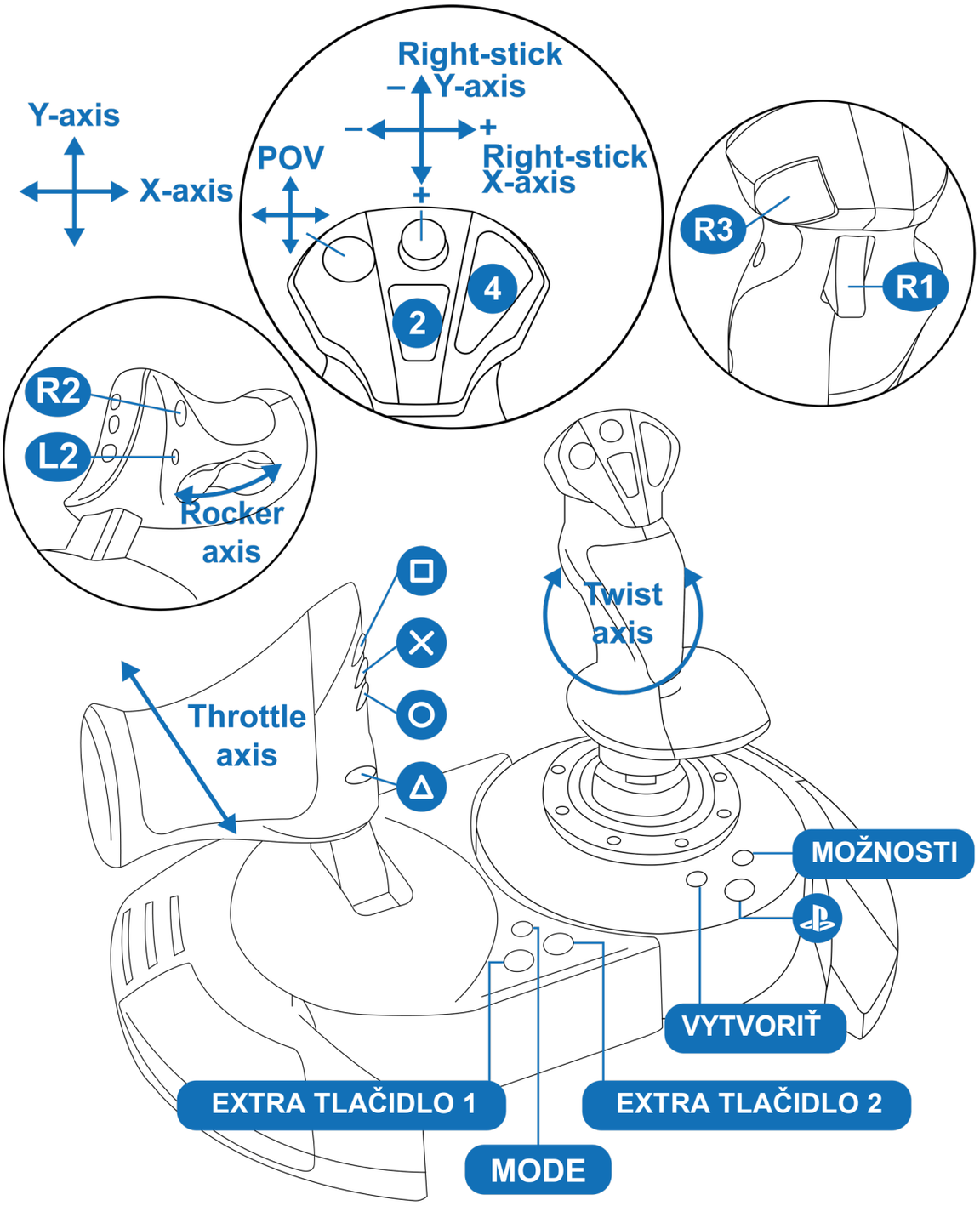

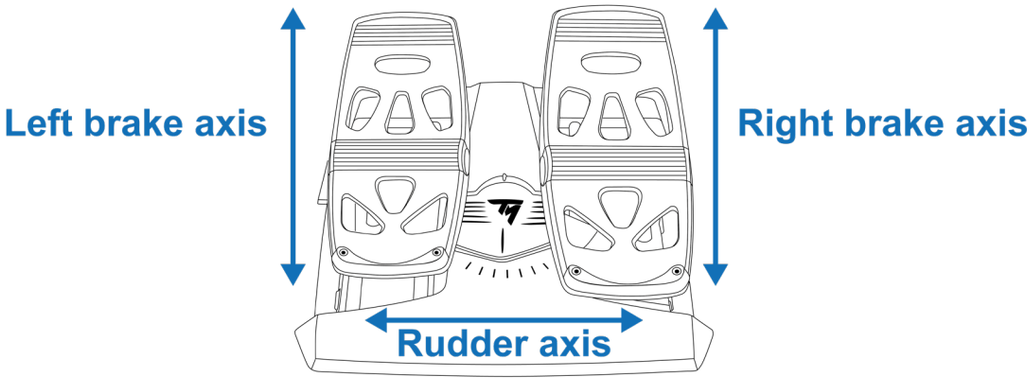

6. Mapovanie pre konzoly PlayStation®4

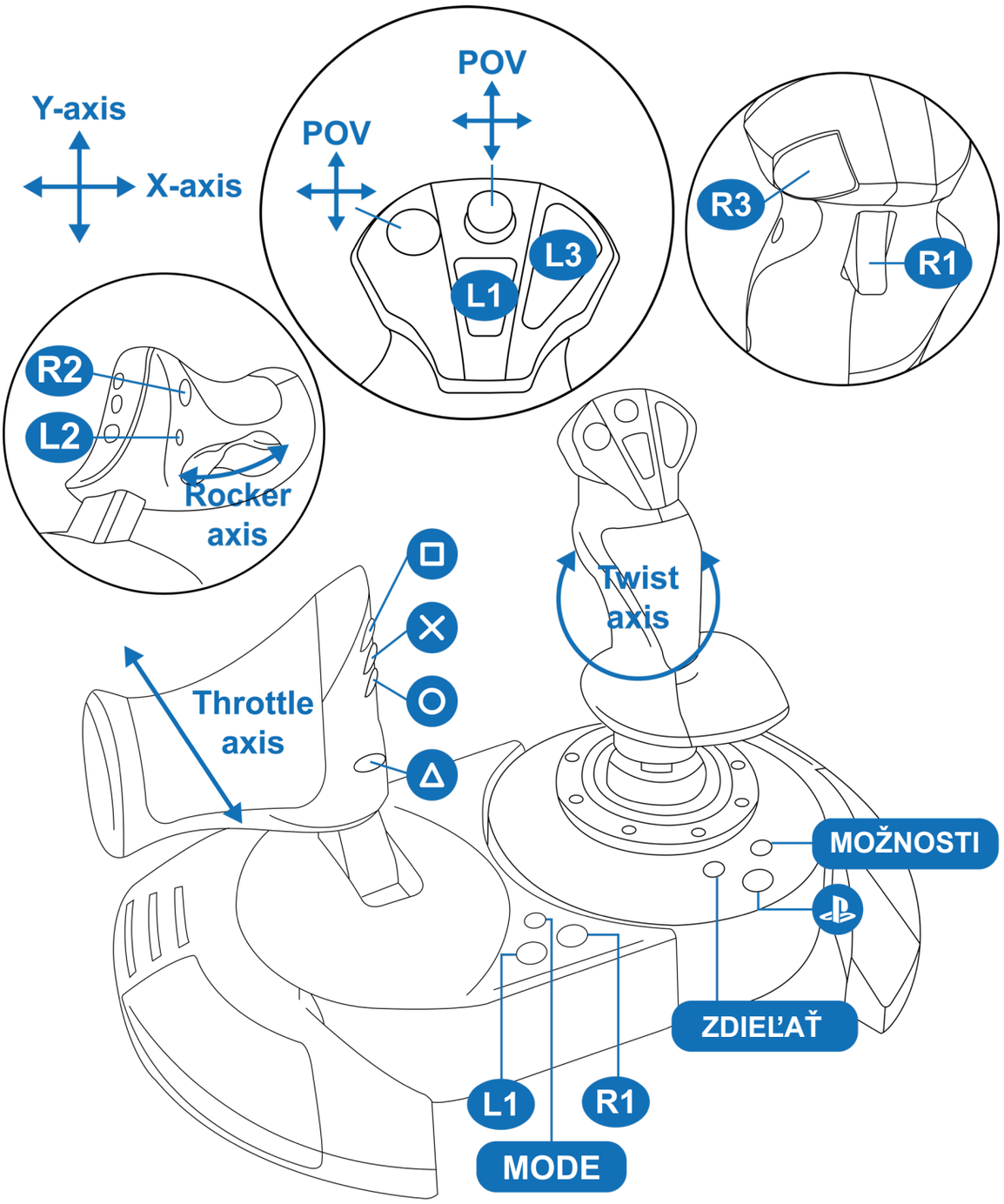

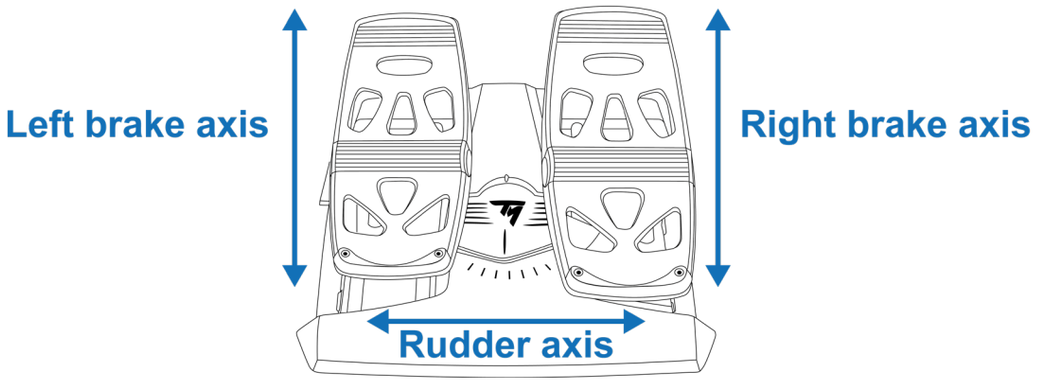

7. Mapovanie pre PC

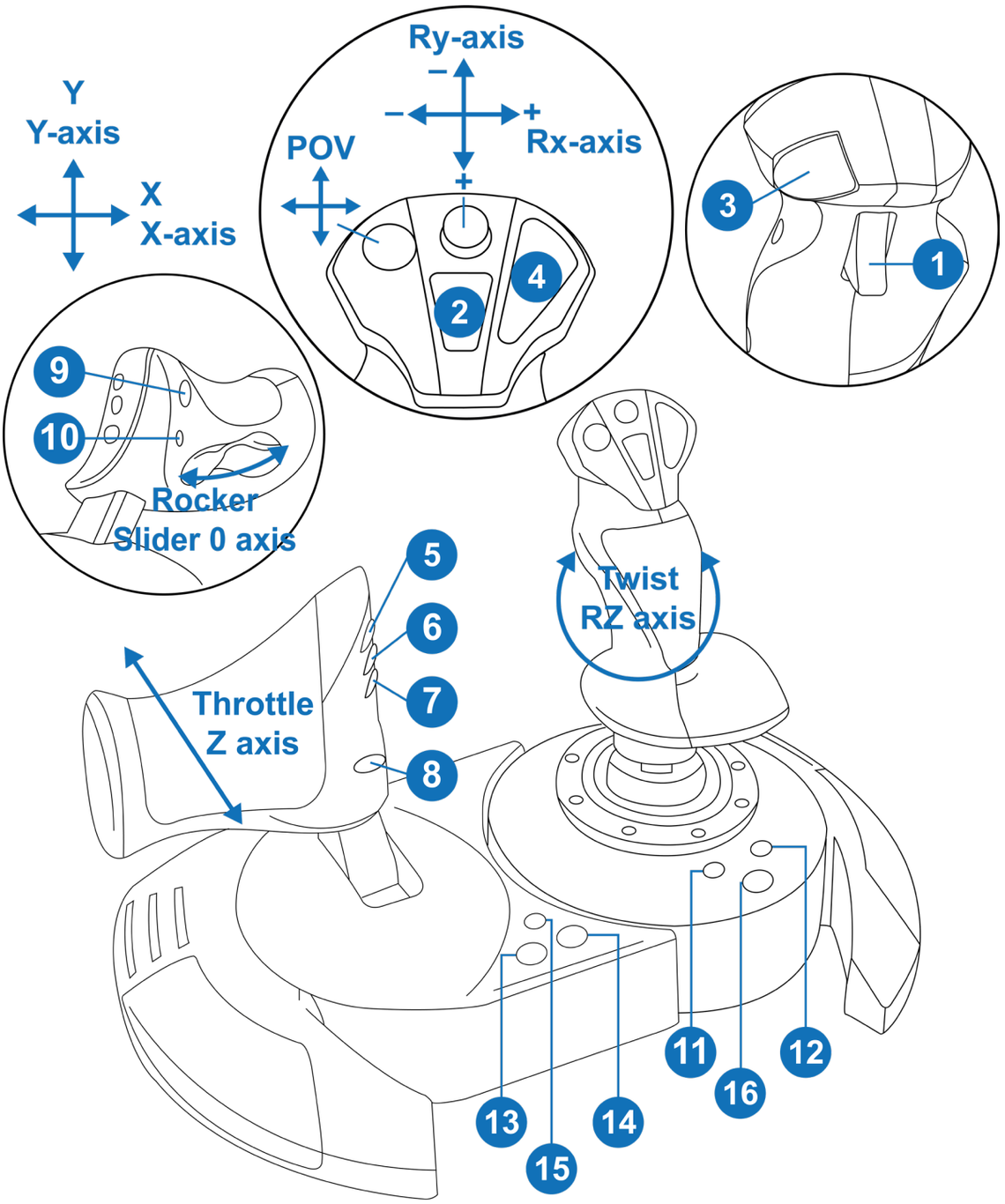

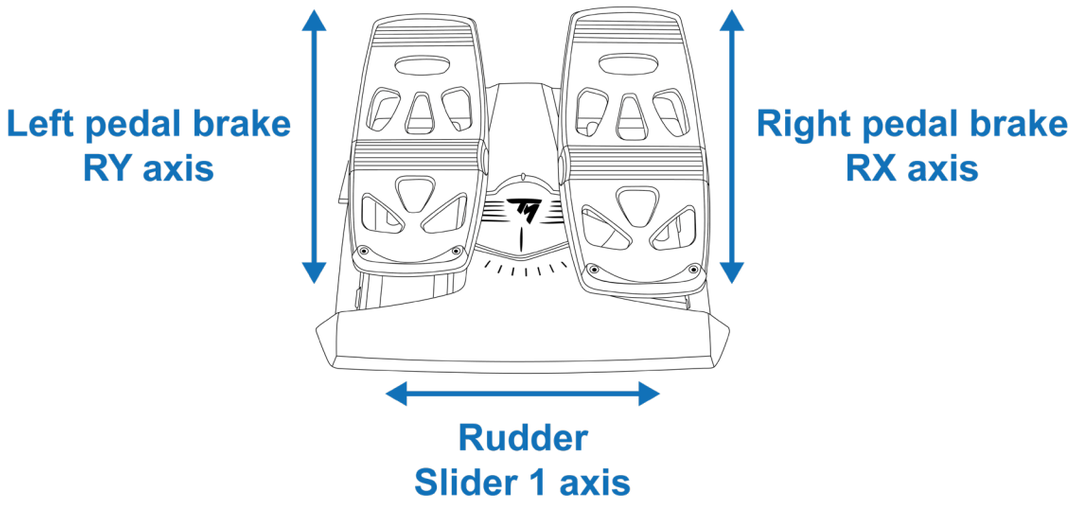

8. Režim kompatibility

Joystick má tri režimy kompatibility:

- Na konzolách PlayStation®5 vyberte režim PlayStation®5 (červená LED).
- Na konzolách PlayStation®4 vyberte režim PlayStation®4 (modrá LED).
- Na PC vyberte PC režim (zelená LED).

LED farba	Režim
	PlayStation®5 (predvolený režim)
	PlayStation®4
	PC

Na zmenu režimu kompatibility:

1. Stlačte a držte tlačidlo MODE 3 sekundy, kým nad tlačidlom nezačne blikať LED dióda.

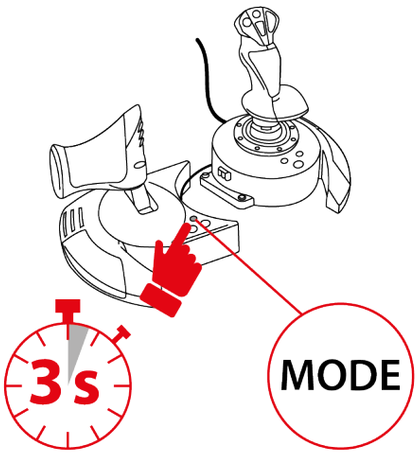

2. Stlačte tlačidlo MODE a vyberte si kompatibilný režim podľa vlastného výberu.

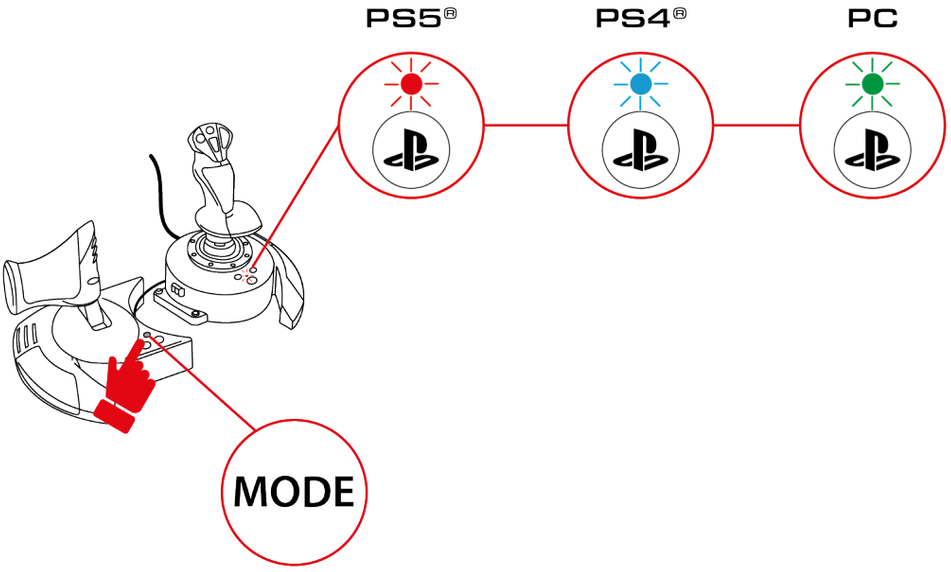

3. Keď je režim kompatibility zvolený, počkajte päť sekúnd. Režim sa potvrdí, keď LED nad tlačidlom prestane blikať.

4. Na konzolách PlayStation®4 a PlayStation®5 stlačte tlačidlo na pripojenie joysticku k vášmu profilu.

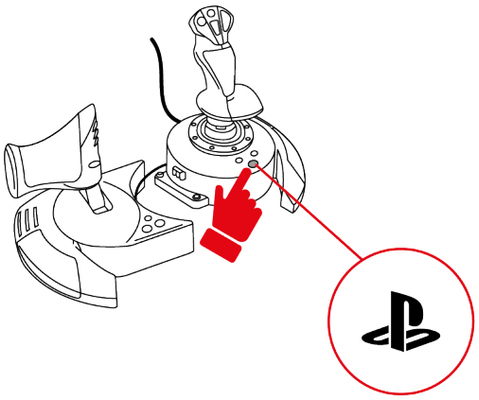

9. Funkcie

Plynová páka

Joystick T.Flight Hotas NEO má plynovú páku, ktorá vám umožní ľahko ovládať ťah motora.

Plynová páka je odnímateľná a možno ju umiestniť dvoma rôznymi spôsobmi:

- odpojená a oddelená od rukoväti leteckej páky, aby sa vytvorili realistické podmienky pilotovania; alebo
- pripevnená k rukoväti leteckej páky pre lepšiu stabilitu a menšie nároky na priestor.

Štandardne je plynová páka oddelená od rukoväte leteckej páky.

Oddelená	Pripojená
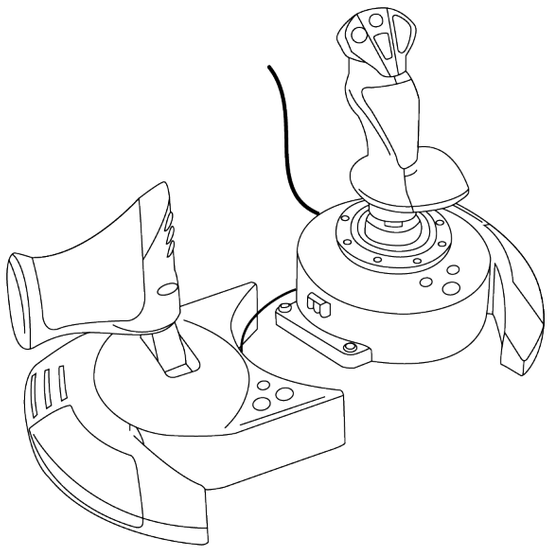	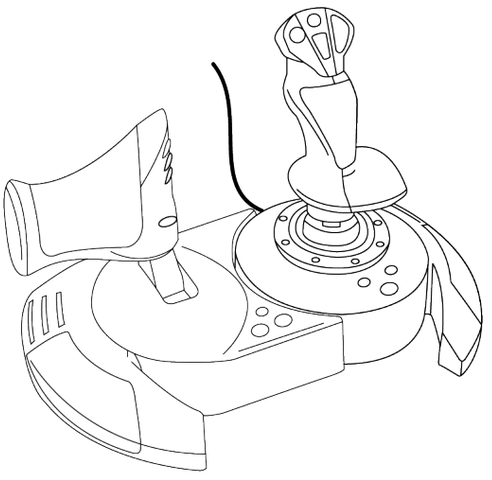

Na pripevnenie plynovej páky k rukoväti leteckej páky:

1. Vložte spojovaciu záložku na ľavej strane základne rukoväte leteckej páky do otvoru na pravej strane plynovej páky.

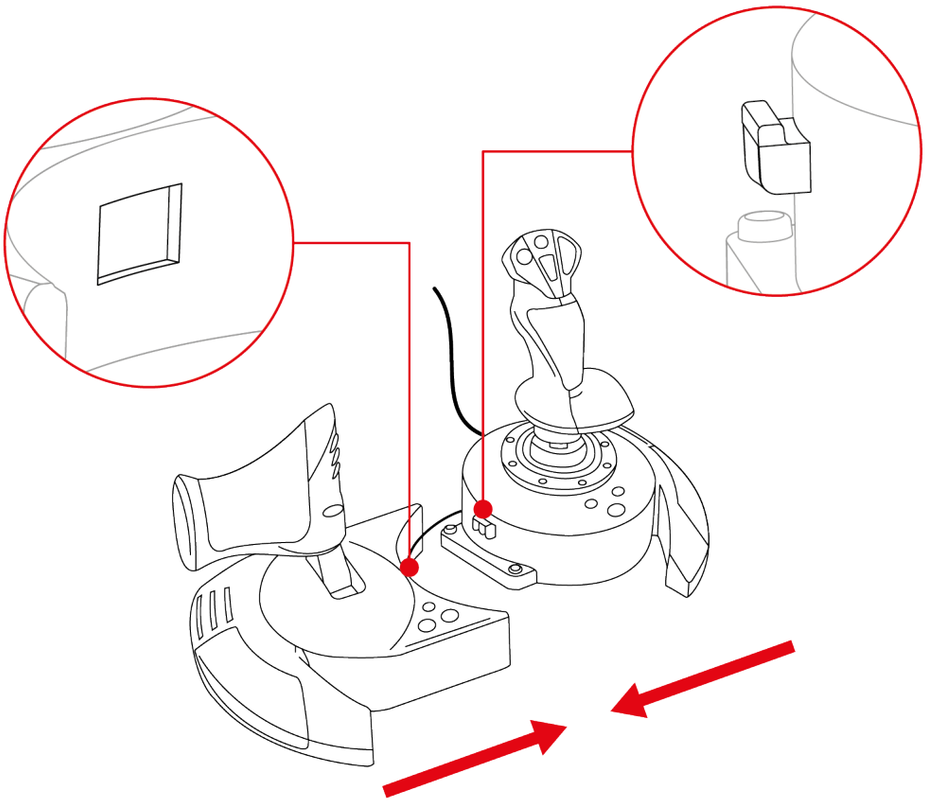

2. Otočte joystick a vyberte imbusový kľúč pripevnený na spodnej strane základne rukoväte leteckej páky.

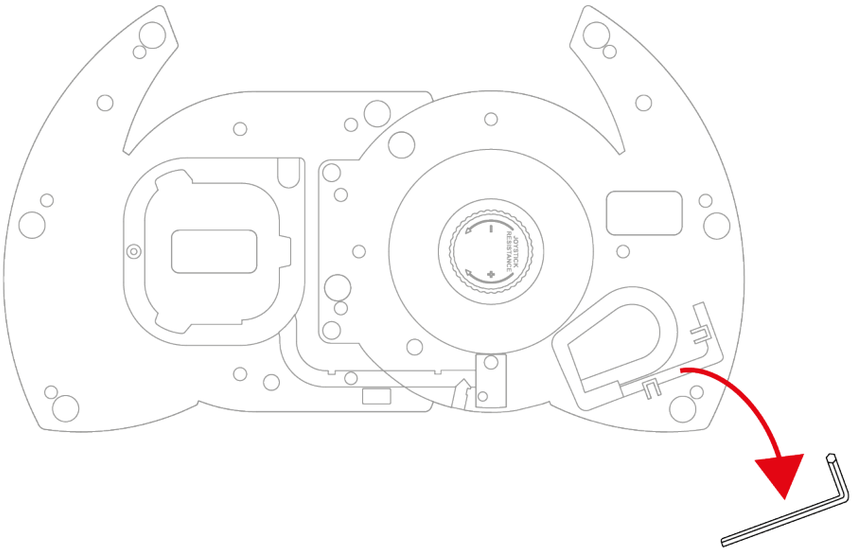

3. Pomocou imbusového kľúča dotiahnite dve imbusové skrutky pod základňou, na ľavom konci základne rukoväte leteckej páky.

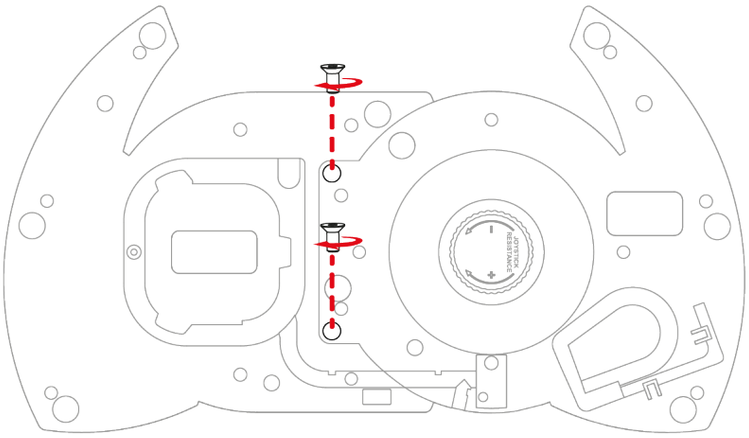

4. Omotajte kábel spájajúci rukoväť leteckej páky s plynovou pákou okolo vedenia lanka.

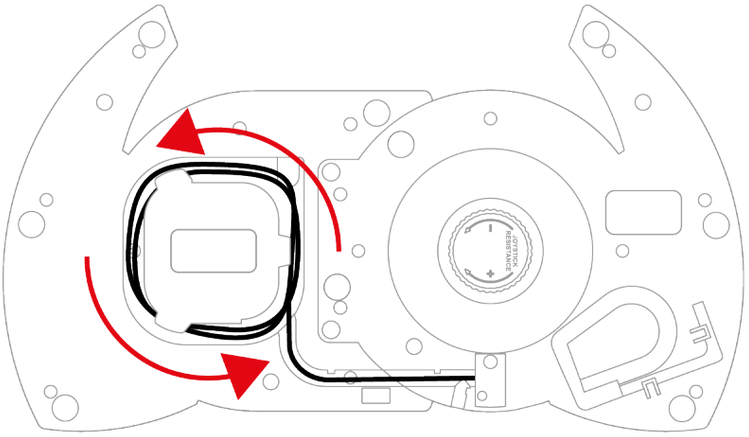

5. Vložte imbusový kľúč späť na miesto, aby ste ho nestratili.

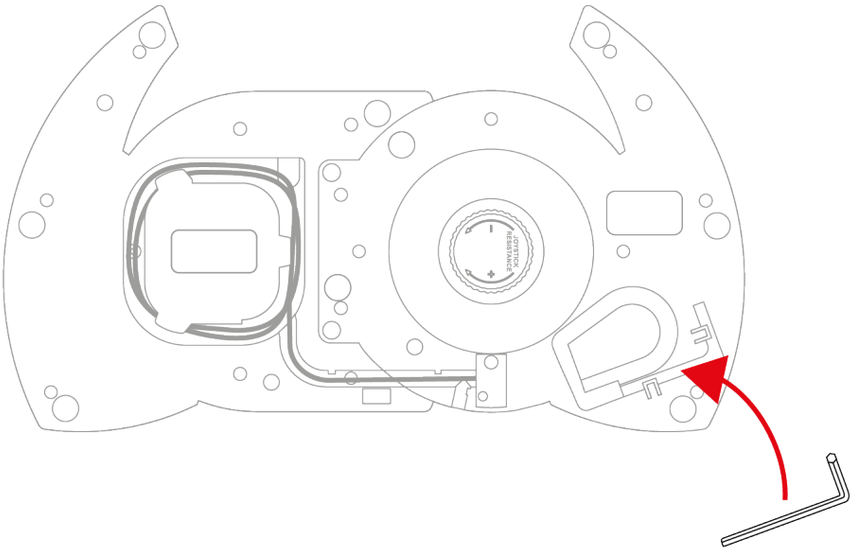

Funkcia kormidla

Joystick T.Flight Hotas NEO má funkciu kormidla, ktorá je prístupná otočením rukoväte leteckej páky doľava alebo doprava, alebo použitím tlačidla na plynovej páke.

V lietadle pilot ovláda kormidlo tak, aby otočil lietadlo okolo jeho vertikálnej osi (čím spôsobí, že lietadlo sa otočí doľava alebo doprava).

Túto funkciu je možné deaktivovať na rukoväti leteckej páky zablokovaním rotácie osi Z (yaw).

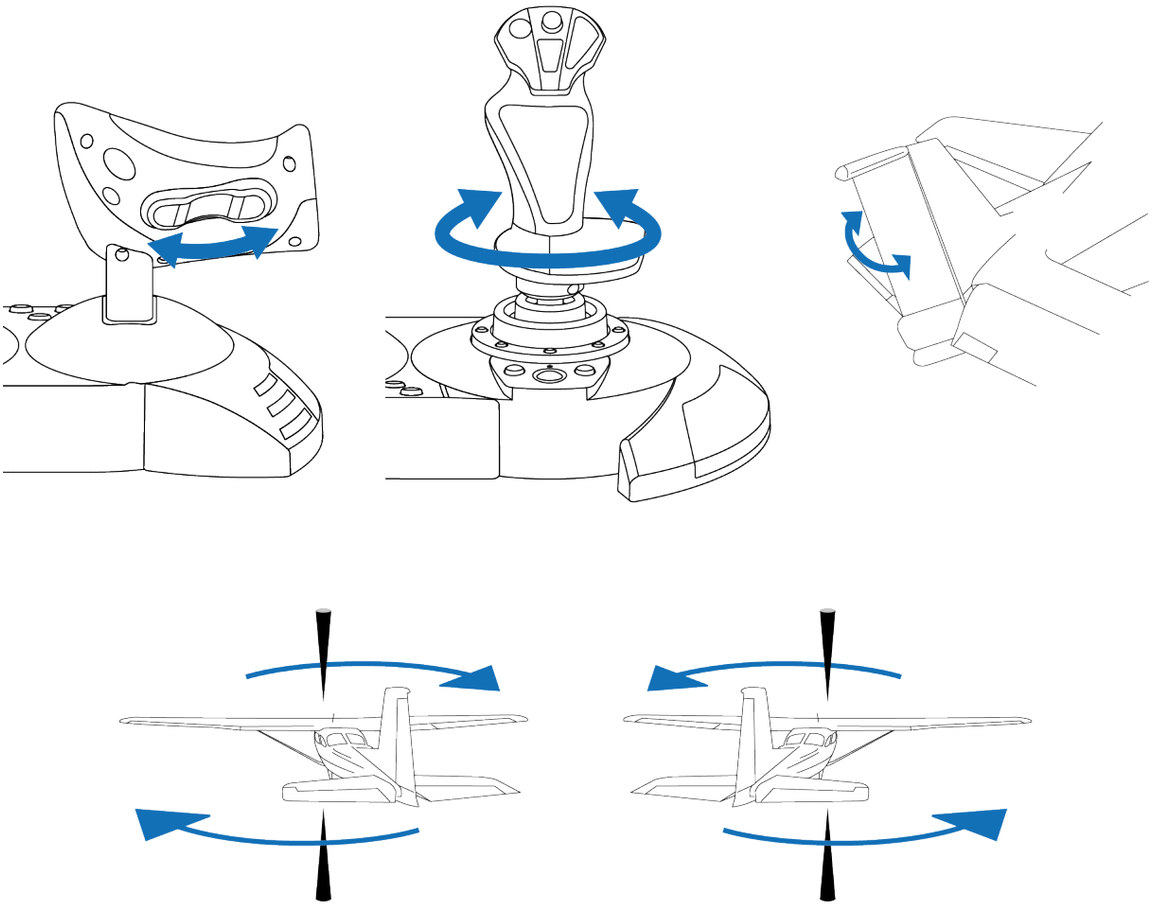

Na uzamknutie funkcie kormidla leteckej páky:

– Pomocou plochého skrutkovača (ktorý nie je súčasťou balenia) dotiahnite uzamykaciu skrutku umiestnenú pod opierkou zápästia.

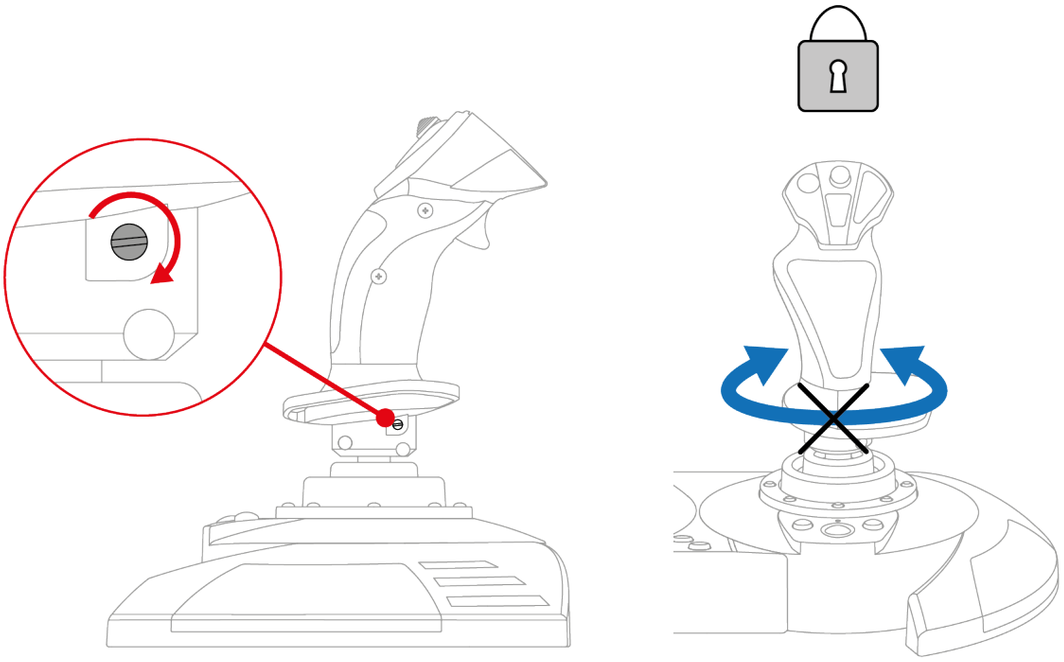

Na odomknutie funkcie kormidla na leteckej páke:

– Pomocou plochého skrutkovača (ktorý nie je súčasťou balenia) povoľte uzamykaciu skrutku umiestnenú pod opierkou zápästia.

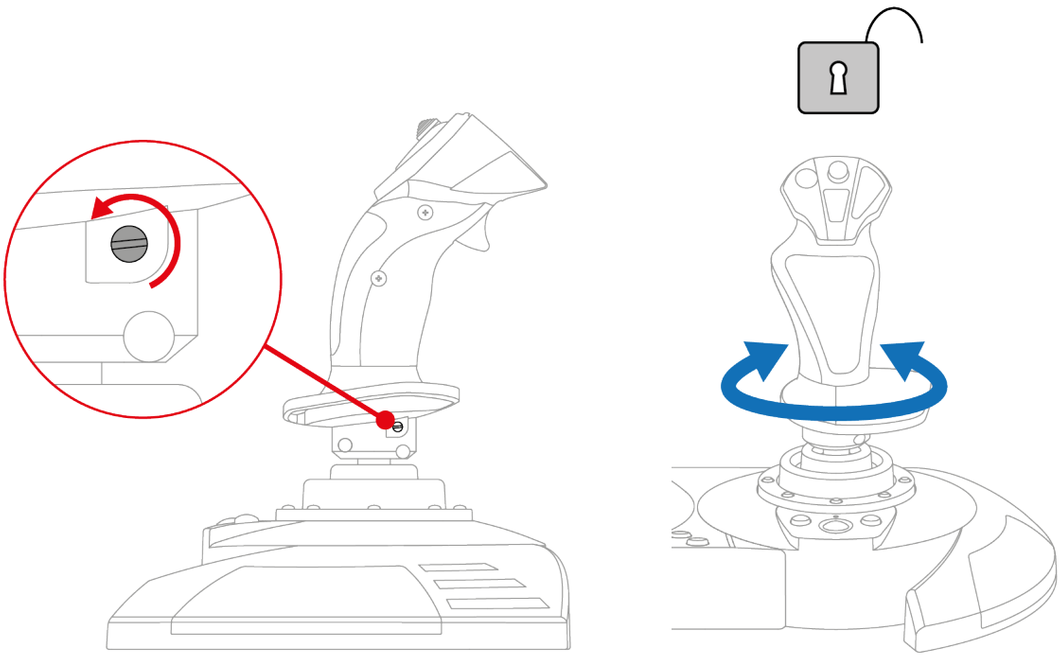

Viacsmerný prepínač uhla pohľadu

Joystick T.Flight Hotas NEO má viacsmerný prepínač pohľadu, ktorý vám umožní monitorovať, čo sa deje okolo vášho lietadla (v hrách, ktoré to umožňujú).

Z konfiguračného menu hry môžete naprogramovať rôzne pohľady (zadný pohľad, ľavý pohľad, pravý pohľad, vonkajšie pohľady) na smery prepínača viacsmerného uhla pohľadu.

Viacsmerný prepínač uhla pohľadu môžete využiť aj na iné účely (streľba a pod.).

Odpor rukoväte leteckej páky

Odpor rukoväte leteckej páky je možné nastaviť tak, aby vyhovovala každému hráčovi.

Na nastavenie odporu rukoväte leteckej páky použite nastavovací gombík na spodnej strane základne rukoväte:

- Otočte gombík doľava, aby bola rukoväť leteckej páky veľmi citlivá pri pohybe.
- Otočte gombík doprava, aby ste poskytli väčší odpor pri pohybe rukoväte leteckej páky.

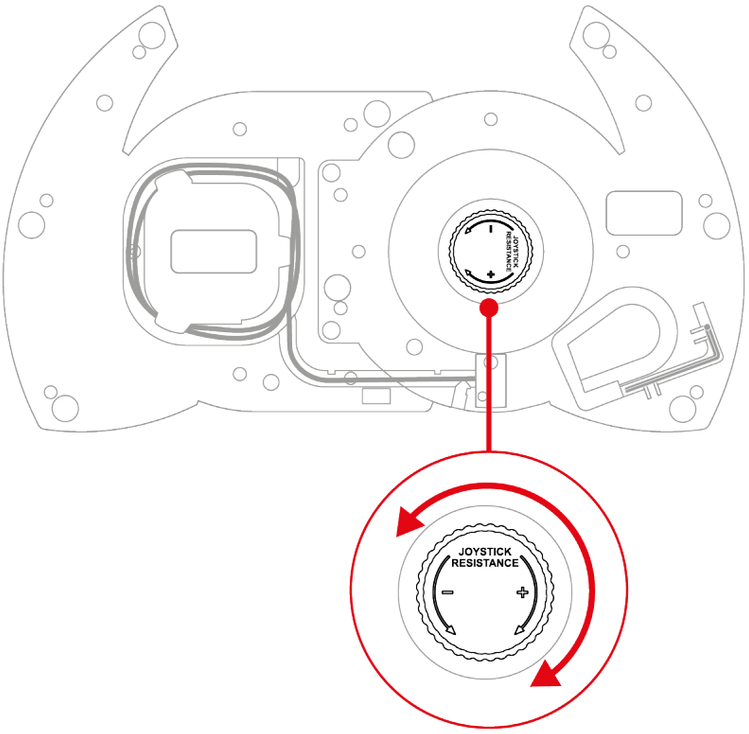

10. Kompatibilita

Joystick T.Flight Hotas NEO je kompatibilný so systémom pedálov kormidla TFRP T.Flight Rudder Pedals*.

Systém pedálov kormidla TFRP T.Flight Rudder Pedals* je priamo pripojený k portu RJ12 na joysticku T.Flight Hotas NEO a je kompatibilný so všetkými hrami, ktoré pedále kormidla podporujú.

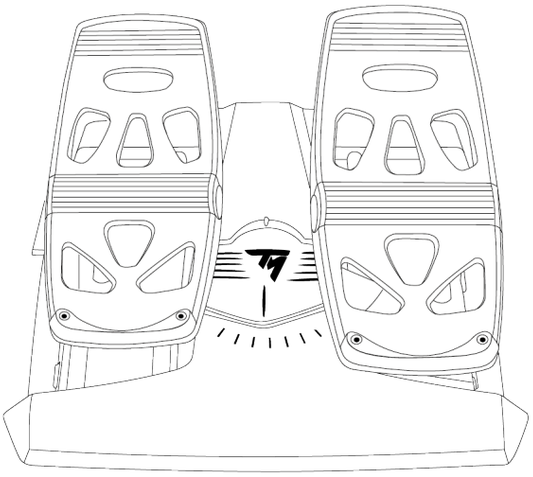

**Predávané samostatne*

11. Často kladené otázky a technická podpora

Máte otázky týkajúce sa joysticku T.Flight Hotas NEO, alebo máte technické problémy? Ak áno, navštívte technickú podporu Thrustmaster:
https://support.thrustmaster.com/product/t-flight-hotas-NEO-p/.

1. Môj joystick nefunguje správne alebo je zle kalibrovaný

- Vypnite konzolu alebo PC, odpojte joystick a znovu ho pripojte, reštartujte konzolu PlayStation®4, PlayStation®5 alebo PC a znovu spustite hru.
- Pri pripájaní joysticku dbajte na to, aby rukoväť leteckej páky, kormidlo a plynová páka zostali v stredovej polohe, a nehýbte nimi, aby ste predišli problémom s kalibráciou.
- Na konzolách PlayStation®4 a PlayStation®5 stlačte tlačidlo joysticku a potom sa prihláste do svojho účtu PlayStation™Network, aby bol joystick funkčný.
- Uistite sa, že ste si vybrali kompatibilný režim, ktorý zodpovedá vašej platforme (konzoly PlayStation®4, PlayStation®5 alebo PC).

2. Neviem si nastaviť joystick

- Otvorte menu hry a vyberte **Možnosti > Ovládač > Gamepad** alebo **Joystick**. Potom vyberte najvhodnejšie nastavenie alebo úplne prekonfigurujte možnosti joysticku.
- Pre viac informácií si prosím pozrite používateľskú príručku vašej hry alebo online pomoc.

3. Môj joystick je príliš citlivý alebo nie dostatočne citlivý

- Joystick T.Flight Hotas NEO sa automaticky sám kalibruje po niekoľkých pohyboch na rôznych osiach.
- Otvorte menu hry a vyberte **Možnosti > Ovládač > Gamepad** alebo **Joystick**. Potom upravte citlivosť joysticku a mŕtve zóny, ak sú tieto možnosti dostupné.
- Odpor rukoväte leteckej páky nastavte pomocou nastavovacieho gombíka na spodnej strane základne rukoväte.

4. Môj joystick nefunguje

Aby joystick T.Flight Hotas NEO správne fungoval s videohrami, je potrebné aktualizovať jeho firmvér.

Ak chcete vykonať aktualizáciu, navštívte:

https://support.thrustmaster.com/product/t-flight-hotas-NEO-p/

Vyberte **Drivers** (Ovládače) a postupujte podľa pokynov vrátane postupu stiahnutia a inštalácie.

5. Funkcia kormidla je príliš citlivá

Uzamknite rotáciu rukoväte leteckej páky pomocou uzamykacej skrutky umiestnenej pod opierkou zápästia a na funkciu kormidla použite tlačidlo.

THRUSTMASTER®

T.Flight Hotas NEO

PlayStation®5 konzolokhoz, PlayStation®4 konzolokhoz és PC*-hez

Használati útmutató

A termék telepítése **előtt**, használata **előtt** és karbantartása **előtt** **figyelmesen olvassa el** a jelen útmutatóban található utasításokat. Feltétlenül tartsa be a biztonsági utasításokat. Az utasítások figyelmen kívül hagyása baleseteket és/vagy károkat okozhat. Őrizze meg ezt a használati útmutatót, hogy a jövőben hivatkozhasson az utasításokra.

**PC-kompatibilitás (Windows® 10/11) a Sony Interactive Entertainment által nem tesztelt és nem támogatott.*

TARTALOMJEGYZÉK

1. A DOBOZ TARTALMA 6

2. TECHNIKAI JELLEMZŐK 7

3. HASZNÁLATRA VONATKOZÓ INFORMÁCIÓ 10

4. TELEPÍTÉS 12

PlayStation®4 konzolra.....12

PlayStation®5 konzolra.....14

PC-n.....17*

5. PLAYSTATION®5 KONZOL GOMBKIOSZTÁS 21

6. PLAYSTATION®4 KONZOL GOMBKIOSZTÁS 22

7. PC GOMBKIOSZTÁS 23

8. KOMPATIBILITÁS MÓD.....24

9. JELLEMZŐK 27

Gázkar.....27

Oldalkormány-funkció.....30

Többirányú nézetválasztó kapcsoló.....32

Botkormány markolat ellenállása 33

10. KOMPATIBILITÁS.....34

11. GYIK ÉS TECHNIKAI TÁMOGATÁS.....35

T.Flight Hotas NEO

Vegye át az irányítást az égbolt felett a T.Flight Hotas NEO joystickkal! A légi kalandok során hihetetlenül valósághű élményt nyújt.

Ez a használati útmutató segítséget nyújt a T.Flight Hotas NEO lehető legjobb körülmények közötti telepítéséhez és használatához. Felszállás előtt feltétlenül olvassa el figyelmesen az utasításokat és a figyelmeztetéseket: ezek segítenek abban, hogy a lehető legtöbbet hozza ki termékéből.

A firmware frissítése

A T.Flight Hotas NEO joystick videojátékokkal való megfelelő működéséhez frissítenie kell annak firmware-jét.

A frissítéshez látogasson el ide:

https://support.thrustmaster.com/product/t-flight-hotas-NEO-p/

Válassza az **Illesztőprogramok** lehetőséget, majd kövesse az utasításokat, beleértve a letöltési és telepítési folyamatot is.

1. A doboz tartalma

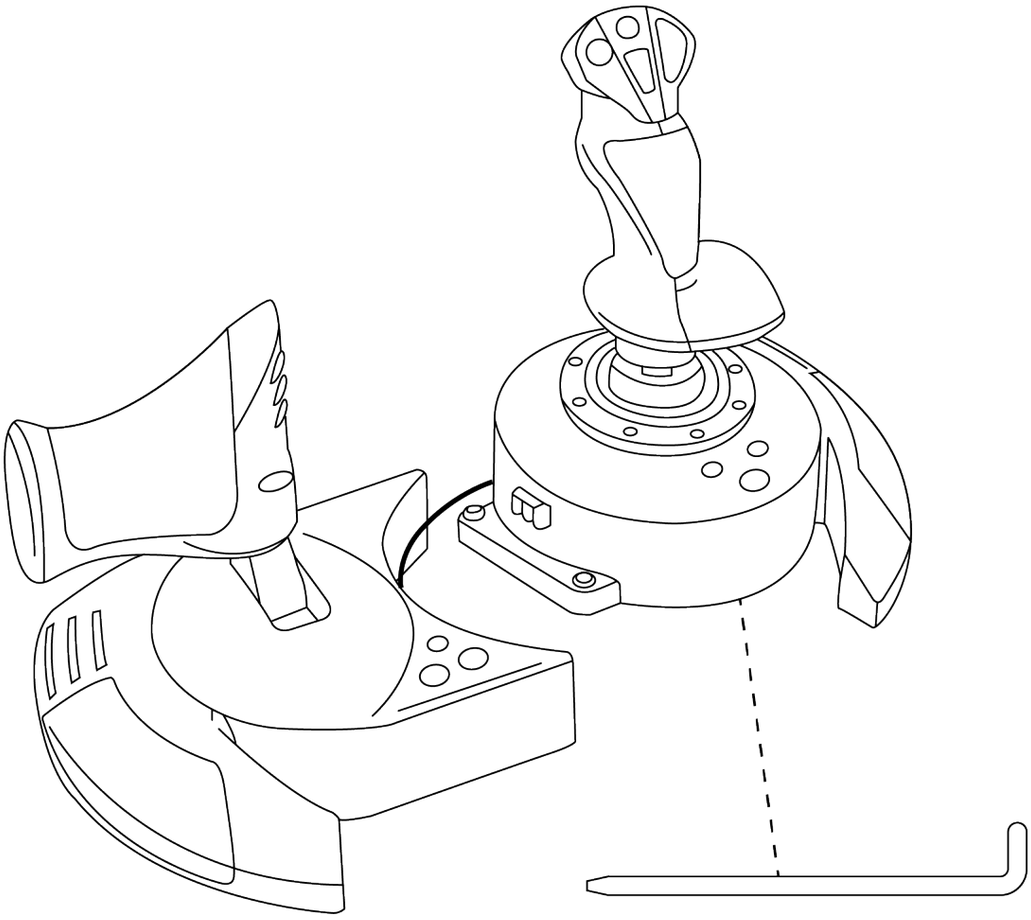

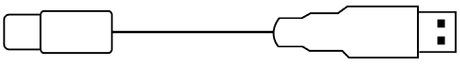

2. Technikai jellemzők

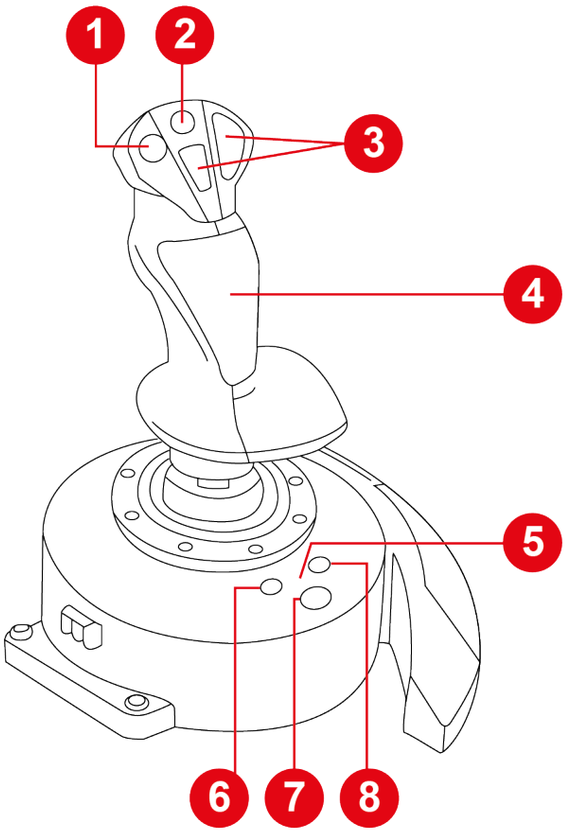

1. Többirányú nézetválasztó kapcsoló
2. Mini-stick
3. Funkciógombok
4. Oldalkormány funkció a joystick markolat elforgatásával (rögzíthető)
5. Kompatibilitás mód LED (kék, piros vagy zöld)
6. MEGOSZTÁS gomb PS4® konzolon / LÉTREHOZÁS gomb PS5® konzolon
7. PS gomb
8. BEÁLLÍTÁSOK gomb PS4® konzolon és PS5® konzolon

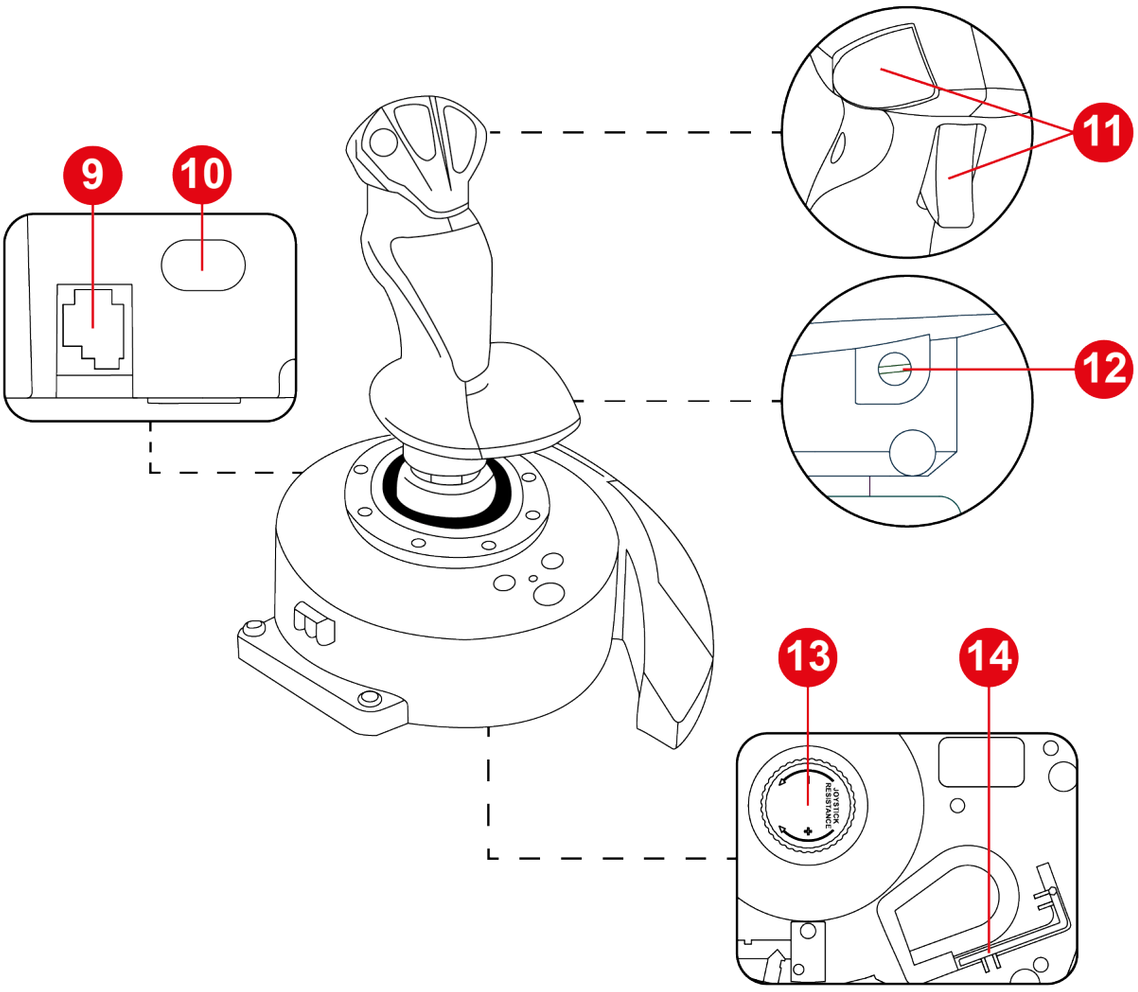

9. RJ12-port a Thrustmaster TFRP T.Flight Rudder Pedals oldalkormánypedál-rendszerhez (külön kapható)
10. USB-C port
11. Funkciógombok
12. Oldalkormány-rögzítő csavar a botkormányon
13. A botkormány markolat ellenállásának beállítógombja
14. Imbuszkulcs

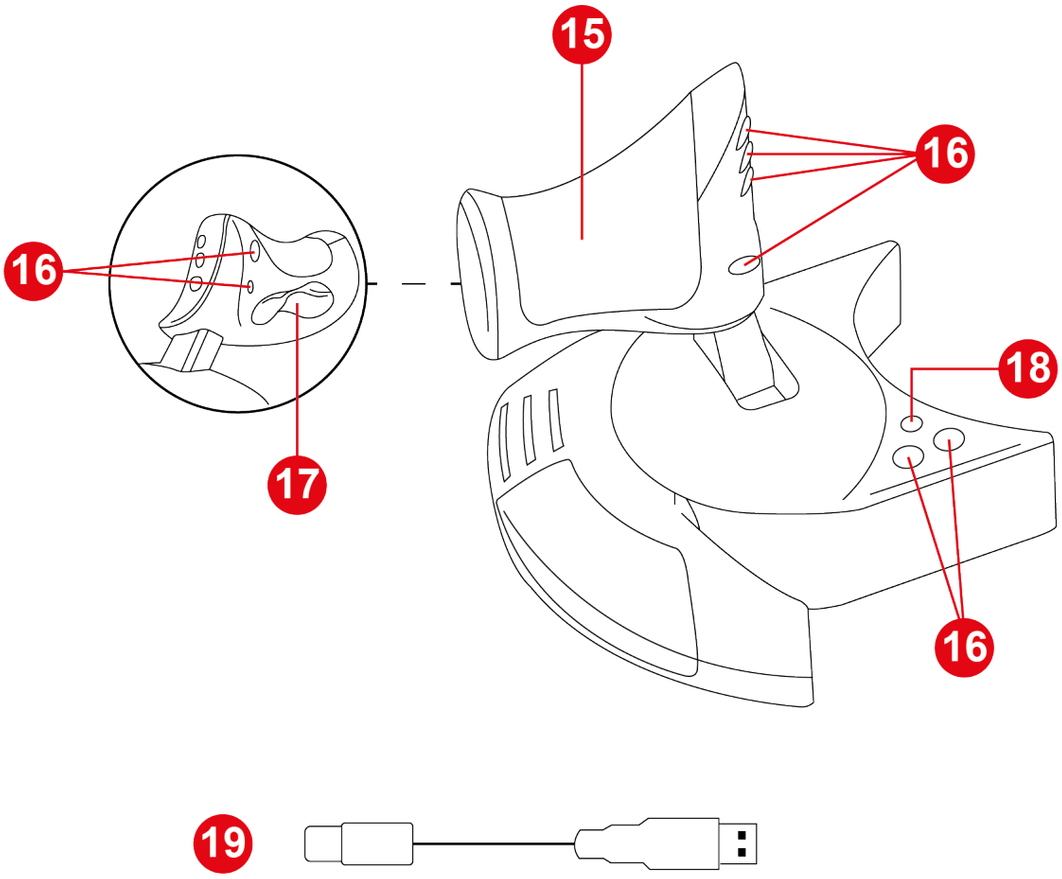

15. Gázkar

16. Funkciógombok

17. Oldalkormány a billenőgombbal használva

18. MODE (mód) gomb

19. USB-C – USB-A kábel

3. Használatra vonatkozó információ

Dokumentáció

A termék használata előtt figyelmesen olvassa el ismét ezt a dokumentációt, és őrizze meg későbbi felhasználás céljából.

Becsípődés veszély

A T.Flight Hotas NEO joystick használata során soha ne helyezze ujjait a bázis és a botkormány markolat tengelye közötti résbe.

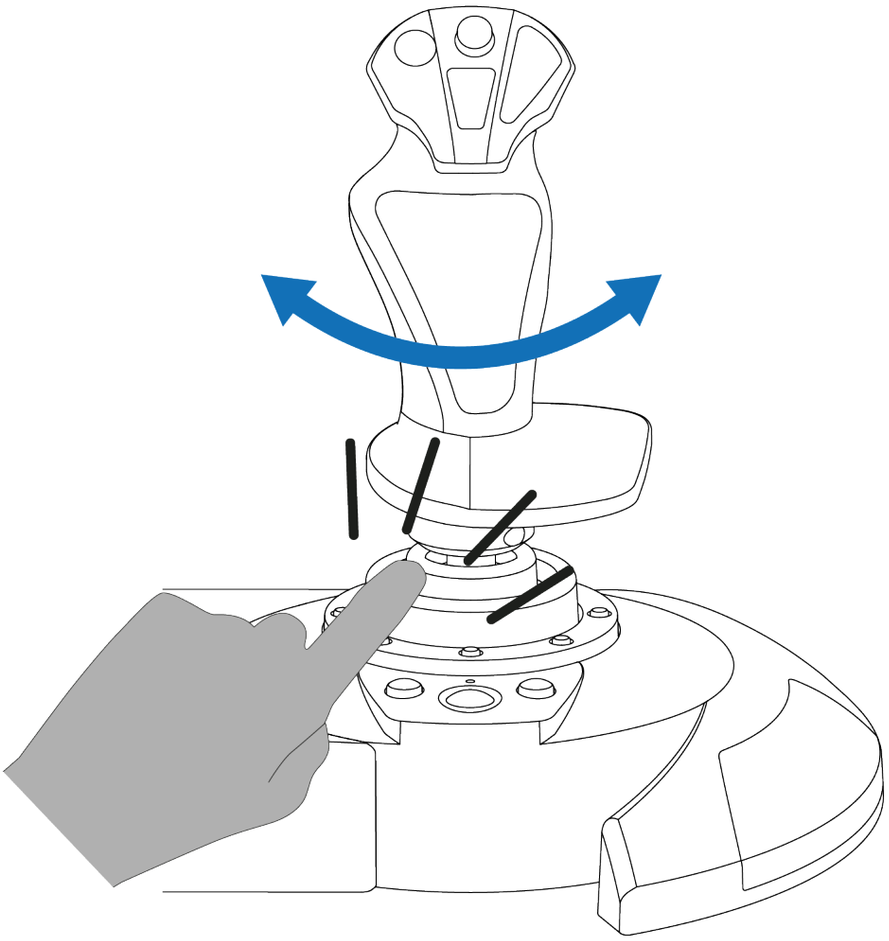

4. Telepítés

PlayStation®4 konzolra

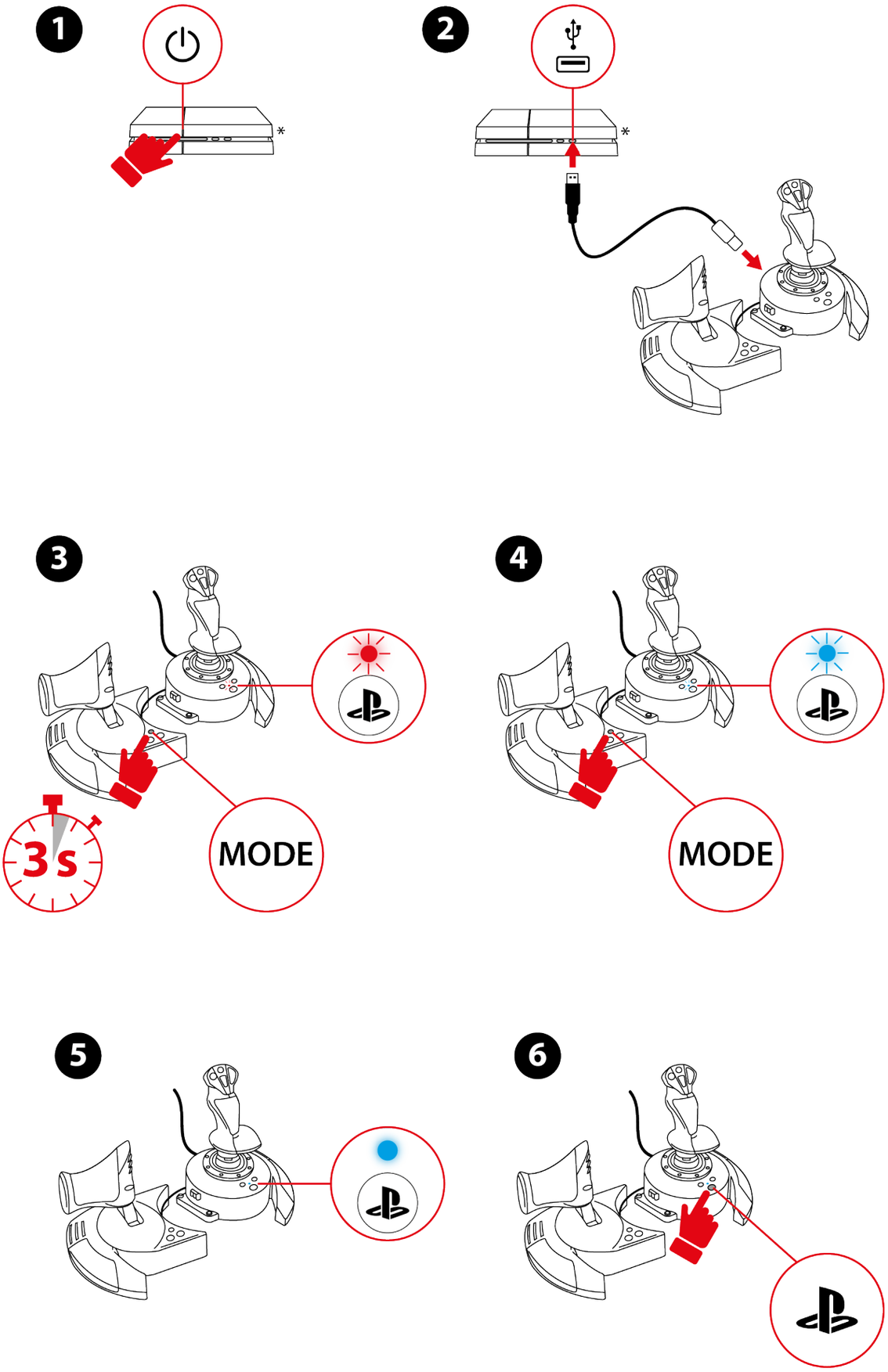

**Nem tartalmazza*

1. Kapcsolja be a konzolt.
2. Csatlakoztassa az USB-C – USB-A kábelt a joystick USB-C-portjához, valamint a konzol egyik USB-A-portjához.
3. Tartsa lenyomva 3 másodpercig a MODE gombot, amíg a gomb feletti LED villogni nem kezd.
4. Nyomja meg a MODE gombot a PlayStation®4 mód kiválasztásához (kék LED).
5. A kompatibilitási mód kiválasztását követően várjon öt másodpercet. A mód kiválasztását a rendszer megerősíti, amikor a gomb feletti LED abbahagyja a villogást.
6. Nyomja meg a gombot a joystick profiljához való csatlakoztatásához.
7. Indítson el egy kompatibilis játékot, amely támogatja a Botkormány módot.

Már játszhat is!

PlayStation®5 konzolra

1

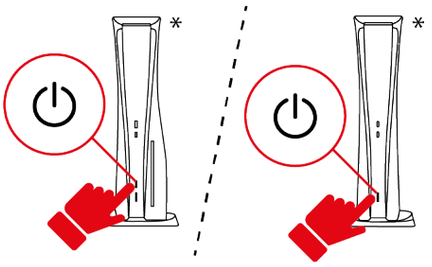

2

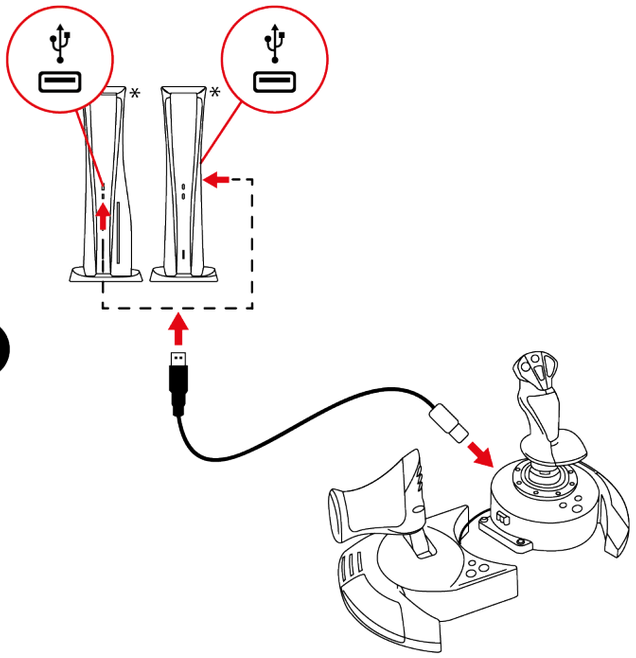

3

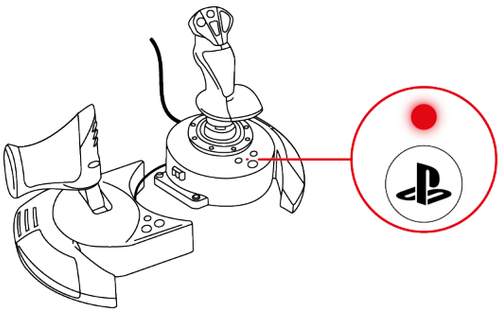

*Nem tartalmazza

1. Kapcsolja be a konzolt.
2. Csatlakoztassa az USB-C – USB-A kábelt a joystick USB-C-portjához, valamint a konzol egyik USB-A-portjához.
3. A gomb feletti LED-nek pirosan kell világítania.
4. Ha a LED nem piros, változtassa meg a kompatibilitási módot az **itt** leírt módon.
5. Nyomja meg a gombot a joystick profiljához való csatlakoztatásához.

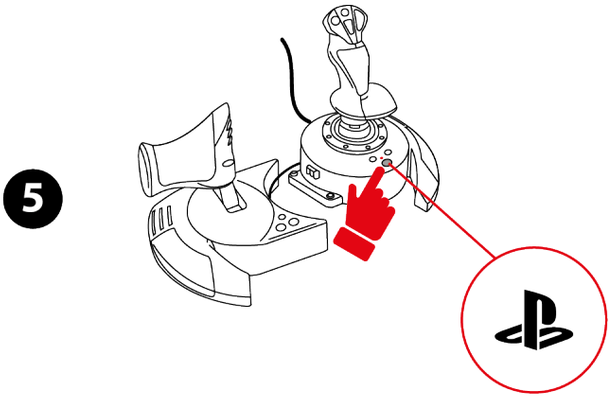

6. Indítson el egy kompatibilis játékot, amely támogatja a Botkormány módot.

Már játszhat is!

Kompatibilis játékok

→PlayStation®4 konzolon és PlayStation®5 konzolon, a T.Flight Hotas NEO joystick csak a Botkormány módot támogató játékokkal kompatibilis.

→A PlayStation®4 konzolokkal és a PlayStation®5 konzolokkal kompatibilis játékok listája itt érhető el:

https://support.thrustmaster.com/product/t-flight-hotas-NEO-p/

A Games settings részben válassza az PlayStation® Games list lehetőséget. Ez a lista rendszeresen frissül.

PC*-n

1

2

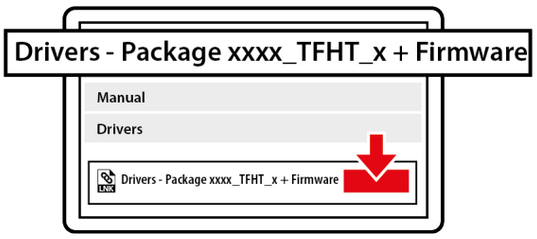

3

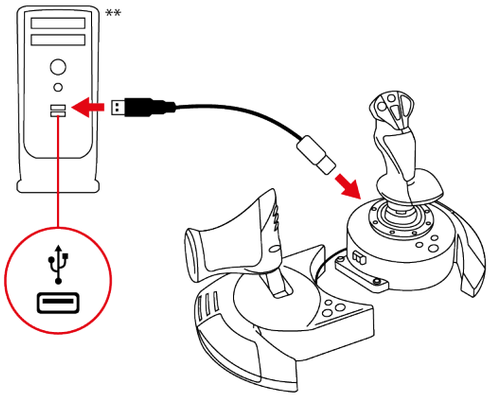

4

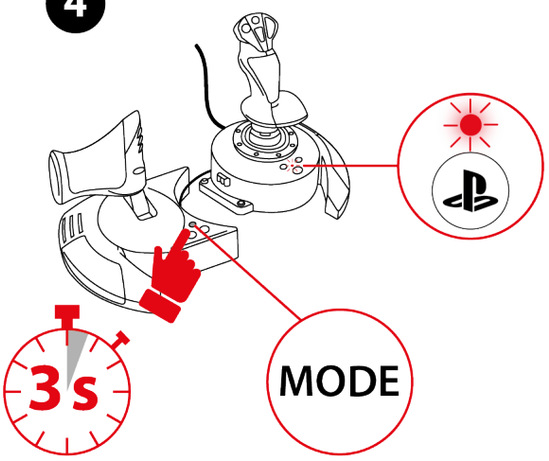

5

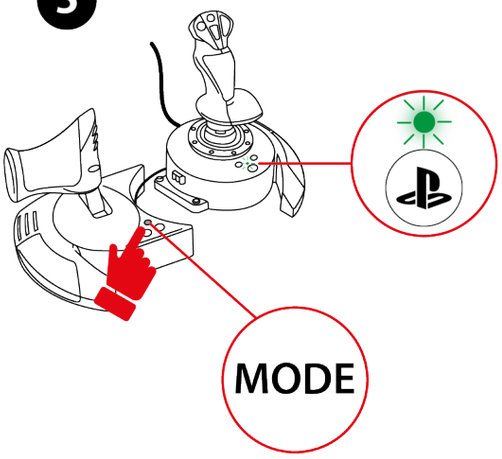

6

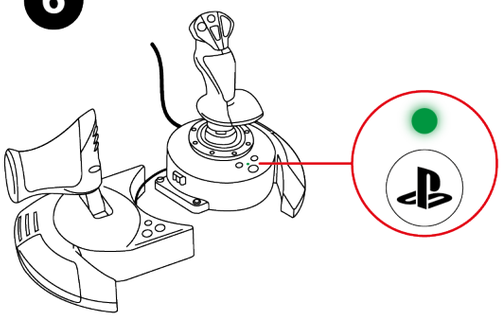

**PC-kompatibilitás (Windows® 10/11) a Sony Interactive Entertainment által nem tesztelt és nem támogatott.*

***Nem tartalmazza*

1. Látogasson el ide:

   https://support.thrustmaster.com/product/t-flight-hotas-NEO-p/

2. Töltse le és telepítse a PC illesztőprogramját és a Windows vezérlőpultjához tartozó testreszabott kezelőfelületét.

3. A PC illesztőprogramjának telepítését követően csatlakoztassa az USB-C – USB-A kábelt a joystick USB-C-portjához, valamint a PC egyik USB-A-portjához.

4. Tartsa lenyomva 3 másodpercig a MODE gombot, amíg a gomb feletti LED villogni nem kezd.

5. Nyomja meg a MODE gombot a PC mód kiválasztásához (zöld LED).

6. A kompatibilitási mód kiválasztását követően várjon öt másodpercet. A mód kiválasztását a rendszer megerősíti, amikor a gomb feletti LED abbahagyja a villogást.

Már játszhat is!

Vezérlőpult

A vezérlőpult eléréséhez válassza a **Start** lehetőséget, írja be a keresősávba a **Vezérlőpult** kifejezést, majd kattintson a **Vezérlőpult** lehetőségre (Windows® 10/11 esetén).

A **Játékvezérlők** párbeszédpanel jelenik meg. A tartozék a képernyőn **T.Flight Hotas NEO** néven és **OK állapotban** jelenik meg.

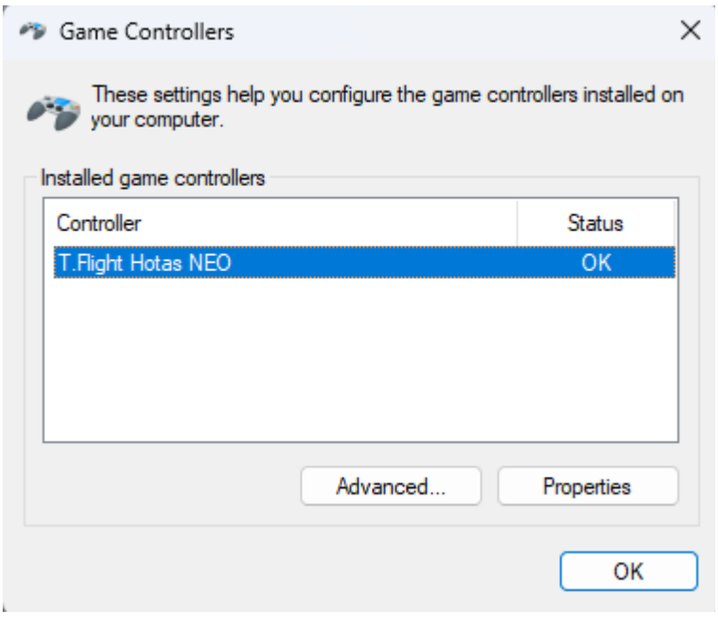

A **Játékvezérlők** párbeszédpanelen kattintson a **Tulajdonságok** lehetőségre az összes funkció teszteléséhez és megtekintéséhez.

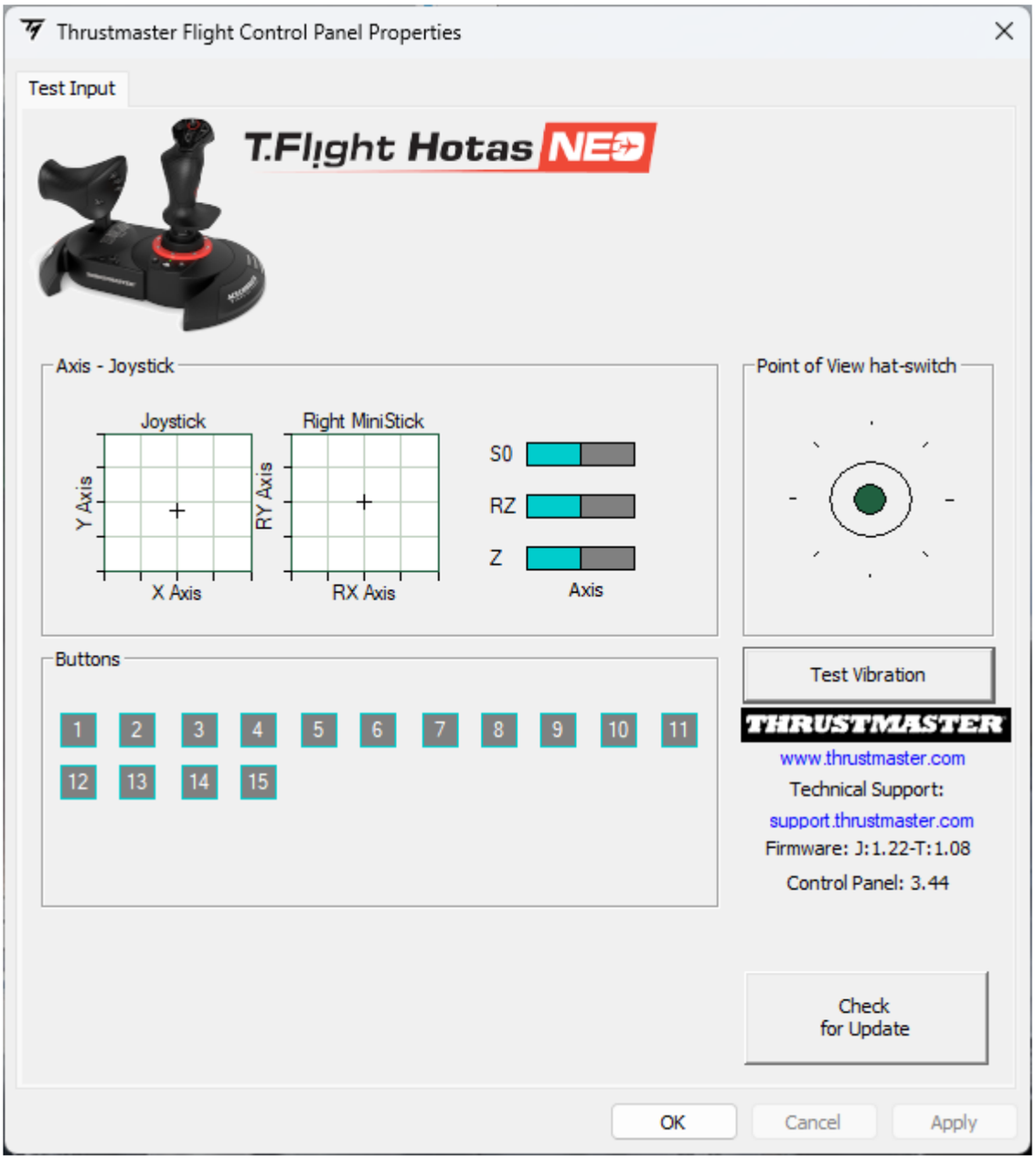

5. PlayStation®5 konzol gombkiosztás

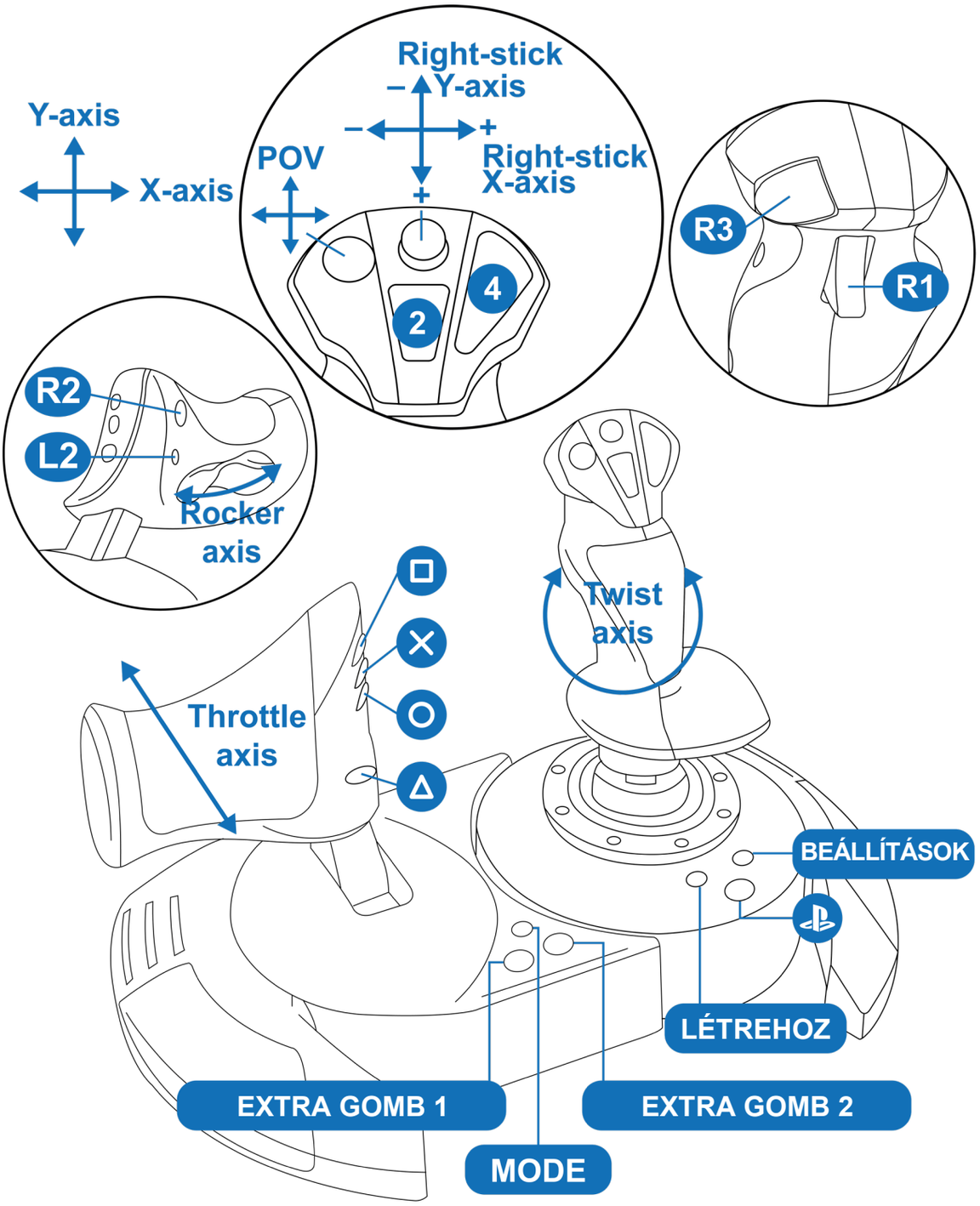

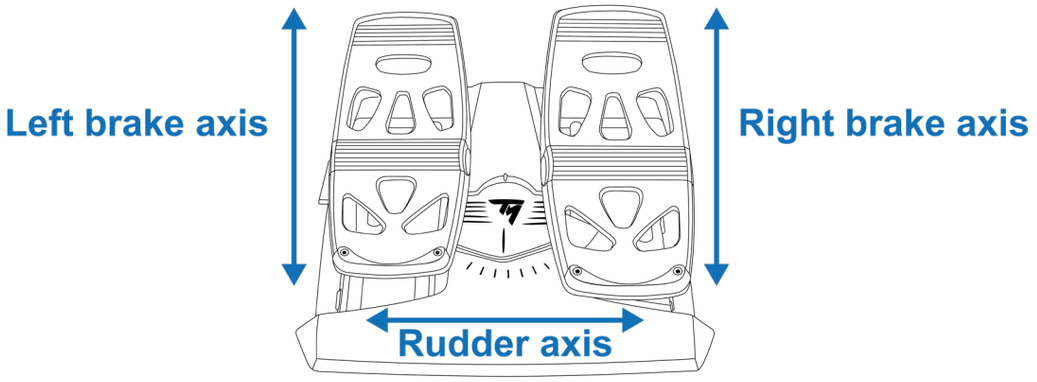

6. PlayStation®4 konzol gombkiosztás

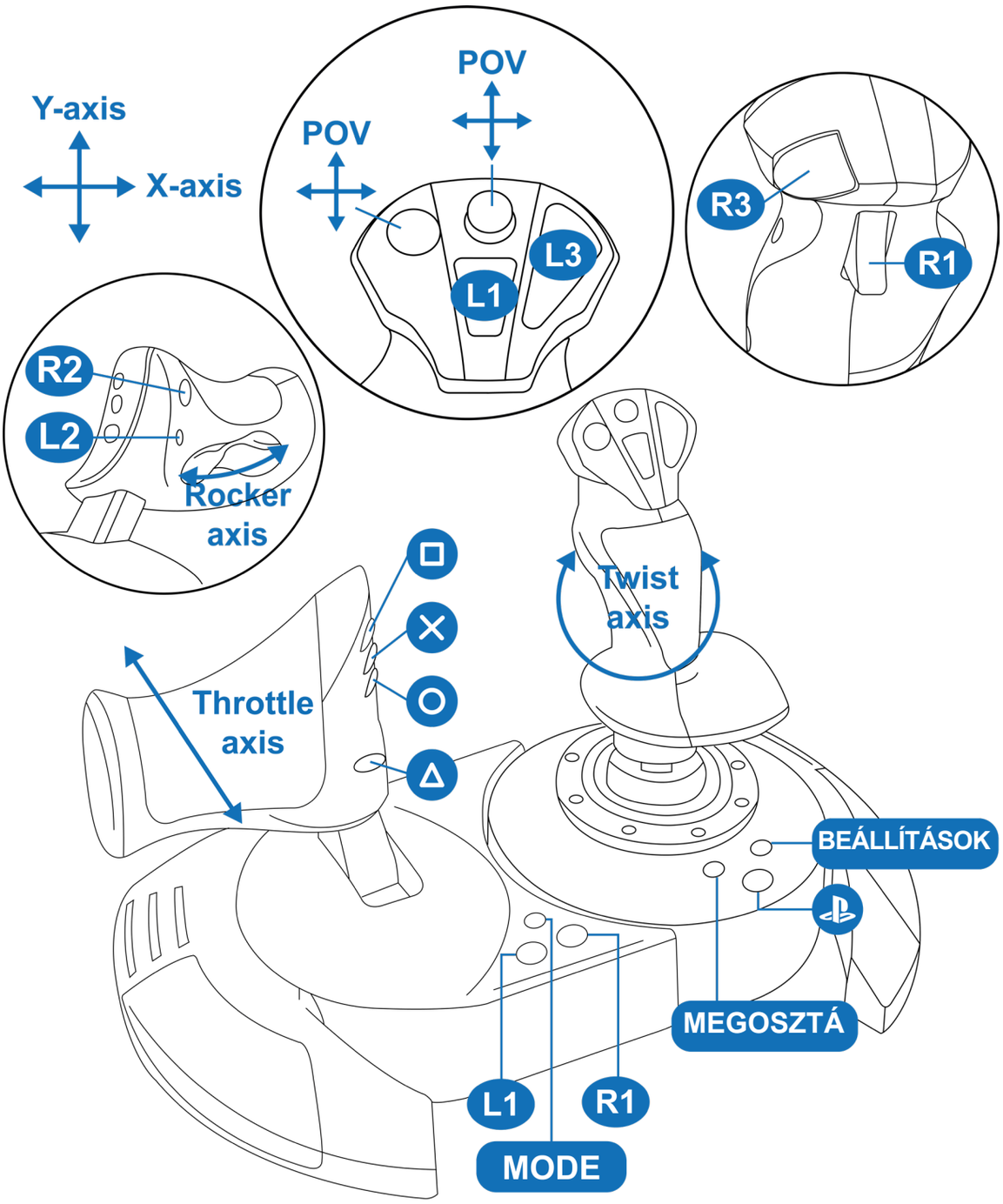

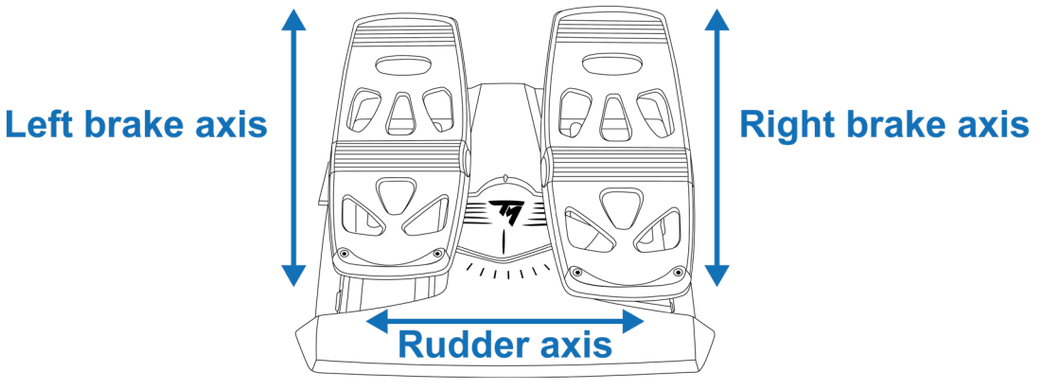

7. PC gombkiosztás

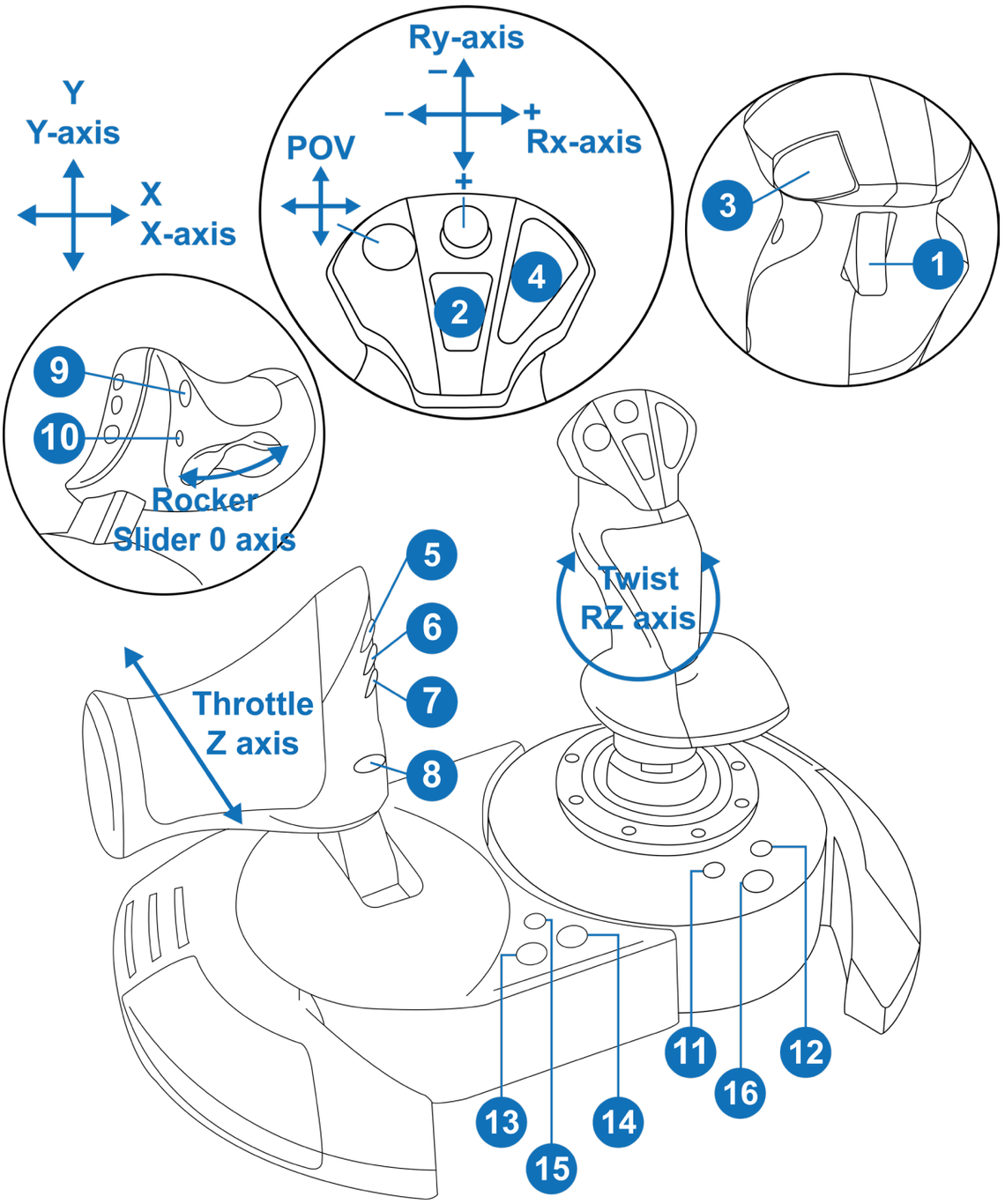

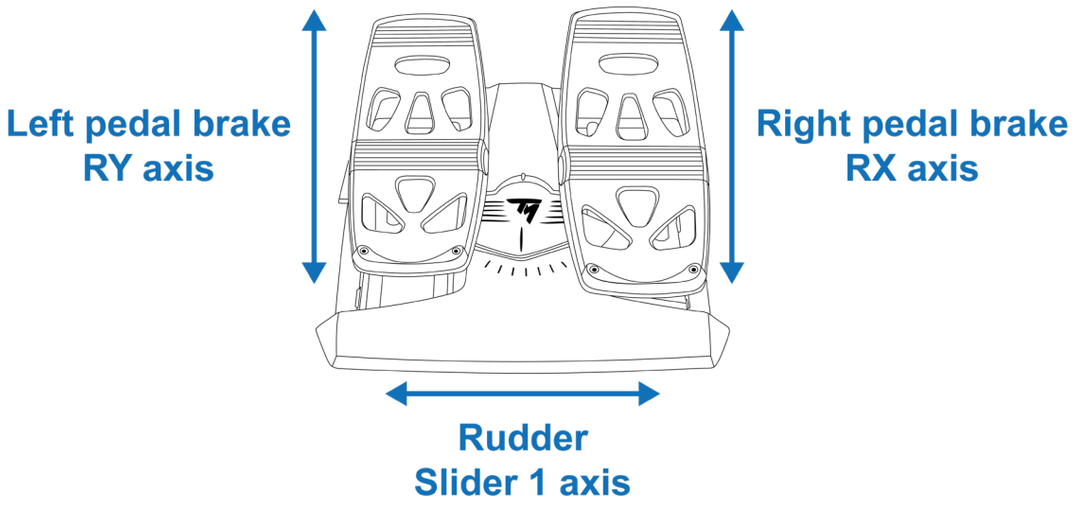

8. Kompatibilitás mód

A joystick három kompatibilitási móddal rendelkezik:

– PlayStation®5 konzolon válassza a PlayStation®5 módot (piros LED).

– PlayStation®4 konzolon válassza a PlayStation®4 módot (kék LED).

– PC-n, válassza a PC módot (zöld LED).

LED színe	Mód
	PlayStation®5 (alapértelmezett mód)
	PlayStation®4
	PC

A kompatibilitási mód módosításához:

1. Tartsa lenyomva 3 másodpercig a MODE gombot, amíg a gomb feletti LED villogni nem kezd.

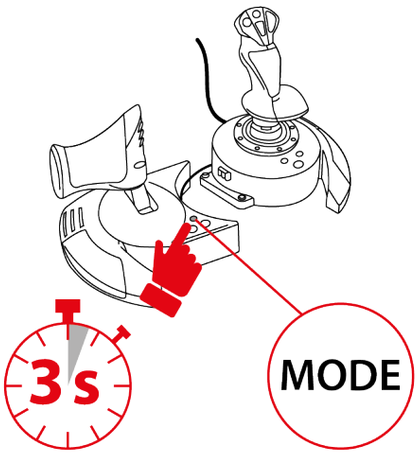

2. Nyomja meg a MODE gombot a kívánt kompatibilitási mód kiválasztásához.

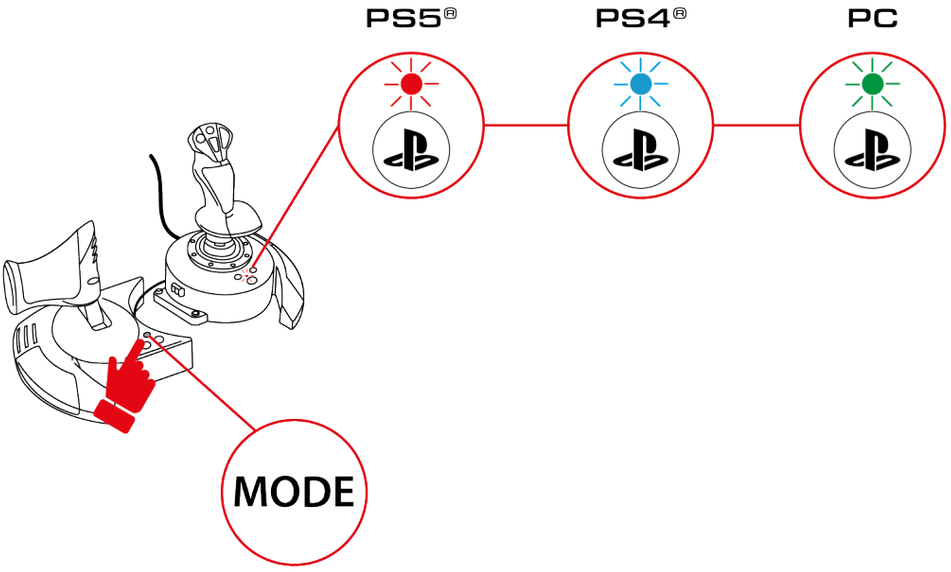

3. A kompatibilitási mód kiválasztását követően várjon öt másodpercet. A mód kiválasztását a rendszer megerősíti, amikor a gomb feletti LED abbahagyja a villogást.

4. PlayStation®4 konzolokon és PlayStation®5 konzolokon nyomja meg a gombot a joystick profiljához való csatlakoztatásához.

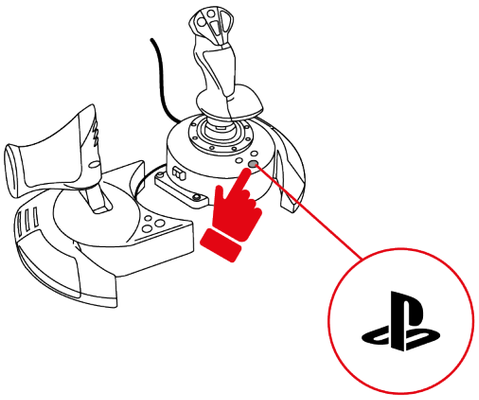

9. Jellemzők

Gázkar

A T.Flight Hotas NEO joystick olyan gázkarral rendelkezik, amellyel a hajtómű tolóereje egyszerűen szabályozható.

A gázkar leválasztható, és két különböző módon helyezhető el:

- a botkormány markolattól leválasztva és elkülönítve, a valós repülési körülmények megteremtéséhez; vagy
- a botkormány markolathoz csatlakoztatva, a jobb stabilitás és a kisebb helyigény érdekében.

Alapértelmezés szerint a gázkar le van választva a botkormány markolatról.

Leválasztva	Csatlakoztatva
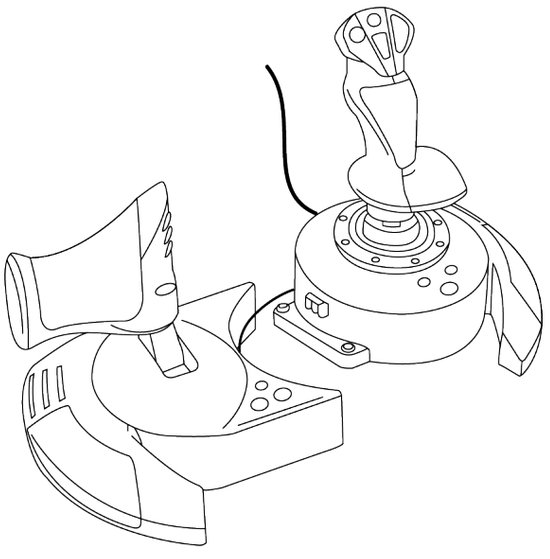	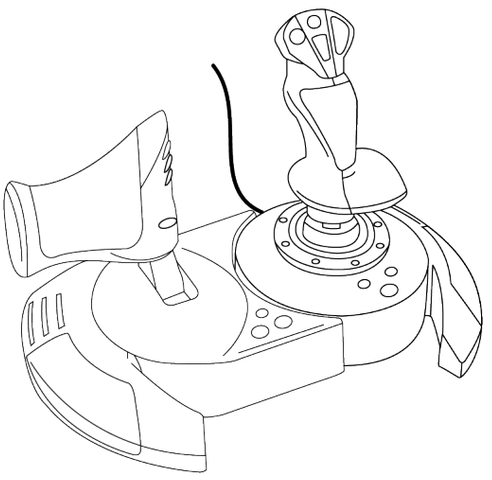

A gázkar botkormányhoz való csatlakoztatása:

1. Illessze a botkormány markolat bázisának bal oldalán található csatlakozófület a gázkar jobb oldalán lévő nyílásba.

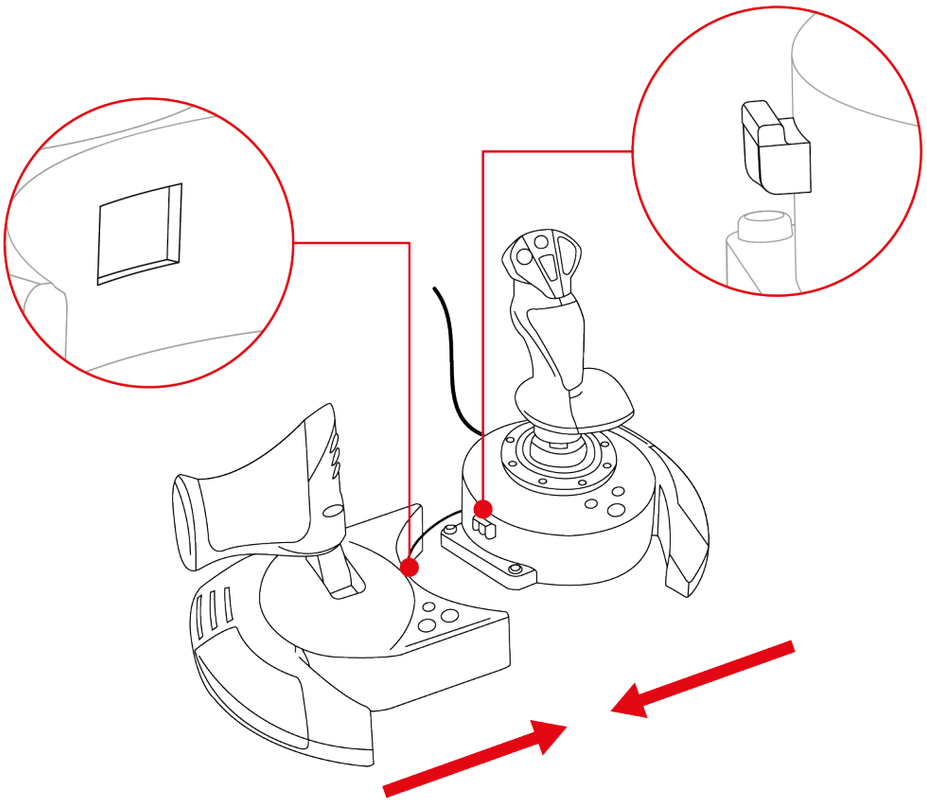

2. Fordítsa meg a joystickot, és vegye elő a botkormány markolat bázisának alsó részéhez rögzített imbuszkulcsot.

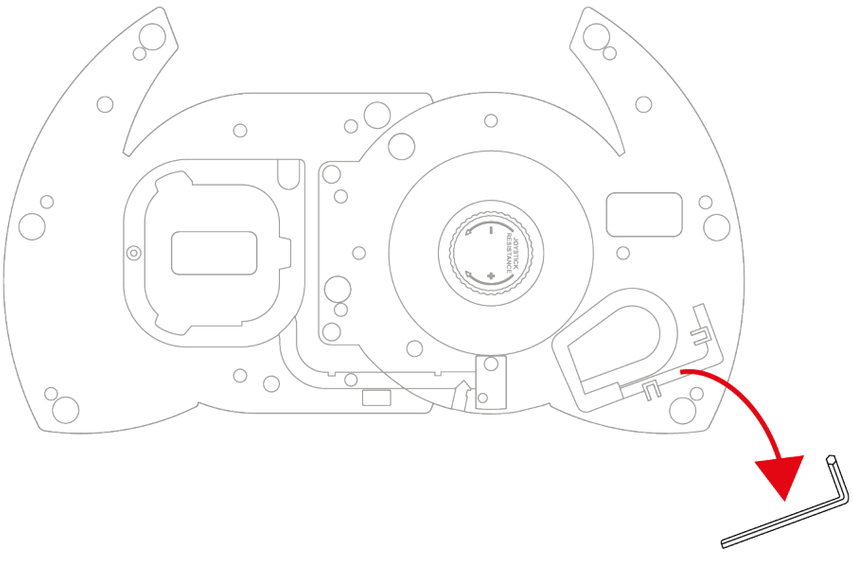

3. Az imbuszkulcs segítségével húzza meg a bázis alatt, a botkormány markolat bázisa bal oldalán található két imbuszcsavart.

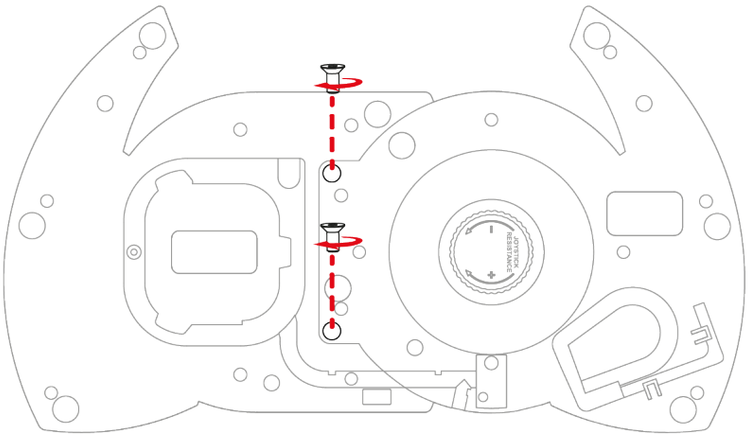

4. Tekerje a botkormányt a gázkarral összekötő kábelt a kábelvezető köré.

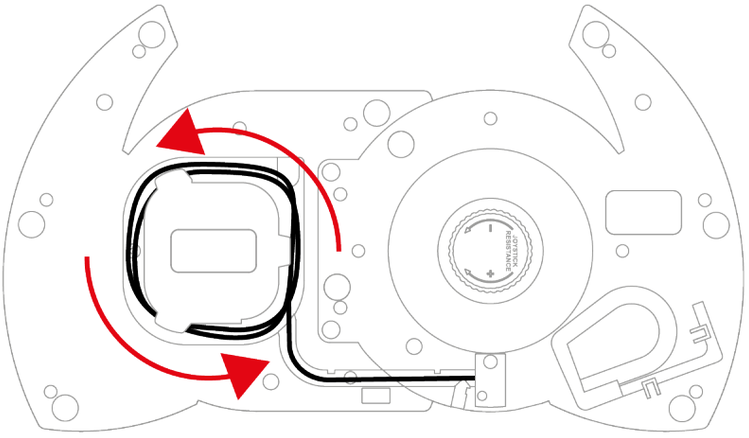

5. Helyezze vissza az imbuszkulcsot a helyére, hogy ne veszítse el.

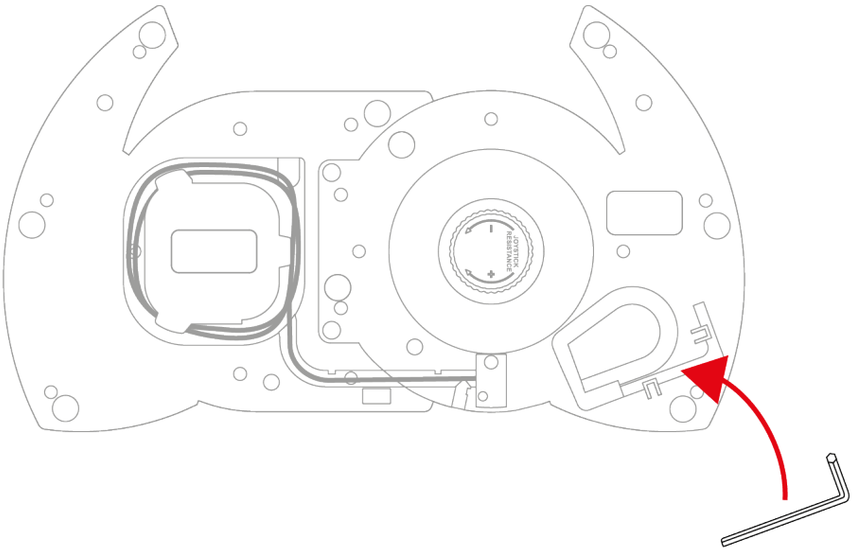

Oldalkormány-funkció

A T.Flight Hotas NEO joystick oldalkormány-funkcióval rendelkezik, amely a botkormány markolat balra vagy jobbra történő elforgatásával, illetve a gázkaron található billenőgombbal használható.

A repülőgépben a pilóta az oldalkormány segítségével a repülőgépet a függőleges tengelye körül fordítja el (így a repülőgép balra vagy jobbra fordul).

Ez a funkció a botkormány markolatán kikapcsolható a Z-tengely (elfordulás) forgásának rögzítésével.

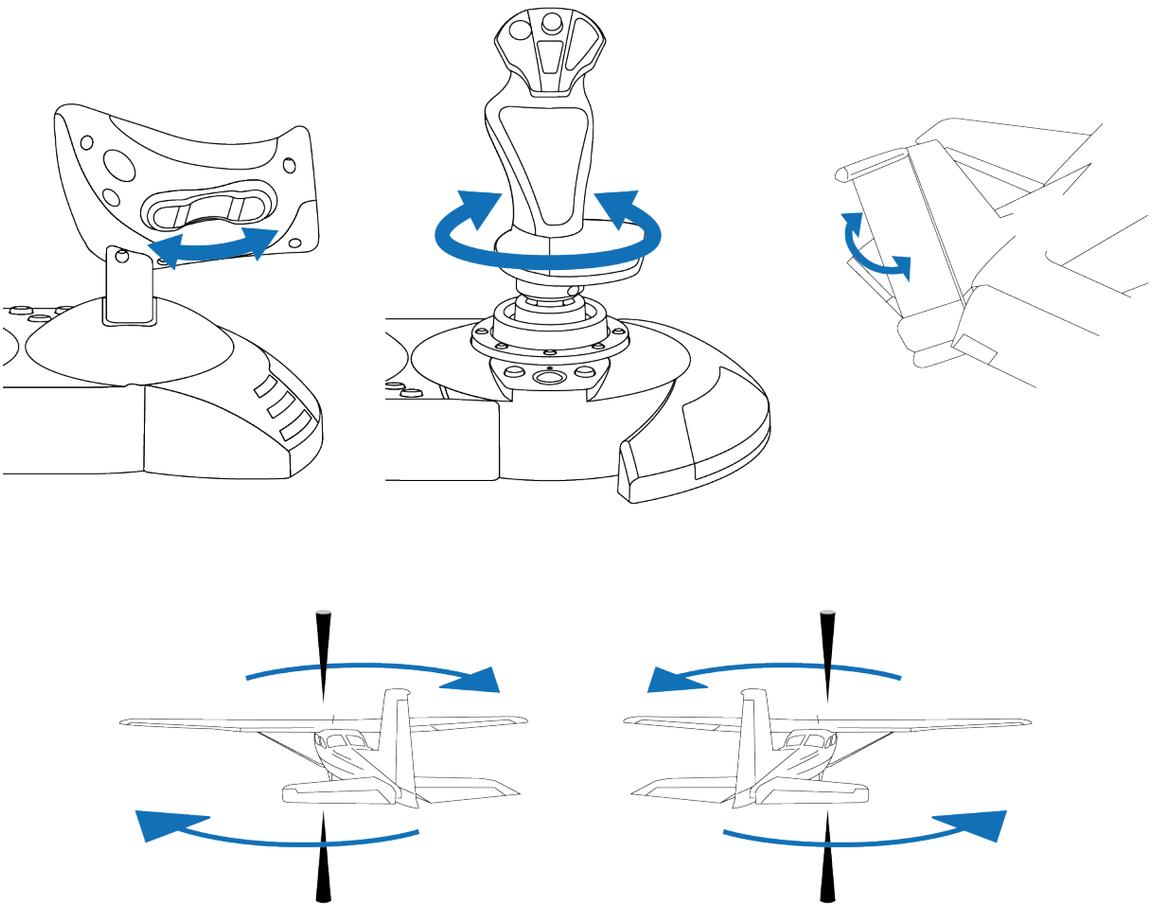

A botkormány oldalkormány-funkciójának rögzítéséhez:

– Laposfejű csavarhúzóval (nem tartalmazza) húzza meg a csuklótámasz alatt található rögzítőcsavart.

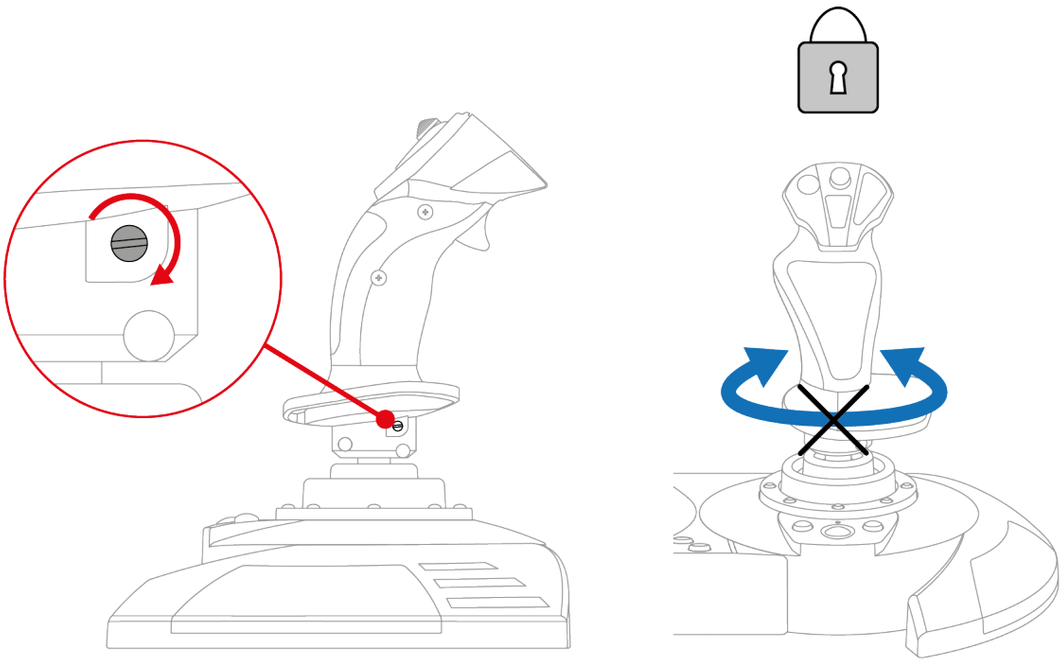

A botkormány oldalkormány-funkciójának kioldásához:

– Laposfejű csavarhúzóval (nem tartalmazza) lazítsa meg a csuklótámasz alatt található rögzítőcsavart.

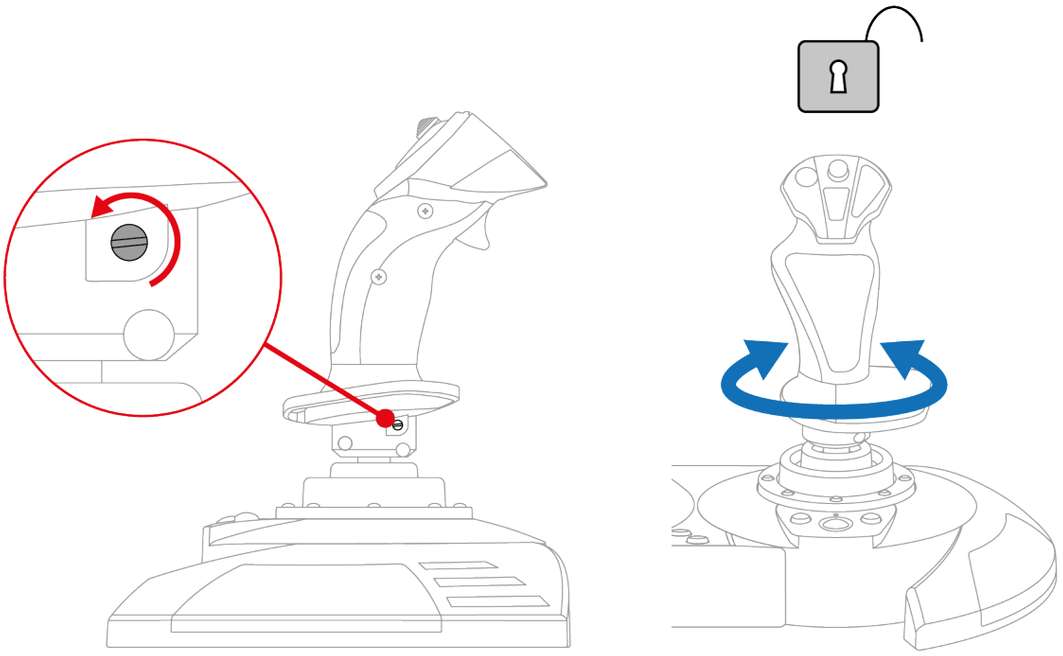

Többirányú nézetválasztó kapcsoló

A T.Flight Hotas NEO joystick többirányú nézetválasztó kapcsolóval rendelkezik, amely lehetővé teszi, hogy figyelemmel kísérje, mi történik a repülőgép körül (az ezt támogató játékokban).

A játék konfigurációs menüjében a különböző nézeteket (hátsó nézet, bal oldali nézet, jobb oldali nézet, külső nézetek) hozzárendelheti a többirányú nézetválasztó kapcsoló irányaihoz.

A többirányú nézetválasztó kapcsolót más funkciókhoz (például lövéshez stb.) is hozzárendelheti.

Botkormány markolat ellenállása

A botkormány markolat ellenállása minden játékos igényeihez tökéletesen beállítható.

A botkormány markolat ellenállásának beállításához használja a botkormány bázis alsó részén található beállítógombot:

- A gombot balra forgatva a botkormány markolata mozgatáskor nagyon érzékeny lesz.
- A gombot jobbra forgatva a botkormány markolata mozgatáskor nagyobb ellenállást biztosít.

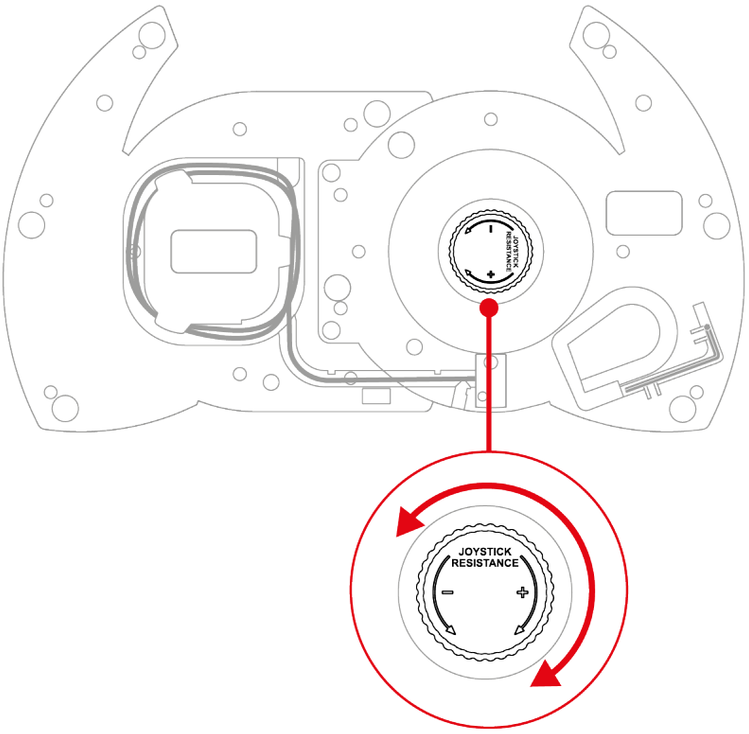

10. Kompatibilitás

A T.Flight Hotas NEO joystick kompatibilis a TFRP T.Flight Rudder Pedals* oldalkormánypedál-rendszerrel.

A TFRP T.Flight Rudder Pedals* oldalkormánypedál-rendszer közvetlenül a T.Flight Hotas NEO joystick RJ12-portjához csatlakoztatható, és minden, oldalkormánypedált támogató játékkal kompatibilis.

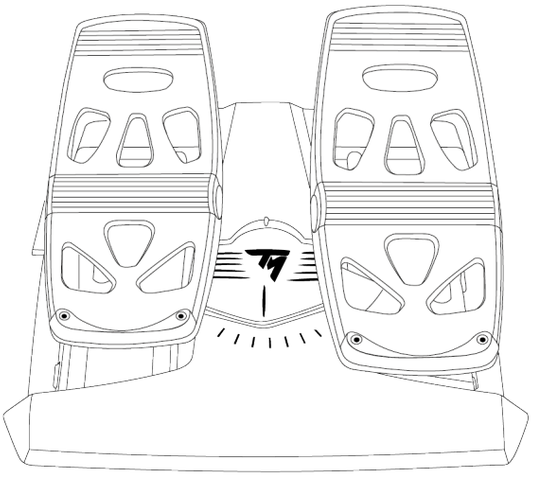

**Külön kapható*

11. GYIK és technikai támogatás

Kérdése van a T.Flight Hotas NEO joystickkal kapcsolatban, vagy technikai problémát tapasztal? Ebben az esetben látogasson el a Thrustmaster technikai támogatás webhelyére:

https://support.thrustmaster.com/product/t-flight-hotas-NEO-p/

1. A joystick nem működik megfelelően, vagy nincs megfelelően kalibrálva

- Kapcsolja ki a konzolt vagy a PC-t, válassza le, majd csatlakoztassa újra a joystickot, indítsa újra a PlayStation®4 konzolt, a PlayStation®5 konzolt vagy a PC-t, majd indítsa el ismét a játékot.
- A joystick csatlakoztatásakor ügyeljen arra, hogy a botkormány markolata, az oldalkormány és a gázkar középállásban legyen, és ne mozdítsa el őket a kalibrálási problémák elkerülése érdekében.
- PlayStation®4 és PlayStation®5 konzolokon nyomja meg a joystick gombját, majd jelentkezzen be PlayStation™Network fiókjába, hogy a joystick használható legyen.
- Győződjön meg arról, hogy a platformjának megfelelő kompatibilitási módot választotta ki (PlayStation®4 konzolok, PlayStation®5 konzolok vagy PC).

2. Nem tudom beállítani a joystickot

- Lépjen be a játék menüjébe, és válassza a **Beállítások > Kontroller > Gamepad** vagy **Joystick** lehetőséget. Ezután válassza ki a legmegfelelőbb konfigurációt, vagy konfigurálja újra teljesen a joystick beállításait.
- További információért tekintse meg a játék használati útmutatóját vagy online súgóját.

3. A joystick túl érzékeny, vagy nem elég érzékeny

- A T.Flight Hotas NEO joystick néhány, a különböző tengelyeken végzett mozgatást követően automatikusan kalibrálja magát.
- Lépjen be a játék menüjébe, és válassza a **Beállítások > Kontroller > Gamepad** vagy **Joystick** lehetőséget. Ezután állítsa be a joystick érzékenységét és holtzónáját, ha ezek a beállítási lehetőségek rendelkezésre állnak.
- Állítsa be a botkormány markolatának ellenállását a botkormány bázis alsó részén található beállítógombbal.

4. A joystickom nem működik

A T.Flight Hotas NEO joystick videojátékokkal való megfelelő működéséhez frissítenie kell annak firmware-jét.

A frissítéshez látogasson el ide:

https://support.thrustmaster.com/product/t-flight-hotas-NEO-p/

Válassza a **Drivers** (Illesztőprogramok) lehetőséget, majd kövesse az utasításokat, beleértve a letöltési és telepítési folyamatot is.

5. Az oldalkormányfunkció túl érzékeny

Rögzítse a botkormány markolatának forgását a csuklótámasz alatt található rögzítőcsavarral, és használja a billenőgombot az oldalkormány-funkcióhoz.

THRUSTMASTER®

T.Flight Hotas NEO

עבור קונסולות PlayStation®5, קונסולות PlayStation®4 ומחשבים אישיים*

מדריך למשתמש

יש לקרוא בתשומת לב את ההוראות שבמדריך זה **לפני** התקנת המוצר, **לפני** כל שימוש במוצר **ולפני** כל פעולת תחזוקה. יש להקפיד לפעול בהתאם להנחיות הבטיחות. אי הקפדה על הוראות אלו עלולה לגרום לתאונות ו/או לנזק. יש לשמור את המדריך כדי שתוכלו לעיין בהוראות בעתיד.

**תאימות למחשב (Windows® 10/11) לא נבדקה ולא אושרה על-ידי Sony Interactive Entertainment.*

תוכן העניינים

1. תוכן האריזה 6

2. תכונות טכניות 7

3. מידע לגבי השימוש 10

4. התקנה..... 12

בקונסולות PlayStation®4 12

בקונסולות PlayStation®5 14

במחשב אישי* 17

5. מיפוי לקונסולות PLAYSTATION®5 21

6. מיפוי לקונסולות PLAYSTATION®4 22

7. מיפוי למחשב אישי..... 23

8. מצב תאימות..... 24

9. תכונות.....27

מצערת.....27

פונקציית הגה כיוון 30

מתג כיפה "point of view" (נקודת מבט)

רב-כיווני 32

ההתנגדות של ידית מוט ההיגוי.....33

10. תאימות.....34

11. שאלות נפוצות ותמיכה טכנית.....35

T.Flight Hotas NEO

קחו שליטה על השמיים עם הג'ויסטיק T.Flight Hotas NEO. הוא יעניק לכם חוויה ריאליסטית להפליא במהלך ההרפתקאות האוויריות שלכם.

מדריך זה יעזור לכם להתקין את T.Flight Hotas NEO ולהשתמש בו בתנאים הטובים ביותר. לפני ההמראה, הקפידו לקרוא בעיון את ההוראות והאזהרות: הן יעזרו לכם להפיק הנאה מקסימלית מהמוצר.

עדכון הקושחה

כדי שג'ויסטיק T.Flight Hotas NEO יעבוד כראוי עם משחקי וידאו, יש לעדכן את הקושחה שלו.

לביצוע העדכון, יש להיכנס לכתובת

https://support.thrustmaster.com/product/t-flight-hotas-NEO-p/

יש לבחור **Drivers** (מנהלי התקנים) ולפעול בהתאם להוראות, כולל תהליך ההורדה וההתקנה.

1. תוכן האריזה

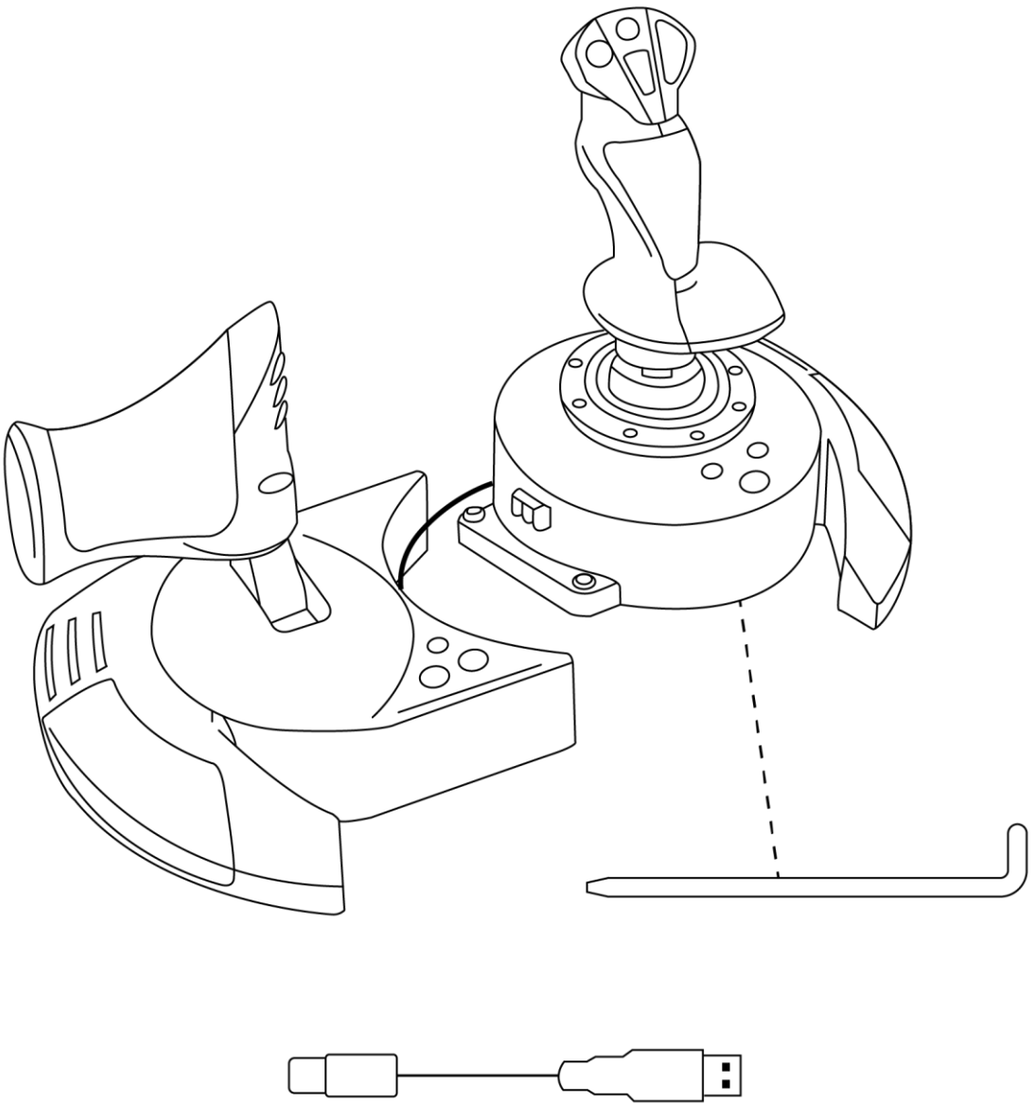

2. תכונות טכניות

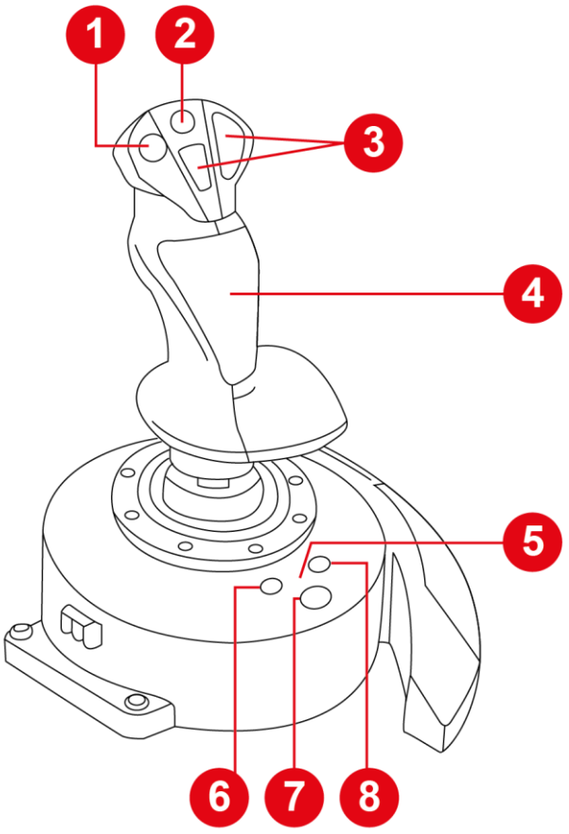

1. מתג כיפה "point of view" (נקודת מבט) רב-כיווני
2. מיני-ג'ויסטיק
3. לחצני פעולות
4. פונקציית הגה כיוון באמצעות סיבוב של ידית מוט ההיגוי (ניתנת לנעילה)
5. תאורת LED למצב תאימות (בצבע כחול, אדום או ירוק)
6. לחצן שיתוף בקונסולות PS4® / לחצן יצירה בקונסולות PS5®
7. לחצן PS
8. לחצן אפשרויות בקונסולות PS4® ובקונסולות PS5®

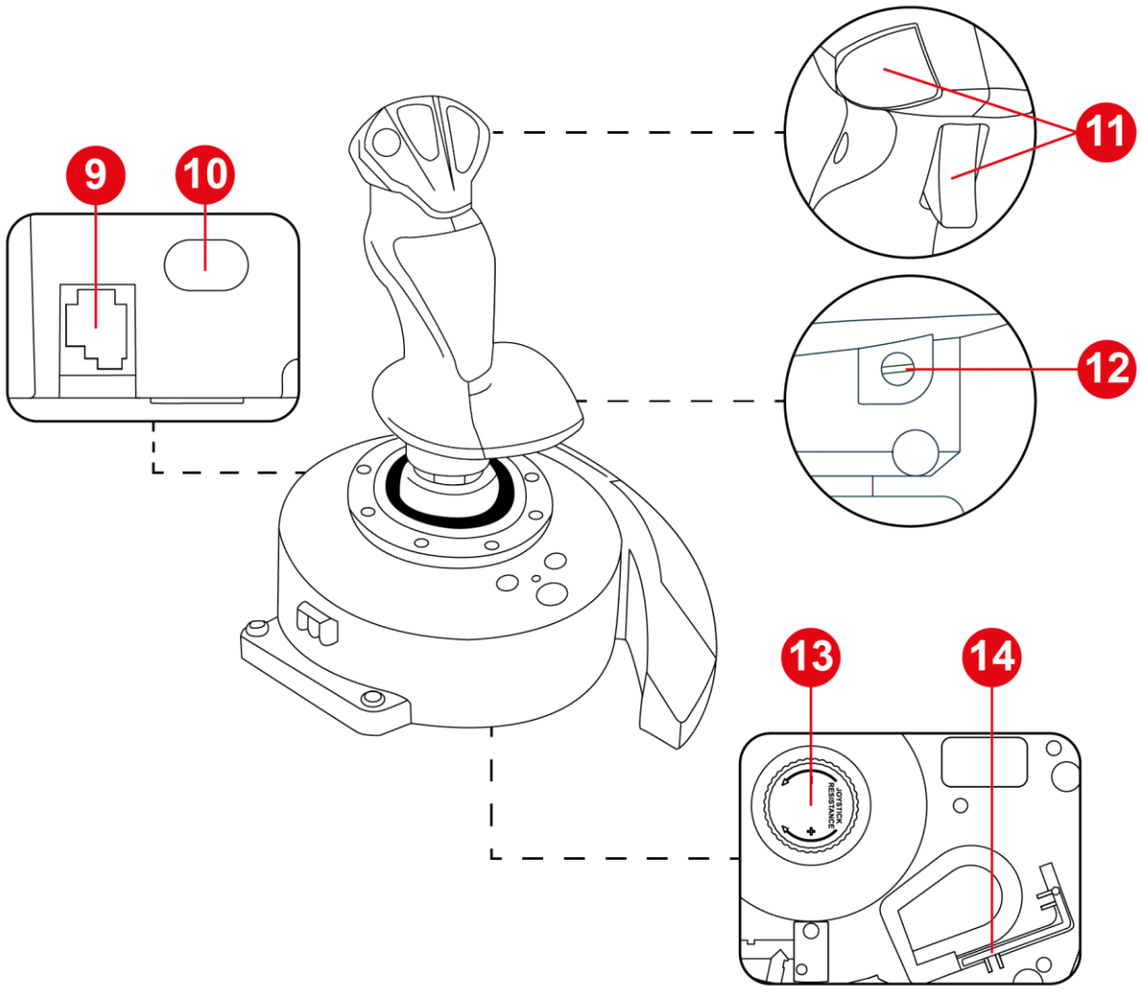

9. יציאת RJ12 למערכת דוושות הגה הכיוון Thrustmaster TFRP T.Flight Rudder Pedals (נמכרת בנפרד)

10. יציאת USB-C

11. לחצני פעולות

12. בורג נעילת הגה הכיוון במוט היגוי הטיסה

13. ידית לכוונון של התנגדות מוט היגויה טיסה

14. מפתח אלן

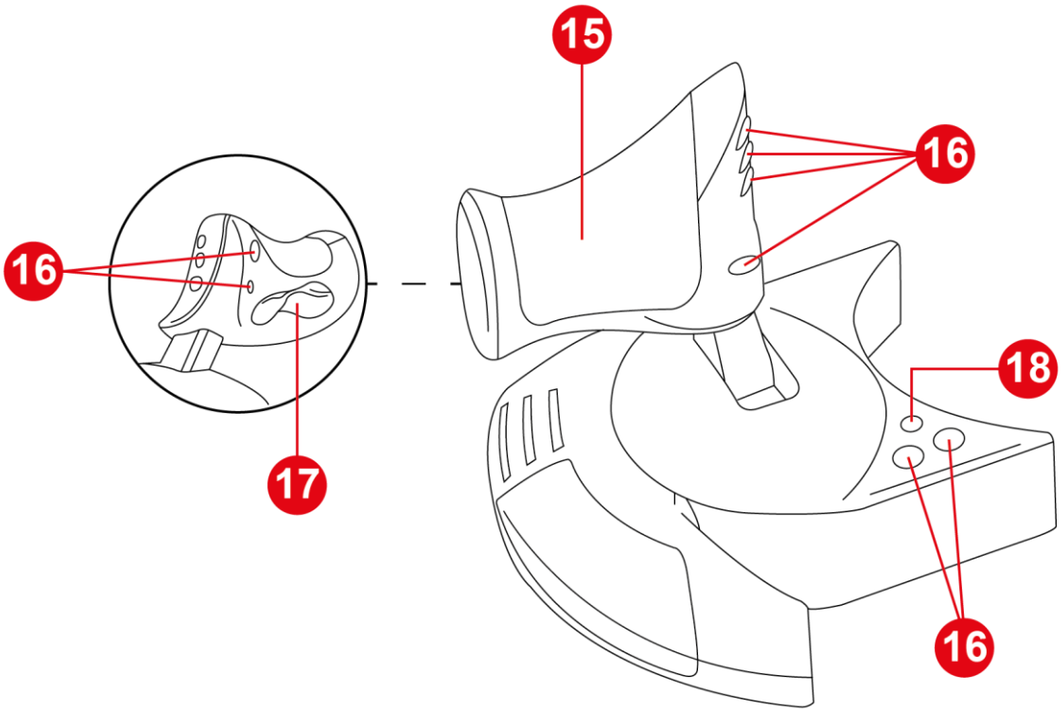

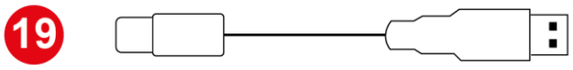

15. מצערת

16. לחצני פעולות

17. הגה כיוון באמצעות לחצן דו-מצבי

18. לחצן MODE (מצב)

19. כבל USB-A – USB-C

3. מידע לגבי השימוש

תיעוד

לפני שימוש במוצר זה, יש לקרוא מסמך זה שוב בעיון ולשמור אותו לשימוש עתידי.

סכנת צביטה

בזמן שימוש בג'ויסטיק T.Flight Hotas NEO אין להניח את האצבעות ברווח שבין הבסיס לציר של ידית מוט ההיגוי.

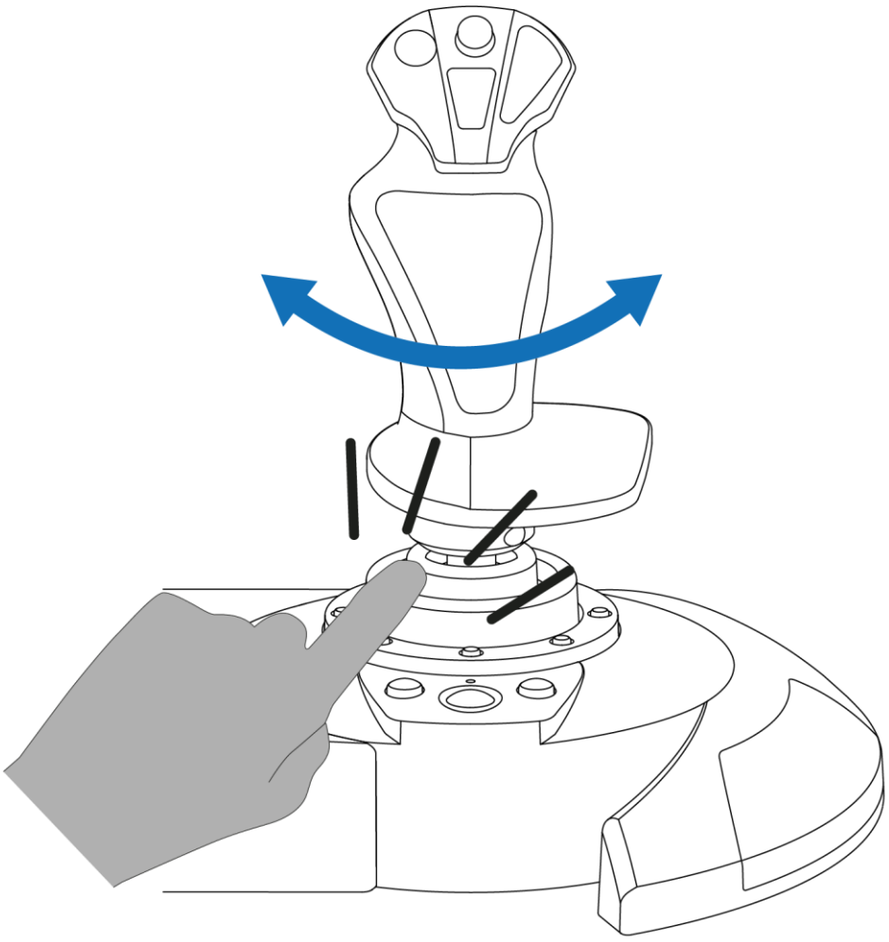

4. התקנה

בקונסולות PlayStation®4

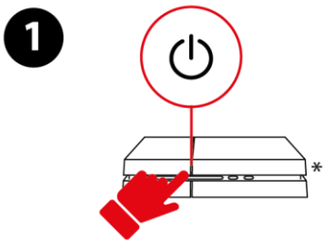

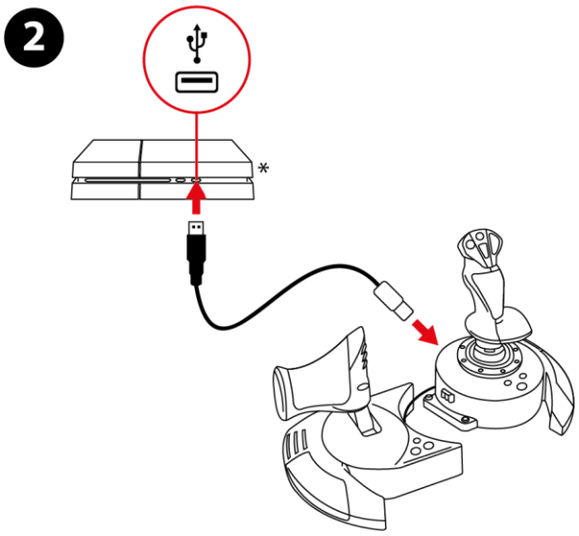

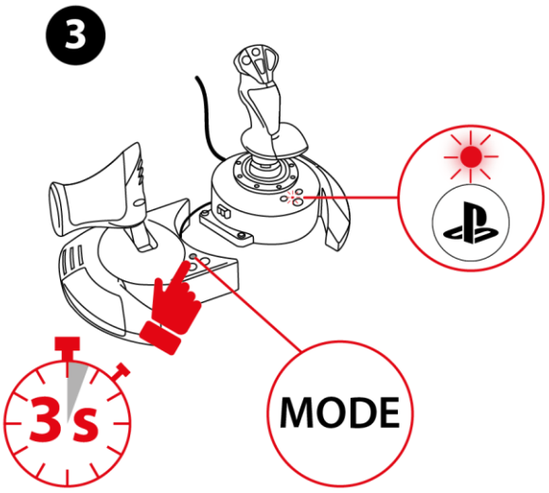

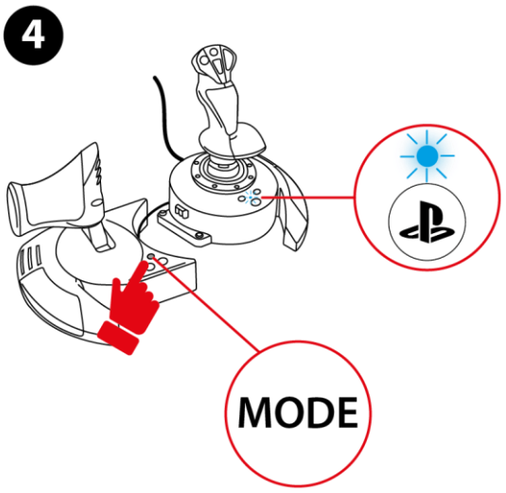

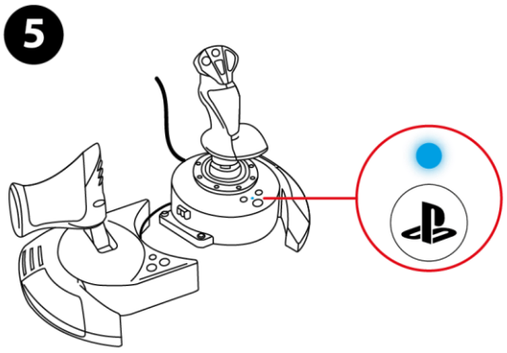

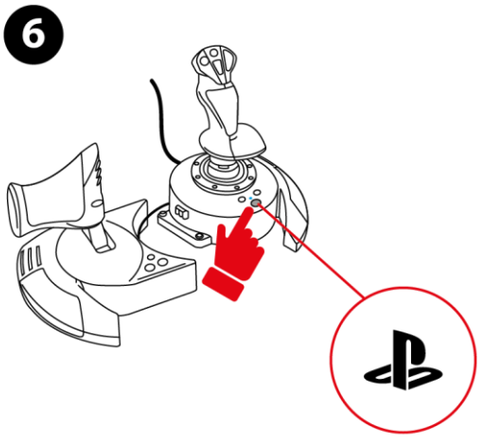

*לא כלול

1. הפעילו את הקונסולה.

2. חברו את כבל ה-USB-C – USB-A ליציאת ה-USB-C של הג'ויסטיק וליציאת ה-USB-A של הקונסולה.

3. לחצו לחיצה ממושכת על הלחצן MODE במשך 3 שניות, עד שנורית ה-LED שמעל הלחצן ⏻ תתחיל להבהב.

4. לחצו על הלחצן MODE כדי לבחור במצב PlayStation®4 (נורית LED כחולה).

5. לאחר בחירת מצב התאימות, המתינו חמש שניות. המצב אושר כאשר נורית ה-LED מעל הלחצן ⏻ מפסיקה להבהב.

6. לחצו על הלחצן ⏻ כדי לחבר את הג'ויסטיק לפרופיל שלכם.

7. הפעילו משחק תואם שתומך במצב Flight Stick (מוט היגוי טיסה).

עכשיו הכול מוכן למשחק!

בקונסולות PlayStation®5

1

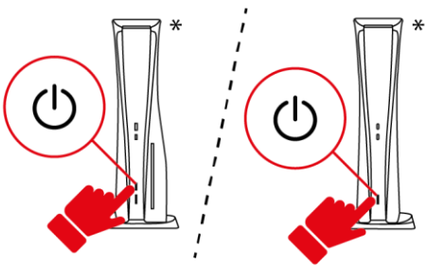

2

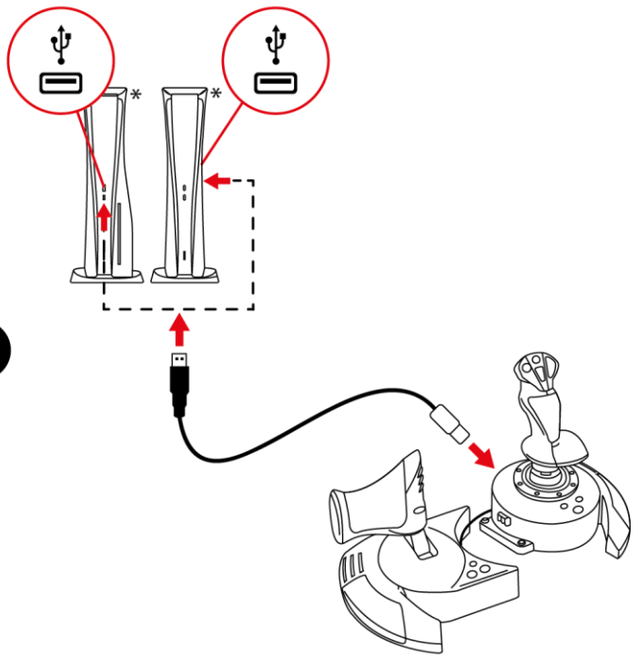

3

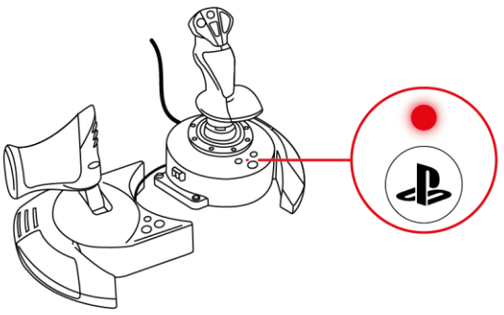

*לא כלול

1. הפעילו את הקונסולה.

2. חברו את כבל ה-USB-C – USB-A ליציאת ה-USB-C של הג'ויסטיק וליציאת ה-USB-A של הקונסולה.

3. נורית ה-LED שמעל הלחצן ⏻ צריכה להיות בצבע אדום.

4. אם נורית ה-LED לא נצבעה באדום, יש לשנות את מצב התאימות על-ידי ביצוע ההליך המפורט **כאן**.

5. לחצו על הלחצן ⏻ כדי לחבר את הג'ויסטיק לפרופיל שלכם.

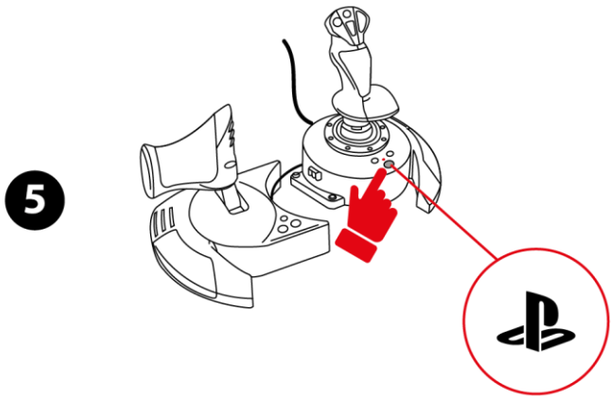

6. הפעילו משחק תואם שתומך במצב Flight Stick (מוט היגוי טיסה).

עכשיו הכול מוכן למשחק!

משחקים תואמים

- בקונסולות PlayStation®4 ו-PlayStation®5, הג'ויסטיקT.Flight Hotas NEO תואם רק למשחקים שתומכים במצב Flight Stick.
- רשימת המשחקים התואמים לקונסולות PlayStation®4 וקונסולות PlayStation®5 זמינה כאן:

https://support.thrustmaster.com/product/t-flight-hotas-NEO-p/

תחת Games settings (הגדרות המשחקים), יש לבחור ב-PlayStation® Games list. הרשימה מתעדכנת באופן שוטף.

במחשב אישי*

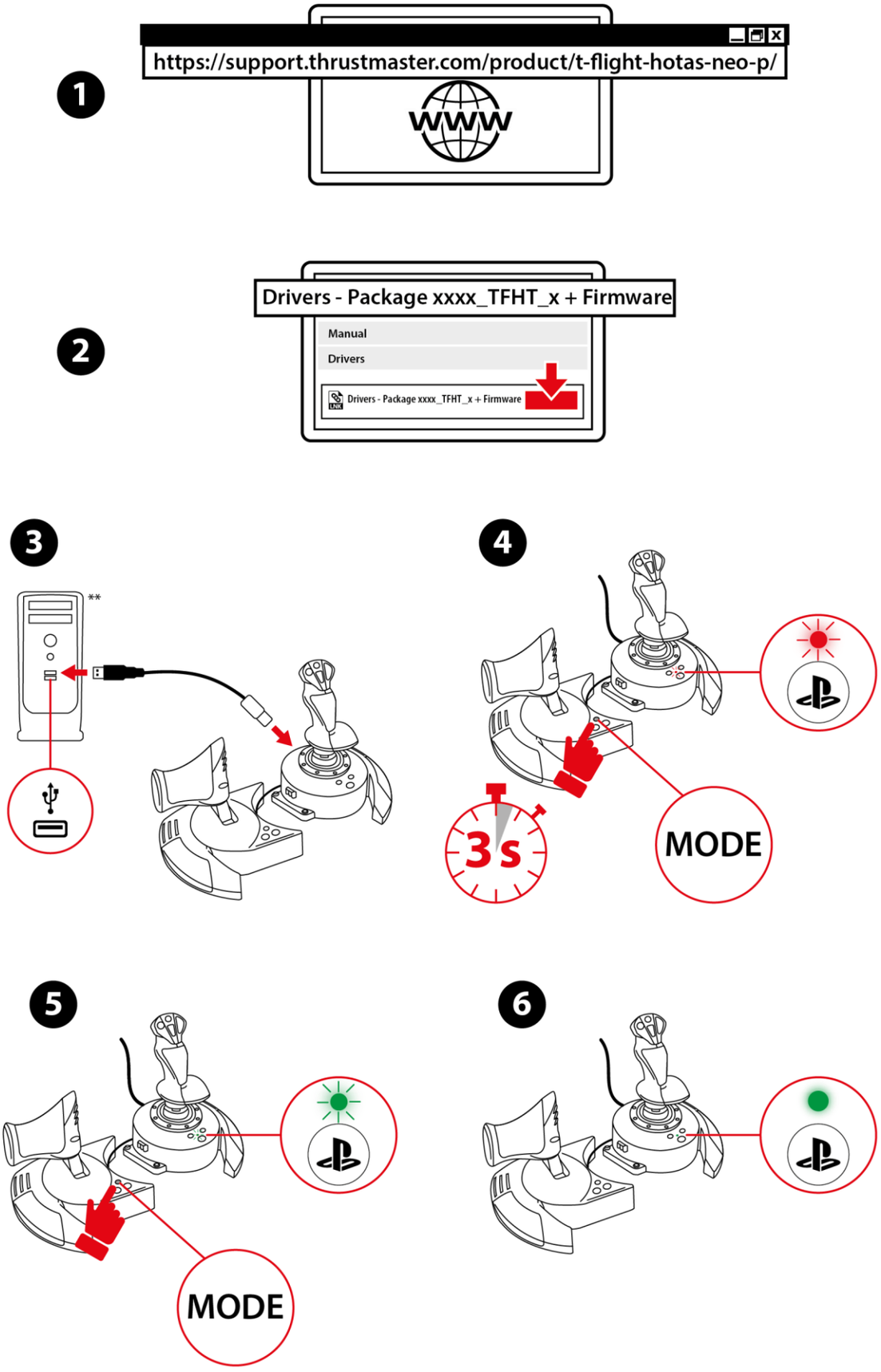

*תאימות למחשב (Windows® 10/11) לא נבדקה ולא אושרה על-ידי Sony Interactive Entertainment.

**לא כלול

1. אנא היכנסו לכתובת:
https://support.thrustmaster.com/product/t-flight-hotas-NEO-p/.

2. יש להוריד ולהתקין את מנהל ההתקן למחשב האישי ואת הממשק המותאם ללוח הבקרה של Windows.

3. לאחר התקנת מנהל ההתקן למחשב האישי, חברו את כבל ה-USB-C – USB-A ליציאת ה-USB-C של הג'ויסטיק וליציאת ה-USB-A של המחשב.

4. לחצו לחיצה ממושכת על הלחצן MODE במשך 3 שניות, עד שנורית ה-LED שמעל הלחצן ⊕ תתחיל להבהב.

5. לחצו על הלחצן MODE כדי לבחור במצב מחשב אישי (נורית LED ירוקה).

6. לאחר בחירת מצב התאימות, המתינו חמש שניות. המצב אושר כאשר נורית ה-LED מעל הלחצן ⊕ מפסיקה להבהב.

עכשיו הכול מוכן למשחק!

לוח בקרה

כדי להגיע ללוח הבקרה, בחרו באפשרות **התחל**, הקלידו **לוח בקרה** בשורת החיפוש, ואז לחצו על **לוח בקרה** (ב-Windows® 10/11).

תוצג תיבת הדו-שיח **בקרי משחק**. האביזר מופיע על המסך תחת השם **T.Flight Hotas NEO** ועם **הסטטוס OK .**

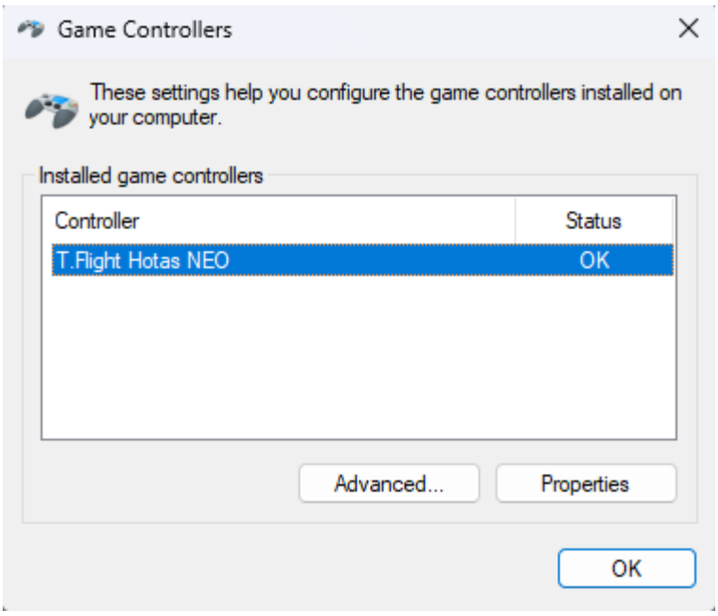

בתיבת הדו-שיח **בקרי משחק**, לחצו על **מאפיינים** כדי לבחון ולהציג את כל התכונות.

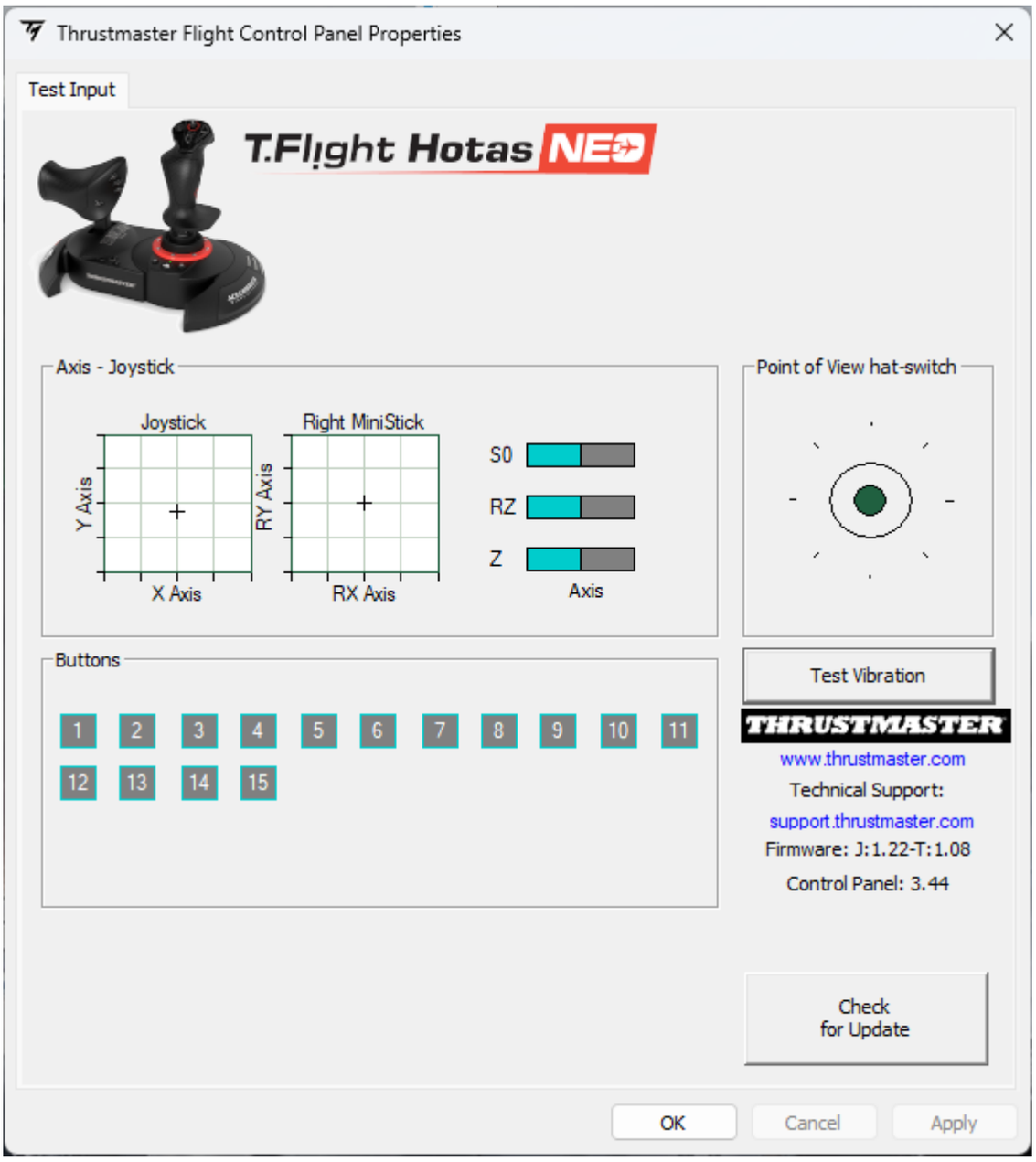

5. מיפוי לקונסולות PlayStation®5

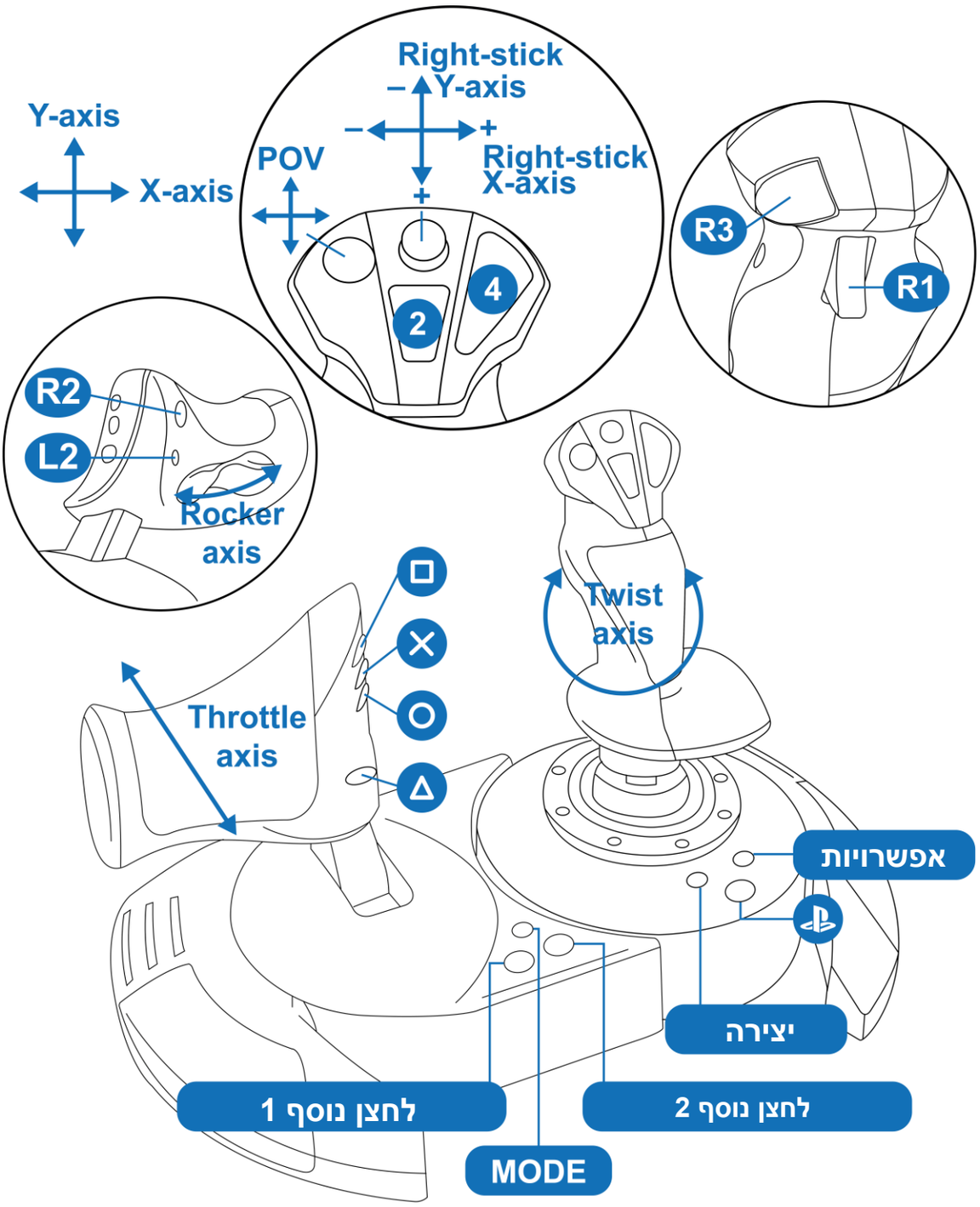

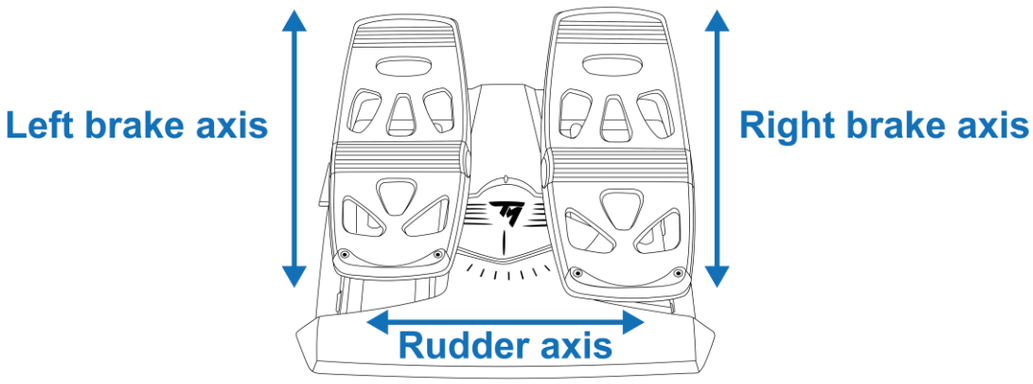

6. מיפוי לקונסולות PlayStation®4

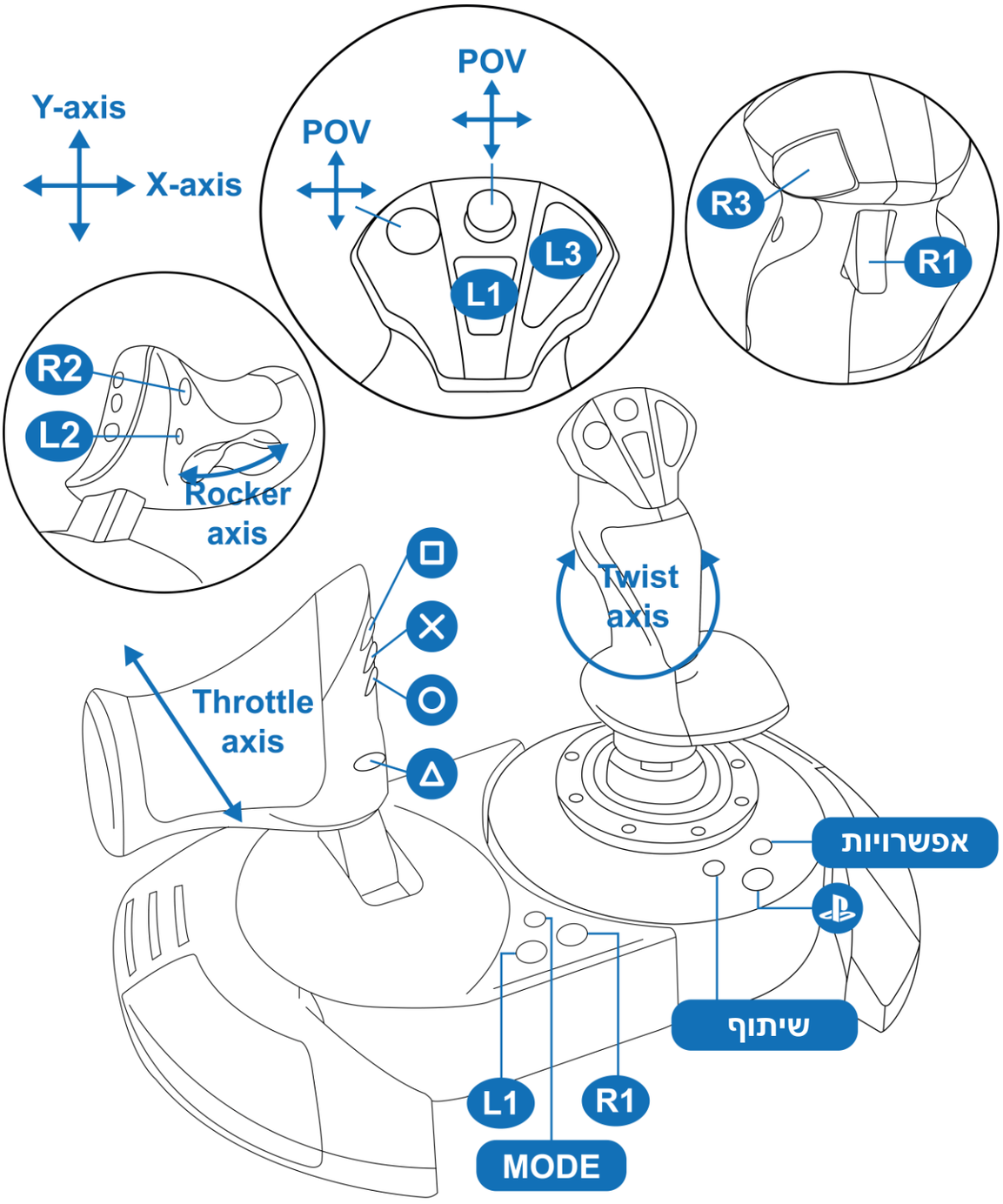

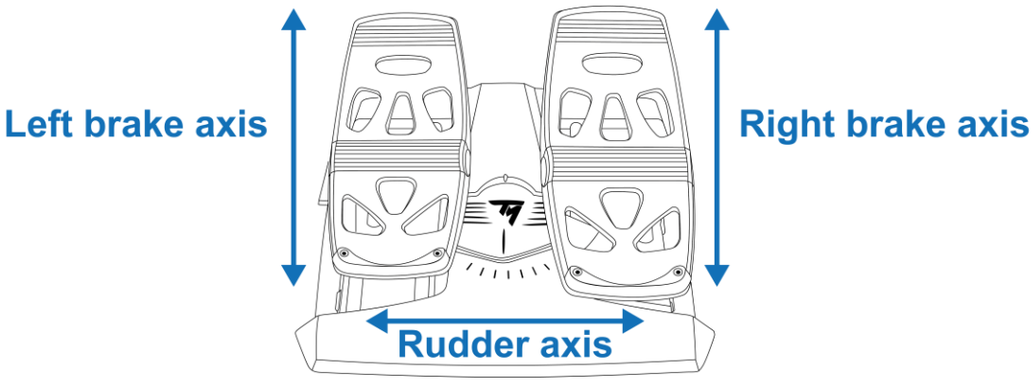

7. מיפוי למחשב אישי

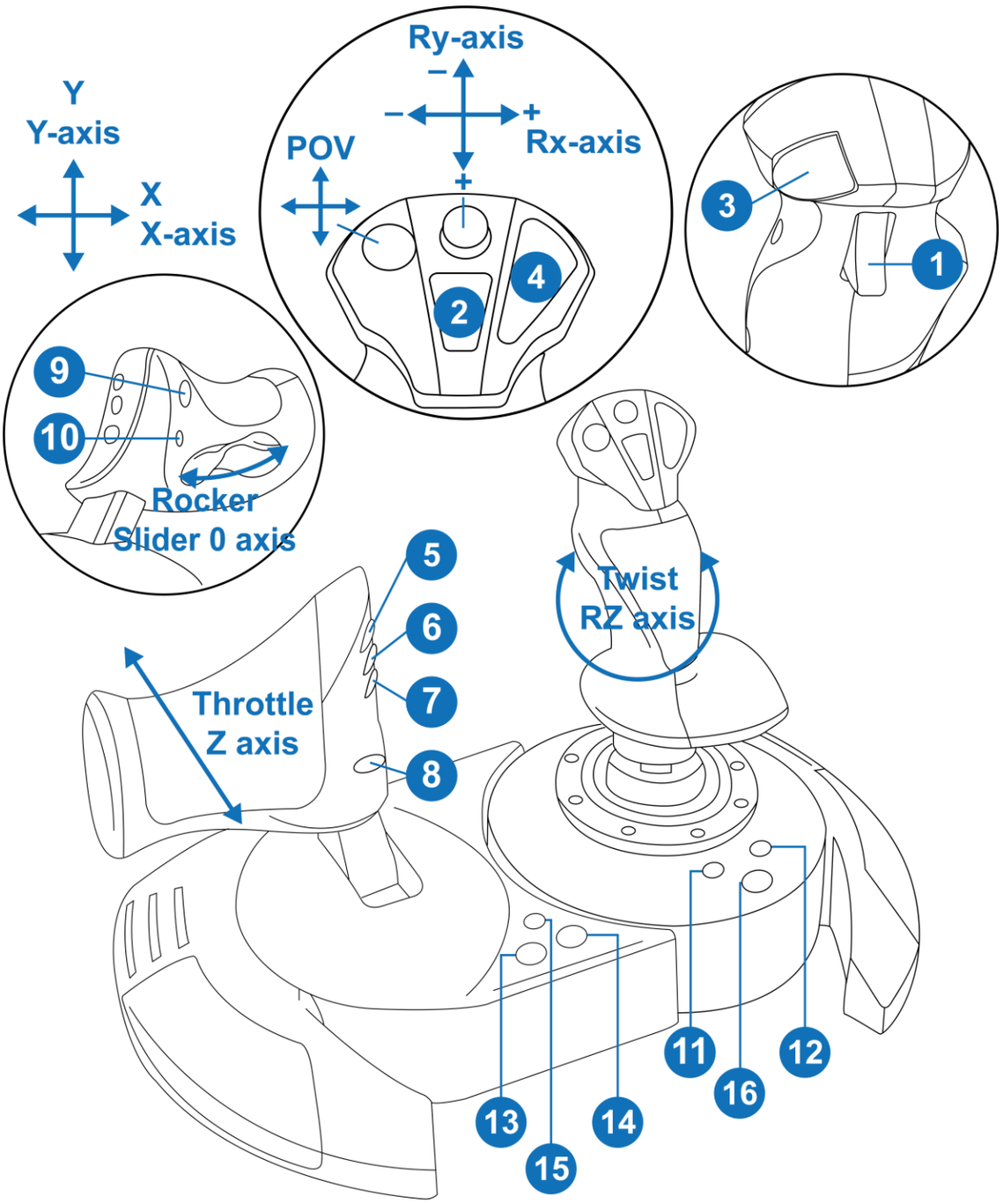

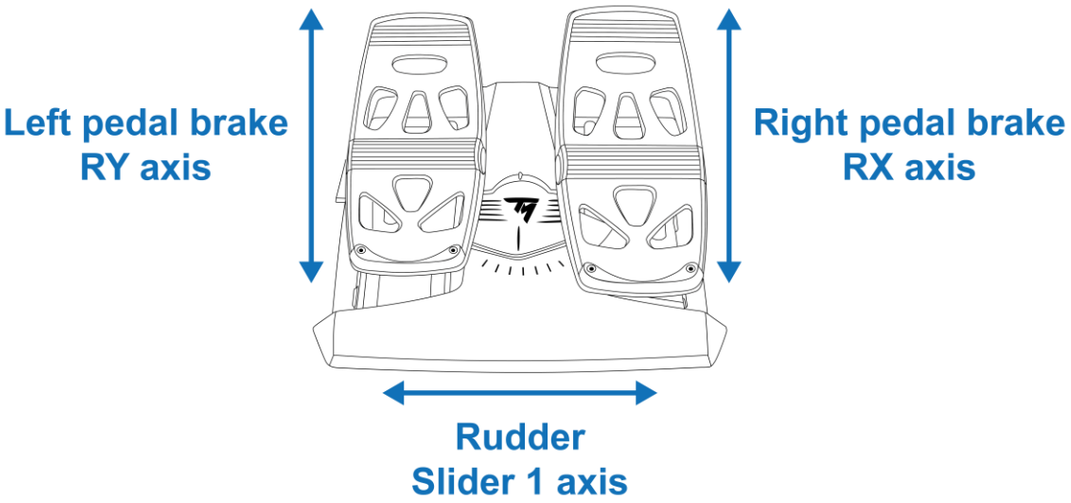

8. מצב תאימות

לג'ויסטיק שלושה מצבי תאימות:

– בקונסולות PlayStation®5, בחרו במצב PlayStation®5 (נורית LED אדומה).

– בקונסולות PlayStation®4, בחרו במצב PlayStation®4 (נורית LED כחולה).

– במחשב, יש לבחור במצב מחשב אישי (נורת LED ירוקה).

צבע ה-LED	מצב
	PlayStation®5 (מצב ברירת המחדל)
	PlayStation®4
	מחשב אישי

לשינוי מצב התאימות:

1. לחצו לחיצה ממושכת על הלחצן MODE במשך 3 שניות, עד שנורית ה-LED שמעל הלחצן ⊕ תתחיל להבהב.

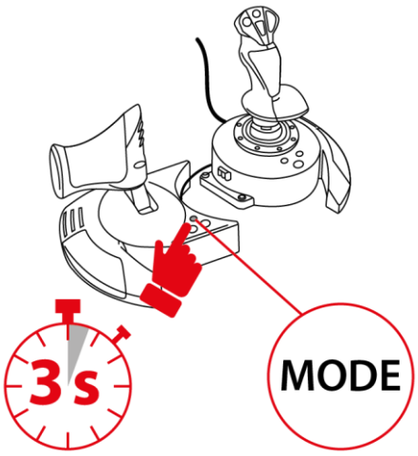

2. לחצו על הלחצן MODE כדי לבחור מצב תאימות לפי ההעדפה שלכם.

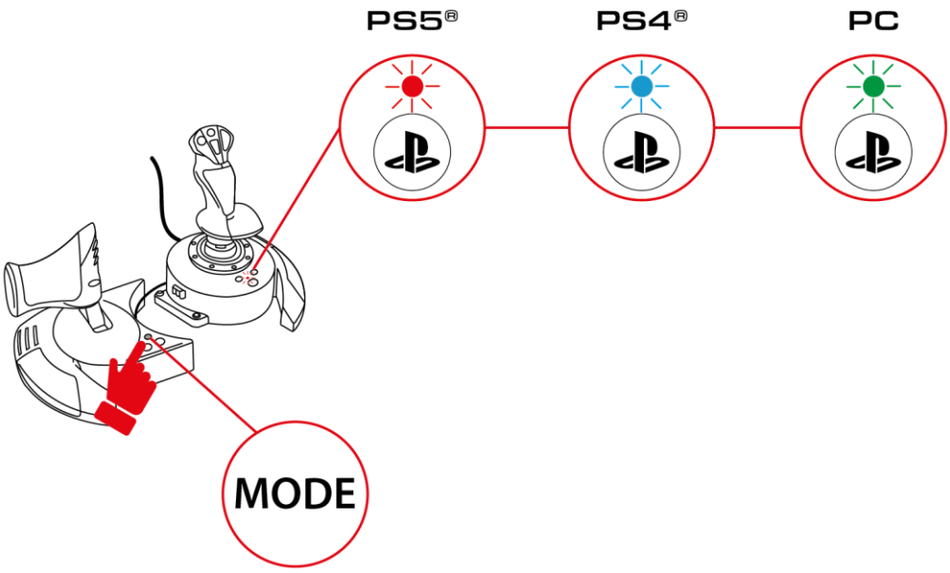

3. לאחר בחירת מצב התאימות, המתינו חמש שניות. המצב אושר כאשר נורית ה-LED מעל הלחצן ⊕ מפסיקה להבהב.

4. בקונסולות PlayStation®4 ובקונסולות PlayStation®5, לחצו על הלחצן ⓟ כדי לחבר את הג'ויסטיק לפרופיל שלכם.

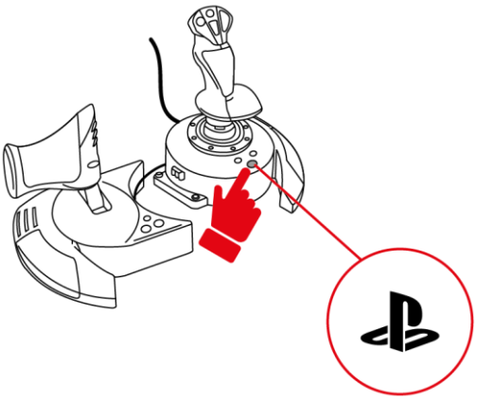

9. תכונות

מצערת

הג'ויסטיק T.Flight Hotas NEO כולל מצערת המאפשרת לשלוט בקלות בדחף המנוע.

ניתן לנתק את המצערת ולהציב אותה בשתי דרכים שונות:

– מנותקת ומופרדת מידית מוט ההיגוי, כדי לשחזר את תנאי הניווט בעולם האמיתי;

– מחוברת לידית מוט ההיגוי, ליציבות טובה יותר וכדי לתפוס פחות מקום.

כברירת המחדל, המצערת מנותקת מידית מוט ההיגוי.

מנותקת	מחוברת
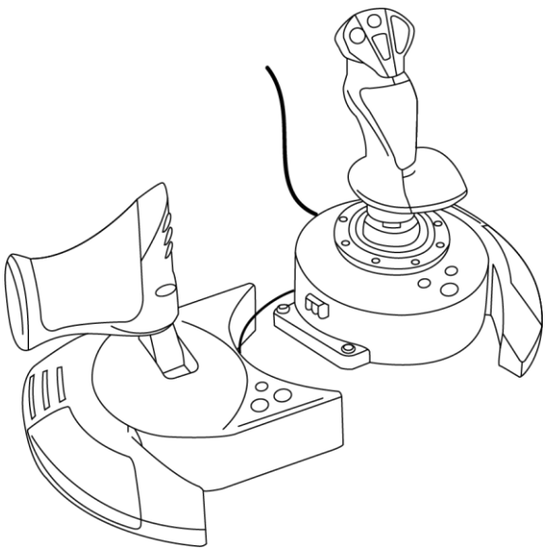	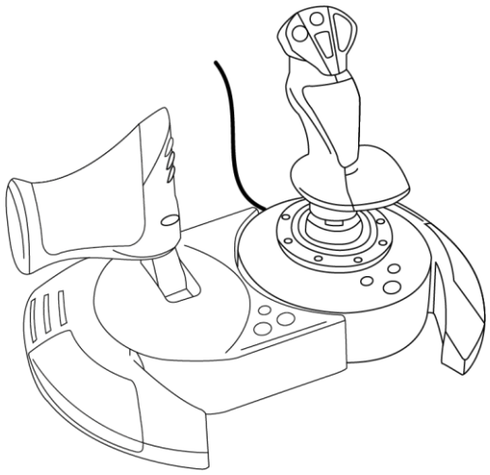

כדי לחבר את המצערת לידית מוט ההיגוי:

1. יש להכניס את כרטיסיית החיבור שמשמאל לבסיס של ידית מוט ההיגוי אל הפתח בצידה הימני של המצערת.

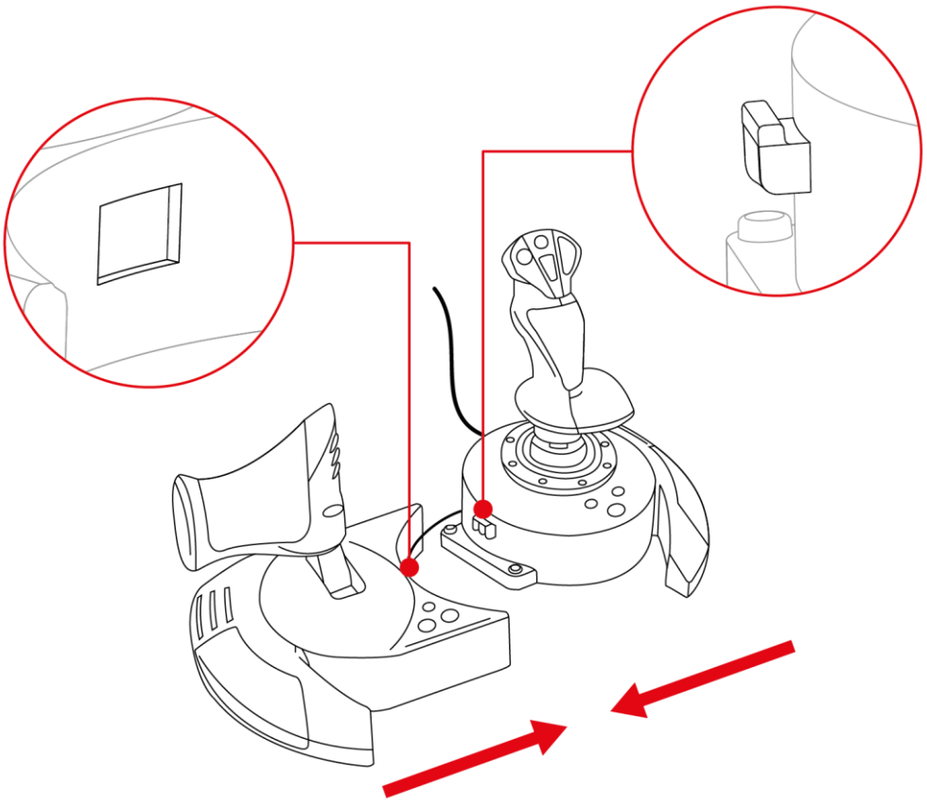

2. סובבו את הג'ויסטיק והוציאו את מפתח האלן המחובר לצד התחתון של בסיס ידית מוט ההיגוי.

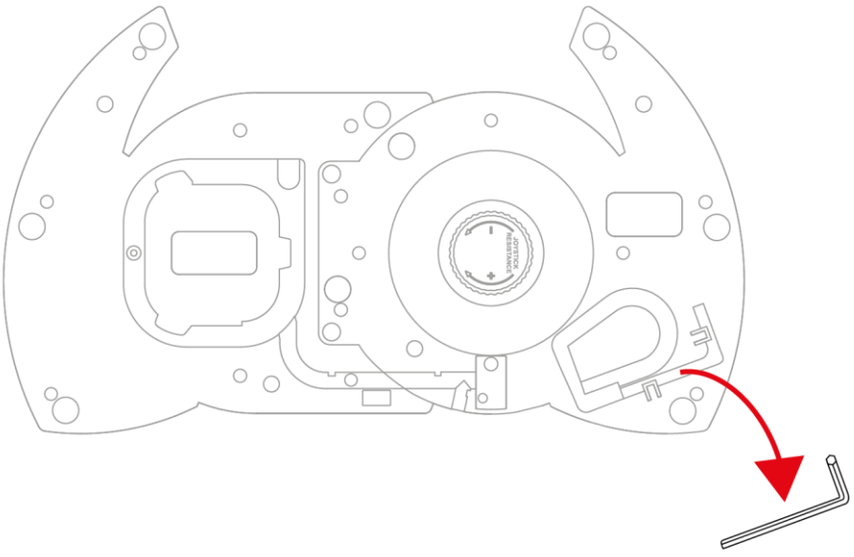

3. בעזרת מפתח אלן, הדקו את שני בורגי האלן שמתחת לבסיס, בקצה השמאלי של הבסיס של ידית מוט ההיגוי.

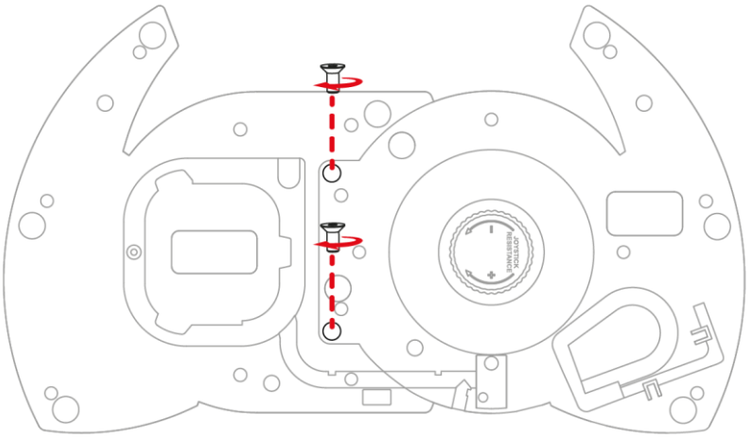

4. כרכו את הכבל המחבר את ידית מוט ההיגוי למצערת סביב מוליך הכבל.

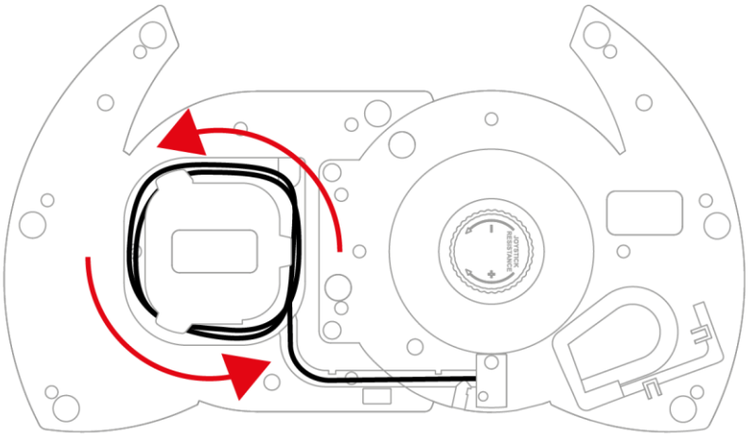

5. החזירו את מפתח האלן למקומו כדי לא לאבד אותו.

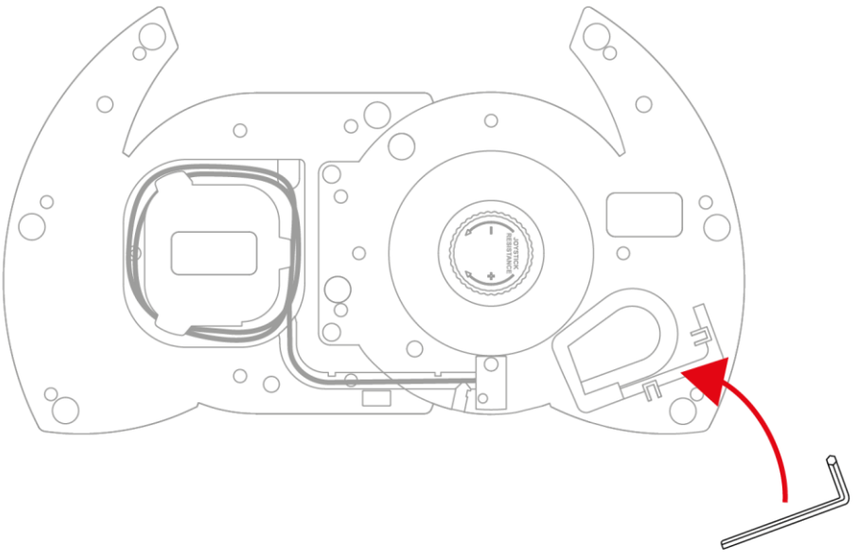

פונקציית הגה כיוון

הג'ויסטיק T.Flight Hotas NEO כולל פונקציית הגה כיוון. היא נגישה על-ידי סיבוב של ידית מוט ההיגוי שמאלה או ימינה, או באמצעות הלחצן הדו-מצבי שעל המצערת.

במטוס, הטייס משתמש בהגה הכיוון כדי לסובב את המטוס סביב צירו האנכי (מה שגורם למטוס לפנות שמאלה או ימינה).

ניתן להשבית את הפונקציה הזו בידית מוט ההיגוי על ידי נעילת סיבוב ציר ה-Z (סבסוב).

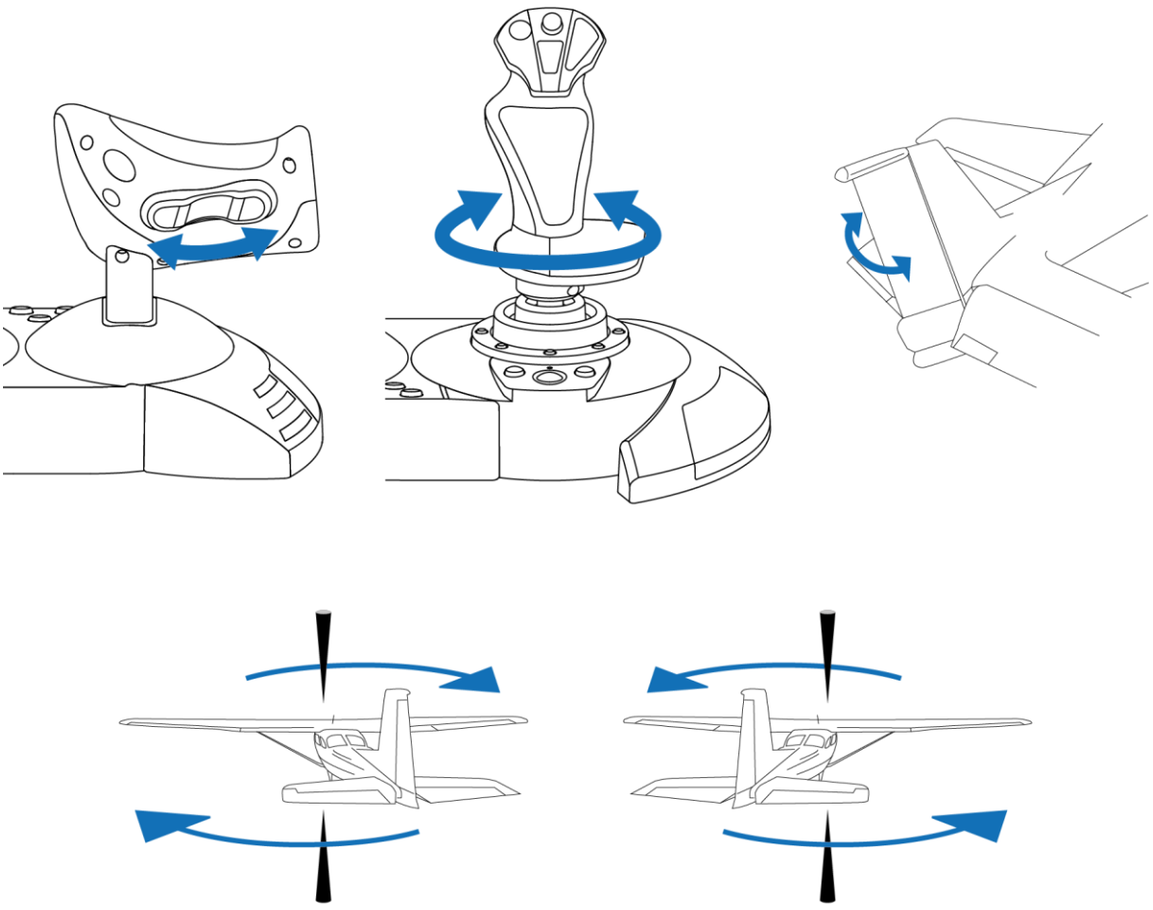

כדי לנעול את פונקציית הגה הכיוון של ידית מוט ההיגוי:

– בעזרת מברג שטוח (לא כלול), הדקו את בורג הנעילה הנמצא מתחת למשענת לשורש כף היד.

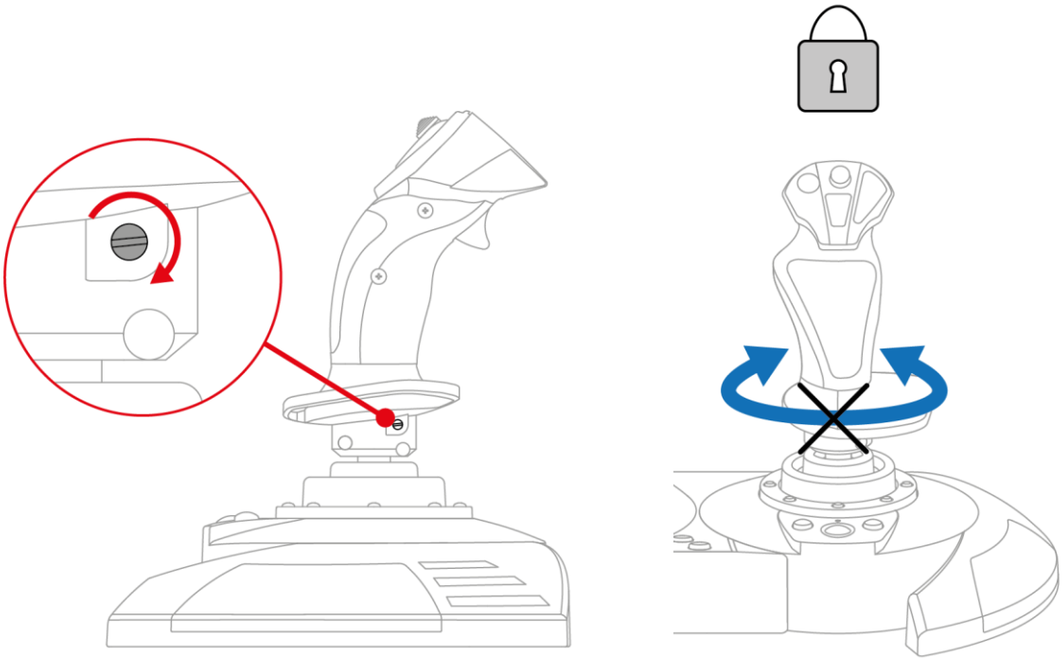

כדי לפתוח את פונקציית הגה הכיוון של ידית מוט ההיגוי:

– בעזרת מברג שטוח (לא כלול), שחררו את בורג הנעילה הנמצא מתחת למשענת לשורש כף היד.

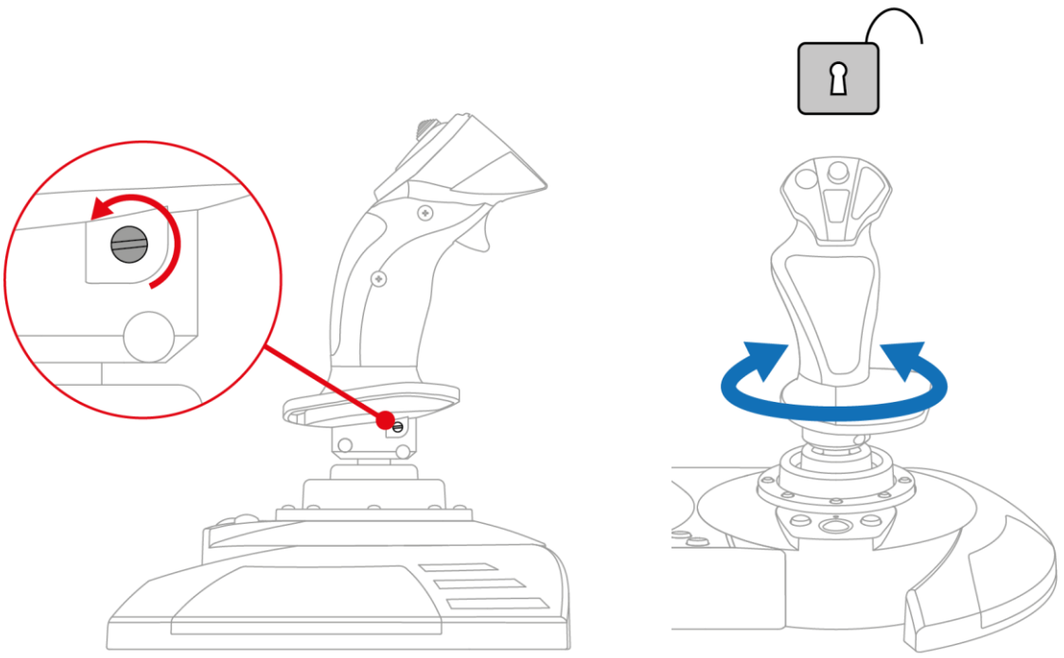

מתג כיפה "point of view" (נקודת מבט) רב-כיווני

הג'ויסטיק T.Flight Hotas NEO כולל מתג כיפה "נקודת מבט" רב-כיווני המאפשר לעקוב אחר המתרחש סביב המטוס שלכם (במשחקים שמאפשרים זאת).

מתפריט ההגדרות של המשחק, אפשר לתכנת את התצוגות השונות (מבט מאחור, מבט משמאל, מבט מימין, מבטים חיצוניים) עבור הכיוונים של מתג נקודת המבט הרב-כיווני.

אפשר גם לשמור את מתג הכיפה הרב-כיווני "נקודת מבט" לשימושים אחרים (ירי וכו').

ההתנגדות של ידית מוט ההיגוי

ניתן לכוונן את ההתנגדות של ידית מוט ההיגוי כדי להתאים אותה באופן מושלם לכל גיימר.

כדי לכוונן את ההתנגדות של ידית מוט ההיגוי, השתמשו בידית הכוונון שבצד התחתון של בסיס מוט היגוי הטיסה:

- סובבו את הידית שמאלה לרגישות גבוהה של ידית מוט ההיגוי כאשר מזיזים אותה.
- סובבו את הידית ימינה כדי שידית מוט ההיגוי תפעיל התנגדות גדולה יותר כאשר מזיזים אותה.

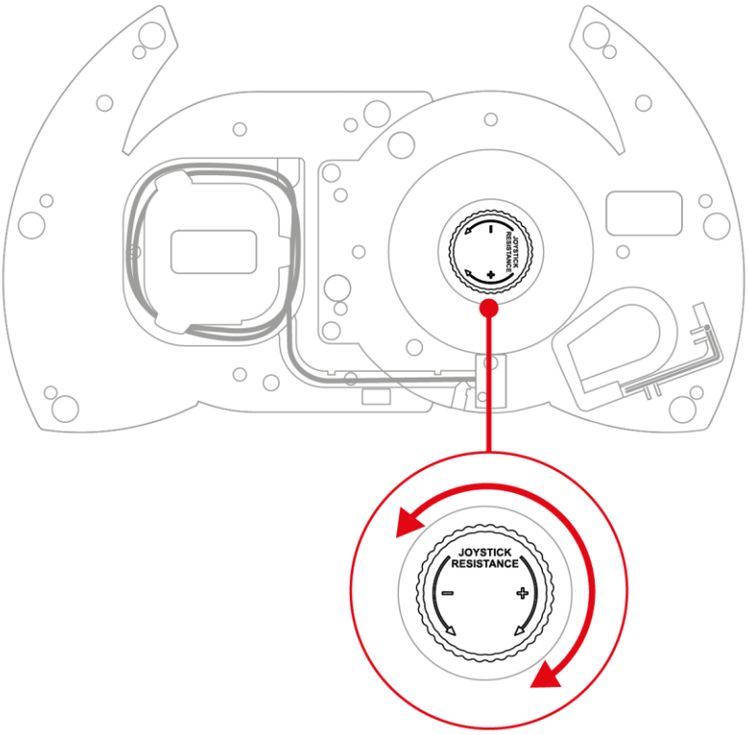

10. תאימות

הג'ויסטיק T.Flight Hotas NEO תואם למערכת דוושות הגה הכיוון *TFRP T.Flight Rudder Pedals.

מערכת דוושות הגה הכיוון *TFRP T.Flight Rudder Pedals מתחברת ישירות ליציאת RJ12 בג'ויסטיק T.Flight Hotas NEO, ותואמת לכל המשחקים שתומכים בדוושות הגה כיוון.

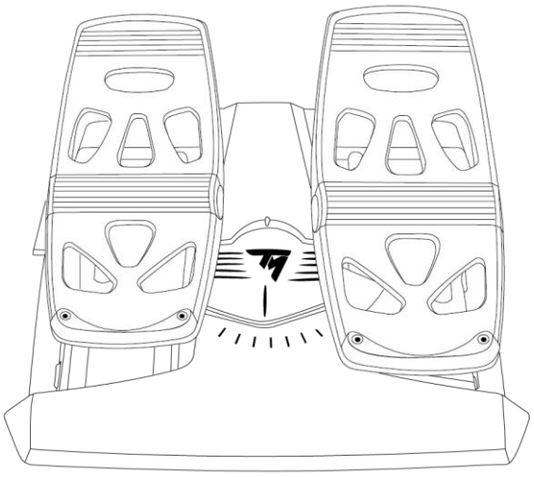

*נמכר בנפרד

11. שאלות נפוצות ותמיכה טכנית

האם יש לכם שאלות לגבי הג'ויסטיק T.Flight Hotas NEO, או נתקלתם בבעיות טכניות? אם כן, היכנסו לאתר התמיכה הטכנית של Thrustmaster:

https://support.thrustmaster.com/product/t-flight-hotas-NEO-p/.

1. הג'ויסטיק לא עובד נכון, או נראה שהוא לא מכויל כנדרש

- כבו את הקונסולה או את המחשב, נתקו לחלוטין את הג'ויסטיק וחברו אותו מחדש, הפעילו מחדש את קונסולת PlayStation®4, קונסולת PlayStation®5 או המחשב, והפעילו את המשחק מחדש.
- כדי למנוע בעיות כיול, בעת חיבור הג'ויסטיק ודאו שידית מוט ההיגוי, הגה הכיוון והמצערת נמצאים במרכז, ואל תזיזו אותם.
- בקונסולות PlayStation®4 ו-PlayStation®5 לחצו על הלחצן ⏻ בג'ויסטיק, ולאחר מכן התחברו לחשבון ה-PlayStation™Network שלכם כדי שיהיה ניתן להשתמש בג'ויסטיק.
- ודאו שמצב התאימות שנבחר מתאים לפלטפורמה (קונסולות PlayStation®4, קונסולות PlayStation®5 או מחשב אישי).

2. לא הצלחתי להגדיר את הג'ויסטיק

– היכנסו לתפריט המשחק ובחרו **אפשרויות> בקר> בקר משחק** או **ג'ויסטיק**. לאחר מכן בחרו בתצורה המתאימה ביותר, או הגדירו מחדש את אפשרויות הג'ויסטיק.

– מידע נוסף ניתן למצוא במדריך למשתמש או בעזרה המקוונת של המשחק.

3. הג'ויסטיק רגיש מדי, או לא מספיק רגיש

– הג'ויסטיק T.Flight Hotas NEO מבצע כיול עצמי אוטומטי אחרי כמה תנועות על הצירים השונים.

– היכנסו לתפריט המשחק ובחרו **אפשרויות> בקר> בקר משחק** או **ג'ויסטיק**. לאחר מכן יש לכוונן את רגישות הג'ויסטיק ואת האזורים המתים, אם אפשרויות אלה זמינות.

– אפשר לכוונן את ההתנגדות של ידית מוט ההיגוי באמצעות שימוש בידית הכוונון שבצד התחתון של בסיס מוט היגוי הטיסה.

4. הג'ויסטיק שלי לא עובד

כדי שג'ויסטיק T.Flight Hotas NEO יעבוד כראוי עם משחקי וידאו, יש לעדכן את הקושחה שלו.

לביצוע העדכון, יש להיכנס לכתובת

https://support.thrustmaster.com/product/t-flight-hotas-NEO-p/

יש לבחור באפשרות **Drivers** (מנהלי התקנים) ולפעול בהתאם להוראות, כולל תהליך ההורדה וההתקנה.

5. פונקציית הגה הכיוון רגישה מדי

נעלו את הסיבוב של ידית היגוי הטיסה באמצעות בורג הנעילה הממוקם מתחת למשענת לשורש כף היד, והשתמש בלחצן הדו-מצבי עבור פונקציית הגה הכיוון.

THRUSTMASTER®

T.Flight Hotas NEO

لأجهزة PlayStation®5،
وأجهزة PlayStation®4 والكمبيوتر الشخصي*

دليل المستخدم

اقرأ التعليمات الواردة في هذا الدليل **بعناية قبل** تركيب المنتج، و**قبل** استعماله، و**قبل** إجراء أي أعمال صيانة له. واحرص على اتباع تعليمات السلامة. قد يؤدي عدم اتباع هذه التعليمات إلى وقوع حوادث و/أو أضرار. احتفظ بهذا الدليل لكي تتمكّن من الرجوع إلى التعليمات في المستقبل.

**لم يتم اختبار التوافق مع الكمبيوتر الشخصي (Windows® 10/11) أو اعتماده من قِبل شركة Sony Interactive Entertainment.*

جدول المحتويات

1. محتويات العبوة 6

2. المواصفات التقنية 7

3. معلومات متعلقة بالاستخدام 10

4. التركيب 12

في أجهزة PlayStation®4 12

في أجهزة PlayStation®5 14

على الكمبيوتر الشخصي* 17

5. تخطيط وحدات تحكم وحدات تحكم

PLAYSTATION®5 21

6. تخطيط وحدات تحكم وحدات تحكم

PLAYSTATION®4 22

7. مخطط الأزرار لأجهزة الكمبيوتر الشخصي..... 23

8. وضع التوافق..... 24

9. المزايا 27

الخانق 27

وظيفة الدفة 30

مفتاح القبعة لزاوية رؤية متعددة الاتجاهات 32

مقاومة قبضة عصا التحكم 33

10. التوافق 34

11. الأسئلة الشائعة والدعم الفني 35

T.Flight Hotas NEO

تحكم في السماء باستخدام عصا التحكم T.Flight Hotas NEO.
ستجعلك تعيش تجربة واقعية بشكل مذهل خلال مغامراتك الجوية.

سيساعدك هذا الدليل على تركيب T.Flight Hotas NEO واستخدامها بأفضل طريقة. قبل الانطلاق، احرص على قراءة التعليمات والتحذيرات قراءة متأنية؛ فهذا سيساعدك على تحقيق أقصى قدر من المتعة عند استخدام المنتج.

تحديث البرنامج الثابت

لكي تعمل عصا التحكم T.Flight Hotas NEO بشكل صحيح مع ألعاب الفيديو، يجب عليك تحديث برنامجها الثابت.

لإجراء التحديث، تفضل بزيارة

https://support.thrustmaster.com/product/t-flight-hotas-NEO-p/

حدد **Drivers** (برامج التشغيل) واتبع التعليمات، بما فيها إجراء التنزيل والتثبيت.

1. محتويات العبوة

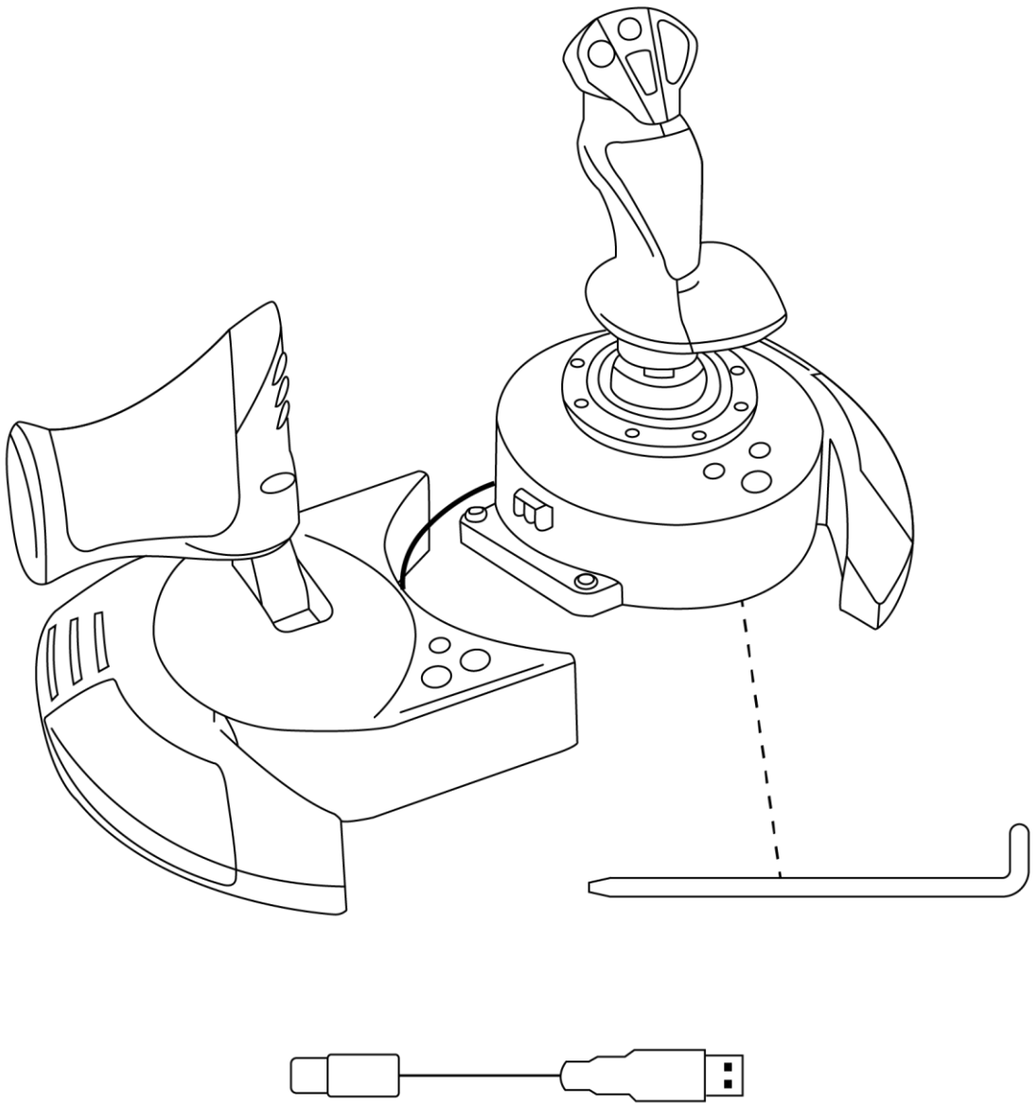

2. المواصفات التقنية

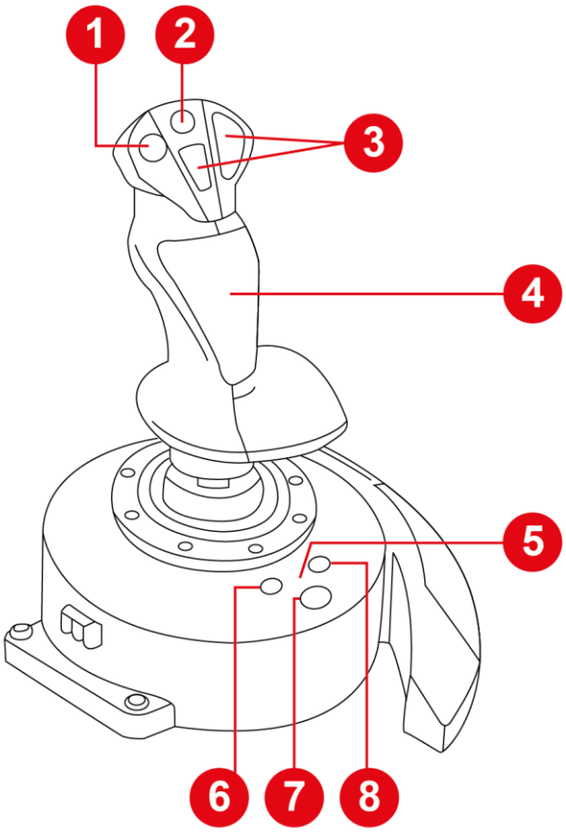

1. مفتاح القبعة لزاوية رؤية متعددة الاتجاهات
2. ذراع تحكم صغير
3. أزرار المهام
4. وظيفة الدفة عن طريق تدوير مقبض عصا التحكم (قابلة للقفل)
5. مؤشر LED لوضع التوافق (أزرق أو أحمر أو أخضر)
6. زر مشاركة في أجهزة PS4® / زر إنشاء في أجهزة PS5®
7. زر PS
8. زر خيارات في أجهزة PS4® وأجهزة PS5®

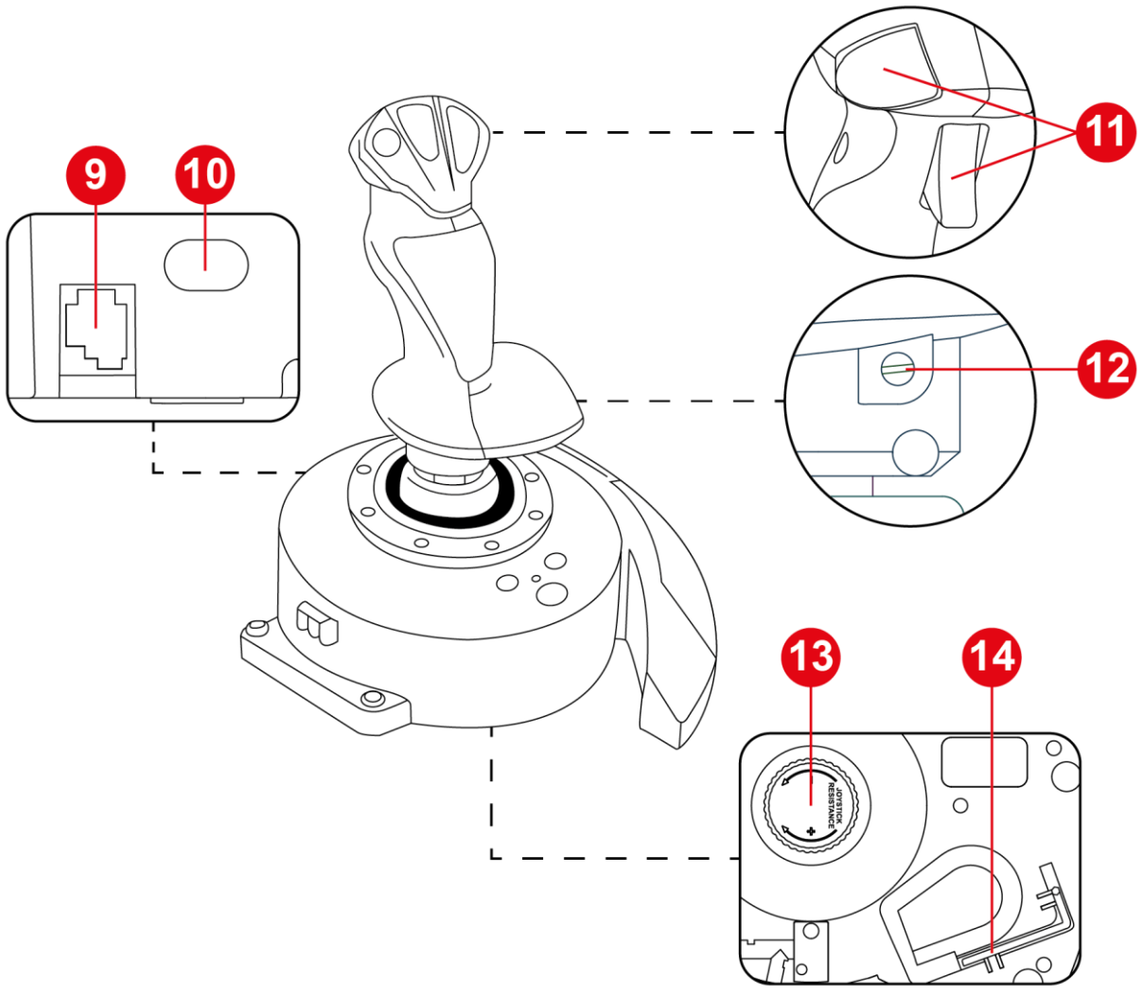

9. منفذ RJ12 لنظام دواسات الدفة Thrustmaster TFRP T.Flight Rudder Pedals (يُباع بشكل منفصل)

10. منفذ USB-C

11. أزرار المهام

12. برغي قفل الدفة في مقبض عصا التحكم

13. مقبض ضبط مقاومة عصا التحكم

14. مفتاح ألن

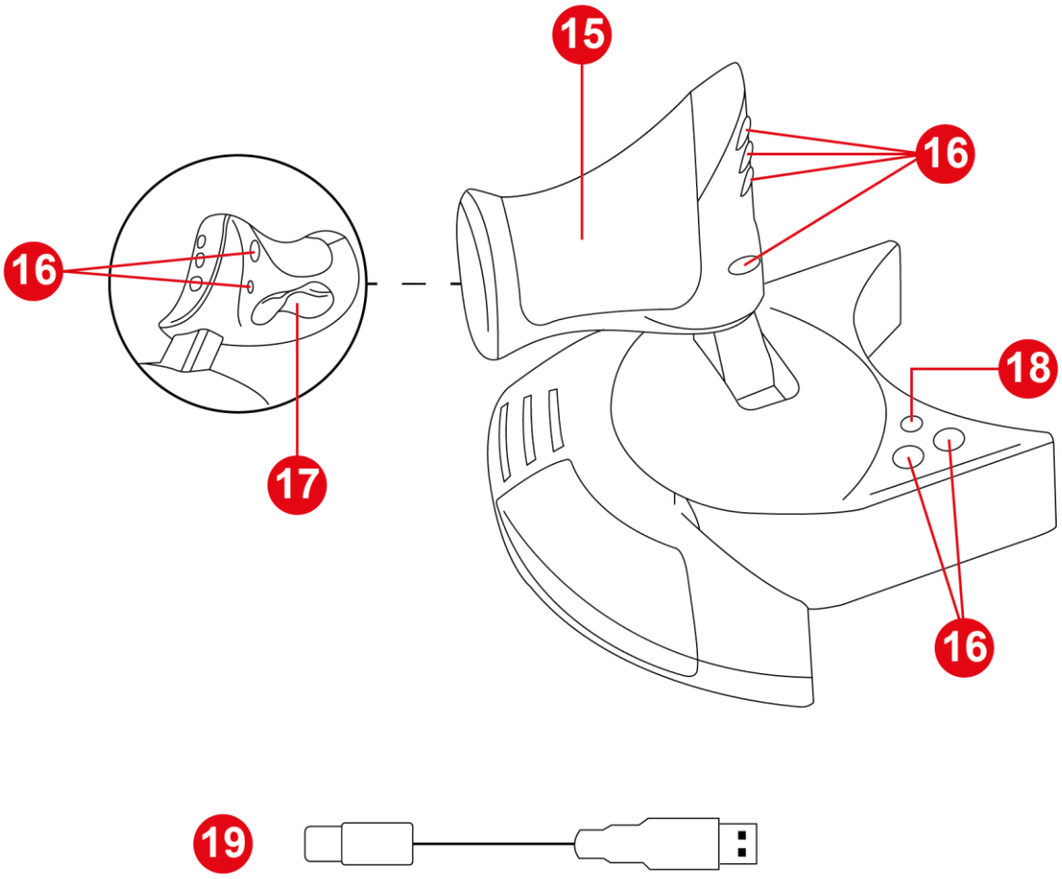

15. الخانق

16. أزرار المهام

17. الدفة عبر الزر المتأرجح

18. زر MODE (الوضع)

19. كابل USB-A – USB-C

3. معلومات متعلقة بالاستخدام

الوثائق

قبل استخدام هذا المنتج، اقرأ هذه الوثائق بعناية مجددًا، واحتفظ بها للرجوع إليها مستقبلاً.

خطر التعرّض للقرص

عند استخدام عصا التحكم T.Flight Hotas NEO، لا تضع أصابعك أبدًا في المساحة بين القاعدة ومحور مقبض عصا التحكم.

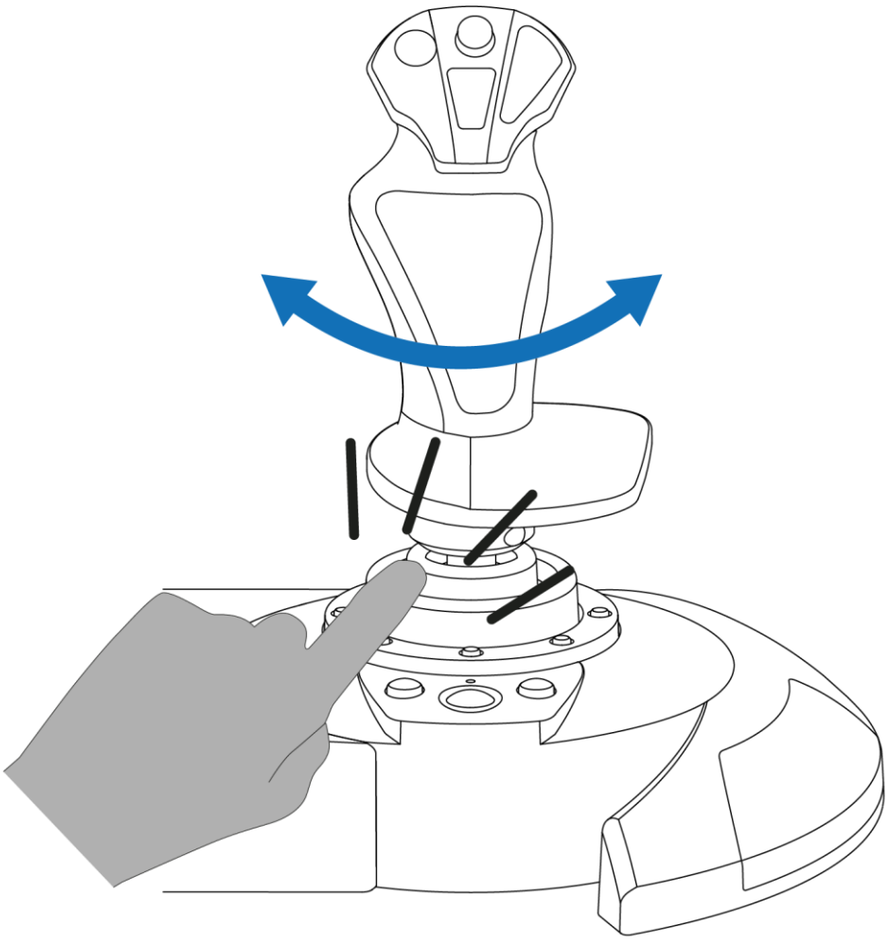

4. التركيب

في أجهزة PlayStation®4

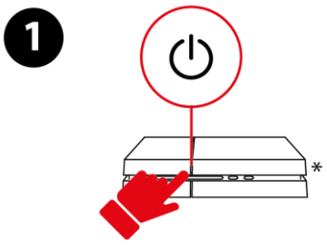

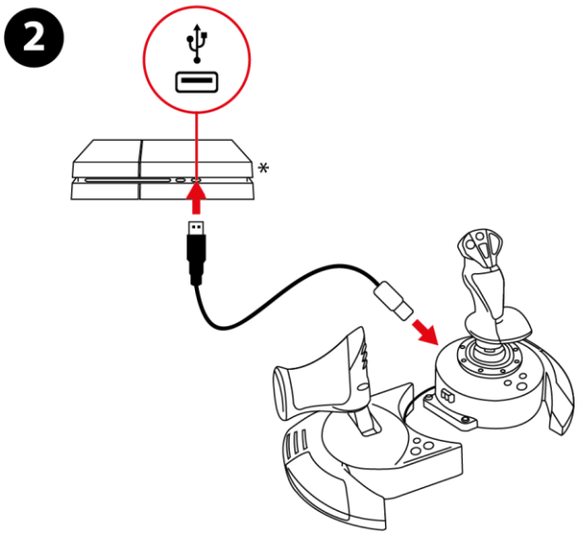

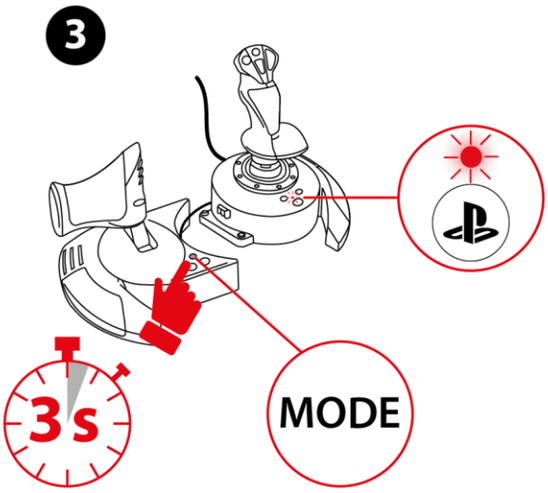

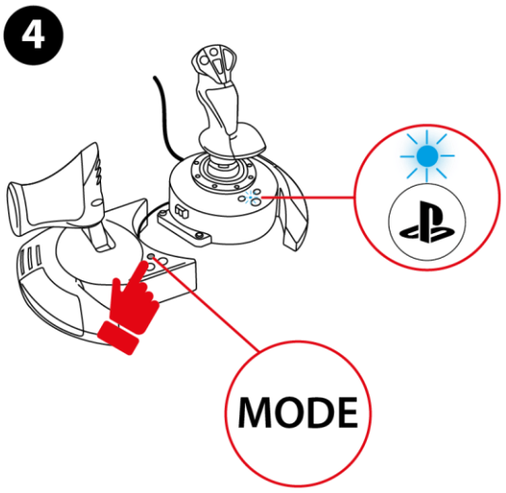

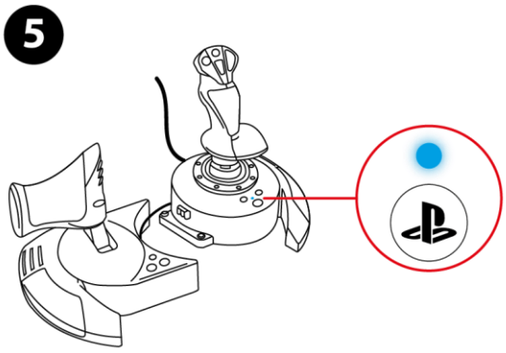

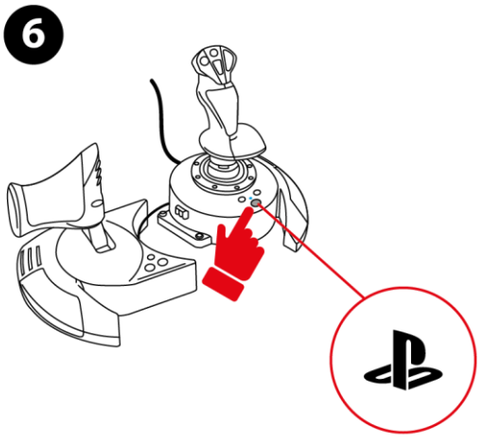

* غير مرفق

1. قم بتشغيل جهاز الألعاب.

2. وصِّل كابل USB-C – USB-A بمنفذ USB-C الموجود في عصا التحكم، وبمنفذ USB-A في جهاز الألعاب.

3. اضغط مطولاً على زر MODE لمدة 3 ثوانٍ، حتى يبدأ مؤشر LED الموجود أعلى زر ⊕ في الوميض.

4. اضغط على زر MODE لتحديد وضع PlayStation®4 (مؤشر LED أزرق).

5. بمجرد تحديد وضع التوافق، انتظر خمس ثوانٍ. سيصبح الوضع مؤكدًا عندما يتوقف مؤشر LED الموجود أعلى زر ⊕ عن الوميض.

6. اضغط على زر ⊕ لربط عصا التحكم بملفك الشخصي.

7. ابدأ تشغيل لعبة متوافقة تدعم وضع Flight Stick.

أنت الآن جاهز للعب!

في أجهزة PlayStation®5

1

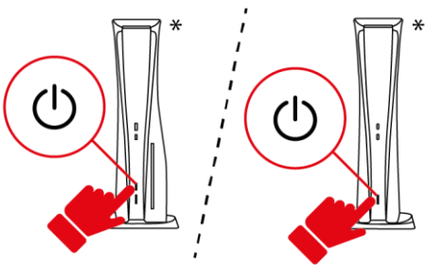

2

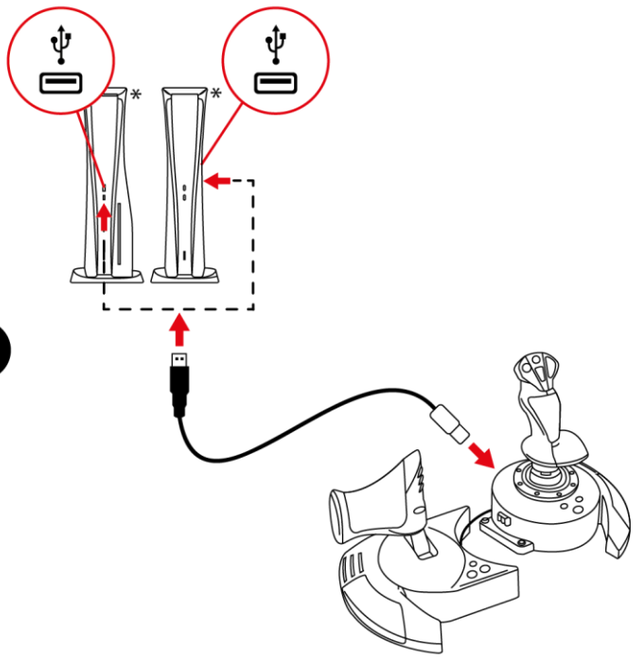

3

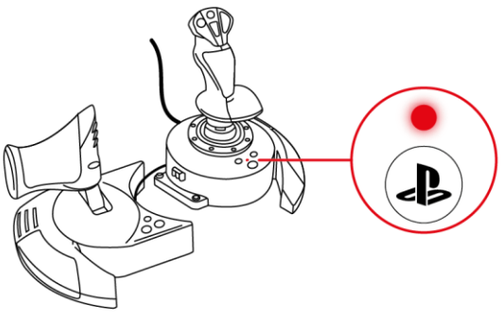

* غير مرفق

1. قم بتشغيل جهاز الألعاب.

2. وصِّل كابل USB-C – USB-A بمنفذ USB-C الموجود في عصا التحكم، وبمنفذ USB-A في جهاز الألعاب.

3. يجب أن يضيء مؤشر LED الموجود أعلى زر ⏻ باللون الأحمر.

4. إذا لم يضئ مؤشر LED باللون الأحمر، فغيّر وضع التوافق باتباع الخطوات الموضحة **هنا**.

5. اضغط على زر ⏻ لربط عصا التحكم بملفك الشخصي.

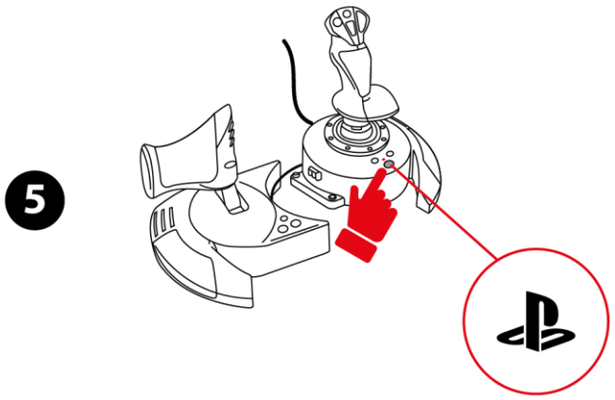

6. ابدأ تشغيل لعبة متوافقة تدعم وضع Flight Stick.

أنت الآن جاهز للعب!

الألعاب المتوافقة

- في أجهزة PlayStation®4 وأجهزة PlayStation®5، تتوافق عصا التحكم T.Flight Hotas NEO مع الألعاب التي تدعم وضع Flight Stick فقط.
- قائمة الألعاب المتوافقة مع وحدات تحكم PlayStation®4 ووحدات تحكم PlayStation®5 متوفرة هنا:

https://support.thrustmaster.com/product/t-flight-hotas-NEO-p/

في قسم Games settings (إعدادات الألعاب)، حدد PlayStation® Games list. يُجرى تحديث هذه القائمة بشكل دوري.

على الكمبيوتر الشخصي*

1

https://support.thrustmaster.com/product/t-flight-hotas-neo-p/

2

Drivers - Package xxxx_TFHT_x + Firmware

Manual

Drivers

Drivers - Package xxxx_TFHT_x + Firmware

3

**

4

3s

MODE

5

MODE

6

*لم يتم اختبار التوافق مع الكمبيوتر الشخصي (Windows® 10/11) أو اعتماده من قِبل شركة Sony Interactive Entertainment.

** غير مرفقة

1. تفضل بزيارة:

https://support.thrustmaster.com/product/t-flight-hotas-NEO-p/.

2. قم بتنزيل وتثبيت برنامج التشغيل الخاص بأجهزة الكمبيوتر وواجهته المخصصة للوحة التحكم في نظام التشغيل Windows.

3. بمجرد تثبيت برنامج تشغيل الكمبيوتر الشخصي، وصِّل كابل USB-C – USB-A بمنفذ USB-C الموجود في القاعدة، وبمنفذ USB-A في جهاز الألعاب.

4. اضغط مطولاً على زر MODE لمدة 3 ثوانٍ، حتى يبدأ مؤشر LED الموجود أعلى زر ⊕ في الوميض.

5. اضغط على زر MODE لتحديد وضع الكمبيوتر (مؤشر LED أخضر).

6. بمجرد تحديد وضع التوافق، انتظر خمس ثوانٍ. سيصبح الوضع مؤكدًا عندما يتوقف مؤشر LED الموجود أعلى زر ⊕ عن الوميض.

أنت الآن جاهز للعب!

لوحة التحكم

للوصول إلى لوحة التحكم، حدد **بدء**، واكتب **لوحة التحكم** في شريط البحث، ثم انقر فوق **لوحة التحكم** (في Windows® 10/11).

ستظهر نافذة **وحدات التحكم في الألعاب**. وسيظهر الملحق على الشاشة باسم **T.Flight Hotas NEO** وبحالة **OK**.

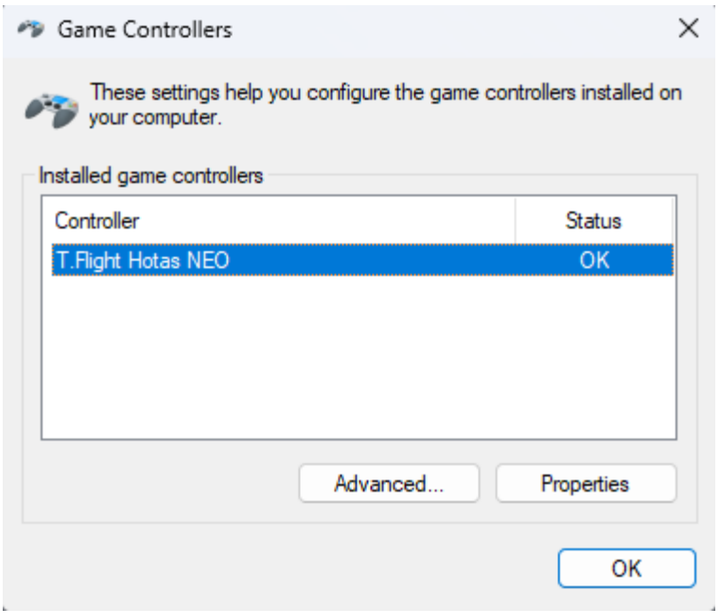

من نافذة **وحدات التحكم في الألعاب**، انقر فوق **الخصائص** لعرض كافة المزايا واختبارها.

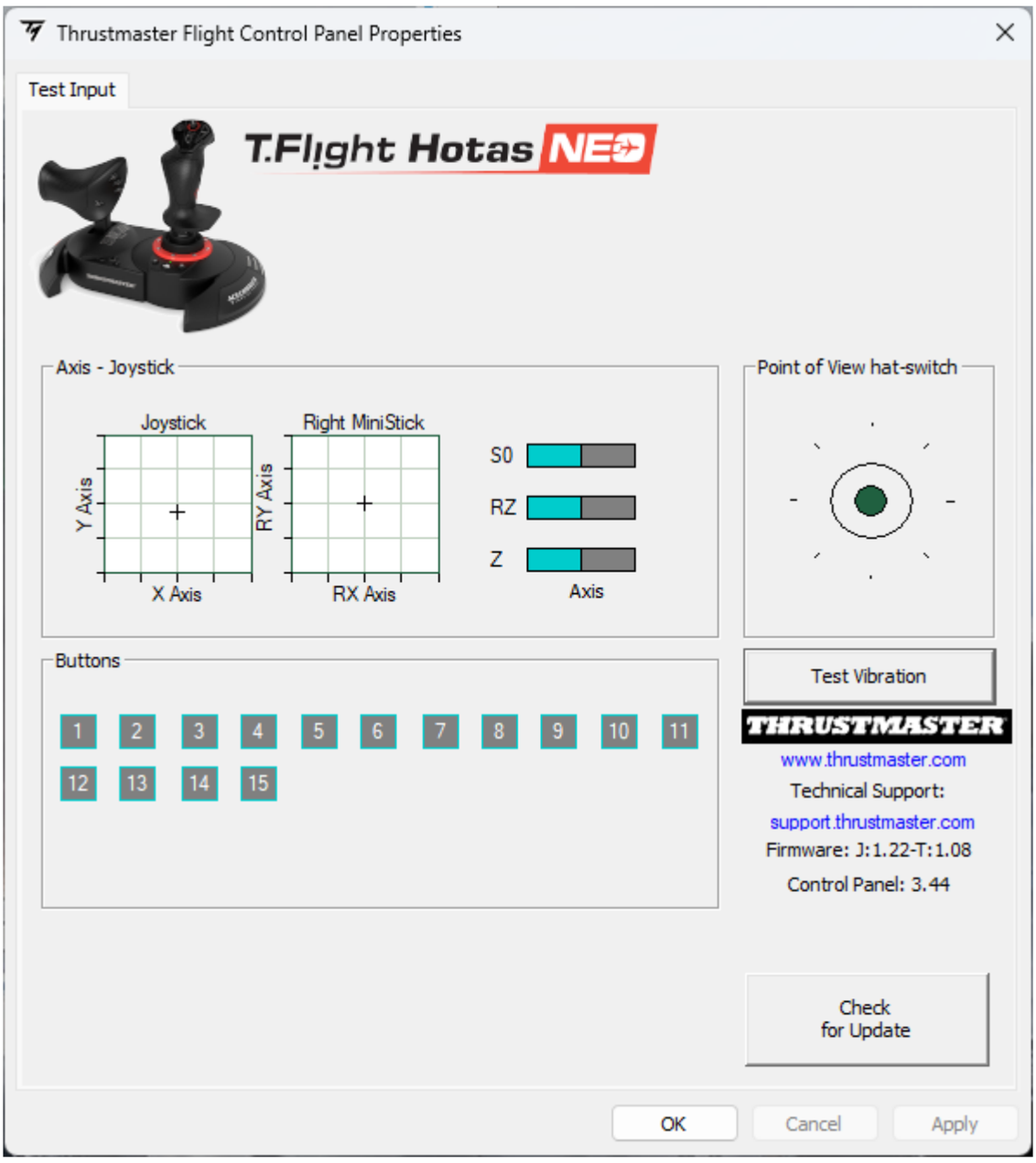

5. تخطيط وحدات تحكم وحدات تحكم

PlayStation®5

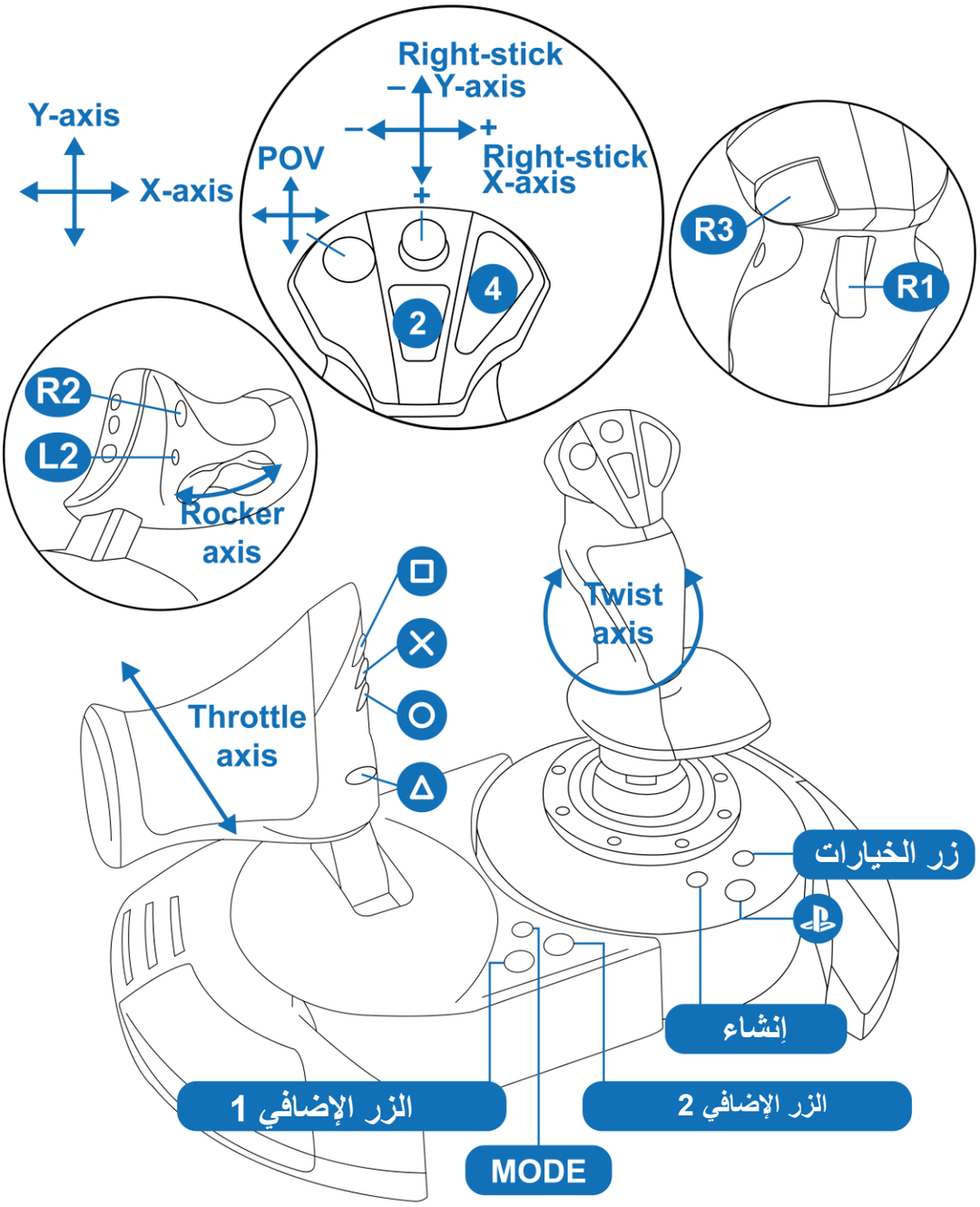

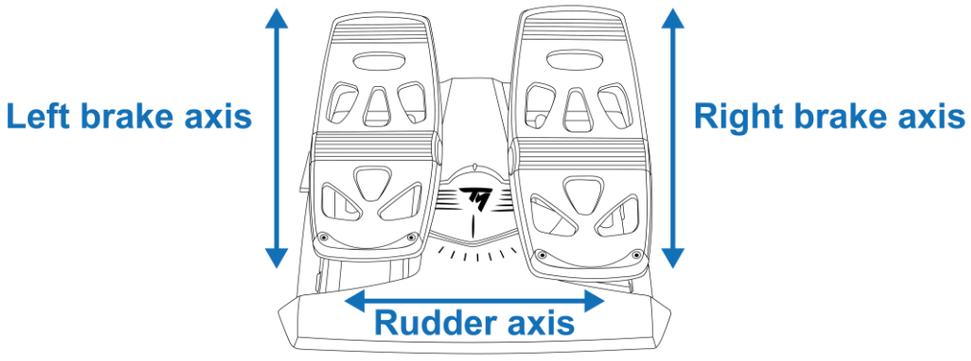

6. تخطيط وحدات تحكم وحدات تحكم

PlayStation®4

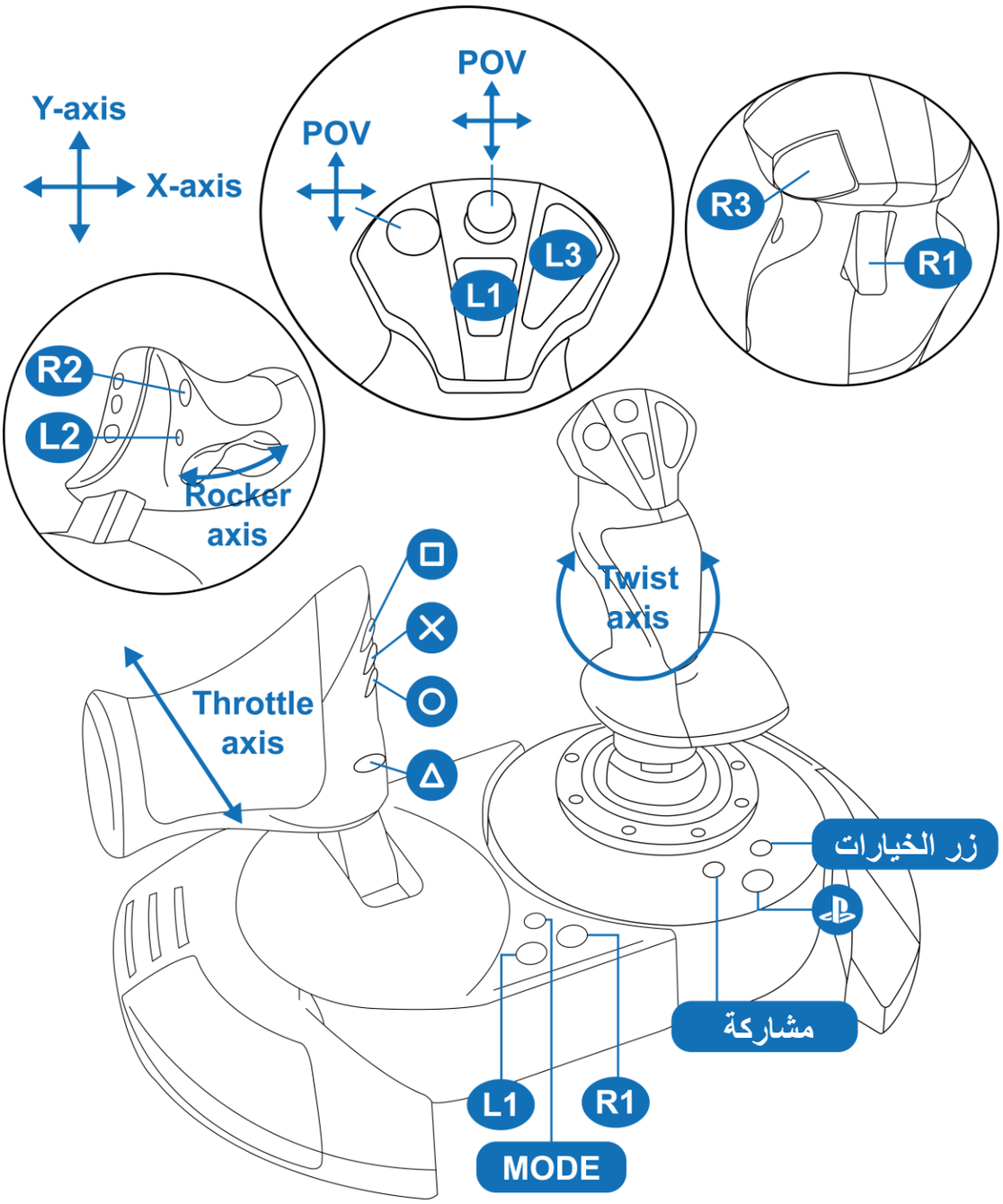

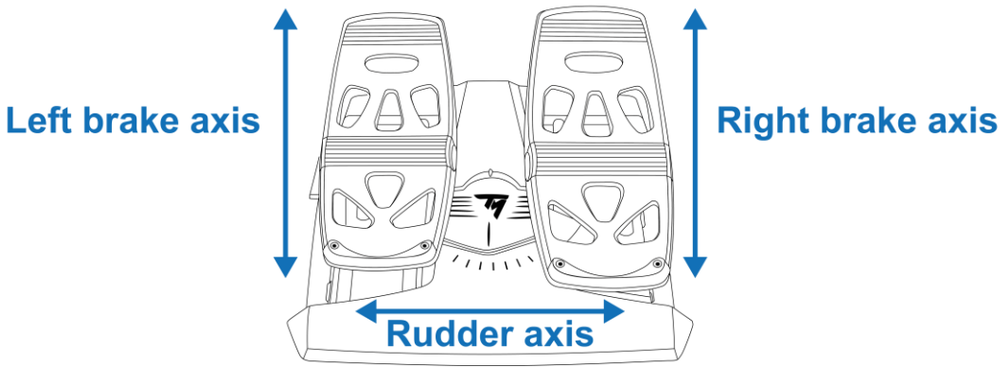

7. مخطط الأزرار لأجهزة الكمبيوتر الشخصي

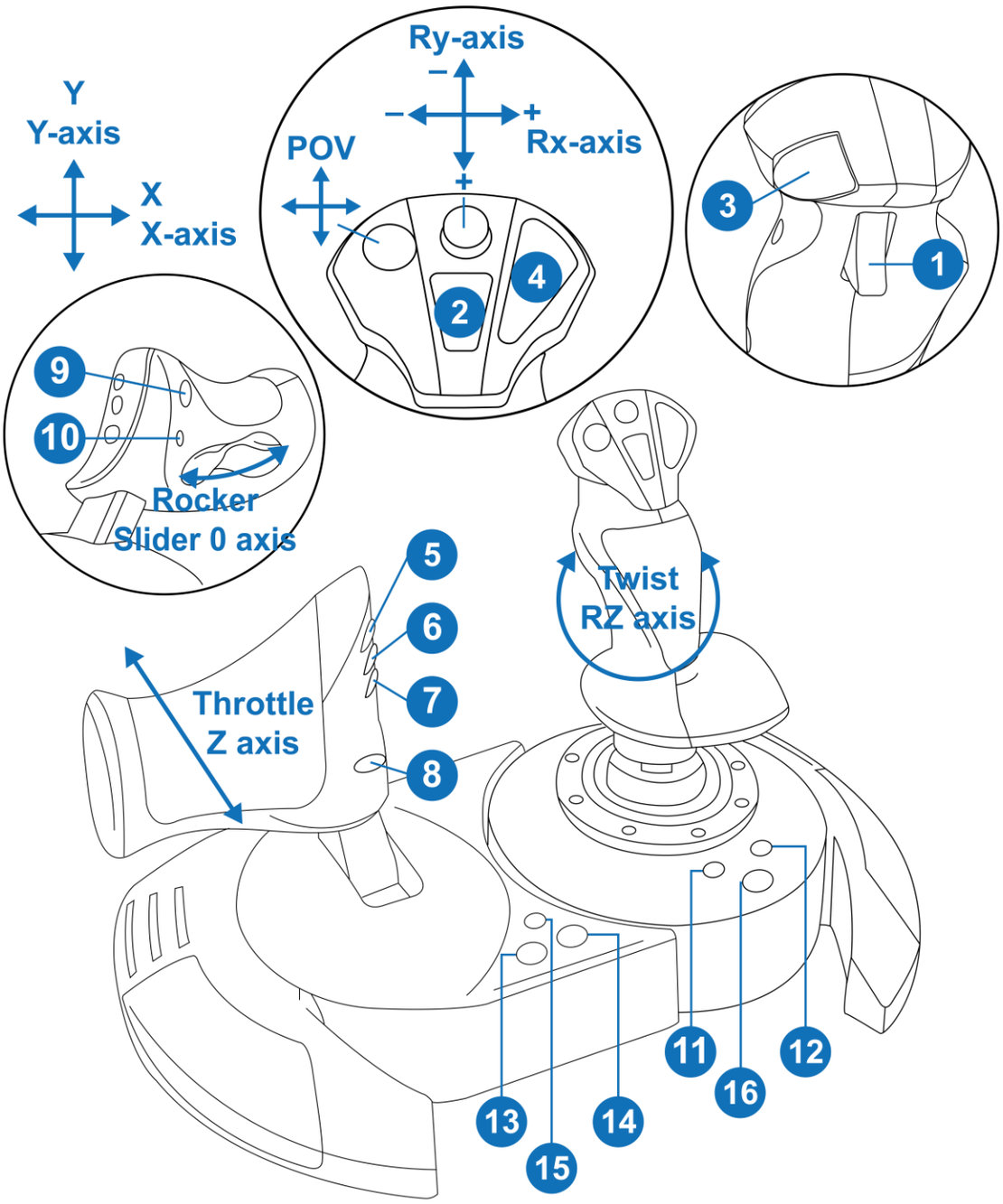

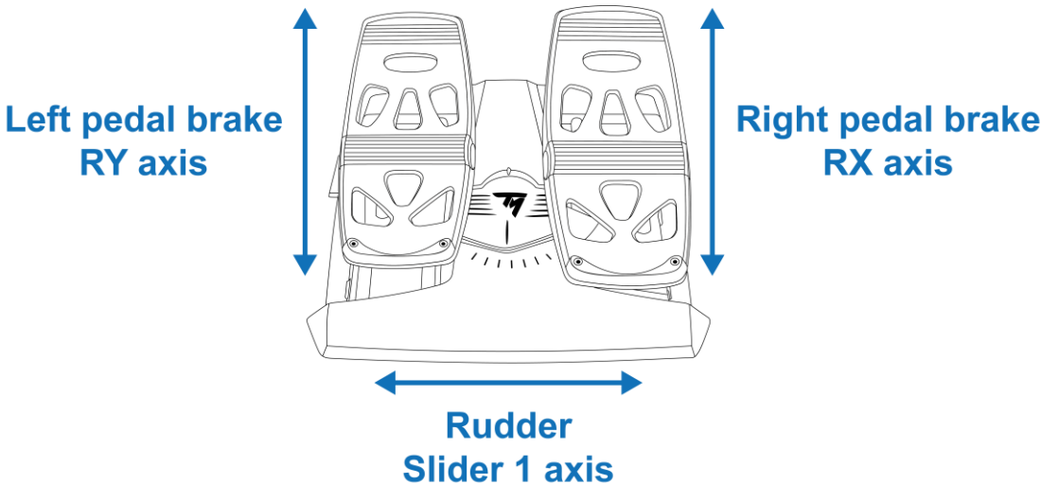

8. وضع التوافق

تدعم عصا التحكم ثلاثة أوضاع توافق:

– على أجهزة PlayStation®5، حدد وضع PlayStation®5 (مؤشر LED أحمر).

– على أجهزة PlayStation®4، حدد وضع PlayStation®4 (مؤشر LED أزرق).

– على أجهزة الكمبيوتر الشخصية، حدد وضع الكمبيوتر الشخصي (مؤشر LED أخضر).

لون مؤشر LED	الوضع
	PlayStation®5 (الوضع الافتراضي)
	PlayStation®4
	الكمبيوتر الشخصي

لتغيير وضع التوافق:

1. اضغط مطولاً على زر MODE لمدة 3 ثوانٍ، حتى يبدأ مؤشر LED الموجود أعلى زر ⊕ في الوميض.

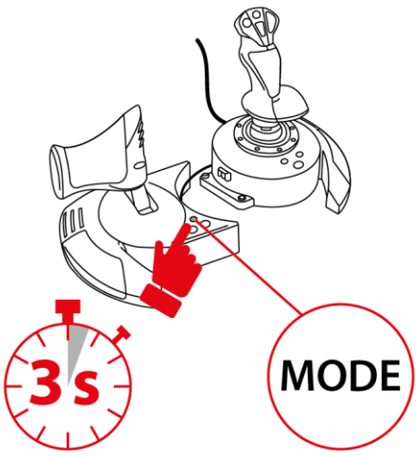

2. اضغط على زر MODE لاختيار وضع التوافق الذي تريده.

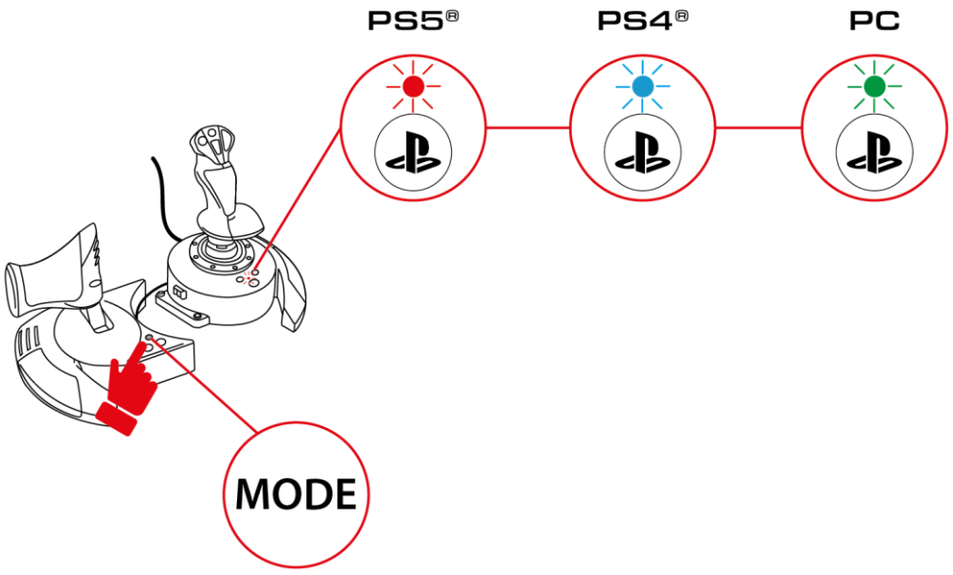

3. بمجرد تحديد وضع التوافق، انتظر خمس ثوانٍ. سيصبح الوضع مؤكدًا عندما يتوقف مؤشر LED الموجود أعلى زر ⊕ عن الوميض.

4. على أجهزة PlayStation®4 وأجهزة PlayStation®5، اضغط على زر ⏻ لربط عصا التحكم بملفك الشخصي.

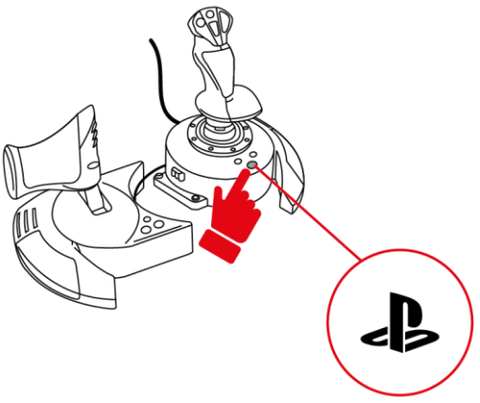

9. المزايا

الخانق

تحتوي عصا التحكم T.Flight Hotas NEO على ذراع خانق يتيح لك إمكانية التحكم بسهولة في قوة دفع المحرك.

يتميز ذراع الخانق بأنه قابل للفصل ويمكن وضعه بطريقتين مختلفتين، إما:

– منفصلاً عن مقبض عصا التحكم، لمحاكاة أجواء الطيران الواقعية؛ أو

– متصلاً بمقبض عصا التحكم، لتعزيز الثبات وتوفير المساحة.

بشكل افتراضي، يكون ذراع الخانق منفصلاً عن مقبض عصا التحكم.

منفصل	متصل
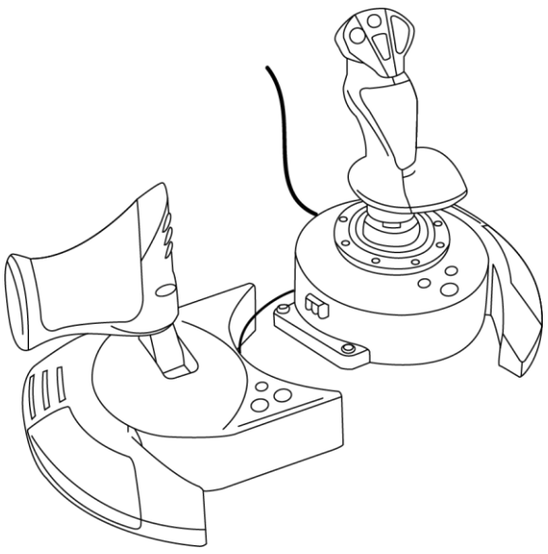	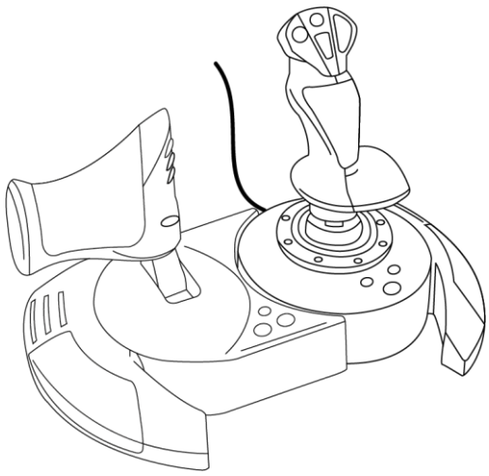

لتوصيل ذراع الخانق بمقبض عصا التحكم:

1. أدخل لسان التوصيل الموجود على يسار قاعدة مقبض عصا التحكم في الفتحة الموجودة على الجانب الأيمن من ذراع الخانق.

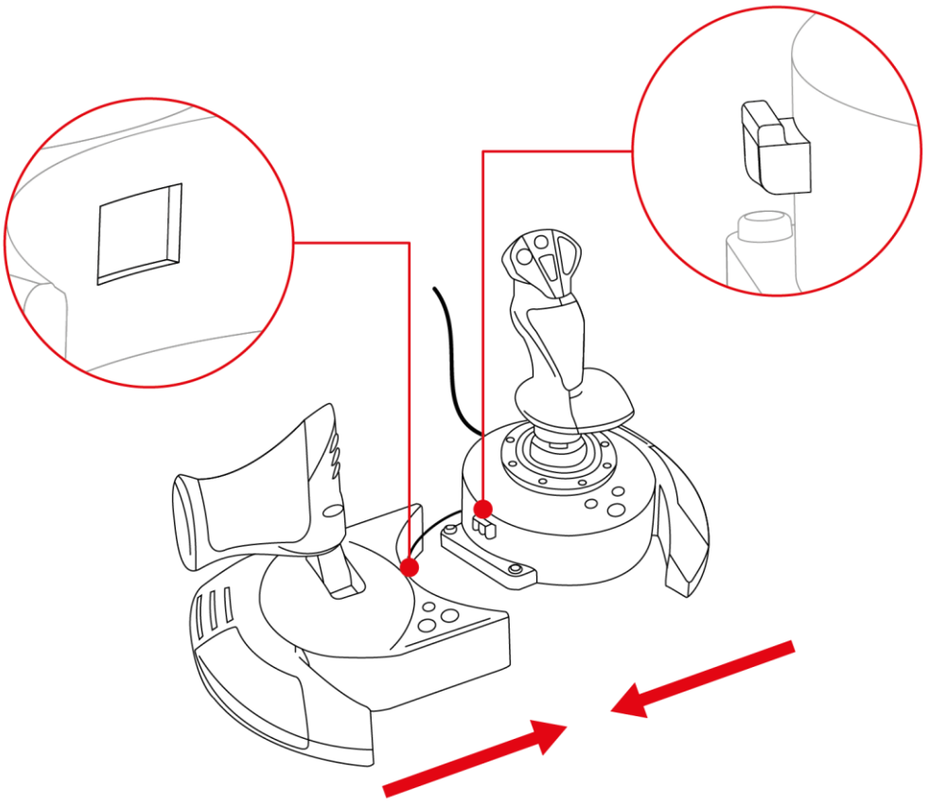

2. اقلب عصا التحكم واستخرج مفتاح ألين المتصل بالجزء السفلي من قاعدة مقبض عصا التحكم.

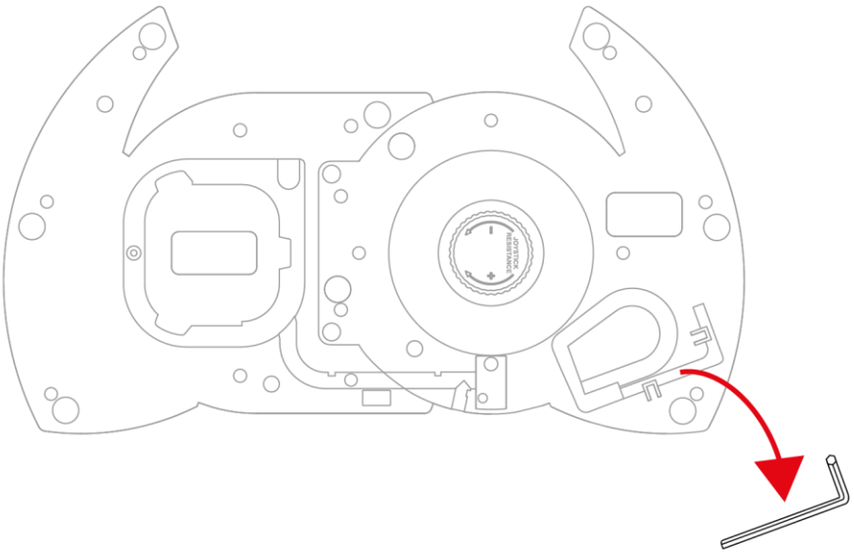

3. باستخدام مفتاح ألين، اربط برغيي ألين الموجودين أسفل القاعدة، عند الطرف الأيسر من قاعدة مقبض عصا التحكم.

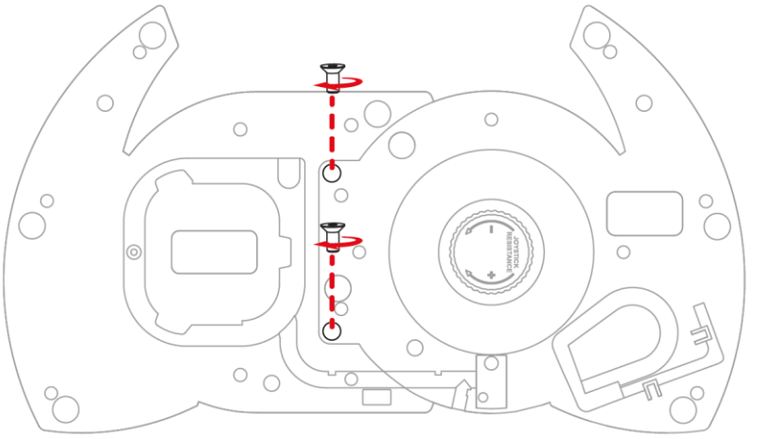

4. لف الكابل الذي يصل بين مقبض عصا التحكم وذراع الخانق حول مسار الكابل.

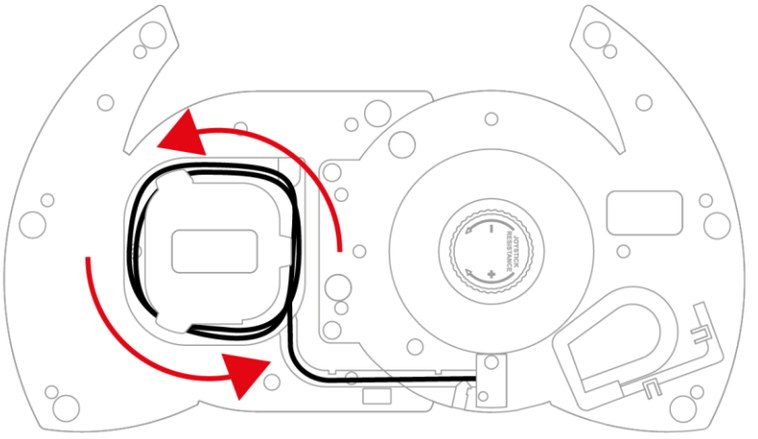

5. أعد مفتاح ألين إلى مكانه حتى لا تفقده.

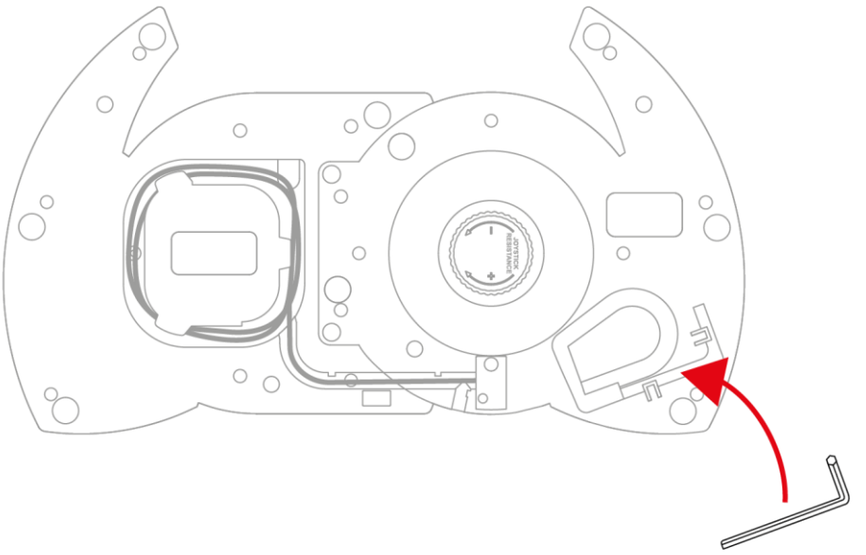

وظيفة الدفة

تتميز عصا التحكم T.Flight Hotas NEO بوظيفة الدفة التي يمكن الوصول إليها عن طريق تدوير مقبض عصا التحكم إلى اليسار أو اليمين، أو باستخدام الزر المتأرجح الموجود على ذراع الخانق.

في الطائرات، يستخدم الطيار الدفة ببراعة لتدوير الطائرة حول محورها الرأسي (ما يجعل الطائرة تنعطف يسارًا أو يمينًا).

يمكن تعطيل هذه الوظيفة في مقبض عصا التحكم عن طريق قفل دوران المحور Z (الانعطاف).

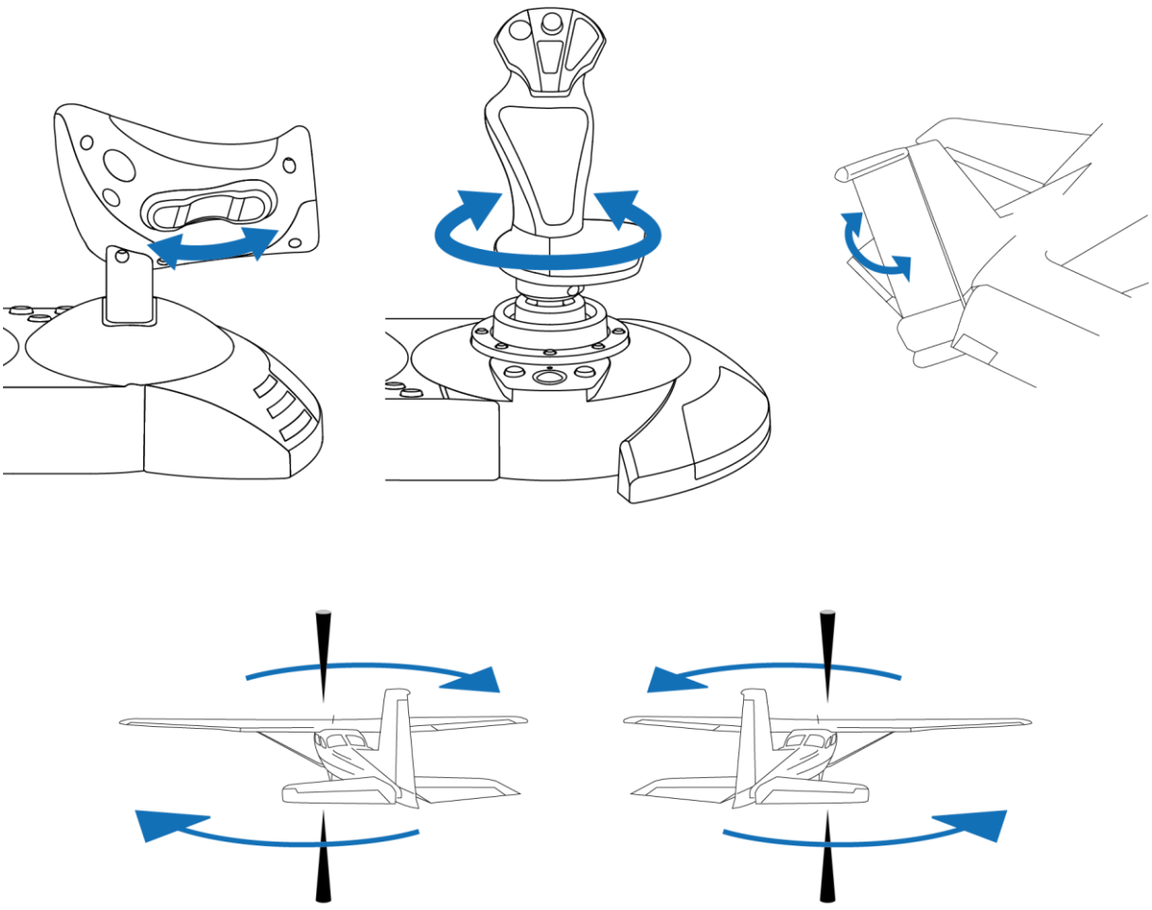

لقفل وظيفة الدفة في مقبض عصا التحكم:

– باستخدام مفك مسطح الرأس (غير مرفق)، اربط برغي القفل الموجود أسفل مسند المعصم.

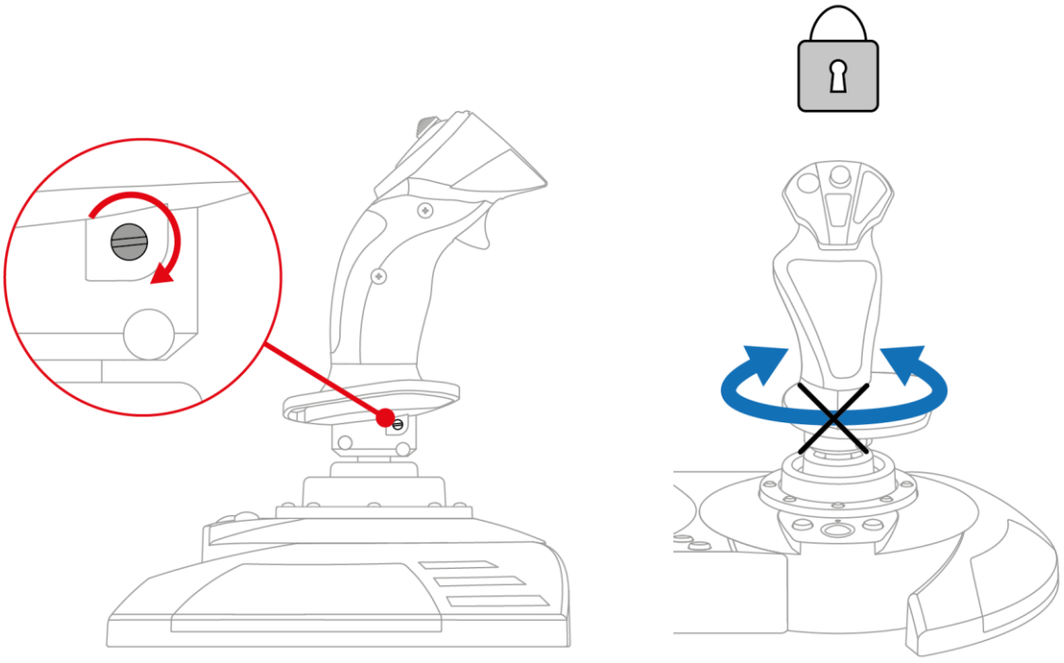

لفتح وظيفة الدفة في مقبض عصا التحكم:

– باستخدام مفك مسطح الرأس (غير مرفق)، فك برغي القفل الموجود أسفل مسند المعصم.

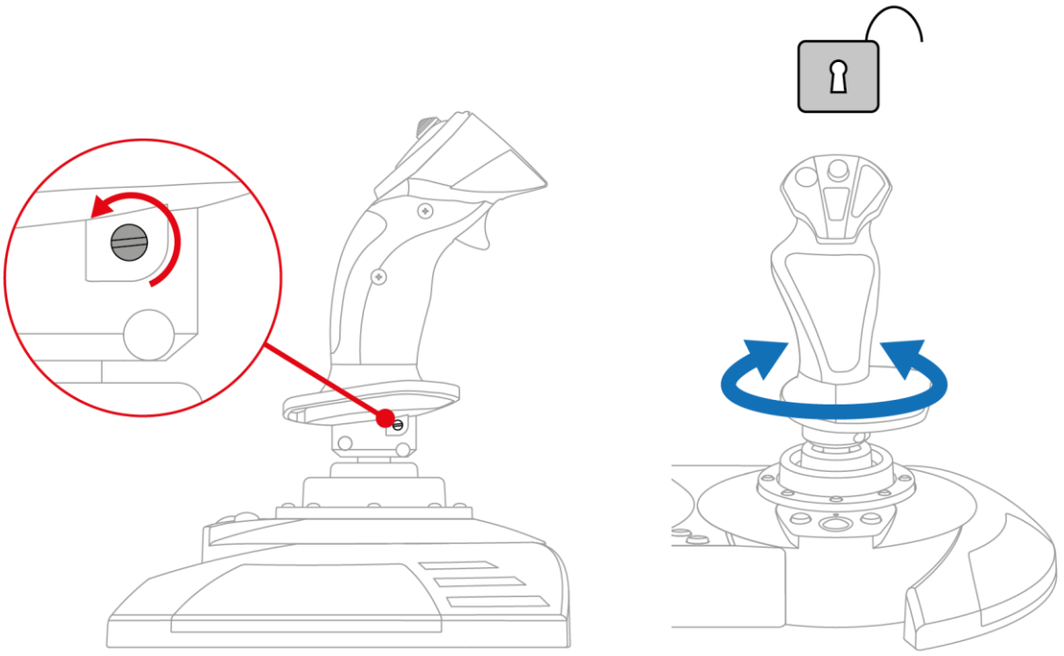

مفتاح القبعة لزاوية رؤية متعددة الاتجاهات

تحتوي عصا التحكم T.Flight Hotas NEO على مفتاح قبعة لزاوية رؤية متعددة الاتجاهات، يسمح لك بمراقبة ما يحدث حول طائرتك (في الألعاب التي تسمح بذلك).

من قائمة إعدادات اللعبة، يمكنك برمجة زوايا رؤية مختلفة (الرؤية الخلفية، أو اليسرى، أو اليمنى، أو الخارجية) لاتجاهات مفتاح القبعة متعدد الاتجاهات لزاوية الرؤية.

كما يمكنك تخصيص مفتاح القبعة لزاوية الرؤية متعددة الاتجاهات لاستخدامات أخرى (التصويب، وما إلى ذلك).

مقاومة قبضة عصا التحكم

يمكن ضبط شدة مقاومة مقبض عصا التحكم لتناسب كل لاعب بشكل مثالي.

لضبط شدة مقاومة مقبض عصا التحكم، استخدم مقبض الضبط الموجود أسفل قاعدة مقبض عصا التحكم:

- أدر المقبض إلى اليسار لزيادة حساسية مقبض عصا التحكم عند تحريكه.
- أدر المقبض إلى اليمين لتعزيز مقاومة مقبض عصا التحكم عند تحريكه.

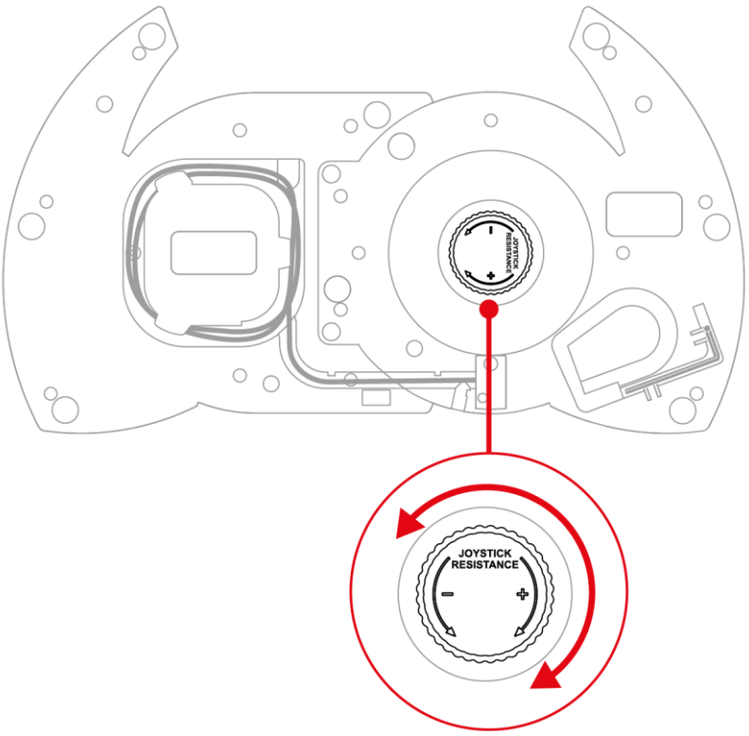

10. التوافق

عصا التحكم T.Flight Hotas NEO متوافقة مع نظام دواسات الدفة TFRP T.Flight Rudder Pedals*.

يتصل نظام دواسات الدفة TFRP T.Flight Rudder Pedals* مباشرةً بمنفذ RJ12 الموجود في عصا التحكم T.Flight Hotas NEO، وهو متوافق مع جميع الألعاب التي تدعم دواسات الدفة.

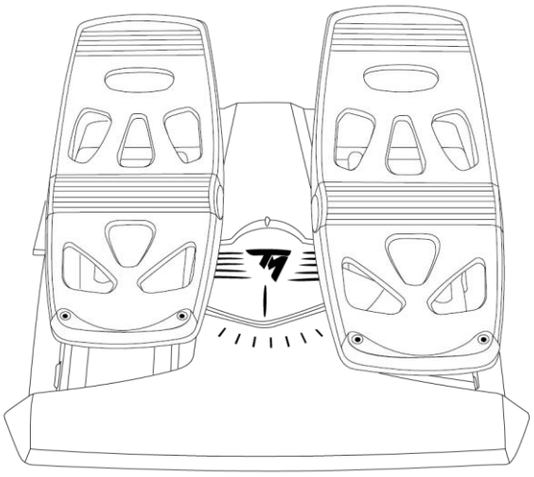

*يُباع بشكل منفصل

11. الأسئلة الشائعة والدعم الفني

هل لديك أسئلة بخصوص عصا التحكم T.Flight Hotas NEO، أو تواجه مشكلات فنية؟ إذا كانت الإجابة نعم، فتفضل بزيارة موقع الدعم الفني لشركة Thrustmaster:

https://support.thrustmaster.com/product/t-flight-hotas-NEO-p/

1. لا تعمل عصا التحكم الخاصة بي على نحو صحيح، أو يبدو أنه قد تمت معايرتها بشكل غير صحيح

- أوقف تشغيل جهازك أو جهاز الكمبيوتر الخاص بك، وافصل عصا التحكم ثم أعد توصيلها، وأعد تشغيل جهاز PlayStation®4 أو جهاز PlayStation®5 أو جهاز الكمبيوتر الخاص بك، ثم ابدأ تشغيل اللعبة مرة أخرى.
- عند توصيل عصا التحكم، تأكد من إبقاء مقبض عصا التحكم والدفة وذراع الخانق في المنتصف وتجنب تحريكهم لتفادي حدوث أي مشكلات في المعايرة.
- على أجهزة PlayStation®4 وPlayStation®5، اضغط على زر الموجود في عصا التحكم، ثم سجِّل الدخول إلى حسابك على PlayStation™Network لكي تعمل عصا التحكم.
- تأكد من تحديد وضع التوافق الذي يتناسب مع منصتك (أجهزة PlayStation®4 أو أجهزة PlayStation®5 أو الكمبيوتر الشخصي).

2. لا يمكنني تكوين عصا التحكم

– ادخل إلى قائمة اللعبة وحدد **Options (الخيارات) > Controller (وحدة التحكم) > Gamepad (لوحة الألعاب)** أو **Joystick (عصا التحكم)**. ثم حدد التكوين الأكثر ملاءمة، أو أعد ضبط خيارات عصا التحكم بالكامل.

– للحصول على مزيد من المعلومات، يُرجى الرجوع إلى دليل المستخدم الخاص باللعبة أو قسم المساعدة عبر الإنترنت.

3. عصا التحكم حسّاسة أكثر مما ينبغي أو غير حسّاسة بشكلٍ كافٍ

– تعمل عصا التحكم T.Flight Hotas NEO على معايرة نفسها تلقائيًا بعد بضع حركات على المحاور المختلفة.

– ادخل إلى قائمة اللعبة وحدد **Options (الخيارات) > Controller (وحدة التحكم) > Gamepad (لوحة الألعاب)** أو **Joystick (عصا التحكم)**. ثم اضبط حساسية عصا التحكم ومناطق التوقف إذا كانت هذه الخيارات متاحة.

– اضبط مقاومة مقبض عصا التحكم باستخدام مقبض الضبط الموجود أسفل قاعدة مقبض عصا التحكم.

4. عصا التحكم لديّ لا تعمل

لكي تعمل عصا التحكم T.Flight Hotas NEO بشكل صحيح مع ألعاب الفيديو، يجب عليك تحديث برنامجها الثابت.

لإجراء التحديث، تفضل بزيارة

https://support.thrustmaster.com/product/t-flight-hotas-NEO-p/

حدد **Drivers** (برامج التشغيل) واتبع التعليمات التي تشمل خطوات التنزيل والتثبيت.

5. وظيفة الدفة حساسة للغاية

ثبّت دوران مقبض عصا التحكم باستخدام برغي القفل الموجود أسفل مسند المعصم، واستخدم الزر المتأرجح لوظيفة الدفة.