MiVue™ 985W / 985WD

Používateľská príručka

all about you

Revízia: R00
(07/2026)

Upozornenie

Snímky obrazovky uvedené v tejto príručke sa môžu líšiť medzi rôznymi operačnými systémami a verziami softvéru. Odporúčame, aby ste si z webovej lokality Mio™ (www.mio.com) prevzali najnovšiu používateľskú príručku vášho výrobku.

Technické údaje a dokumenty sa môžu zmeniť bez predchádzajúceho upozornenia. Spoločnosť MiTAC neručí za bezchybnosť tohto dokumentu. Spoločnosť MiTAC nenesie žiadnu zodpovednosť za škody vzniknuté priamo alebo nepriamo v dôsledku chýb, opomenutí alebo rozporov medzi zariadením a dokumentmi.

Poznámka

Nie všetky modely sú k dispozícii vo všetkých regiónoch.

V závislosti od zakúpeného modelu nemusí farba a vzhľad zariadenia ako aj príslušenstvo presne zodpovedať grafike uvedenej v tomto dokumente.

MiTAC Europe Ltd.
The Pinnacle, Station Way, Crawley RH10 1JH, UK

MiTAC Europe Ltd. Sp. Z o. o, Oddzial w Polsce
ul. Puławska 405 A, 02-801 Warszawa, Poland

Obsah

Zoznámenie sa s rekordérom 4
Vloženie pamäťovej karty 6
Formátovanie karty 6
Používanie recordéru vo vozidle 7
Bezpečnostné opatrenia a upozornenia 7
Namontujte rekordér 8
Prvé zapnutie nahrávacej kamery 11
Používateľské rozhranie 11
Zmena režimu zobrazenia 12
Záznam v režime jazdy 13
Priebežný záznam 13
Záznam pri nehode 13
Režim parkovania 14
Režim fotoaparát 15
Režim prehrávania 16
Upozornenie na rýchlostné radary 17
Aktualizácia údajov o rýchlostných radaroch 17
Pripojenie 18
MiVue Pro 18
Nastavenie WIFI pripojenia pomocou QR kódu 18
Nastavenie WIFI pripojenia pomocou komunikácie na krátku vzdialenosť ... 19

Systemové nastavenia 20
Prehrávanie súboru 20
Pripojiť k aplikácii 20
Nahrávanie zvuku 20
Bezpečnosť jazdy 20
Rýchl.radar 21
Režim parkovania 22
Nahrávanie videa 23
Systém 23
SD karta 24
Zdroje pre získanie ďalších informácii 25
Starostlivosť o zariadenie 25
Informácie o GPS 26
O FOSS 26
Bezpečnostné opatrenia 27
Regulačné informácie (CE) 27
WEEE 29

Zoznámenie sa s rekordérom

ⓘ Zábery obrazoviek a ďalšie prezentácie nachádzajúce sa v tomto návode sa môžu odlišovať od skutočných obrazoviek a prezentácií vytvorených skutočným výrobkom.

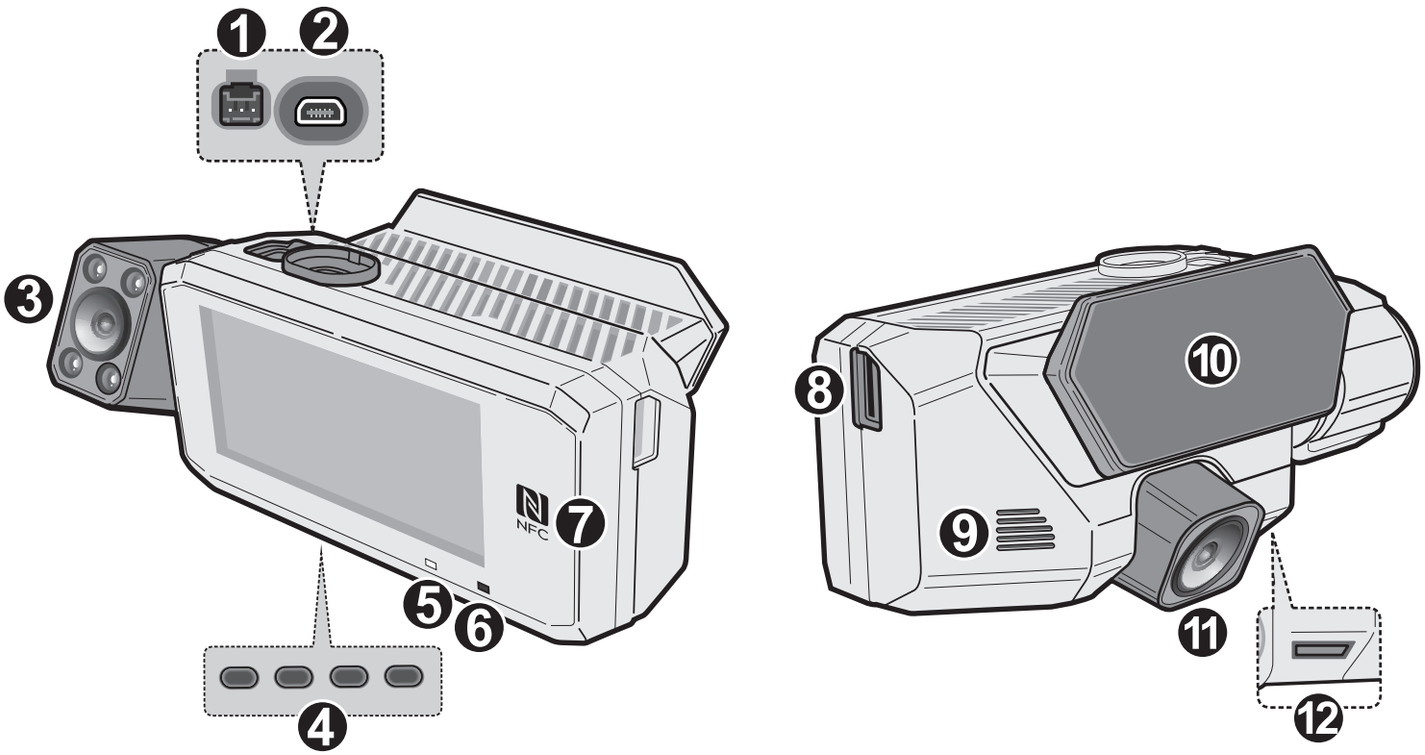

1. Napájací konektor
2. Zadná kamera konektor
3. Interiérová kamera
4. Funkčné tlačidlá
5. Indikátor LED
6. Mikrofón
7. NFC čítačka
8. Otvor pre pamäťovú kartu
9. Reproduktor
10. Montážna podložka
11. Pred. fotoapar.
12. Indikátor režimu parkovania

MiVue zadná kamera

Zadná kamera môže byť v závislosti od zakúpeného modelu súčasťou kamery na prístrojovej doske, ktorá sa používa na sledovanie udalostí prebiehajúcich za vozidlom.

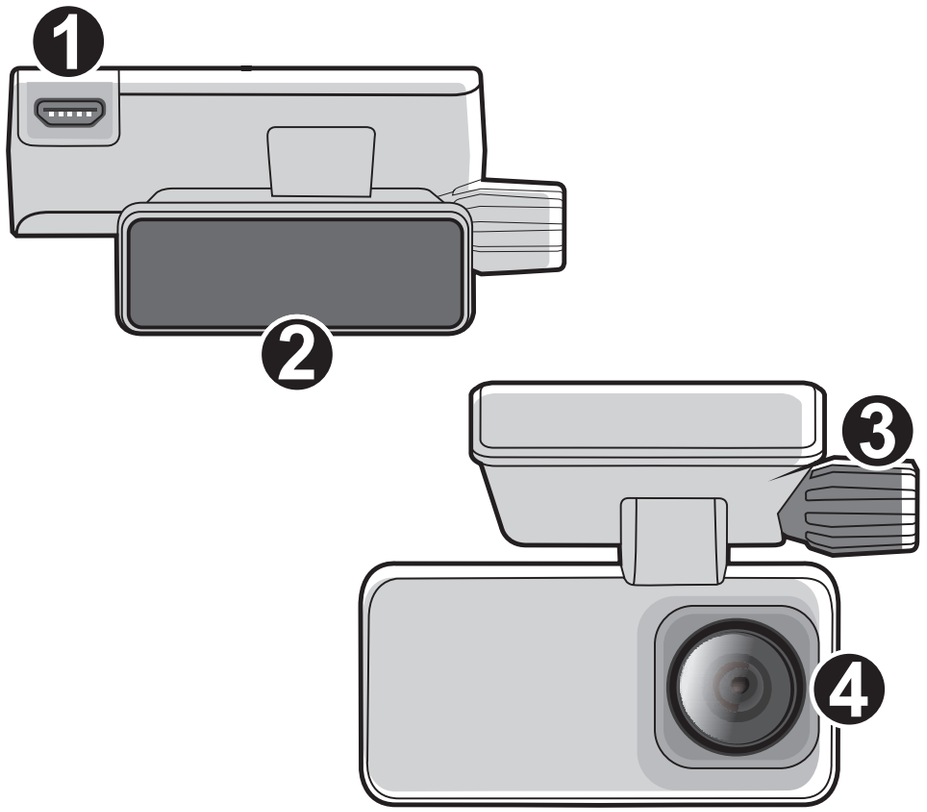

❶ Micro-USB konektor
❷ Montážna podložka
❸ Gombík na nastavenie uhla
❹ Objektív kamery

Vloženie pamäťovej karty

ⓘ Toto zariadenie vyžaduje použitie pamäťovej karty UHS Speed Class 3 (U3/V30) alebo lepšej.

ⓘ Spoločnosť MiTAC nezaručuje kompatibilitu zariadenia s kartami MicroSD všetkých výrobcov.

Pred spustením záznamu je nevyhnutné vložiť pamäťovú kartu. Na nahrávanie záznamu a pravidelné ukladanie údajov sa majú používať samostatné karty MicroSD.

Pamäťovú kartu vložte pred zapnutím zariadenia Mio. Pamäťovú kartu počas nahrávania NEVYBERAJTE. Pred vybratím pamäťovej karty odporúčame zariadenie vypnúť.

Kartu (MicroSD) držte za okraje a jemne ju vkladajte do štrbiny tak, ako je to znázornené na obrázku. Netlačte na strednú časť pamäťovej karty.

Ak chcete kartu vytiahnuť, opatrným zatlačením na horný okraj ju uvoľnite a vysuňte z otvoru.

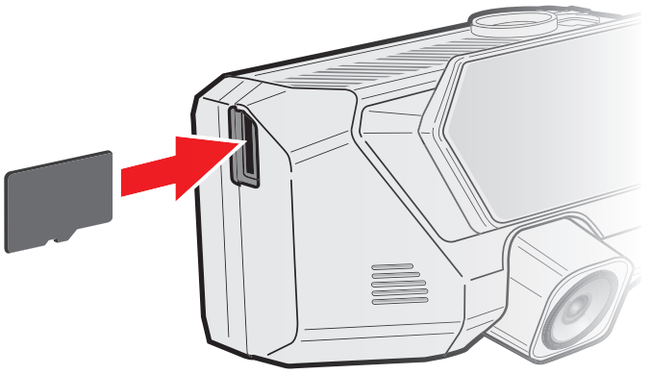

Formátovanie karty

Pred spustením nahrávania naformátujte pamäťovú kartu, aby ste predišli poruche spôsobenej súbormi, ktoré neboli vytvorené záznamníkom.

Ak potrebujete formátovať pamäťovú kartu (všetky údaje budú vymazané):

1. Stlačte ☰ .
2. Zvoľte **SD karta**.
3. Zvoľte **Formát.**.
4. Po vyzvaní stlačte ✓ .

Používanie recordéru vo vozidle

Bezpečnostné opatrenia a upozornenia

- Zariadenie nepoužívajte počas jazdy. Používanie tohto výrobku nemá vplyv na zmenu požiadaviek na plnú zodpovednosť vodiča na jeho správanie. Táto zodpovednosť zahŕňa dodržiavanie všetkých pravidiel a nariadení o doprave, aby sa predišlo osobným poraneniam a škodám na majetku.
- Pri používaní rekordéru v aute je nevyhnutný držiak na okno. Rekordér umiestnite na vhodné miesto tak, aby nebránil vo výhľade vodiča ani v aktivácii airbagu.
- Objektív kamery nesmie vyť ničím blokovaný a v blízkosti objektívu sa nesmie nachádzať žiadny reflexný materiál. Uchovávajte objektív čistý.
- Pokiaľ je čelné sklo automobilu zafarbené reflexnou vrstvou, môže to obmedzovať kvalitu záznamu.
- Pre zaistenie maximálnej kvality záznamu odporúčame rekordér umiestniť v blízkosti spätného zrkadla.
- Vyberte vhodné miesto pre montáž prístroja vo vozidle. Zásadne neumiestňujte prístroj tak, aby blokoval zorné pole vodiča.
- Pokiaľ je čelné sklo opatrené reflexným povrchom, môže byť atermické a môže mať vplyv na príjem signálu GPS. V takomto prípade namontujte zariadenie rekordér na mieste "bez takejto úpravy” - zvyčajne za spätným zrkadlom.
- Počas zavádzania operačného softvéru systém vykoná automatickú kalibráciu senzora G zariadenia. Aby ste zabránili poruche senzora G, zariadenie vždy zapnite až PO správnom namontovaní zariadenia do vozidla.

Namontujte rekordér

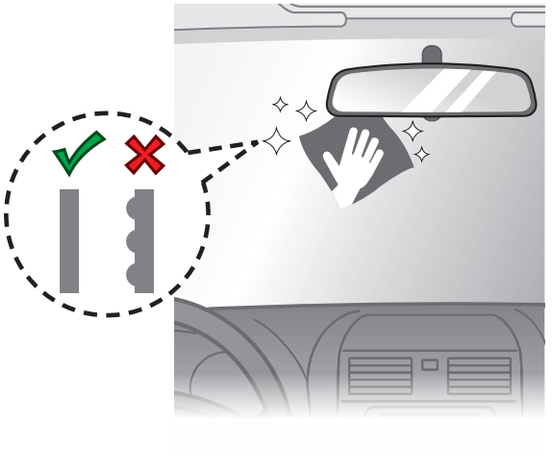

Zaparkujte vozidlo na rovnom mieste. Pre bezpečnú montáž rekordéra a zadnej kamery do vozidla postupujte podľa pokynov.

1. Pred pripevnením držiaka zariadenia na čelné sklo sa odporúča vyčistiť čelné sklo čistým liehom a uistite sa, že plocha inštalácie neobsahuje prach, olej ani mastnotu.
2. Pripevnite statickú priľnavú fóliu na čelné sklo a potom držiak upevnite na statickú priľnavú fóliu. Pevne zatlačte na dosku približne na 30 sekúnd, aby ste sa uistili, že je bezpečne namontovaná.

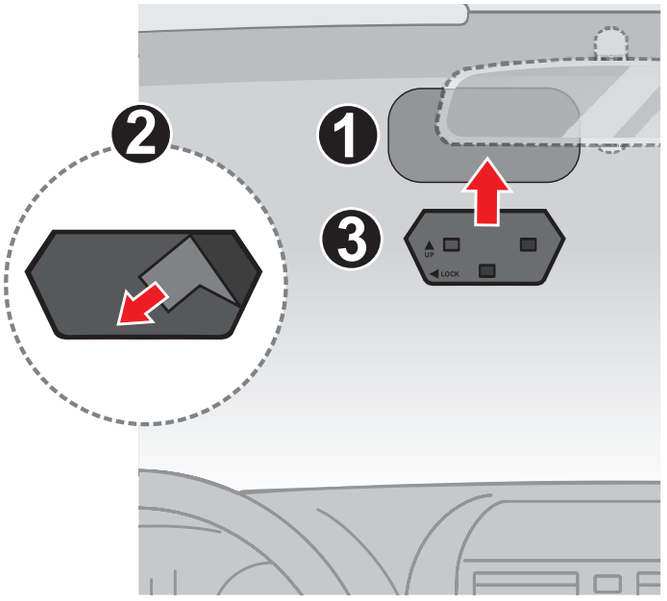

3. Palubnú kameru upevnite na montážnu dosku zarovnaním polôh montážnych otvorov na zadnej strane palubnej kamery s háčikmi na doske. Palubnú kameru posuňte doboku, kým nezacvakne na miesto.

4. Pripojte palubnú kameru k zdroju napájania pomocou nabíjačky do auta alebo 12 V súpravy na pevné pripojenie. Káble veďte cez strop interiéru a stĺpik A tak, aby nebránili riadeniu vozidla.

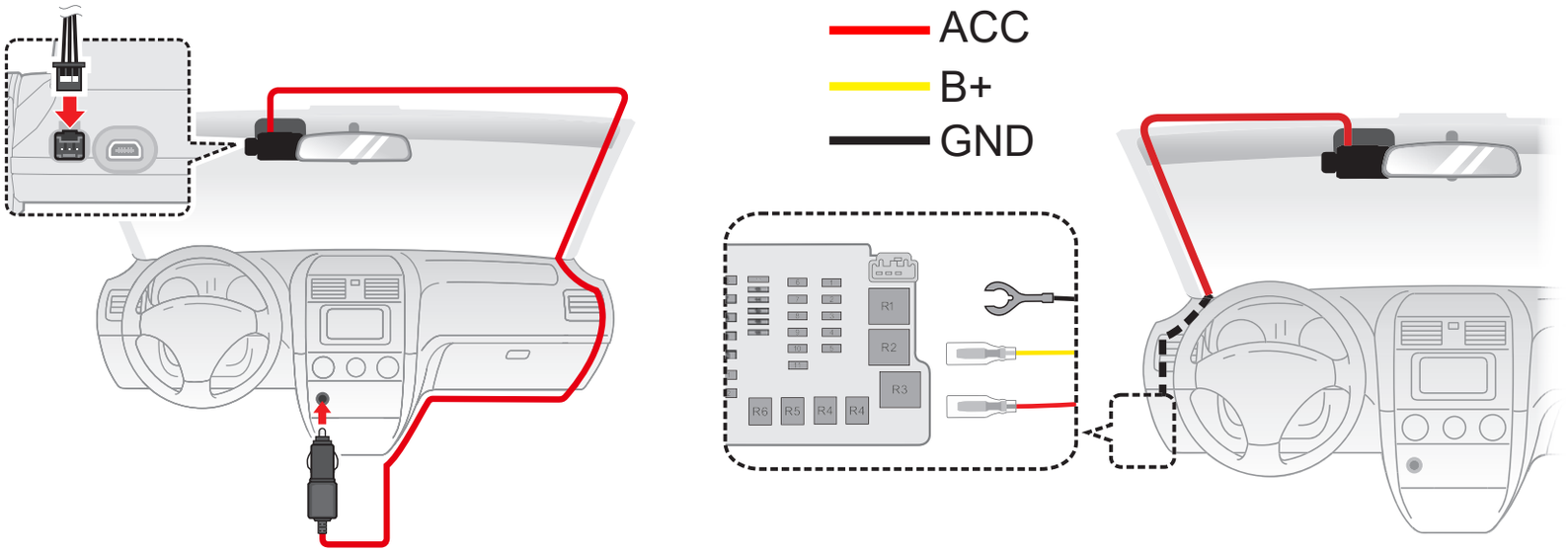

5. Ak zakúpený model zahŕňa zadnú kameru, nainštalujte ju podľa schémy zapojenia uvedenej nižšie. Povoľte gombík na nastavenia uhla, ak chcete nastaviť uhol zaznamenávania.

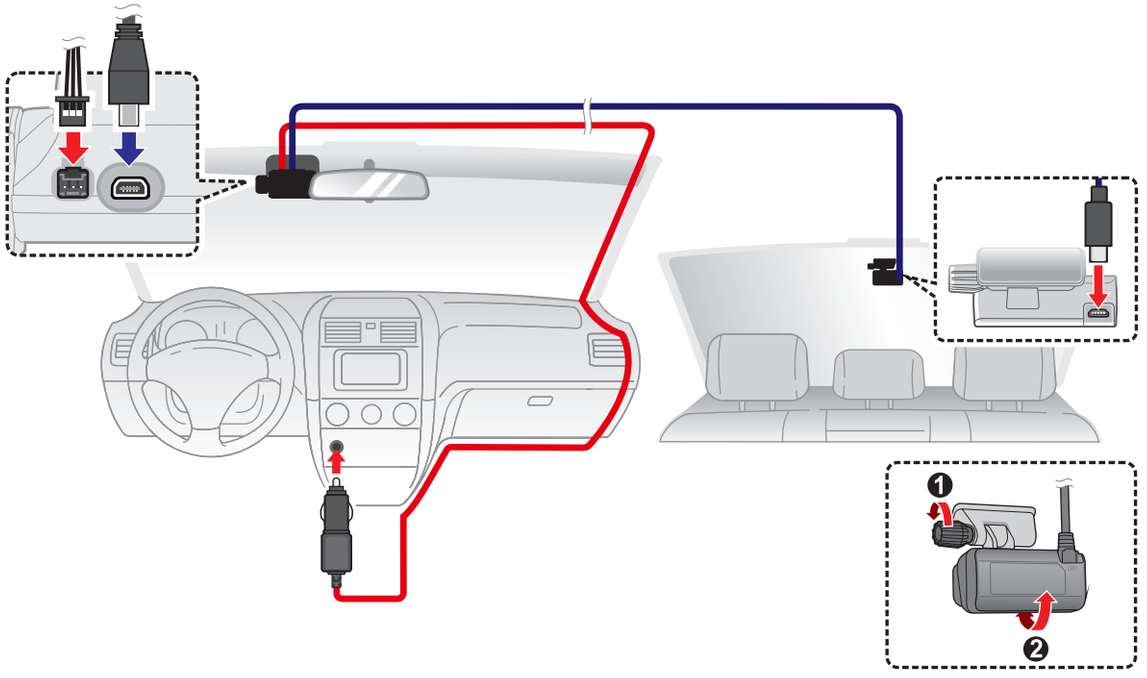

- ⓘ Nastavte uhol držiaku tak, aby kamera smerovala paralelne so zemou a aby sa pomer zem/obloha priblížila hodnote 50/50.
- ⓘ Umiestnenie zariadenia a káblov sa môže líšiť v závislosti od modelu vozidla. Pokiaľ dôjde k problémom počas inštalácie, kontaktujte skúseného technika (napr. Zamestnanca automobilového servisu).
- ⓘ Inštalačné pokyny je potrebné starostlivo dodržiavať a v prípade potreby požiadať o pomoc automobilového technika.
- ⓘ Výrobca nezodpovedá za škody vzniknuté nesprávnou inštaláciou ani za straty spôsobené používaním výrobku na iné ako určené účely.
- ⓘ V údajoch o napájacom napätí vozidla sa môžu vyskytnúť odchýlky spôsobené stavom akumulátora a ďalšími vplyvmi prostredia.
- ⓘ Ďalšie informácie o minimálnom napätí akumulátora potrebnom na prevádzku vozidla je možné získať od výrobcu vozidla a/alebo výrobcu akumulátora.

Prvé zapnutie nahrávacej kamery

Vykonajte inštaláciu podľa pokynov v časti „Používanie recordéru vo vozidle.“ Po naštartovaní motora vozidla sa automaticky zapne rekordér.

Po prvom zapnutí zariadenia Mio vykonajte podľa pokynov na obrazovke nasledujúci postup:

- Zvoľte preferovaný jazyk.
- Nastavte správny dátum a čas synchronizáciou s GPS alebo výberom miestneho časového pásma.
- Nastavenie uprednostňovaných jednotiek vzdialenosti.

Používateľské rozhranie



1. Kontrolka Zaznamenávanie
2. Indikátor duálnej kamery *
3. Displej Čas
4. Indikátor režimu parkovania
5. Signál GPS
6. Otvorí obrazovku Menu **
7. Zapína/vypína nahrávanie zvuku
8. Mení režim zobrazenia ***
9. Stlačením manuálne spustíte núdzové nahrávanie

** Zobrazuje sa, len keď je pripojená zadná nahrávacia kamera*
*** Stlačením a podržaním na 2 sekundy zariadenie zapnete/vypnete*
**** Stlačením a podržaním na 2 sekundy vytvoríte fotografiu*

Zmena režimu zobrazenia

Stlačením tlačidla prepínate medzi rôznymi režimami zobrazenia na LCD obrazovke:

- Obraz v obraze s obrazom z prednej kamery zobrazeným na hlavnej obrazovke a obrazom zo zadnej kamery zobrazeným na vedľajšej obrazovke.
- Obraz v obraze s obrazom z prednej kamery zobrazeným na hlavnej obrazovke a obrazom z kamery smerujúcej na vodiča zobrazeným na vedľajšej obrazovke.
- Obraz v obraze s obrazom zo zadnej kamery zobrazeným na hlavnej obrazovke a obrazom z prednej kamery zobrazeným na vedľajšej obrazovke.
- Obraz v obraze s obrazom z kamery smerujúcej na vodiča zobrazeným na hlavnej obrazovke a obrazom z prednej kamery zobrazeným na vedľajšej obrazovke.
- Jediný obraz zobrazujúci iba obraz z prednej kamery.
- Jeden obraz zobrazujúci len obraz zadnej nahrávacej kamery.
- Jediný obraz zobrazujúci iba obraz z kamery smerujúcej na vodiča.

Záznam v režime jazdy

Priebežný záznam

Vo východiskovom nastavení je po zapnutí rekordéru ihneď zahájený záznam.

Keď prebieha priebežné nahrávanie, nahrávanie môžete manuálne zastaviť stlačením  .
Stlačením  vrátite sa na obrazovku nahrávania; systém automaticky spustí priebežné nahrávanie.

Záznam môže byť rozdelený do niekoľkých videoklipov: medzi videoklipmi nebude záznam zastavený. Keď sa vaša pamäťová karta zaplní nepretržitým nahrávaním, automaticky bude nahrávať cez najstaršie existujúce súbory v tejto kategórii.

Priebežne nahrávané záznamy nájdete v kategórii „Normálne," kde si ich môžete aj prehrať.

Záznam pri nehode

Ak dôjde k udalosti, napríklad k náhlemu poškodeniu, jazde s vysokou rýchlosťou, pretočeniu alebo nárazu pri nehode, vo východiskovom nastavení vydá G senzor rekordéru pokyn k spusteniu záznamu „Pri nehode."

Vždy, keď sa spustí nahrávanie riadené udalosťou, video, ktoré obsahuje skutočnú udalosť, ako aj videá zachytené bezprostredne pred a po udalosti sa skopírujú do kategórie „Udalosť". Keď sa vaša pamäťová karta zaplní nahrávaním udalostí, automaticky bude nahrávať cez najstaršie existujúce súbory v tejto kategórii.

Ak chcete ručne spustiť nahrávanie udalosti počas nepretržitého nahrávania, stlačte tlačidlo Udalosť (). Nahrávanie môžete manuálne zastaviť stlačením  Systém automaticky spustí nepretržité nahrávanie.

Záznamy pri nehode nájdete v kategórii „Udalosť," kde si ich môžete aj prehrať.

Režim parkovania

ⓘ Táto funkcia vyžaduje použitie 12 V súpravy na pevné pripojenie Mio.

Záznamník podporuje funkciu Nahrávanie parkovania. Režim parkovania je v rámci predvoľby vypnutý. Pred zapnutím režimu Parkovanie si skontrolujte, koľko voľného miesta zostáva v pamäti zariadenia. Prejdite na ☰ > **SD karta** > **Prir. uklad. priest.** a nastavte správne miesto uloženia nahrávok parkovanie. Zmenou priradenia sa vymaže pamäťová karta, preto najprv do počítača uložte všetky videá alebo fotografie.

Funkciu môžete zapnúť výberom ☰ > **Režim parkovania** > **Spôsob aktivácie** > **Automat.** alebo **Na požiadanie**. Monitorovanie v Parkovacom režime sa aktivuje automaticky po vypnutí zapaľovania.

Pri automatickej aktivácii je možné vybrať jeden z nasledujúcich režimov detekcie:

- **Inteligentný režim**: Záznam sa spustí pri detekcii vibrácií alebo pohybu, s ukladaním pred a po udalosti.
- **Pasívny režim napájania**: Vibrácie prebudia kameru a spustia nahrávanie. Spotreba energie je nižšia, keďže kamera je v režime spánku.

Pri aktivácii na požiadanie je potrebný zásah používateľa pri každom vypnutí zapaľovania na nastavenie trvania monitorovania.

Po aktivácii parkovacieho režimu sa LCD obrazovka vypne. Stlačte ľubovoľné tlačidlo na zapnutie obrazovky a zobrazenie napätia batérie vozidla.

V niektorých režimoch je dostupné časozberné nahrávanie (☰ > **Režim parkovania** > **TimeLapse** > **Zap.**), ktoré skracuje 10 minút na 20 sekúnd (1 snímka/s).

Na ukončenie parkovacieho režimu a obnovenie slučkového nahrávania stlačte ⮌ (ak treba, najprv aktivujte displej). Parkovací režim sa automaticky ukončí po zapnutí zapaľovania. Budete vyzvaný na zobrazenie uložených záznamov.

Režim fotoaparát

Záznamník umožňuje snímanie fotografií. Počas nahrávania stlačte a podržte tlačidlo  na 2 sekundy. Fotografie si môžete prezrieť v kategórii „Fotografia“.

Režim prehrávania

Pre výber video záznamu alebo fotografie pre prehrávanie:

1. Stlačte  > **Prehrávanie súboru** >  .
2. Vyberte požadovaný typ a potom stlačte  .
3. Pomocou tlačidla  /  zvoľte v zozname požadovaný súbor a prehrávanie následne spustíte stlačením  .
4. Ak chcete zobraziť predchádzajúci/ďalší súbor, stlačte  /  .
5. Pri prezeraní fotografie stlačte  pre:
   - Zobrazenie príslušnej prednej/interiérovej/zadnej fotografie.
   - Odstránenie fotografie.
6. Pri prezeraní videa stlačte  pre:
   - Pozastavenie/obnovenie prehrávania videa.
   - Prehranie príslušného predného/interiérového/zadného videa.
   - Odstránenie videa.

ⓘ Odstránené súbory nemožno obnoviť. Pred odstránením si nezabudnite súbory zálohovať.

ⓘ Pri odstránení videa alebo fotografie sa automaticky odstránia aj príslušné súbory zaznamenané ostatnými kamerami.

ⓘ Iba modely vybavené zadnou kamerou umožňujú zobrazenie zadnej fotografie alebo videa.

Upozornenie na rýchlostné radary

ⓘ Zo zákonných dôvodov nie je funkcia bezpečnostnej kamery vo všetkých krajinách k dispozícii.

Môžete prijímať výstrahy o umiestnení rýchlostných (bezpečnostných) radarov, čo vám umožní sledovať vašu rýchlosť v týchto oblastiach.

Keď sa objaví bezpečnostná kamera a je umiestnená vo vzdialenosti, kde ju možno zistiť, dostanete upozornenie. Na obrazovke sa zobrazí vizuálne upozornenie a zaznejú tiaž zvukové upozornenia.

Keď je zvuková výstraha nastavená na **Pípnutie**:

- Keď sa vaše vozidlo priblíži k bezpečnostnej kamere, zaznie štandardné upozornenie pípnutím.
- Keď sa vaše vozidlo priblíži k bezpečnostnej kamere s prekročenou najvyššou dovolenou rýchlosťou, zaznie upozornenie nepretržitým pípaním, kým neznížite rýchlosť.
- Keď vaše vozidlo prejde popri bezpečnostnej kamere, zaznie iné upozornenie pípaním.

Aktualizácia údajov o rýchlostných radaroch

Spoločnosť MiTAC nezaručuje, že sú všetky typy dát a umiestnenie rýchlosrných radarov aktuálne, radary môžu byť odstránené, premiestnené alebo nainštalované nové.

Spoločnosť MiTAC vám môžu ponúknuť aktualizáciu údajov o rýchlostných radaroch. Na webovej lokalite Mio nájdete súbory na prevzatie a aktualizáciu vykonajte podľa pokynov.

Pripojenie

MiVue Pro

ⓘ MiTAC nezaručuje kompatibilitu tohto výrobku so smartfónmi všetkých výrobcov. Minimálne požiadavky na operačný systém pre používanie aplikácie MiVue Pro nájdete na oficiálnej webovej stránke Mio.

ⓘ Nie všetky funkcie sú dostupné vo všetkých modeloch.

ⓘ WIFI pripojenie medzi zariadením Mio a smartfónom nie je internetové.

Aplikácia MiVue Pro umožňuje zobraziť, zdieľať a zálohovať videá nahrané palubnou kamerou MiVue prostredníctvom siete WIFI. Ak si chcete bezplatne stiahnuť aplikáciu MiVue, vyhľadajte v službe App Store alebo Google Play Store „MiVue Pro“, alebo naskenujte QR kód.

Download on the App Store

GET IT ON Google play

Nastavenie WIFI pripojenia pomocou QR kódu

1. Funkcia WIFI je štandardne vypnutá. Funkciu WIFI môžete ručne zapnúť tak, že vyberiete možnosť ☰ > **Pripojiť k aplikácii** > **Pripojiť k aplikácii**. Po aktivácii obrazovka nastavení WIFI zobrazí SSID a heslo kamery.
2. Otvorte aplikáciu MiVue Pro a v smartfóne podľa jednotlivých krokov nastavte pripojenie do siete WIFI.

Nastavenie WIFI pripojenia pomocou komunikácie na krátku vzdialenosť

ⓘ Funkcia komunikácie na krátku vzdialenosť (NFC) vyžaduje kompatibilný smartfón. Všeobecné tipy nájdete na stránke Často kladené otázky o NFC pripojení Mio alebo si pozrite príručku svojho smartfónu, kde nájdete konkrétne pokyny na používanie, zapnutie alebo riešenie problémov s NFC.

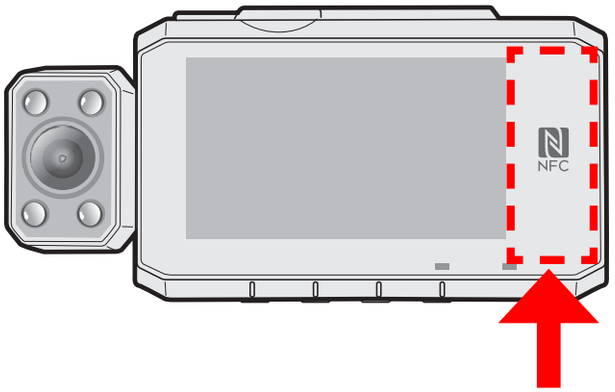

1. Stiahnite a nainštalujte aplikáciu MiVue Pro.
2. Spustite aplikáciu MiVue Pro.
3. Ťuknite na + a vyberte zodpovedajúci typ zariadenia.
4. Na obrazovke Spôsob pripojenia ťuknite na **Pripojiť cez NFC** > **Skenovať**.
5. Podržte telefón v blízkosti NFC čítačky zariadenia (do vzdialenosti 4 cm).
6. Počkajte, kým sa zariadenia úspešne pripoja.

ⓘ Pri ďalších pripojeniach spustite MiVue Pro, klepnite na **Connect (Pripojiť)** v dolnej časti obrazovky a potom dokončite pripojenie podľa pokynov na obrazovke.

Systemové nastavenia

ⓘ V závislosti od modelu MiVue nemusia byť niektoré možnosti nastavenia k dispozícii.

Ak chcete prispôsobiť systémové nastavenia, stlačte ☰ .

Prehrávanie súboru

Prehrávanie video súborov a fotografii.

Pripojiť k aplikácii

- **Pripojiť k aplikácii:** Slúži na zapnutie WIFI.
- **Zmena hesla:** Zmenu hesla WIFI.

Nahrávanie zvuku

Umožňuje nastaviť, či majú záznamy obsahovať zvuk. Ak je nahrávanie zvuku zakázané, zobrazí sa systémová ikona ( ).

Bezpečnosť jazdy

- **Kalibrácia:** Odporúčame, aby ste systém pravidelne kalibrovali. Vykonajte kalibráciu systému podľa týchto krokov.
  1. S vozidlom choďte uprostred dráhy.
  2. Požiadajte spolucestujúceho, aby otvoril možnosť a postupoval podľa pokynov na obrazovke a tak dokončil kalibráciu.

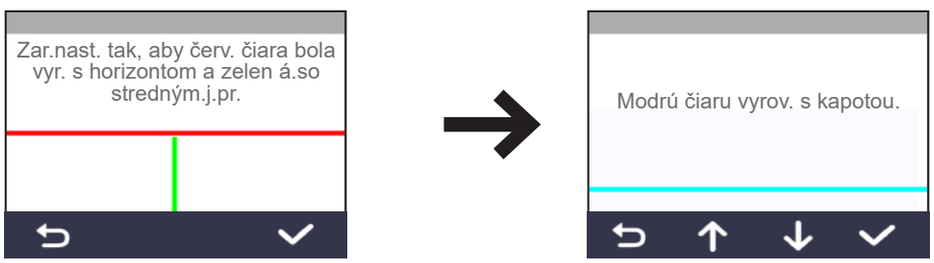

- **Prip. svetlometov:** Ako náhle je systém aktivovaný a idete ak za tmy, upozorní vás na zapnutie svetiel.
- **Upoz.na ún.vodič.:** Ako náhle je systém aktivovaný, pripomenie vám, aby ste si pri diaľkových jazdách oddýchli.
- **Indik. ekojazdy:** Ako náhle je systém aktivovaný, na obrazovke sa zobrazí indikátor Eko jazdy. Farba kontrolky sa bude meniť (červená, žltá alebo zelená), v závislosti na vašom stave, aby vás upozornila, že máte ísť efektívnejšie.

Rýchl.radar

- **Detekcia:** Aktivuje alebo deaktivuje upozornenie na rýchlostné radary.
- **Zvuk signalizácie:** Slúži na zapnutie alebo vypnutie zvukového upozornenia (**Pípnutie** alebo **Hlas**).
- **Upoz. na vzdialenosť:** Keď je zistená bezpečnostná kamera, systém vás upozorní vo vopred nastavenej vzdialenosti (**Krátka**, **Stredná** a **Dlhá**).
- **Spôsob upozornenia**
  - **Intelig. upozor.:** Nastaví funkciu upozornenia na vzdialenosť podľa aktuálnej rýchlosti GPS vozidla.
  - **Štand. upozor.:** Nastaví funkciu upozornenia na vzdialenosť podľa obmedzenia rýchlosti.
- **Prahová hodnota:** Nastaví hodnotu rýchlosti rekordéra pre spustenie alarmov ponúk.
- **Upoz. na rýchlosť jazdy:** Táto možnosť umožňuje nastaviť limit najvyššej dovolenej rýchlosti. Keď počas jazdy prekračujete nastavenú hodnotu najvyššej dovolenej rýchlosti, záznamník vydá upozornenia.
- **Upoz. na mob. Radar:** Slúži na zapnutie alebo vypnutie upozornení mobilnej kamery.

Režim parkovania

- **Spôsob aktivácie:** Určuje spôsob aktivácie monitorovania parkovacieho režimu. Vyberte **Vypnuté** na deaktiváciu parkovacieho režimu.
  - **Automat.:** Monitorovanie v Parkovacom režime sa aktivuje automaticky po vypnutí zapaľovania.
  - **Na požiadanie:** Pri vypnutí zapaľovania je potrebný zásah používateľa na nastavenie trvania monitorovania.
- **Režim detekcie:**
  - **Inteligentný režim:** Nahrávanie sa spúšťa G-senzorom a detekciou pohybu. Dostupné len pri automatickej aktivácii parkovacieho režimu.
  - **Pasívny režim napájania:** Nahrávanie sa spúšťa iba G-senzorom. Dostupné len pri automatickej aktivácii parkovacieho režimu.
- **Odpojovacie napätie:** Aby sa zabránilo nadmernému vybitiu batérie, keď je aktívny Režim parkovania, palubná kamera prestane odoberať energiu, keď napätie dosiahne zadanú hodnotu.
- **Časovač vypnutia:** Po vypnutí zapaľovania sa aktivuje monitorovanie v Inteligentnom režime na dobu určenú v nastavení časovača skôr, ako sa automaticky prepne do Režimu s pasívnym napájaním. Dostupné len pri automatickej aktivácii parkovacieho režimu.
- **TimeLapse:** Vytvára časozberné záznamy v režime Inteligentný režim. Po zapnutí sa videá ukladajú ako 20-sekundové časozberné videá (1 snímka/s).
- **Spôs. zistenia:** Metódu detekcie parkovania nastaví na Iba **G-snímač** alebo **Pohyb aj G-snímač** (nie je k dispozícii v Režime s pasívnym napájaním).
- **Citlivosť senzora G:** Ak chcete, aby sa automaticky spustilo nahrávanie parkovania, keď je záznamník v režime parkovania, zmeňte stupeň citlivosti snímača G.

- **Citlivosť na pohyb:** Nastavuje úroveň citlivosti detekcie pohybu na **Nízka**, **Stredná** alebo **Vysoká** (nie je k dispozícii v Režime s pasívnym napájaním).
- **Oblasť detekcie pohybu:** Nastaví oblasť zisťovania pohybu na Celá oblasť alebo Len hlavná oblasť (nie je k dispozícii v Režime s pasívnym napájaním).
- **Indikátor LED:** Zapína alebo vypína LED indikátor počas aktívneho monitorovania parkovacieho režimu.

Nahrávanie videa

- **Dĺžka video klipu:** Slúži na nastavenie dĺžky priebežného záznamu videoklipu.
- **Rozlíšenie obrazu:** Nastaví rozlíšenie videa.
- **Rozšírený režim nahrávania:** Po zapnutí sa videá ukladajú s nižším bitrate a fps, čo umožňuje uložiť viac súborov.
- **Frekvencia:** Nastavuje frekvenciu tak, aby sa počas nahrávania zhodovala s frekvenciou blikania miestneho napájania.
- **Hodnota expozície (EV):** Slúži na nastavenie správnej hodnoty expozície s cieľom upraviť jas obrazu.
- **Citlivosť senzora G:** Ak chcete, aby sa počas nepretržitého nahrávania automaticky spustilo nahrávanie mimoriadnej udalosti, zmeňte stupeň citlivosti snímača G.
- **Pečiatky:** Nastaví informácie, ktorý sa zobrazí na nahranom videu (**Súradnice** alebo **G-snímač**).
- **Vyznač. rýchlosti:** V nahratom súbore s videom zobrazuje rýchlosť jazdy.
- **Text pečiatky:** V nahratom súbore s videom zobrazuje prispôsobené informácie.

Systém

- **Satelity:** Zobrazí stav prijímania GPS/GLONASS signálu. Ak nastane potreba zlepšiť príjem signálu, môžete stlačiť  a následne vybrať možnosť GPS.

- **Dátum/Čas:** Nastavenie systémového dátumu a času.
  - **Použiť čas GPS:** Vyberte nastavenia **Časové pásmo** a **Letný čas** pre svoju polohu.
  - **Manuálne:** Pomocou  /  upravte hodnotu pre zvolené pole; stlačte  a zopakujte krok, až kým neupravíte všetky polia. Po dokončení stlačte  .
- **Uvítací zvuk:** Pri spustení zapína alebo vypína zvuky oznámení.
- **Zvuk systému:** Aktivuje alebo deaktivuje zvuky upozornenia systému.
- **Hlasitosť:** Nastavenie hlasitosti.
- **LCD v pohot. režime**
  - **Vždy zapnuté:** Vyberie Vždy zap. pre ponechanie LCD zap.
  - **Pohot. režim:** Na obrazovke sa zobrazujú len informácie o čase a rýchlosti.
  - **10 sek** / **1 min** / **3 min:** Nastaví časovač pre automatické vypnutie LCD (10 sek., 1 min. alebo 3 min.) po spustení nahrávania.
- **Jazyk:** Nastavenie jazyka.
- **Jednotky vzdialenosti:** Nastavenie uprednostňovaných jednotiek vzdialenosti.
- **Obnoviť výrobné predvoľby:** Obnovenie výrobných východiskových nastavení systému.
- **Verzia:** Zobrazí informácie o softvéri.

SD karta

- **Prir. uklad. priest.:** Systém ponúka niekoľko konfigurácií pamäte na ukladanie videí a fotografií. Vyberte si vhodnú konfiguráciu podľa používania.
- **Formát.:** Slúži na sformátovanie pamäťovej karty (Všetky údaje budú odstránené).

Zdroje pre získanie ďalších informácii

Starostlivosť o zariadenie

- Dobrá starostlivosť o vaše zariadenie zabezpečí bezproblémovú činnosť a zníži riziko poškodenia vášho zariadenia.
- Zariadenie udržujte mimo nadmernej vlhkosti a extrémnych teplôt.
- Vyhnite sa tomu, aby bolo zariadenie po dlhšiu dobu vystavené priamemu slnku alebo silnému ultrafialovému svetlu.
- Na zariadenie nič nedávajte, ani naň nič nehádžte.
- Zariadenie nehádžte a nevystavujte ho veľkým otrasom. Výška inštalácie < 2 m.
- Nevystavujte zariadenie náhlym a veľkým zmenám teploty. Mohlo by to spôsobiť skondenzovanie vlhkosti vo vnútri zariadenia, čo by ho mohlo poškodiť. V prípade kondenzácie vlhkosti pred použitím zariadenia počkajte, kým úplne vyschne.
- Povrch obrazovky sa môže ľahko poškrabať. Nedotýkajte sa ho ostrými predmetmi. Na ochranu obrazovky pred menšími škrabancami môžete použiť neadhezívnu ochrannú fóliu na obrazovku, ktorá sa používa na prenosných zariadeniach s LCD panelom.
- Zariadenie nikdy nečistite, keď je zapnuté. Na utretie obrazovky a vonkajších častí zariadenia použite mäkkú, nezrnivú handru navlhčenú vo vode.
- Na čistenie obrazovky nepoužívajte papierové obrúsky.
- Zariadenie sa nikdy nepokúšajte rozoberať, opravovať alebo akýmkoľvek spôsobom upravovať. Rozobratie, úprava alebo akýkoľvek pokus o opravu môže spôsobiť poškodenie vášho zariadenia a dokonca zranenie alebo poškodenie majetku, zároveň zruší platnosť záruky.
- V jednom priestore so zariadením, jeho časťami alebo príslušenstvom neskladujte ani neprenášajte horľavé kvapaliny, plyny alebo výbušniny.

- Aby ste predišli krádeži, nenechávajte zariadenie, montážnu konzolu ani káble viditeľne uložené v nestráženom vozidle.
- Prehriatie môže spôsobiť poškodenie jednotky.
- Prevádzková teplota: -10 ~ 45°C ; Teplota skladovania: -20 ~ 80°C.

Informácie o GPS

- GPS prevádzkuje vláda Spojených štátov amerických, ktorá je výhradne zodpovedná za jeho činnosť. Akákoľvek zmena systému GPS môže ovplyvniť presnosť všetkých GPS zariadení.
- Satelitné signály GPS nemôžu prechádzať cez pevné materiály (okrem skla). Keď ste v tuneli alebo v budove, stanovenie polohy pomocou GPS nebude k dispozícii. Príjem signálu môže byť ovplyvnený situáciami, ako je zlé počasie alebo husté prekážky nad vami (napr. stromy alebo vysoké budovy).
- Údaje o GPS polohe sú iba referenčné.

O FOSS

https://service.mio.com/M0100/F0110_DownLoad_Faq.aspx?bullid=AllBull&faqid=133367&Region=Rest%20of%20Europe&Language=English

https://service.mio.com/M0100/F0110_DownLoad_Faq.aspx?bullid=AllBull&faqid=132924&Region=Rest%20of%20Europe&Language=English

https://service.mio.com/M0100/F0110_DownLoad_Faq.aspx?bullid=AllBull&faqid=132923&Region=Rest%20of%20Europe&Language=English

Bezpečnostné opatrenia

- Používajte len nabíjačku dodanú so zariadením. Použitie iného typu spôsobí nesprávnu činnosť a/alebo nebezpečenstvo.
- Tento produkt má byť dodávaný s certifikovaným elektrickým zariadením označeným „LPS”, „Limited Power Source”, a s nominálnym výstupom + 12 V dc / 2,0 A”.
- Nepoužívajte nabíjačku vo veľmi vlhkom prostredí. Nikdy sa nabíjačky nedotýkajte mokrými rukami alebo ak stojíte vo vode.
- Pri napájaní prístroja alebo nabíjaní batérie nechajte v okolí nabíjačky dostatočný priestor pre cirkuláciu vzduchu. Neprikrývajte nabíjačku papiermi ani inými predmetmi, ktoré by mohli zhoršiť jej chladenie. Nepoužívajte nabíjačku uloženú v ochrannom obale.
- Nabíjačku pripájajte k správnemu zdroju napätia. Údaje o napätí sú uvedené na kryte výrobku a/alebo jeho obale.
- Nepoužívajte nabíjačku, ak má poškodenú prívodný kábel.
- Nabíjačku sa nepokúšajte opravovať. Vnútri nie sú žiadne opraviteľné dielce. Ak je zariadenie poškodené alebo vystavené nadmernej vlhkosti, vymeňte ho.

Regulačné informácie (CE)

Pre účely regulačnej identifikácie bolo, MiVue 985W / 985WD bolo priradené číslo modelu N954.

Informácie o zhode podľa Európskej únie

Výrobky označené značkou CE vyhovujú smernici o rádiových zariadeniach (RED) (2014/53/EU), ktorú vydala Komisia Európskeho spoločenstva.

Súlad s týmito smernicami implikuje súlad s nasledovnými Európskymi normami:

ETSI EN 303 413 V1.2.1 (2021-04)	EN 61000-3-3: 2013+A1: 2019
ETSI EN 300 328 V2.2.2 (2019-07)	EN 61000-4-2: 2009
ETSI EN 301 893 V2.2.1 (2024-11)	EN 61000-4-3: 2006+A1: 2008+A2: 2010
EN IEC 62311:2020	EN 61000-4-4: 2012
EN 301 489-1 v2.2.3: 2019-11	EN 61000-4-5: 2014+A1: 2017
EN 301 489-3 v2.3.2: 2023-01	EN 61000-4-6: 2014
EN 301 489-17 v3.3.1: 2024-09	EN IEC 61000-4-11: 2020+AC: 2022
EN 301 489-19 v2.2.1: 2022-09	EN 18031-1:2024
EN 55032: 2015+A11: 2020	EN 18031-2:2024
EN IEC 61000-3-2: 2019	PSTI Act 2023

Výrobca nie je zodpovedný za zmeny, ktoré vykoná užívateľ, a ich následky, ktoré môžu zmeniť súlad produktu s označením CE.

IEEE 802.11 b/g/n 2.4G, a/n 5G

Rozsah prevádzkovej frekvencie / Maximálny výstupný výkon: 2.4 ~ 2.47GHz / 19.52dBM; 5.15 ~ 5.85GHz / 20.05dBm

Vyhlásenie o zhode

Pre účely regulačnej identifikácie bolo, MiVue 985W / 985WD bolo priradené číslo modelu N954.

Spoločnosť MiTAC týmto vyhlasuje, že rádiové zariadenie typu N954 je v súlade so smernicou 2014/53/EÚ. Úplné znenie EÚ vyhlásenia o zhode je dostupné na tejto internetovej adrese: https://support.mio.com/Mio.htm

WEEE



V súlade so smernicou EÚ o odpadových elektrických a elektronických zariadeniach (WEEE – 2012/19/EU) sa s týmto výrobkom nesmie zaobchádzať ako s odpadom z domácnosti. Namiesto toho by mal byť zneškodnený jeho vrátením na miesto predaja alebo na zberné miesto recyklovania komunálneho odpadu.

Informácie o zhode pre Spojené kráľovstvo

UK
CA

MiTAC týmto vyhlasuje, že toto zariadenie je v súlade s Predpismi o rádiových zariadeniach 2017.