Séria PRO

LCD Monitor

PRO MP341CQPHG E12 (3PFA)

Návod na obsluhu

Obsah

Začíname 3
Obsah Balenia 3
Inštalácia stojana monitora 4
Nastavenie monitora 6
Prehľad monitora 7
Pripojenie monitora k počítaču 9
Navigačné tlačidlo OSD 10
Tlačidlo rýchlej voľby 10
Jazyk OSD 10
Technické údaje 11
Predvolené zobrazovacie režimy 13
Riešenie problémov 15
Bezpečnostné pokyny 16
Osvedčenie TÜV Rheinland 18
Certifikát ENERGY STAR 18
Regulačné poznámky 19

Revízia

V1.0, 2026/04

Začíname

Táto kapitola uvádza informácie o postupoch inštalácie a nastavenia hardvéru. Počas pripájania zariadení buďte opatrní pri držaní zariadení a aby ste predišli vzniku statickej elektriny, používajte uzemnené pútko na zápästie.

Obsah Balenia

Monitor	**PRO MP341CQPHG E12**
Dokumentácia	Návod na rýchle spustenie
Príslušenstvo	Stojan so skrutkami
	Základňa stojana so skrutkami
	Montážna doska VESA
	Skrutky pre montážnu dosku VESA
	Napájací kábel
Káble	Vstupný kábel USB (pre vstupný port USB Typ-B)
	Kábel USB Typ-C (Voliteľný)
	Kábel DisplayPort (Voliteľný)
	Kábel Premium High Speed HDMI™ (Voliteľný)

Dôležité

- *Kontaktujte miesto nákupu alebo miestneho distribútora, ak sú nejaké položky poškodené alebo chýbajú.*
- *Obsah balenia sa môže líšiť v závislosti od krajiny a modelu.*
- *Dodaný napájací kábel je výslovne určený pre tento monitor a nemal by sa používať s inými výrobkami.*

Inštalácia stojana monitora

1. Monitor ponechajte v ochrannom obale. Umiestnite držiak stojana na monitor a uistite sa, že sú otvory na skrutky zarovnané.
2. Pritiahnite držiak stojana pomocou skrutiek.
3. Pripojte základňu k stojanu a pritiahnutím skrutky základne zaistite základňu.
4. Pred uvedením monitora do vzpriamenej polohy sa uistite, že je zostava stojana nainštalovaná správne.

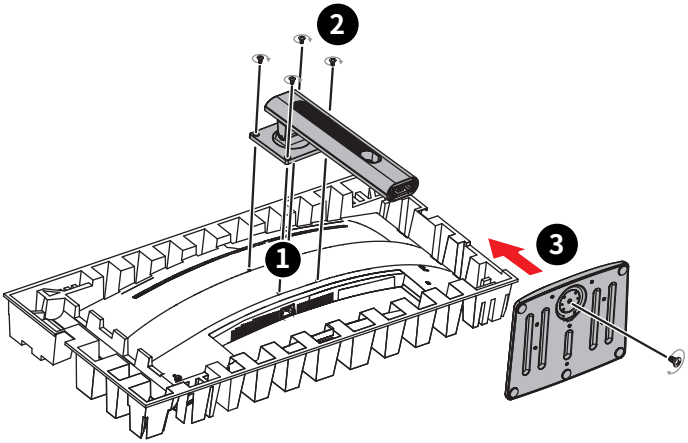

Dôležité

- *Umiestnite monitor na mäkký, chránený povrch, aby nedošlo k poškrabaniu zobrazovacieho panela.*
- *Na panel nepoužívajte žiadne ostré predmety.*
- *Drážku na inštaláciu držiaka stojana je možné použiť aj na montáž na stenu. Požiadajte svojho predajcu o správnu súpravu na montáž na stenu.*
- *Tento výrobok sa dodáva BEZ ochrannej fólie, ktorú by mal používateľ odstraňovať! Akékoľvek poškodenie výrobku vrátane odstránenia polarizačnej fólie môže ovplyvniť záruku!*

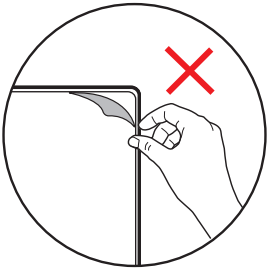

- *Tento monitor sa dodáva s voliteľnou doskou VESA, ktorá používateľom poskytuje možnosť v prípade potreby pripevniť ich mini PC.*

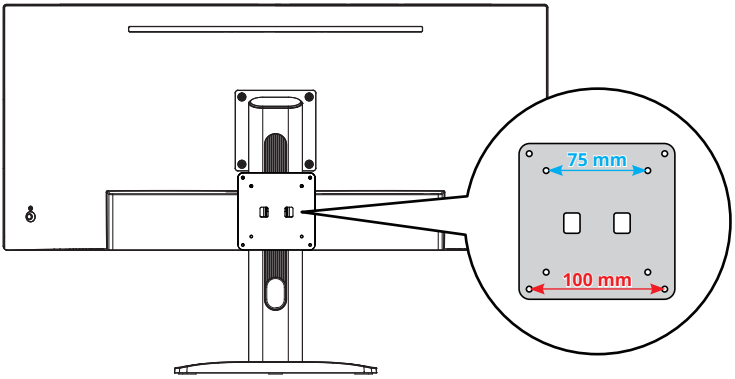

Nastavenie monitora

Tento monitor je skonštruovaný tak, aby zaisťoval vaše maximálne pohodlie pri sledovaní vďaka svojim možnostiam nastavenia.

Dôležité

Pri nastavovaní monitora sa nedotýkajte zobrazovacieho panela.

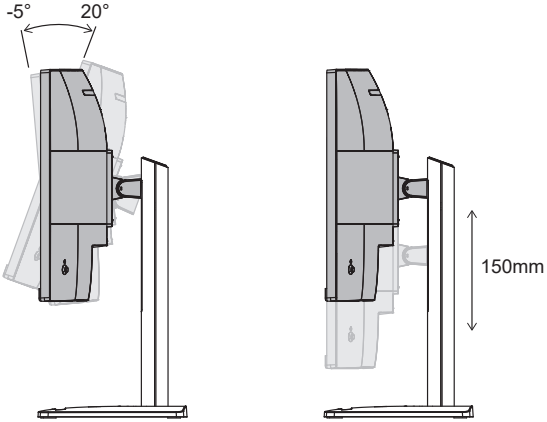

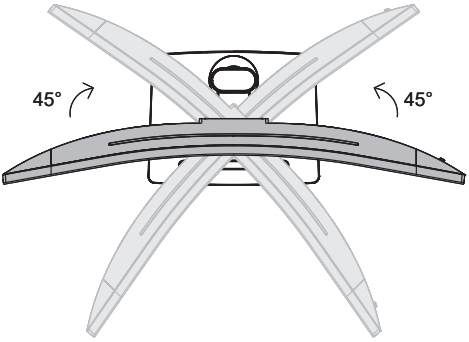

Prehľad monitora

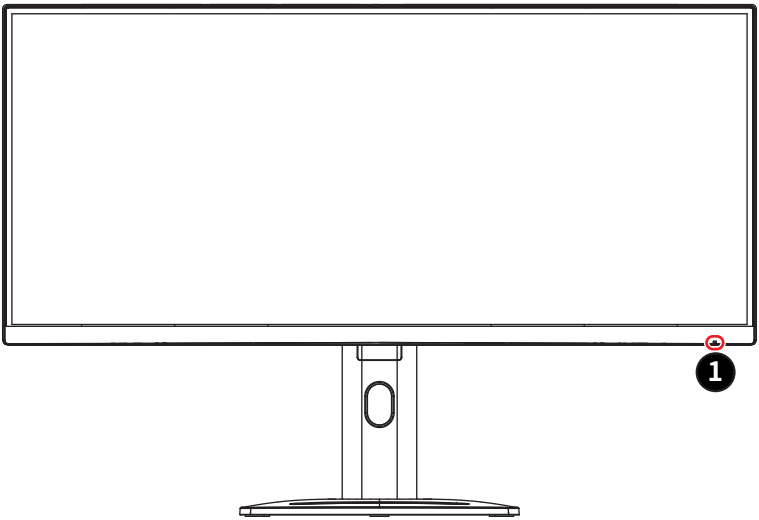

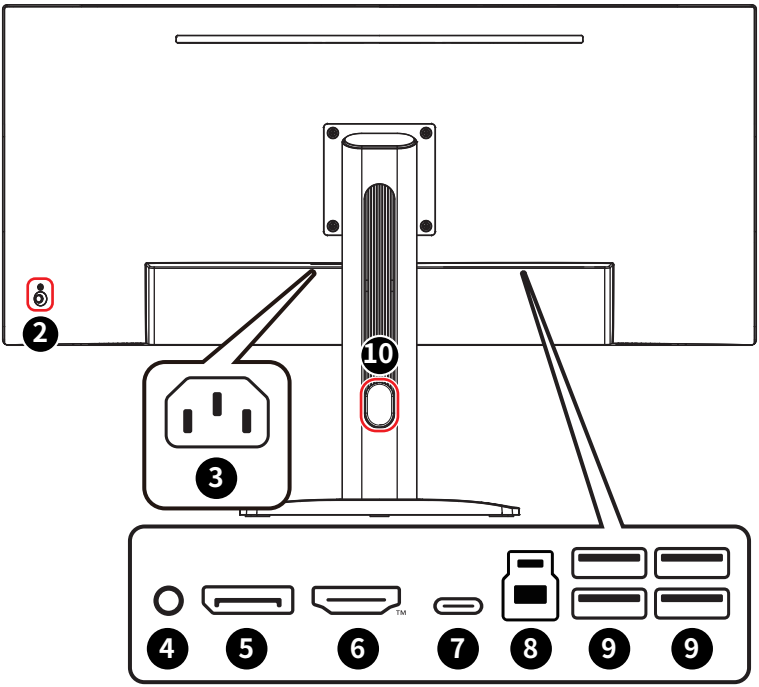

1	**LED indikátor napájania** Po zapnutí monitora svieti biely indikátor. Ak nevstupuje žiadny signál, LED indikátor sa zmení na oranžový. Keď je monitor v pohotovostnom režime, svieti oranžový indikátor.
2	**Nap. tl. a Navi Key (Navigačné tlačidlo)**
3	**Napájací konektor**
4	**Konektor na slúchadlá**
5	**DisplayPort** Podporuje 3440 × 1440 pri 120 Hz podľa špecifikácie DisplayPort 1.4a (HBR3).
6	**Konektor HDMI™** Podporuje HDMI™ CEC, 3440 x 1440 pri 100 Hz podľa špecifikácie v HDMI™ 2.0b. ***Dôležité*** *Na zabezpečenie optimálneho výkonu a kompatibility používajte pri pripájaní tohto monitora len káble HDMI™ certifikované oficiálnym logom HDMI™. Ďalšie informácie nájdete na https://www.hdmi.org/resource/cables.*
7	**Port USB Typ-C** Tento port podporuje režim DisplayPort Alternate (DP Alt) a napájaním až 20 V/4,9 A (98 W). ***Dôležité*** *Váš zdroj signálu a kábel USB-C musia podporovať režim DisplayPort Alternate, aby sa aktivoval výstup obrazového signálu do monitora.* **Napájanie cez port USB Typ-C** 5 V/3 A (15 W) 9 V/3 A (27 W) 12 V/3 A (36 W) 15 V/3 A (45 W) 20 V/4,9 A (98 W)
8	**Vstupný port USB Typ-B 5Gb/s** Slúži pre výstupný kábel USB. ***Dôležité*** *Nájdite v balení vstupný kábel USB a pripojte ho k počítaču a monitoru. Po pripojení tohto kábla budú výstupné porty USB Typ-A na monitore pripravené na použitie.* 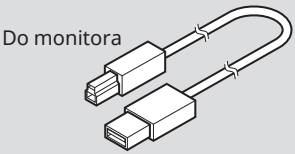
9	**Port USB Type-A 5 Gb/s**
10	**Otvor na vedenie kábla**

Pripojenie monitora k počítaču

1. Pripojte monitor k počítaču pomocou video kábla.

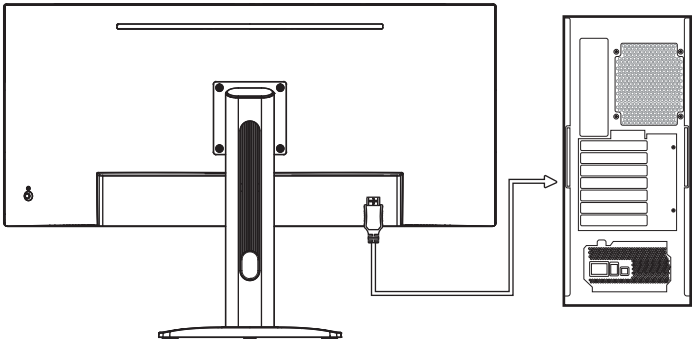

2. Pripojte napájací kábel monitora do elektrickej zásuvky.

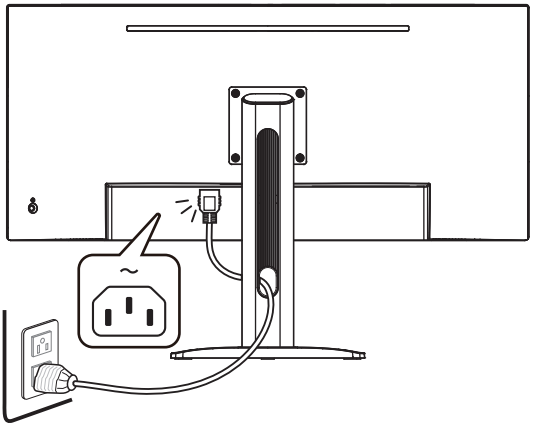

3. Zapnite monitor a počítač.

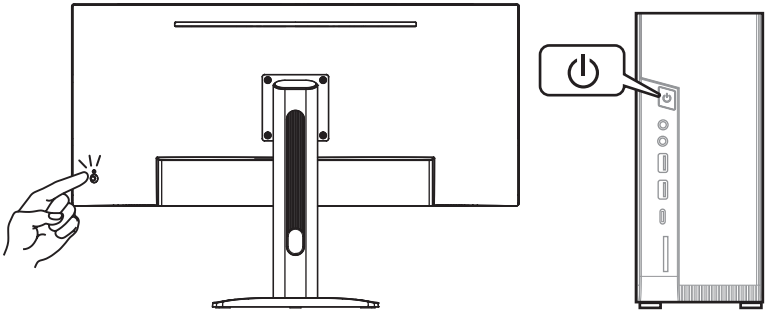

Navigačné tlačidlo OSD

Monitor je vybavený Navi Key (Navigačné tlačidlo), viacsmerovým ovládacím prvkom, ktorý pomáha pri pohybe v ponuke zobrazenia na obrazovke (OSD).

Dôležité

Podrobnosti o OSD nájdete na produktovej stránke na webovej stránke spoločnosti MSI.

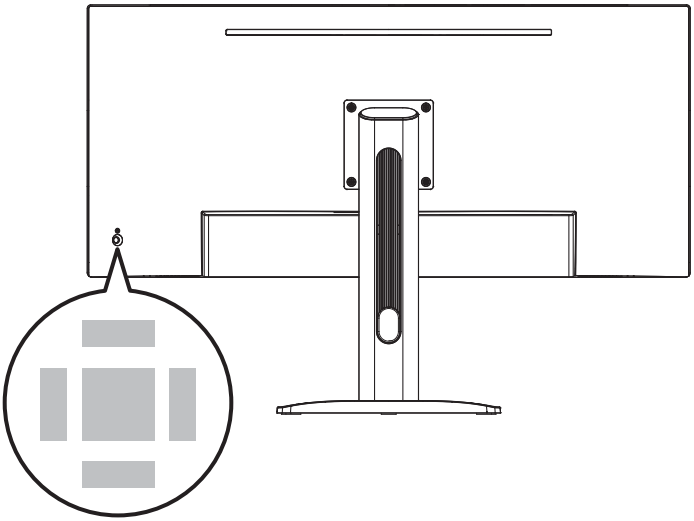

Up (Nahor)/ Down (Nadol)/ Left (Doľava)/ Right (Doprava):

- voľba ponúk a položiek funkcie
- úprava hodnôt funkcií
- vstup do/výstup z ponúk funkcií

Stred:

- spustenie zobrazenia na obrazovke (OSD)
- prechod do podružných ponúk
- potvrdenie voľby alebo nastavenia

Tlačidlo rýchlej voľby

- Používatelia môžu prejsť do ponúk predvolených funkcií pohybom Navi Key (Navigačné tlačidlo) Up (Nahor), Down (Nadol), Left (Doľava) alebo Right (Doprava), keď je ponuka OSD neaktívna.
- Používatelia so môžu prispôsobiť svoje vlastné tlačidlá rýchlej voľby na prechod do rôznych ponúk funkcií.

Jazyk OSD

- Otvorte ponuku OSD a prejdite na Settings (Nastavenia) > Language (Jazyk).
- Zvoľte preferovaný jazyk a potom stlačte OK na potvrdenie.

Technické údaje*

Monitor	PRO MP341CQPHG E12
Veľkosť	34-palcový
Zakrivenie	Krivka 1500R
Typ panela	VA
Rozlíšenie	3440 x 1440 (UWQHD)
Pomer strán	21: 9
Jas	SDR (typicky): 300 nitov
Kontrastný pomer	3500: 1
Obnovovacia frekvencia	120 Hz
Čas odozvy	• MPRT: 1 ms • GtG: 4 ms (min.)
Vstup/výstup	• Konektor HDMI™, 1 ks • DisplayPort, 1 ks • Port USB Typ-C, 1 ks • Vstupný port USB Typ-B 5Gb/s, 1 ks • Port USB 5Gb/s Typ-A, 4 ks • Konektor na slúchadlá, 1 ks
Pozorovacie uhly	178° (H) , 178° (V)
DCI-P3**/ sRGB	91% / 114%
Povrchová úprava	Antireflexná
Počet farieb	1,07 miliardy farieb, 10 bitov (8 bitov + FRC)
Reproduktor	2W 2 ks
Možnosti napájania monitora	100 až 240 V str. prúd~, 50/60 Hz, 2,7 A max.
Spotreba elektrickej energie (zvyčajná)	Pri zapnutí < 195 W Pohotovostný režim < 0,5 W Pri vypnutí < 0,3 W
Nastavenie (výška)	0 až 150mm
Nastavenie (sklon)	-5° až 20°
Nastavenie (výkyv)	-45° až 45°
Zámok Kensington	Áno

Monitor		PRO MP341CQPHG E12

Montáž VESA		• Typ dosky: 100 x 100 mm
		• Typ skrutiek: M4 x 10 mm
		  • Priemer závitu: 4 mm
		  • Stúpanie závitu: 0,7 mm
		  • Dĺžka závitu: 10 mm

Rozmery (š x v x h)		809,3 x 549,7 x 234,9 mm
Hmotnosť	Čistá	9,1 kg
	Hrubá	12,4 kg
Prevádzkové prostredie		• Teplota: 0 až 40°C • Vlhkosť: 20 % až 90 %, bez kondenzácie • Nadmorská výška: 0 až 5000m
Skladovacie prostredie		• Teplota: -20 až 60°C • Vlhkosť: 10 % až 90 %, bez kondenzácie

* Niektoré technické údaje zariadenia môžu byť výrobcom zmenené. Technické údaje si overte u predajcu alebo u zástupcu výrobcu.

** Podľa testovacích noriem CIE1976.

Predvolené zobrazovacie režimy

Dôležité

- *Všetky informácie podliehajú zmenám bez predchádzajúceho upozornenia.*
- *HDMI™ VRR (Variable Refresh Rate - Premenlivá obnovovacia frekvencia) sa synchronizuje s funkciou Adaptive-Sync (ZAP. / VYP.). Na zistenie stavu zapnutia/ vypnutia VRR skontrolujte Adaptive-Sync.*
- *Rozlíšenie obrazu 2160p bude aktivované, keď je zapnutý režim HDMI™ Console Mode.*

Štandardný režim

Štandardné	Rozlíšenie		HDMI™	DP	USB-C
QHD	2560x1440	pri 60Hz	V	V	V
		pri 120Hz	V	V	V
UWQHD	3440x1440	pri 50Hz	V		
		pri 60Hz		V	V
		pri 100Hz	V	V	V
		pri 120Hz		V	V
Rozlíšenie pri časovaní obrazu	720P		V	V	V
	1080P	pri 60Hz	V	V	V
		pri 120Hz	V	V	V
	2160P (Režim konzoly HDMI™ ZAP.)	pri 60Hz	V		
	2560x1080p	pri 60Hz	V		
		pri 120Hz	V		
HDMI™ VRR			V		

Režim PIP (Bez podpory HDR)

Štandardné	Rozlíšenie		HDMI™	DP	USB-C
QHD	2560x1440	pri 60Hz	V	V	V
		pri 120Hz	V	V	V
UWQHD	3440x1440	pri 50Hz	V		
		pri 60Hz		V	V
		pri 100Hz	V	V	V
		pri 120Hz		V	V
Rozlíšenie pri časovaní obrazu	720P		V	V	V
	1080P	pri 60Hz	V	V	V
		pri 120Hz	V	V	V
	2560x1080p	pri 60Hz	V		
		pri 120Hz	V		

Režim PBP (Bez podpory HDR)

Štandardné	Rozlíšenie		HDMI™	DP	USB-C
QHD	2560x1440	pri 60Hz	V	V	V
Rozlíšenie pri časovaní obrazu	720P		V	V	V
Používa sa pre zobrazenie na celú obrazovku v režime PBP	1720 x 1440	pri 60Hz	V	V	V

Riešenie problémov

LED indikátor napájania nesvieti.

- Znova stlačte tlačidlo napájania monitora.
- Skontrolujte, či je správne pripojený napájací kábel monitora.

Žiadny obraz.

- Skontrolujte, či je grafická karta počítača správne nainštalovaná.
- Skontrolujte, či sú počítač a monitor pripojené k elektrickej zásuvke a zapnuté.
- Skontrolujte, či je správne pripojený signálny kábel monitora.
- Počítač je možno v pohotovostnom režime. Monitor aktivujete stlačením ľubovoľného tlačidla.

Obraz na obrazovke nemá správnu veľkosť alebo nie je v strede.

- Pozrite si predvolené režimy zobrazenia, aby ste mohli nastaviť počítač na nastavenie vhodné pre zobrazenie monitora.

Nefunguje funkcia zapojenia a spustenia.

- Skontrolujte, či je správne pripojený napájací kábel monitora.
- Skontrolujte, či je správne pripojený signálny kábel monitora.
- Skontrolujte, či sú počítač a grafická karta kompatibilné s funkciou zapojenia a spustenia.

Ikony, typ písma alebo obrazovka sú neostré, rozmazané alebo majú problémy s farbami.

- Nepoužívajte žiadne predlžovacie obrazové káble.
- Nastavte jas a kontrast.
- Nastavte farby RGB alebo dolaďte teplotu farieb.
- Skontrolujte, či je správne pripojený signálny kábel monitora.
- Skontrolujte výskyt ohnutých kolíkov na konektore signálneho kábla.

Monitor začína blikať alebo zobrazuje zvlnenie.

- Zmeňte obnovovaciu frekvenciu tak, aby zodpovedala možnostiam vášho monitora.
- Aktualizujte ovládače grafickej karty.
- Nepribližujte sa s monitorom k elektrickým zariadeniam, ktoré môžu spôsobovať elektromagnetické rušenie (EMI).

Bezpečnostné pokyny

- Dôsledne a dôkladne si prečítajte bezpečnostné pokyny.
- Musia sa dodržiavať všetky upozornenia a výstrahy nachádzajúce sa na zariadení a v návode na používanie.
- Servis zverte len kvalifikovanému personálu.

Napájanie

- Uistite sa, že je napájacie napätie v rámci bezpečného rozsahu a že pred pripojením zariadenia do sieťovej elektrickej zásuvky bolo správne nastavené na hodnotu 100 – 240 V.
- Ak je napájací kábel vybavený 3-kolíkovou zástrčkou, nevyraďujte z činnosti ochranný uzemňovací kolík zástrčky. Zariadenie musí byť zapojené do uzemnenej sieťovej elektrickej zásuvky.
- Overte, či elektrická rozvodná sústava na mieste inštalácie obsahuje istič s menovitými technickými parametrami 120/240 V, 20 A (maximálne).
- Aby sa dosiahla nulová spotreba energie počas určitej doby nepoužívania zariadenia, vždy odpojte od neho sieťový napájací kábel alebo vypnite prívod prúdu do sieťovej elektrickej zásuvky.
- Sieťový kábel uložte tak, aby naň nemohli ľudia stúpiť. Zabráňte tomu, aby čokoľvek ležalo na sieťovom kábli.
- Ak sa toto zariadenie dodáva s adaptérom, použite len sieťový adaptér dodaný spoločnosťou MSI, ktorý je schválený na používanie s týmto zariadením.

Prostredie

- Aby sa zamedzilo možnosti zranení súvisiacich s teplom alebo prehriatím zariadenia, neumiestňujte zariadenie na mäkký, nestabilný povrch ani nezakrývajte jeho vzduchové ventilátory.
- Zariadenie používajte len na tvrdom, plochom a stabilnom povrchu.
- Aby nedošlo k prevráteniu zariadenia, zaistite zariadenie k pracovnému stolu, stene alebo pevnému predmetu pomocou upevňovacieho prvku na ochranu proti prevráteniu, ktorý pomôže správne podoprieť zariadenie a zachová ho bezpečne na mieste.
- Aby nedošlo k vzniku požiaru alebo zasiahnutiu elektrickým prúdom, uchovávajte toto zariadenie mimo vlhkosti a vysokej teploty.
- Nenechávajte Zariadenie v prostredí bez klimatizácie s teplotou skladovania nad 60°C alebo pod -20°C, čo by mohlo poškodiť Zariadenie.

- Maximálna prevádzková teplota je približne 40°C.
- Pri čistení zariadenia nezabudnite odpojiť napájaciu zástrčku. Na čistenie zariadenia použite radšej mäkkú handričku namiesto priemyselnej chemikálie. Do otvoru nikdy nenalievajte žiadnu kvapalinu, ktorá by mohla poškodiť zariadenie alebo spôsobiť zasiahnutie elektrickým prúdom.
- Predmety so silným magnetickým poľom alebo elektrické zariadenia vždy uchovávajte mimo zariadenia.
- Ak nastane niektorá z nasledujúcich situácií, nechajte zariadenie skontrolovať v servise:
  - Sieťový kábel alebo zástrčka sú poškodené.
  - Do zariadenia prenikla kvapalina.
  - Zariadenie bolo vystavené pôsobeniu vlhkosti.
  - Zariadenie nefunguje správne alebo nie je možné dosiahnuť jeho fungovanie podľa návodu na používanie.
  - Zariadenie spadlo a poškodilo sa.
  - Zariadenie vykazuje zjavné známky poškodenia.

Osvedčenie TÜV Rheinland

Osvedčenie skúšobnej organizácie TÜV Rheinland na Low Blue Light (Slabé modré svetlo)

Ukázalo sa, že modré svetlo spôsobuje únavu očí a nepohodlie. MSI teraz ponúka monitory s osvedčením skúšobnej organizácie TÜV Rheinland na slabé modré svetlo na zabezpečenie pohodlia a zdravia pre oči. Na zníženie príznakov pri dlhodobom vystavení obrazovke a modrému svetlu postupujte podľa pokynov uvedených nižšie.

Low Blue Light (Software Solution)
Flicker Free
www.tuv.com

- Obrazovku umiestnite 20 - 28 palcov (50 - 70 cm) od vašich očí a trochu pod úrovňou očí.
- Občasné vedomé žmurkanie očami pomôže po dlhodobom sedení pred obrazovkou znížiť namáhanie očí.
- Každé 2 hodiny si robte 20-minútové prestávky.
- Počas týchto prestávok odvráťte zrak od obrazovky a aspoň 20 sekúnd sa pozerajte na vzdialený objekt.
- Počas týchto prestávok si uvoľnite únavu alebo bolesť naťahovaním tela.
- Zapnite voliteľnú funkciu Slabé modré svetlo.

Osvedčenie skúšobnej organizácie TÜV Rheinland o prevádzke Flicker Free (Bez blikania)

- Skúšobná organizácia TÜV Rheinland podrobila tento výrobok skúške, aby zistila, či displej produkuje viditeľné a neviditeľné blikanie pre ľudské oči, čo spôsobuje namáhanie očí a používateľov.
- Skúšobná organizácia TÜV Rheinland vydala katalóg skúšok, v ktorom sú uvedené minimálne štandardy pri rôznych frekvenčných rozsahoch. Katalóg skúšok je založený na platných medzinárodných štandardoch alebo štandardoch, ktoré sú v priemysle bežné, a presahuje tieto požiadavky.
- Výrobok bol podľa týchto kritérií podrobený skúške v laboratóriu.
- Kľúčové slovo „Bez blikania“ potvrdzuje, že toto zariadenie nespôsobuje viditeľné ani neviditeľné blikanie, ktoré je uvedené v tejto norme, v rozsahu 0 - 3 000 Hz pri rôznych nastaveniach jasu.
- Displej nepodporuje funkciu Bez blikania, keď je zapnutá funkcia Ochrana proti rozmazaniu pri pohybe/MPRT. (Dostupnosť funkcie Ochrana proti rozmazaniu pri pohybe/MPRT sa líši podľa jednotlivých výrobkov.)

Certifikát ENERGY STAR

ENERGY STAR je program zavedený Agentúrou na ochranu životného prostredia USA (EPA) a Ministerstvom energetiky USA (DOE) na propagáciu energetickej účinnosti. Tento výrobok spĺňa požiadavky programu ENERGY STAR pri „predvolených nastaveniach z výroby“ prostredníctvom ktorých sa dosiahne úspora energie. Zmena predvolených nastavení obrazu z výroby alebo aktivácia iných funkcií zvýši spotrebu energie, čo by mohlo prekročiť limity potrebné na splnenie požiadaviek programu ENERGY STAR.

Ďalšie informácie o programe ENERGY STAR, nájdete na stránke https://www.energystar.gov/.

Regulačné poznámky

Zhoda CE

Tento výrobok sa skúšal a zistilo sa, že je v zhode s harmonizovanými normami pre IT zariadenia uverejnenými v rámci smerníc Oficiálneho vestníka Európskej únie.

Prehlásenie o rádiofrekvenčnom rozhraní podľa FCC-B

Toto zariadenie bolo preskúšané a bolo zistené, že je v zhode s limitnými hodnotami pre digitálne zariadenia triedy B, a to v súlade s časťou 15 Pravidiel FCC. Tieto limitné hodnoty sú navrhnuté tak, aby poskytovali účinnú ochranu proti škodlivému rušeniu pri bežnej inštalácii v domácnostiach. Tento výrobok generuje, využíva a môže aj vyžarovať rádiofrekvenčnú energiu, a ak nie je nainštalovaný a nepoužíva sa v súlade s týmito pokynmi, môže spôsobovať škodlivé rušenie rádiovej komunikácie. Neexistuje však záruka, že v rámci určitej inštalácie sa rušenie vysielania nevyskytne. Ak toto zariadenie skutočne spôsobí škodlivé rušenie príjmu rozhlasového a televízneho vysielania, čo sa dá zistiť vypnutím a zapnutím zariadenia, používateľ sa môže pokúsiť odstrániť toto rušenie pomocou jedného alebo viacerých nasledujúcich opatrení:

- Zmeňte orientáciu alebo premiestnite prijímaciu anténu.
- Zväčšite vzdialenosť medzi zariadením a prijímačom.
- Zariadenie pripojte do zásuvky v inom okruhu, než ten, v ktorom je pripojený prijímač.
- Prekonzultujte túto náležitosť s dodávateľom alebo skúseným rádiovým alebo televíznym technikom, ktorý vám pomôže.

1. poznámka

Zmeny alebo úpravy, ktoré neboli jednoznačne schválené osobou kompetentnou pre posúdenie zhody, by mohli mať za následok zrušenie oprávnenia užívateľa prevádzkovať zariadenie.

2. poznámka

Tienené prepojovacie káble a sieťový AC kábel, ak je dodaný, sa musia používať za účelom splnenia emisných limitov.

Toto zariadenie je v súlade s časťou 15 Pravidiel FCC. Toto zariadenia sa môže používať po splnení nasledujúcich dvoch podmienok:

1. Toto zariadenie nesmie spôsobovať škodlivé rušenie, a
2. Toto zariadenie musí akceptovať akékoľvek prijímané rušenie, vrátane toho, ktoré môže spôsobiť neželanú prevádzku.

MSI Computer Corp.

901 Canada Court, City of Industry, CA 91748, USA

(626) 913-0828

www.msi.com

Vyhlásenia smernice o zbere a recyklácii elektrického a elektronického odpadu

Európska únia: Tento symbol na výrobku znamená, že tento výrobok sa nemôže likvidovať spolu s komunálnym odpadom. Namiesto toho je vašou zodpovednosťou likvidovať vaše opotrebované elektrické a elektronické zariadenia ich odovzdaním určenému zbernému miestu na recykláciu. Viac informácií o tom, kde môžete odovzdať svoje opotrebované zariadenie na recykláciu, získate od svojho miestneho obecného úradu, svojho poskytovateľa služieb na likvidáciu komunálneho odpadu alebo od predajne, v ktorej ste daný výrobok zakúpili.

Informácie o chemických látkach

Informácie MSI o chemických látkach vo výrobkoch v súlade s predpismi o chemických látkach, ako napríklad nariadenie EU REACH (nariadenie ES č. 1907/2006 vydané Európskym parlamentom a Komisiou) si môžete pozrieť na internetovej stránke:
https://csr.msi.com/global/index

Vyhlásenie RoHS

Vyhlásenie o materiáli podľa japonského nariadenia č. JIS C 0950

Výrobcovia majú podľa japonských zákonných požiadaviek, ktoré definuje špecifikácia JIS C 0950, povinnosť poskytovať vyhlásenia o materiáli pre určité kategórie elektronických výrobkov, ktoré sú ponúkané na predaj po 1.7.2006.
https://csr.msi.com/global/Japan-JIS-C-0950-Material-Declarations

Indická smernica RoHS

Tento výrobok vyhovuje „indickému nariadeniu o elektronickom odpade (hospodárstvo a manipulácia) z roku 2016“ a zakazuje používať olovo, ortuť, šesťmocný chróm, polybrómované bifenyly alebo polybrómované difenylétery v koncentráciách nad 0,1 % hmotnosti a 0,01 % hmotnosti pre kadmium, okrem výnimiek, ktoré sa uvádzajú v prílohe č. 2 k tomuto nariadeniu.

Smernica o zbere a recyklácii elektroodpadu (EEE) v Turecku

Je v súlade so smernicami EEE Tureckej republiky.

Obmedzenie používania nebezpečných látok pre Ukrajinu

Toto zariadenie spĺňa požiadavky technického predpisu schváleného uznesením č. 139 Kabinetu ministrov Ukrajiny dňa 10. 3. 2017, pokiaľ ide o obmedzenie používania niektorých nebezpečných látok v elektrických a elektronických zariadeniach.

Vietnamská smernica RoHS

Všetky výrobky vyrobené spoločnosťou MSI musia od 1.12.2012 vyhovovať Obežníku č. 30/2011/TT-BCT, ktorý dočasne riadi povolené limity pre niektoré nebezpečné látky v elektronických a elektrických výrobkoch.

Funkcie ekologicky neškodného výrobku

- Znížená spotreba elektrickej energie počas používania a v pohotovostnom režime
- Limitované používanie látok škodlivých pre životné prostredie a zdravie
- Ľahká demontáž a recyklovanie
- Podporovaním recyklovania sa znižuje využívanie prírodných zdrojov
- Predĺžená životnosť výrobku prostredníctvom jednoduchých vylepšení
- Politika spätného vrátenia umožňuje znižovať tvorbu tuhého odpadu

Environmentálna politika

- Tento výrobok bol navrhnutý tak, aby umožňoval správne opätovné použitie dielov a recyklovanie, preto by sa na konci svojej životnosti nemal odhadzovať.
- Používatelia by mali na konci životnosti výrobkov kontaktovať miestneho autorizovaného predajcu ohľadne ich zberu pre ďalšie recyklovanie a likvidáciu.
- Navštívte internetovú stránku MSI <https://csr.msi.com/global/pevn_ewaste> a vyhľadajte si najbližšieho distributéra, ktorý vám poskytne ďalšie informácie ohľadne recyklovania.

Výstraha!

Nadmerné používanie obrazoviek pravdepodobne ovplyvní zrak.

Odporúčania:

1. Urobte si 10-minútovú prestávku každých 30 minút používania obrazovky.
2. Deti mladšie ako 2 roky by nemali vôbec tráviť čas pri obrazovke. Pre deti staršie ako 2 roky by sa mal vymedziť čas strávený pri obrazovke na menej ako jednu hodinu denne.

Poznámky týkajúce sa autorských práv a ochranných známok

Autorské práva © Micro-Star Int'l Co., Ltd. Všetky práva vyhradené. Použité logo MSI je registrovaná ochranná známka spoločnosti Micro-Star Int'l Co., Ltd. Všetky ostatné uvedené značky a názvy môžu byť ochranné známky ich príslušných vlastníkov. Žiadna záruka čo sa týka presnosti alebo úplnosti nie je výslovná ani predpokladaná. MSI si vyhradzuje právo vykonávať zmeny tohto dokumentu bez predchádzajúceho upozornenia.

Pojmy HDMI™, HDMI™ High-Definition Multimedia Interface, HDMI™ Trade dress a logá HDMI™ sú ochranné známky alebo registrované ochranné známky spoločnosti HDMI™ Licensing Administrator, Inc.

Technická podpora

Pokiaľ sa v rámci vášho výrobku vyskytne problém, ktorého riešenie nenájdete v návode na obsluhu, kontaktujte svoje nákupné miesto alebo miestneho distribútora. Prípadne môžete nájsť ďalšie rady na stránke https://www.msi.com/support/.