THRUSTMASTER®

SIMTASK TRUCK-40 ADD-ON KIT

PC (Windows® 10/11)
PS4® / PS5®
XBOX Series / XBOX One

Návod na použitie

Pozorne si prečítajte pokyny uvedené v tomto návode **pred** inštaláciou výrobku, **pred** každým použitím výrobku a **pred** akoukoľvek údržbou. Dodržiavajte bezpečnostné pokyny. Nedodržanie týchto pokynov môže viesť k nehodám a/alebo poškodeniu. Tento návod si uschovajte, aby ste sa k pokynom mohli v budúcnosti vrátiť.

OBSAH

1. OBSAH BALENIA 4

2. FUNKCIE 5

3. INFORMÁCIE O POUŽÍVANÍ 8

4. INŠTALÁCIA SIMTASK TRUCK-40 ADD-ON KIT.....15

So základňou vybavenou konektorom Quick Release so západkou 16

So základňou vybavenou skrutkovacím konektorom Quick Release 25

5. MAPOVANIE 34

Mapovanie pre PC 34

PS4®/PS5® mapovanie 35

XBOX Series/XBOX One mapovanie 37

6. ČASTO KLADENÉ OTÁZKY A TECHNICKÁ PODPORA 38

SIMTASK TRUCK-40
ADD-ON KIT

Nastúpte do kabíny a vydajte sa na cestu okolo sveta za volantom svojich obľúbených nákladných vozidiel so SimTask Truck-40 Add-On Kit navrhnutou tak, aby poskytovala realistický a pohodlný zážitok z jazdy dokonale prispôsobený riadeniu nákladných vozidiel.

Tento návod vám pomôže nainštalovať a používať sadu SimTask Truck-40 Add-On Kit v čo najlepších podmienkach. Predtým, ako sadnete za volant, si pozorne prečítajte pokyny a upozornenia: pomôžu vám vyťažiť z výrobku maximum.

1. Obsah balenia

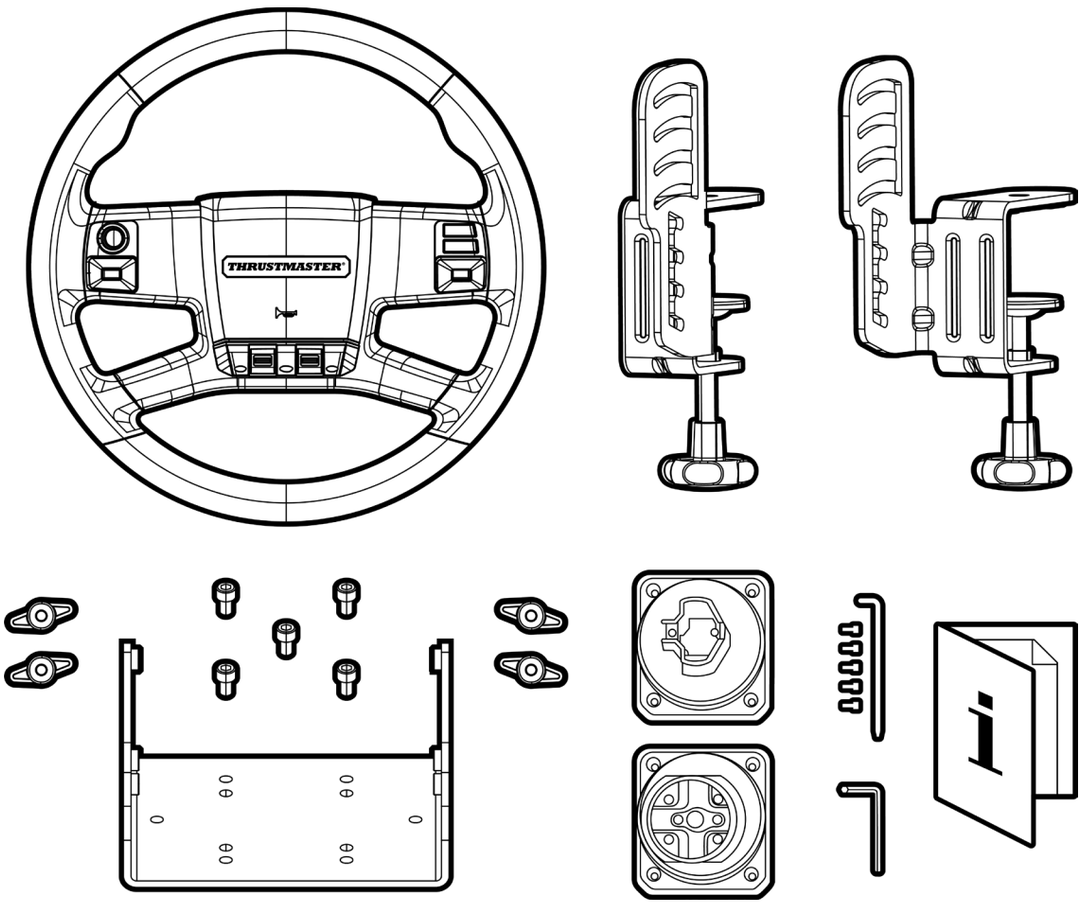

Súčasťou balenia je jedna náhradná skrutka z každého typu, aby boli pokryté všetky vaše potreby.

Počet použitých skrutiek sa líši v závislosti od konfigurácie. Je normálne, ak po montáži zostanú niektoré skrutky nepoužité.

2. Funkcie

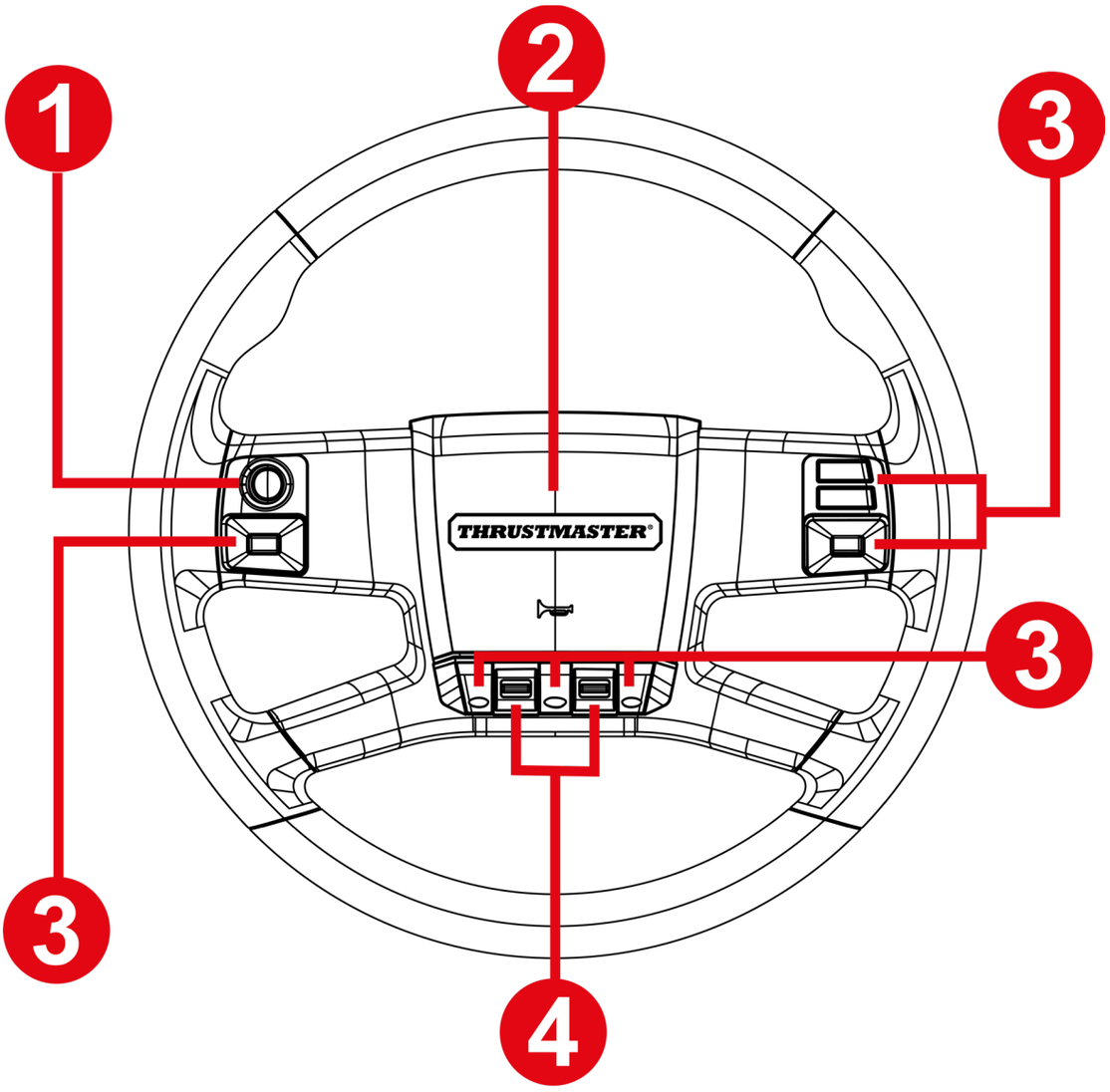

❶ Mini-páčka

❷ Klaksón

❸ Akčné tlačidlá

❹ Prepínače

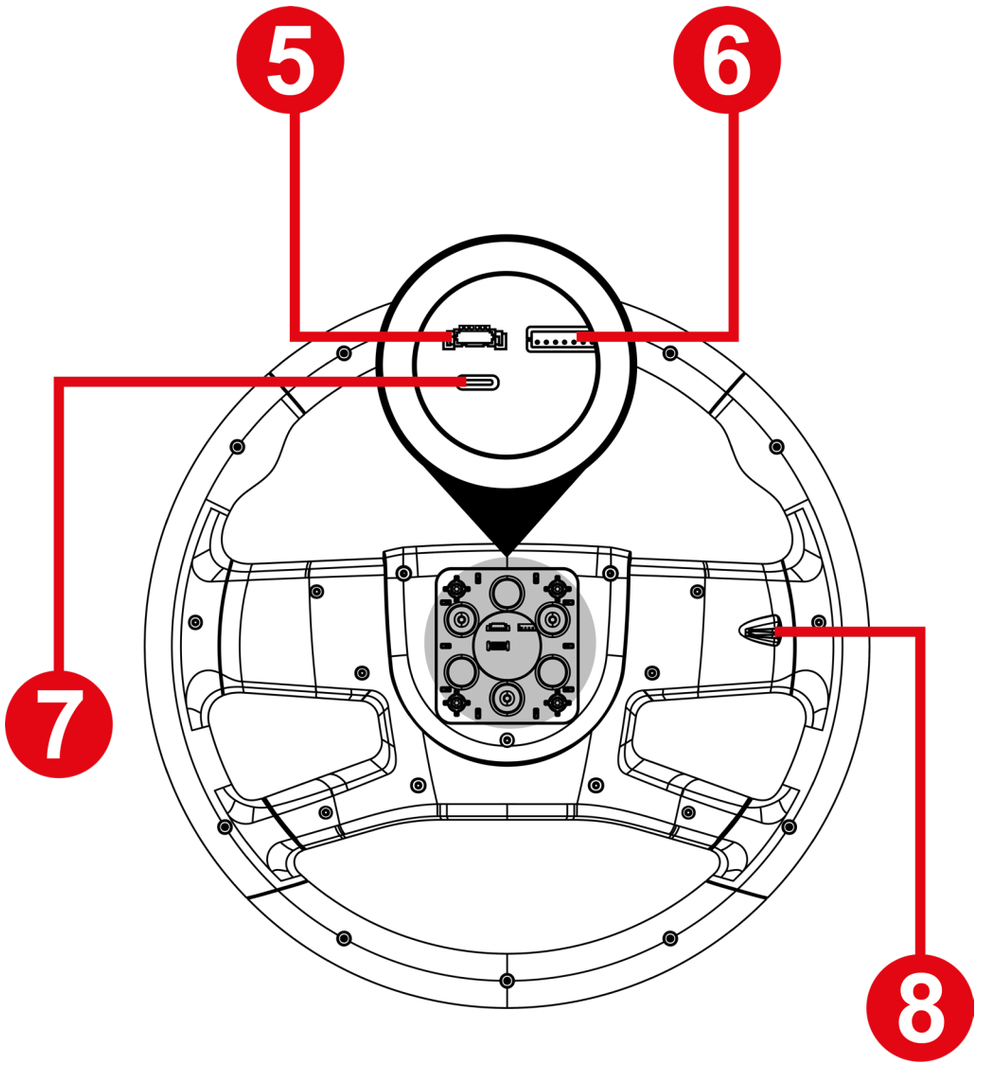

❺ Pripojovací port pre držiak Quick Release so západkou

❻ Pripojovací port pre skrutkovací držiak Quick Release

❼ USB-C port (ak je potrebná aktualizácia firmvéru — kábel nie je súčasťou balenia)

❽ Ovládanie smerových svetiel

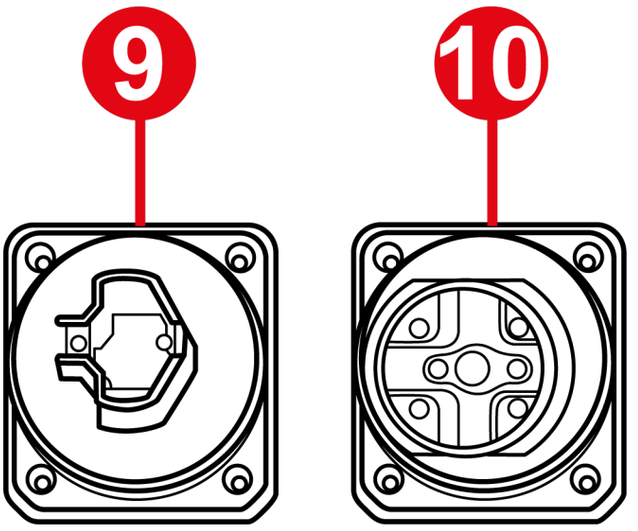

❾ Držiak Quick Release so západkou

❿ Skrutkovací držiak Quick Release

3. Informácie o používaní



Dokumentácia

Pred použitím výrobku si túto dokumentáciu znova pozorne prečítajte a uschovajte si ju na budúce použitie.

Aktualizácia firmvéru

Je potrebné aktualizovať firmvér základne vášho pretekárskeho volantu s najnovšou dostupnou verziou.

Pre základne s držiakom pre rýchle uvoľňovanie pre skrutkovú základňu (T300, TX, T-GT, T-GT II, TS-XW, TS-PC Racer) postupujte podľa týchto troch krokov:

1. Choďte na **https://support.thrustmaster.com/en/cat-wheels-en/** a vyberte si svoju základňu Thrustmaster.
2. Odinštalujte starý PC ovládač a potom si stiahnite a nainštalujte nový ovládač, ktorý je dostupný v sekcii **Drivers** (Ovládače). Po dokončení inštalácie reštartujte počítač.
3. Otvorte aplikáciu **THRUSTMASTER FIRMWARE UPDATER** a aktualizujte základňu svojho pretekárskeho volantu najnovšou verziou firmvéru.

Pre základne s držiakom pre rýchle uvoľňovanie pre západkovú základňu (T818, T598 a budúce základne Thrustmaster) postupujte podľa týchto dvoch krokov:

1. Choďte na **https://support.thrustmaster.com/en/cat-wheels-en/** a vyberte si základňu Thrustmaster.

2. Stiahnite si a nainštalujte softvér My Thrustmaster Panel, ktorý je dostupný v sekcii **Software** (Softvér) a postupujte podľa pokynov.

Ak neaktualizujete firmvér pre základňu vášho pretekárskeho volantu, volant nebude fungovať správne.



Úraz elektrickým prúdom

- Výrobok uchovávajte na suchom mieste a nevystavujte ho prachu ani slnečnému žiareniu.
- Konektory a káble nekrúťte ani za nich neťahajte.
- Dodržujte pokyny na zapojenie.
- Na výrobok ani jeho konektory nevylievajte žiadne tekutiny.
- Výrobok neskratujte.
- Výrobok nikdy nerozoberajte (okrem úprav výslovne uvedených v tejto príručke), nevhadzujte ho do ohňa ani ho nevystavujte vysokým teplotám.
- Zariadenie neotvárajte: vo vnútri sa nenachádzajú žiadne časti opraviteľné používateľom. Všetky opravy musí vykonať výrobca, určený servis alebo kvalifikovaný technik.



Zabezpečenie herného priestoru

- Do herného priestoru neumiestňujte predmety, ktoré by mohli používateľovi prekážať, spôsobiť nevhodný pohyb alebo prerušenie inou osobou (napríklad šálku kávy, telefón či kľúče).
- Napájacie káble nezakrývajte kobercom, prikrývkou ani iným predmetom a neumiestňujte ich tam, kde sa bude chodiť.



Zranenia spôsobené spätnou väzbou Force Feedback a opakovanými pohybmi

Používanie pretekárskeho volantu s funkciou Force Feedback môže spôsobiť bolesť svalov alebo kĺbov. Aby ste predišli problémom:

- Vyhnite sa príliš dlhému hraniu (viac ako 2 hodiny).
- Po každej hodine hrania si urobte prestávku 10 až 15 minút.
- Ak pocítite únavu alebo bolesť rúk, zápästí, paží, chodidiel či nôh, prestaňte hrať a pred ďalším hraním si niekoľko hodín oddýchnite.
- Ak uvedené príznaky alebo bolesť po opätovnom začatí hrania pretrvávajú, prestaňte hrať a poraďte sa s lekárom.
- Nenastavujte spätnú väzbu Force Feedback na úroveň, ktorá je príliš vysoká vzhľadom na vaše skúsenosti a fyzickú kondíciu.
- Zariadenie uchovávajte mimo dosahu osôb mladších ako 16 rokov.
- Skontrolujte, či sú základňa a volant správne pripevnené podľa pokynov v návode.



Riziko nepredvídaných, silných a rýchlych otáčok: nikdy nevkladajte ruku ani rameno do otvorov vo volante ani do dráhy jeho otáčania.

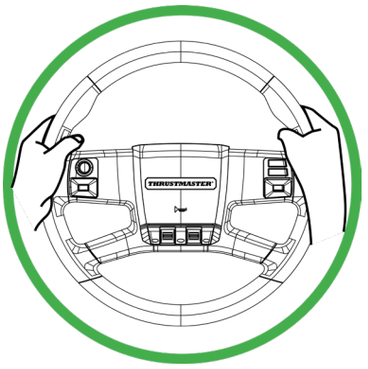

Pri používaní výrobku majte obe ruky vždy správne položené na volante a nikdy ho úplne nepúšťajte.



S výrobkom môžu manipulovať iba osoby **vo veku 16 rokov a viac**.

4. Inštalácia SimTask Truck-40 Add-On Kit

SimTask Truck-40 Add-On Kit sa dodáva s dvomi držiakmi Quick Release, ktoré zodpovedajú formátom základní pretekárskych volantov Thrustmaster.

Systém	Kompatibilné základne
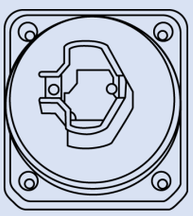 **Držiak Quick Release so západkou**	– T818, T818 Ferrari SF1000 Simulator, T598 (verzia PlayStation), T598 (verzia XBOX) a budúce základne Thrustmaster.
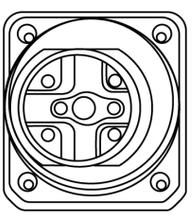 **Skrutkovací držiak Quick Release**	– T-GT / T-GT II Servo Base, T300 RS Servo Base, TS PC Racer, TS-XW, TX Racing Wheel Servo Base, TS-XW Servo Base.



Pred každým použitím skontrolujte, či je SimTask Truck-40 Add-On Kit stále správne pripevnená k základni pretekárskeho volantu podľa pokynov v návode na použitie základne.

So základňou vybavenou konektorom Quick Release so západkou

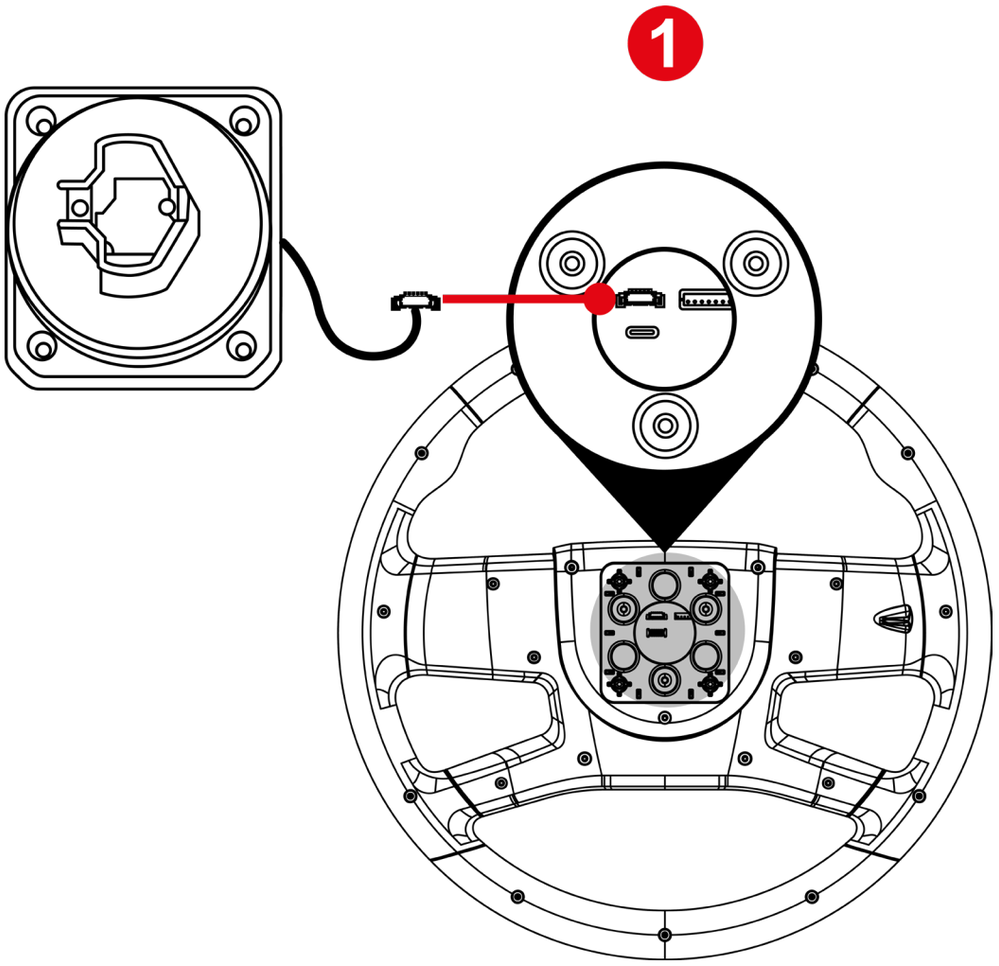

❶ Zapojte konektor držiaka Quick Release do príslušného portu na zadnej strane volantu.

Aby ste zabránili privretiu kábla, pred priskrutkovaním držiaka ho zasuňte do jeho puzdra.

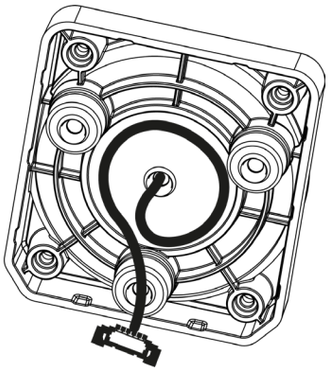

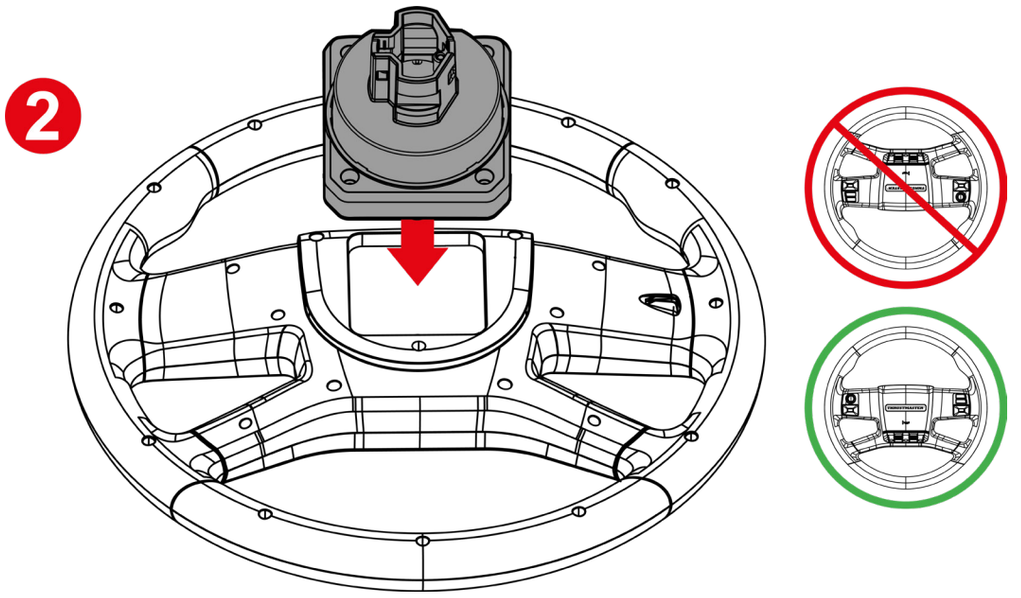

❷ Vložte držiak Quick Release.

Umiestnite držiak Quick Release a volant podľa obrázka vyššie. Akýkoľvek iný spôsob inštalácie môže poškodiť konektory.



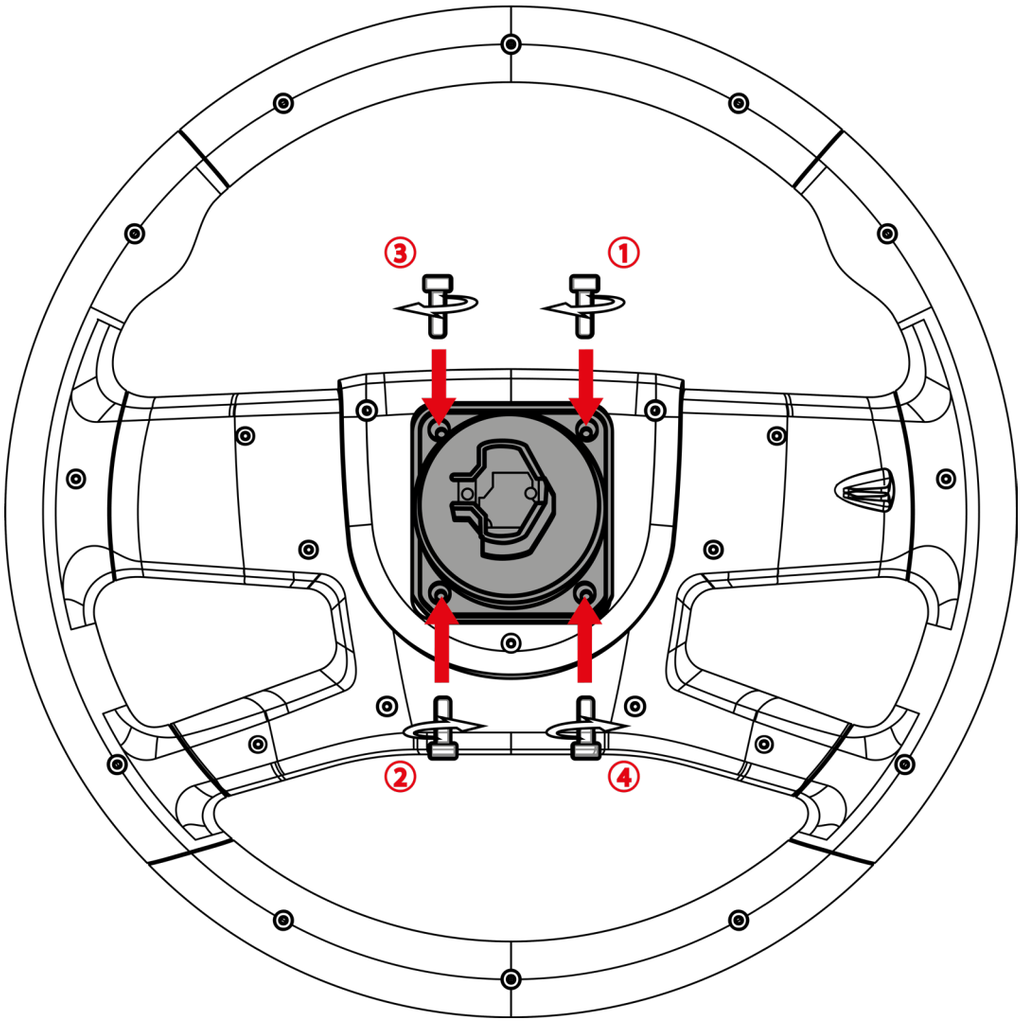

❸ Priskrutkujte držiak Quick Release pomocou dodaného kľúča Torx a skrutiek.

Dodržte poradie uťahovania skrutiek uvedené vyššie.

Skrutky neuťahujte nadmernou silou.

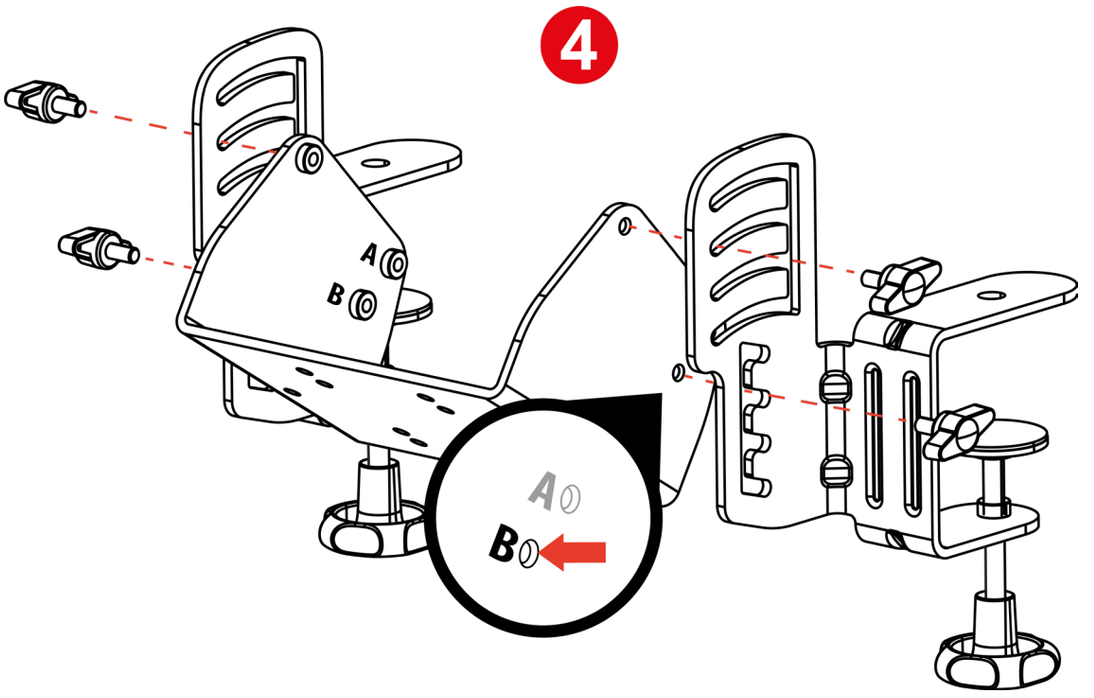

❹ Zostavte montážny systém SimTask Truck Mount.

Pri inštalácii základne pretekárskeho volantu so západkou použite **polohu B**.

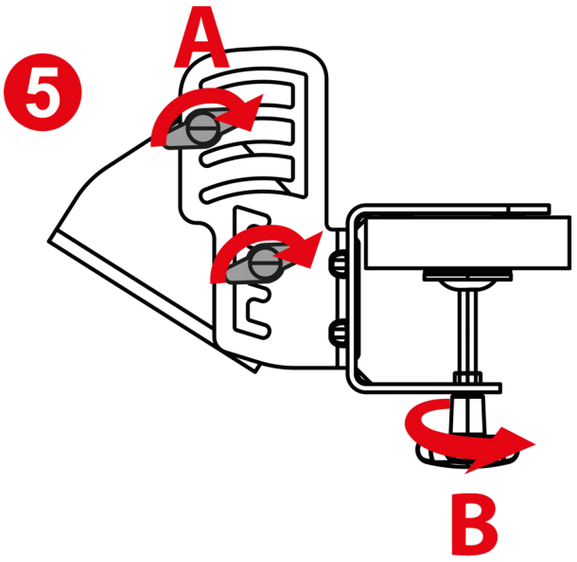

❺ Utiahnite štyri bočné skrutky (A), potom namontujte montážny systém SimTask Truck Mount na stôl alebo podperu a zaistite ho dvomi montážnymi skrutkami (B).

- Výrobok je určený na montáž na stôl alebo podperu s hrúbkou 2 – 7 cm.
- Montážny systém SimTask Truck Mount nepripevňujte na sklenený stôl.
- Pred pokračovaním v inštalácii skontrolujte, či je montážny systém SimTask Truck Mount pevne pripevnený k stolu alebo podpere.

K dispozícii sú štyri možné nastavenia výšky. Viac informácií o montáži a nastavení výšky nájdete vo videu na webovej stránke technickej podpory Thrustmaster:

https://support.thrustmaster.com/product/simtaskt ruck40addonkit/

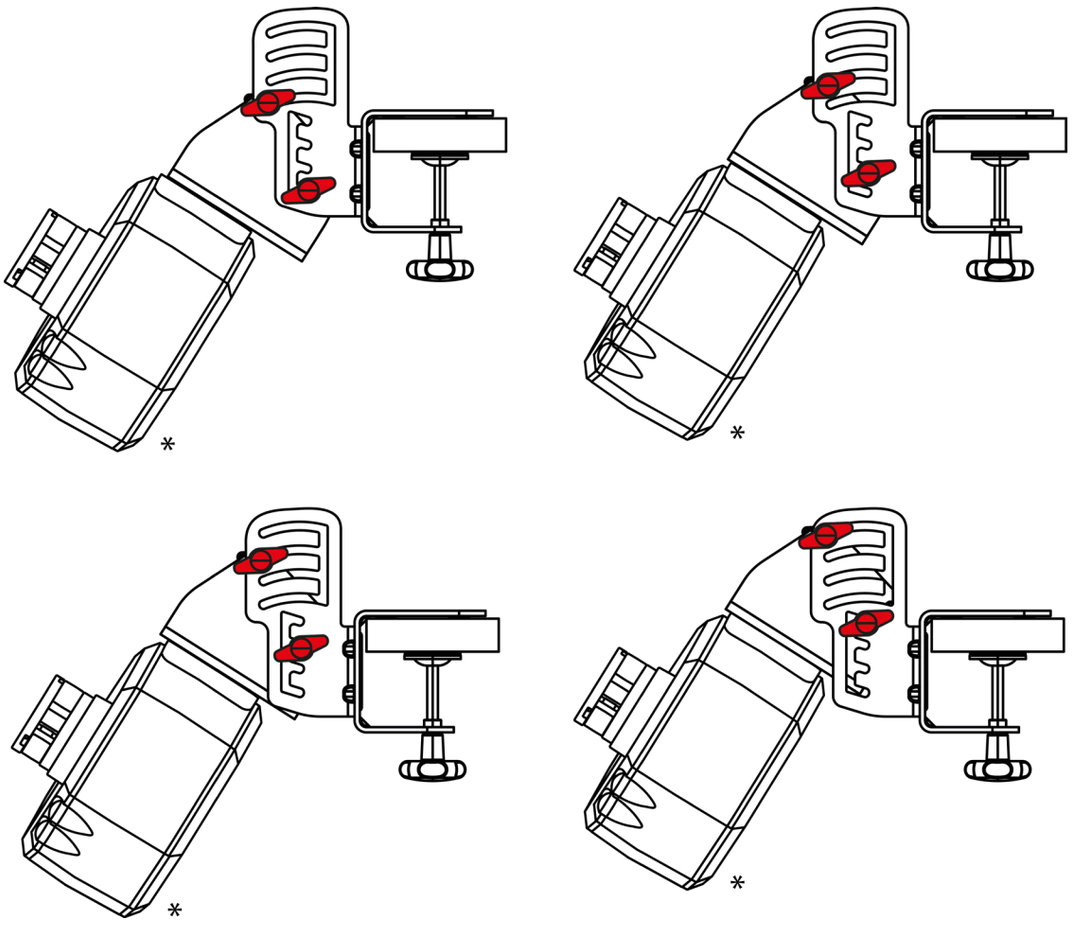

**Základňa pretekárskeho volantu sa predáva samostatne*

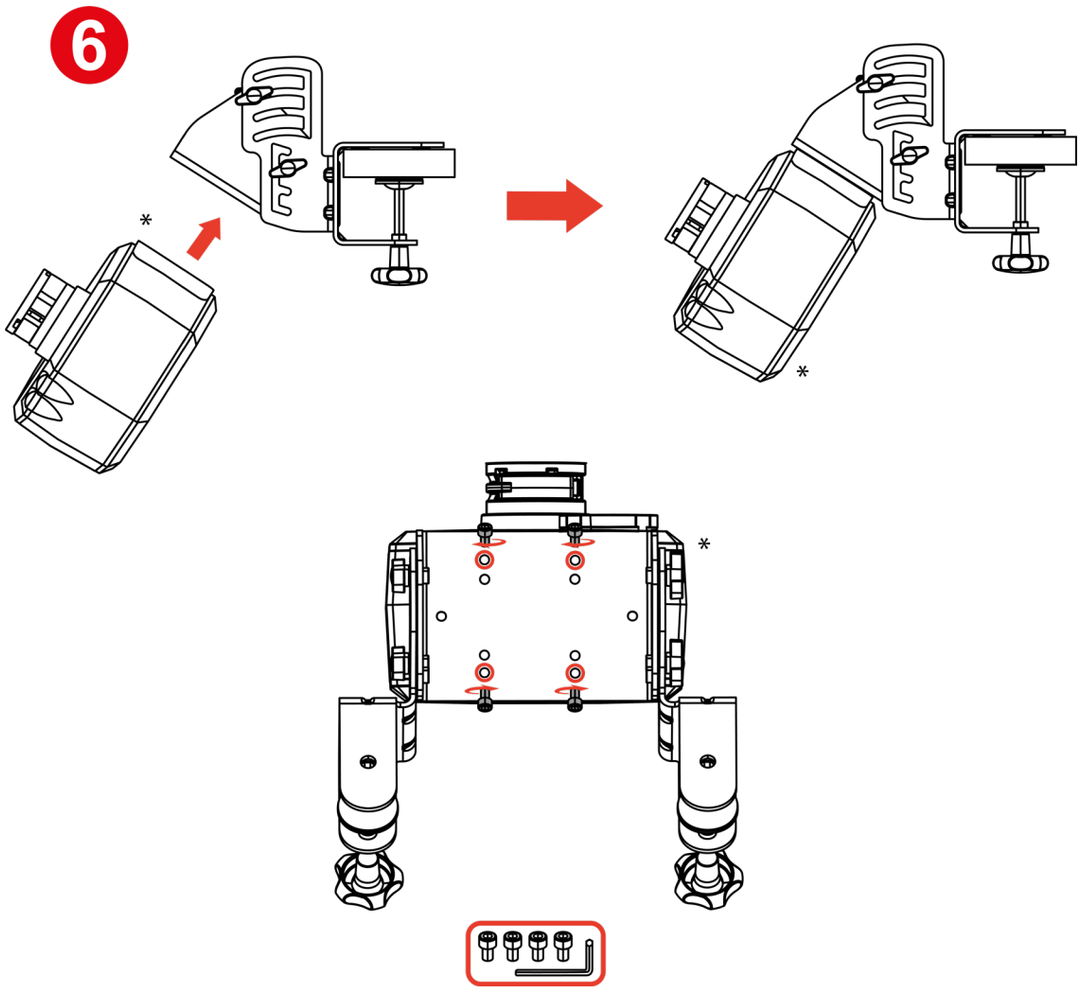

❻ Pripevnite základňu pretekárskeho volantu k montážnemu systému SimTask Truck Mount pomocou dodaného kľúča Torx a štyroch skrutiek.

Pred začatím hry skontrolujte, či je základňa pretekárskeho volantu pevne pripevnená k montážnemu systému SimTask Truck Mount.

**Základňa pretekárskeho volantu sa predáva samostatne*

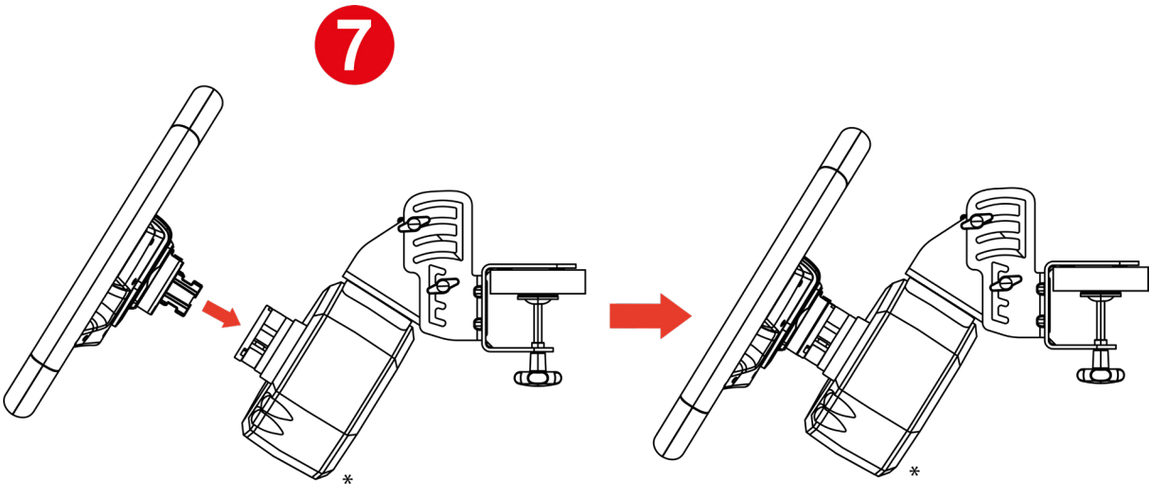

❼ Namontujte volant na základňu pretekárskeho volantu.

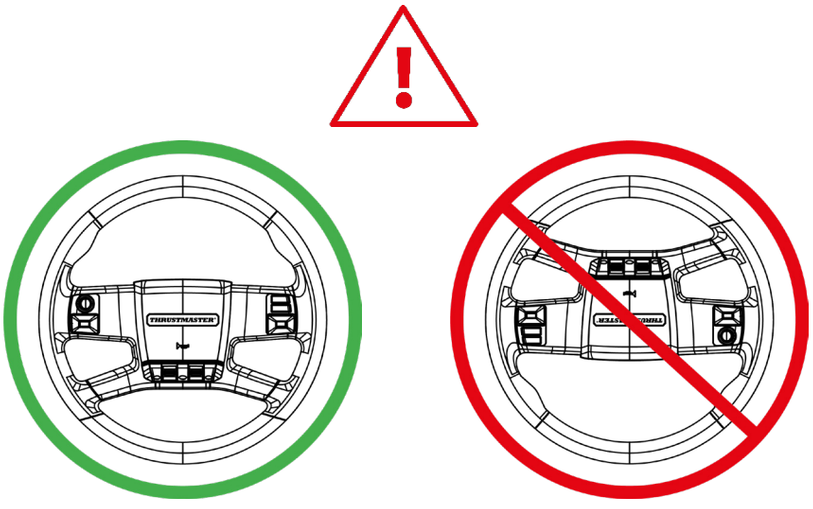

- Pred montážou na základňu pretekárskeho volantu umiestnite **správne** volant.
- Dodržte postup montáže uvedený v návode na použitie základne pretekárskeho volantu.

**Základňa pretekárskeho volantu sa predáva samostatne*



- Ak máte **základňu pretekárskeho volantu T598 (verzia PlayStation)**, v nastaveniach základne zapnite režim **Truck**. Inštrukcie sú dostupné tu:

  https://support.thrustmaster.com/product/simtasktruck40addonkit/

- Ak máte **základňu pretekárskeho volantu T598 (verzia XBOX)**, režim **Truck** bude dostupný neskôr.
- Ak máte základňu pretekárskeho volantu **T818**, otočte volant v softvéri My Thrustmaster Panel. Režim **Truck** bude dostupný neskôr.

So základňou vybavenou skrutkovacím konektorom Quick Release

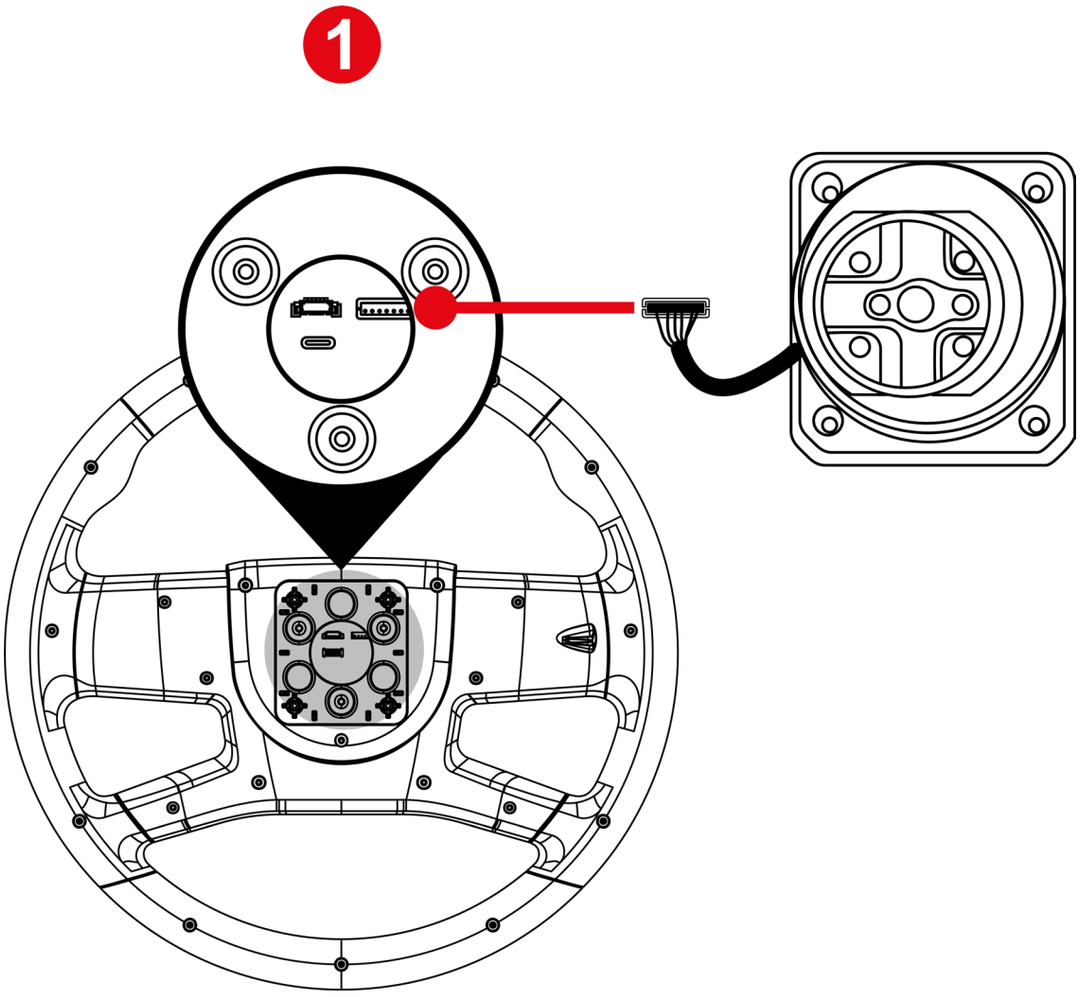

❶ Zapojte konektor držiaka Quick Release do príslušného portu na zadnej strane volantu.

Aby ste zabránili privretiu kábla, pred priskrutkovaním držiaka ho zasuňte do jeho puzdra.

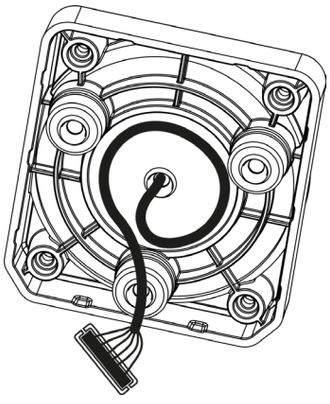

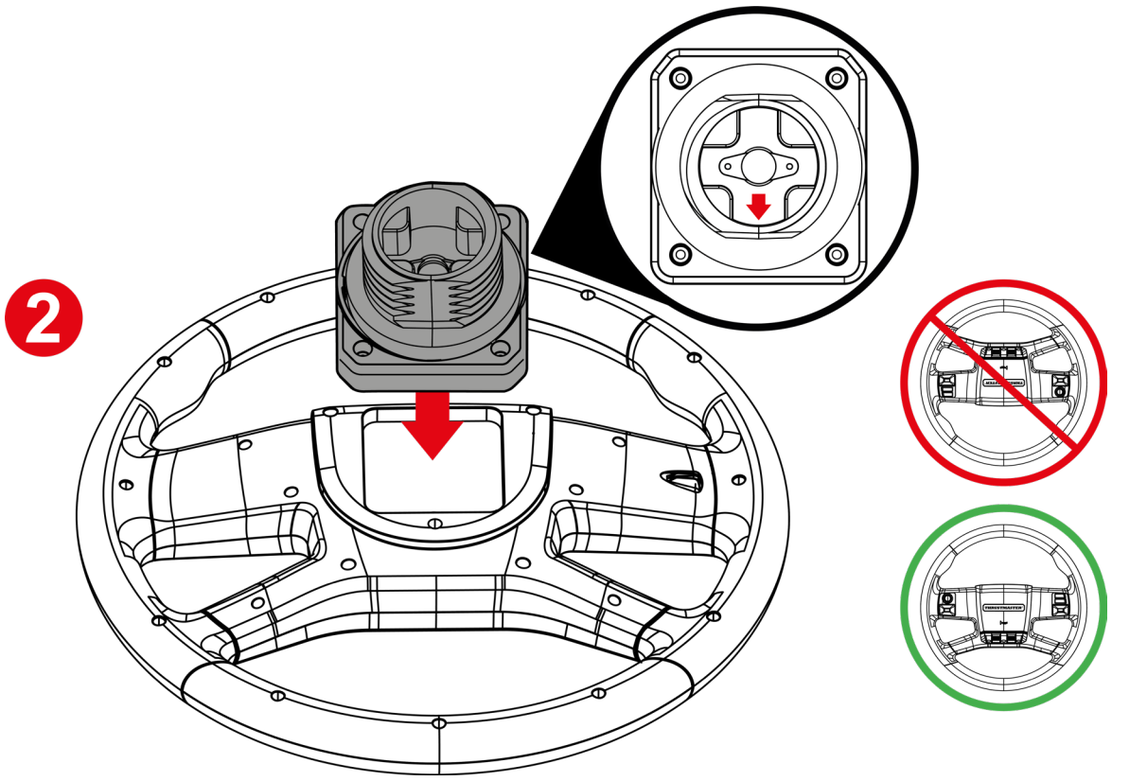

❷ Vložte držiak Quick Release.

Umiestnite držiak Quick Release a volant podľa obrázka vyššie. Akýkoľvek iný spôsob inštalácie môže poškodiť konektory.



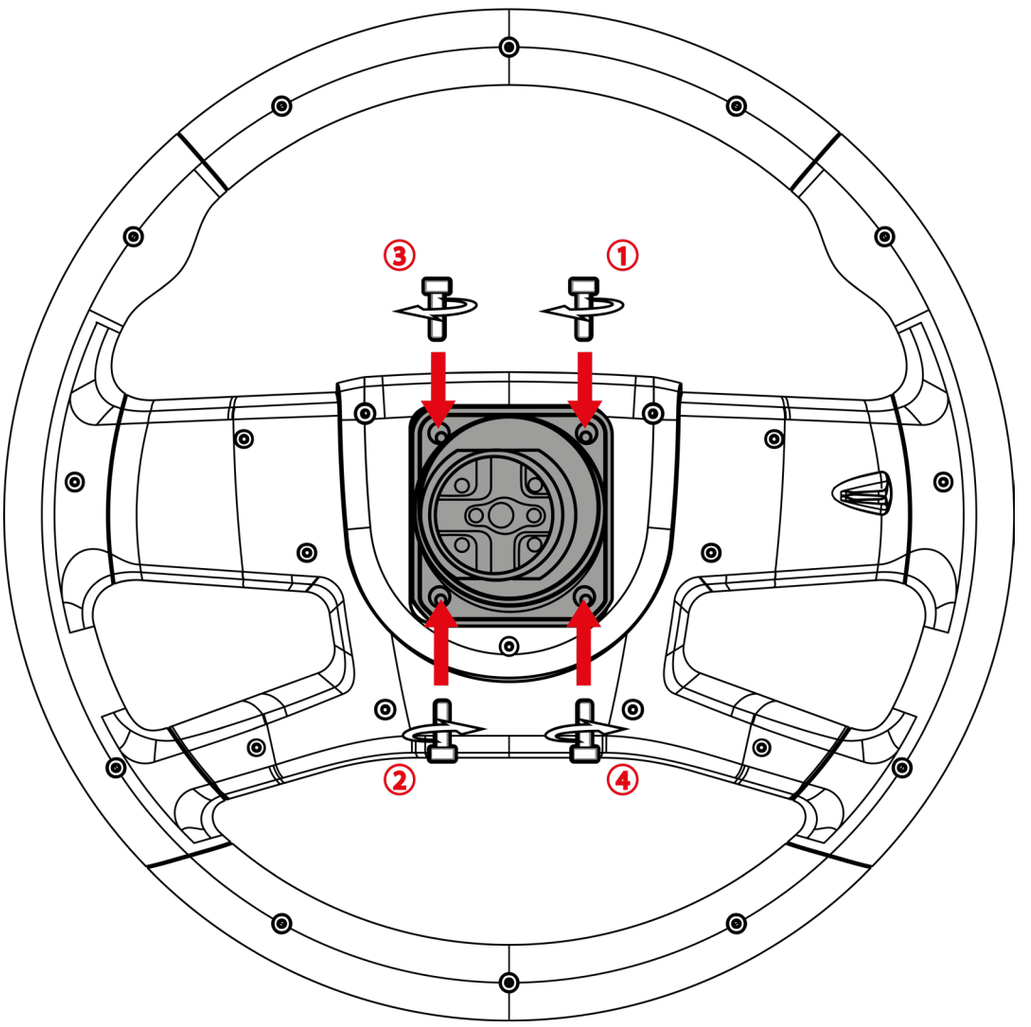

❸ Priskrutkujte držiak Quick Release pomocou dodaného kľúča Torx a skrutiek.

Dodržte poradie uťahovania skrutiek uvedené vyššie.

Skrutky neuťahujte nadmernou silou.

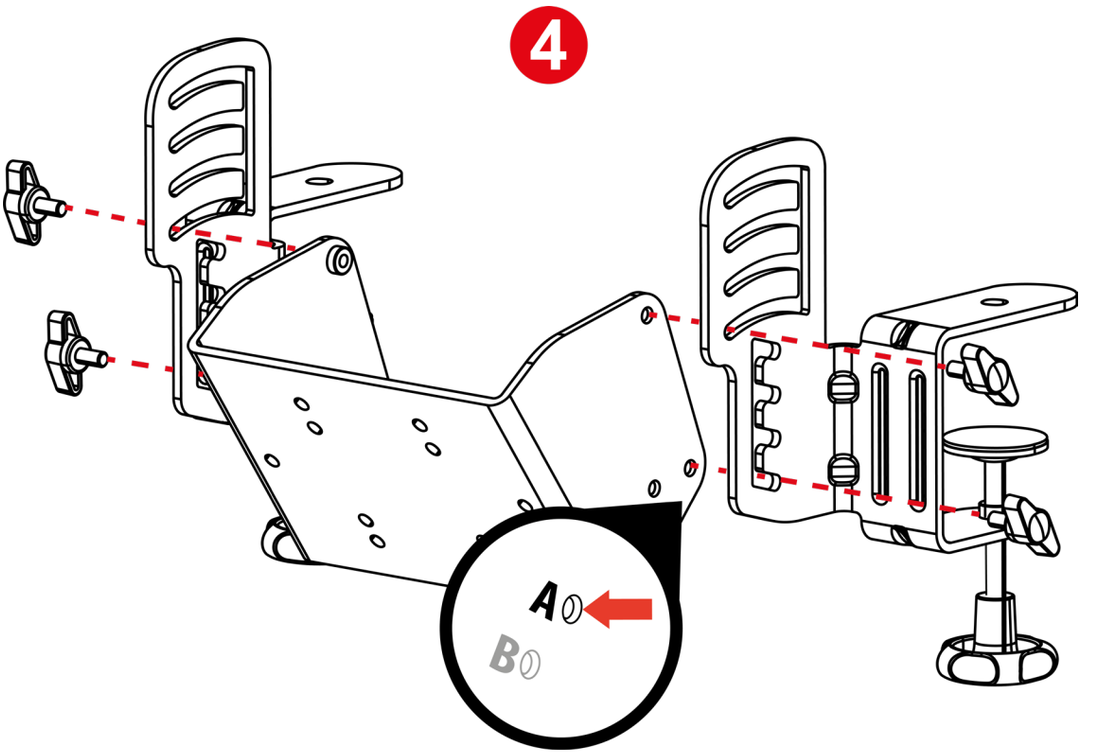

❹ Zostavte montážny systém SimTask Truck Mount.

Pri inštalácii skrutkovacej základne pretekárskeho volantu použite **polohu A**.

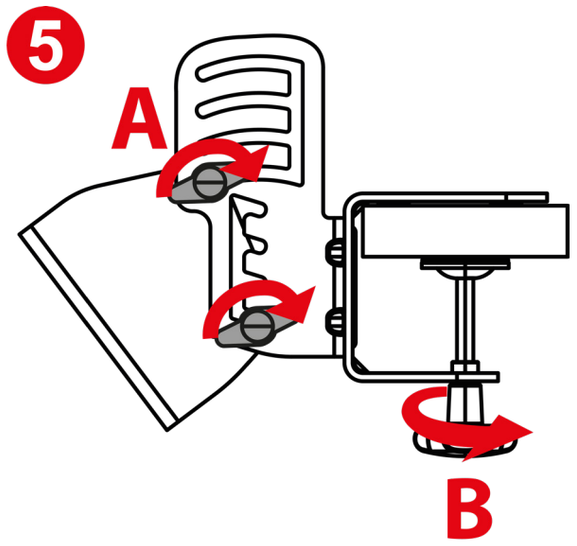

❺ Utiahnite štyri bočné skrutky (A), potom namontujte montážny systém SimTask Truck Mount na stôl alebo podperu a zaistite ho dvomi montážnymi skrutkami (B).

- Výrobok je určený na montáž na stôl alebo podperu s hrúbkou 2 – 7 cm.
- Montážny systém SimTask Truck Mount nepripevňujte na sklenený stôl.
- Pred pokračovaním v inštalácii skontrolujte, či je montážny systém SimTask Truck Mount pevne pripevnený k stolu alebo podpere.

K dispozícii sú štyri možné nastavenia výšky. Viac informácií o montáži a nastavení výšky nájdete vo videu na webovej stránke technickej podpory Thrustmaster:

https://support.thrustmaster.com/product/simtaskt ruck40addonkit/

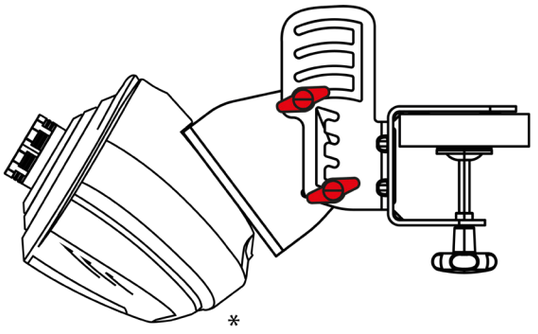

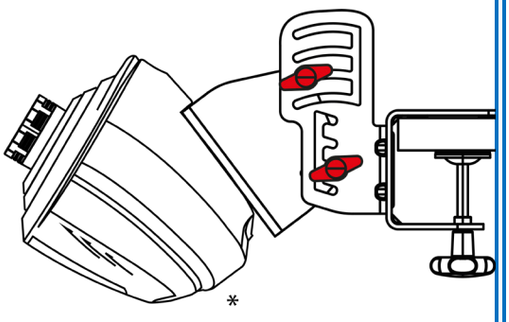

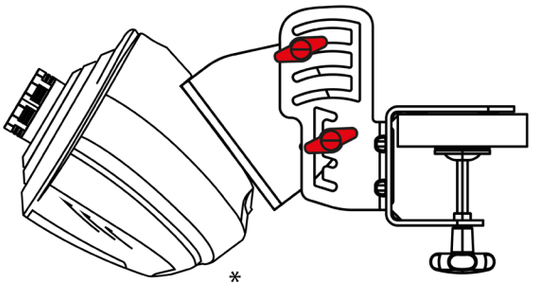

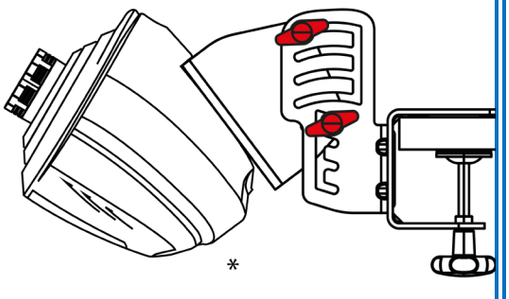

**Základňa pretekárskeho volantu sa predáva samostatne*

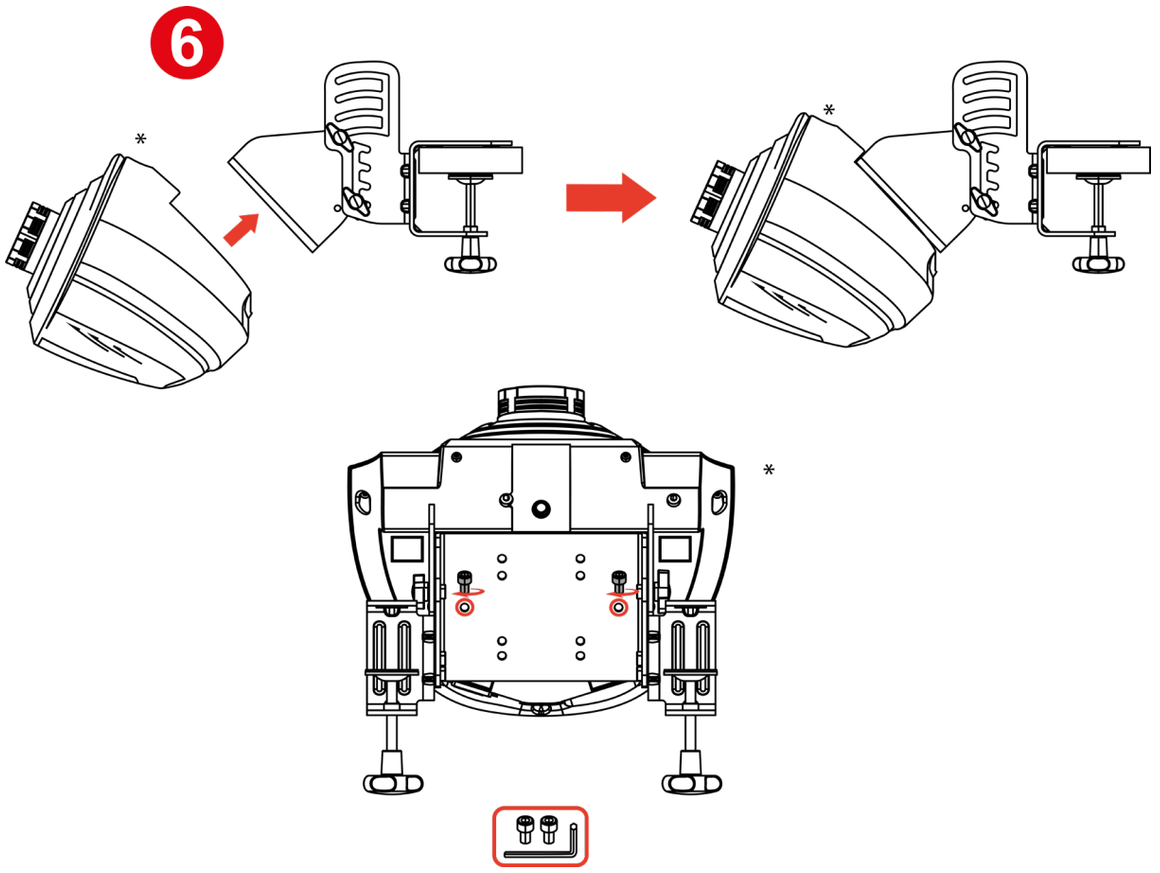

❻ Pripevnite základňu pretekárskeho volantu k montážnemu systému SimTask Truck Mount pomocou dodaného kľúča Torx a dvoch skrutiek.

Pred začatím hry skontrolujte, či je základňa pretekárskeho volantu pevne pripevnená k montážnemu systému SimTask Truck Mount.

**Základňa pretekárskeho volantu sa predáva samostatne*

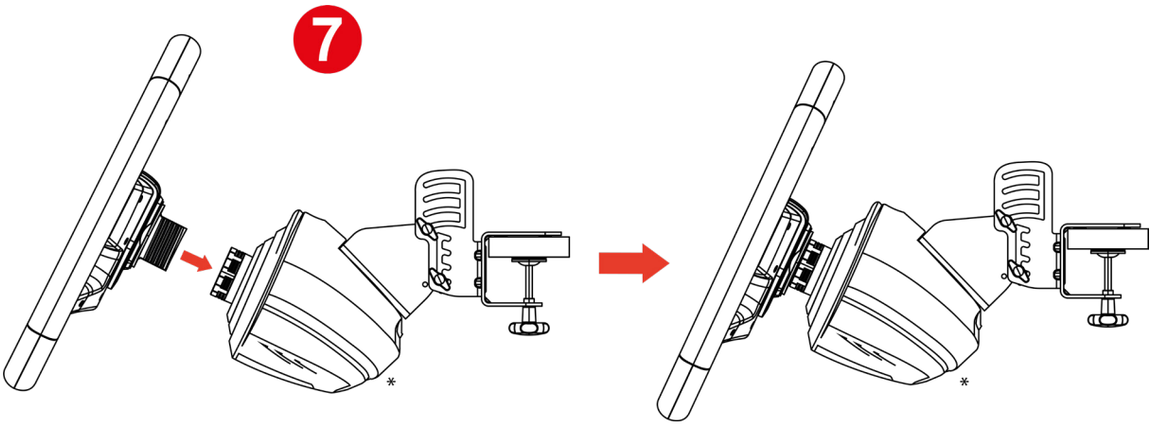

❼ Namontujte volant na základňu pretekárskeho volantu.

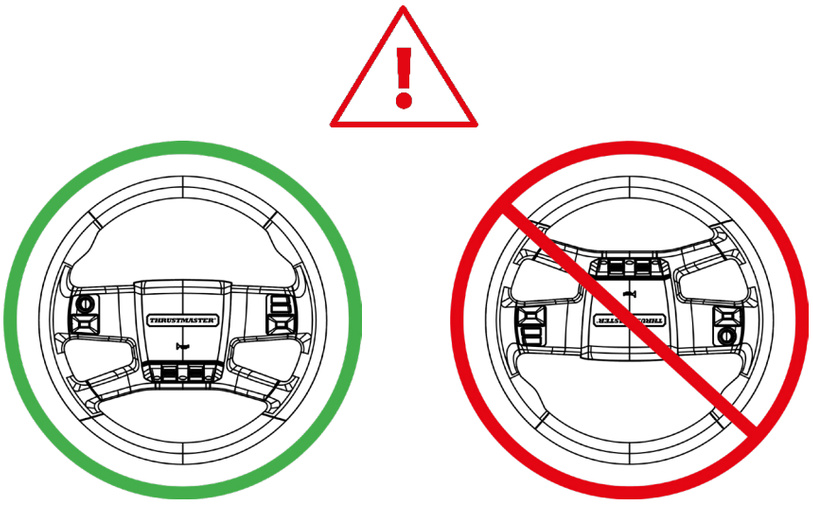

- Pred montážou na základňu pretekárskeho volantu umiestnite **správne** volant.
- Dodržte postup montáže uvedený v návode na použitie základne pretekárskeho volantu.

**Základňa pretekárskeho volantu sa predáva samostatne*

Ak chcete adaptér používať so základňou pretekárskeho volantu T818, nikdy nepripájajte Quick Release Adapter (dodáva sa so základňou pretekárskeho volantu T818 a predáva sa aj samostatne) k skrutkovaciemu držiaku Quick Release.

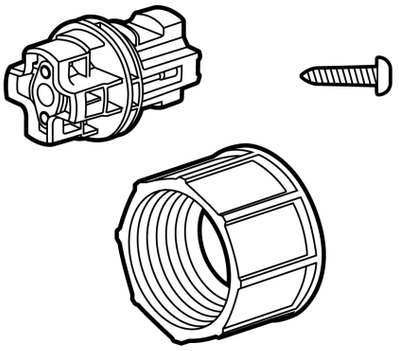

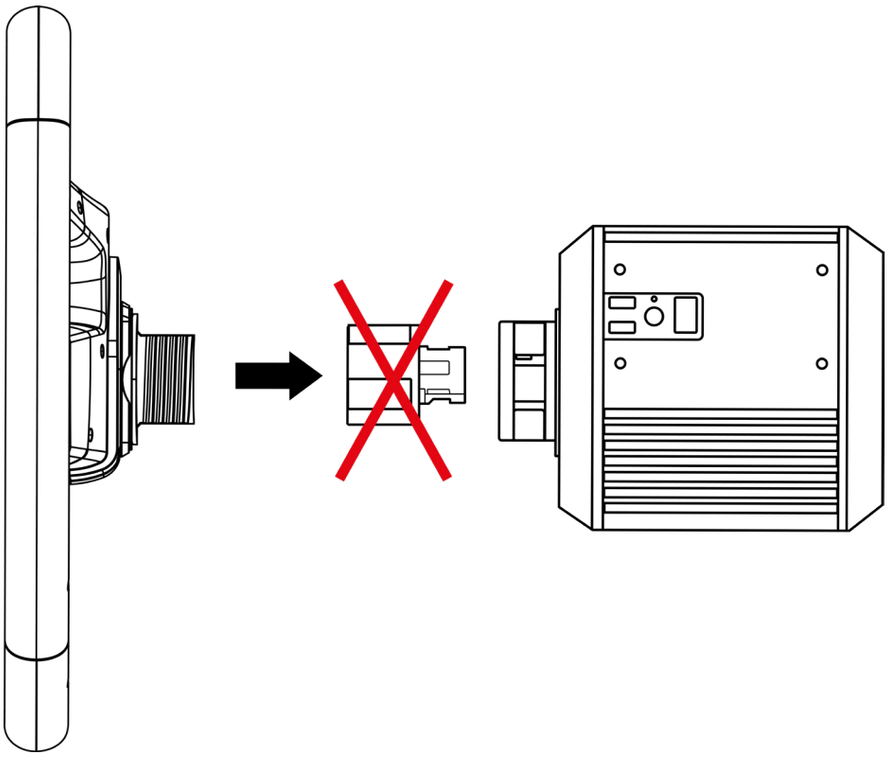

Na použitie so základňou pretekárskeho volantu T818 alebo so základňou vybavenou konektorom Quick Release so západkou používajte iba **držiak Quick Release so západkou**, ktorý je súčasťou sady SimTask Truck-40 Add-On Kit.

5. Mapovanie

Mapovanie pre PC

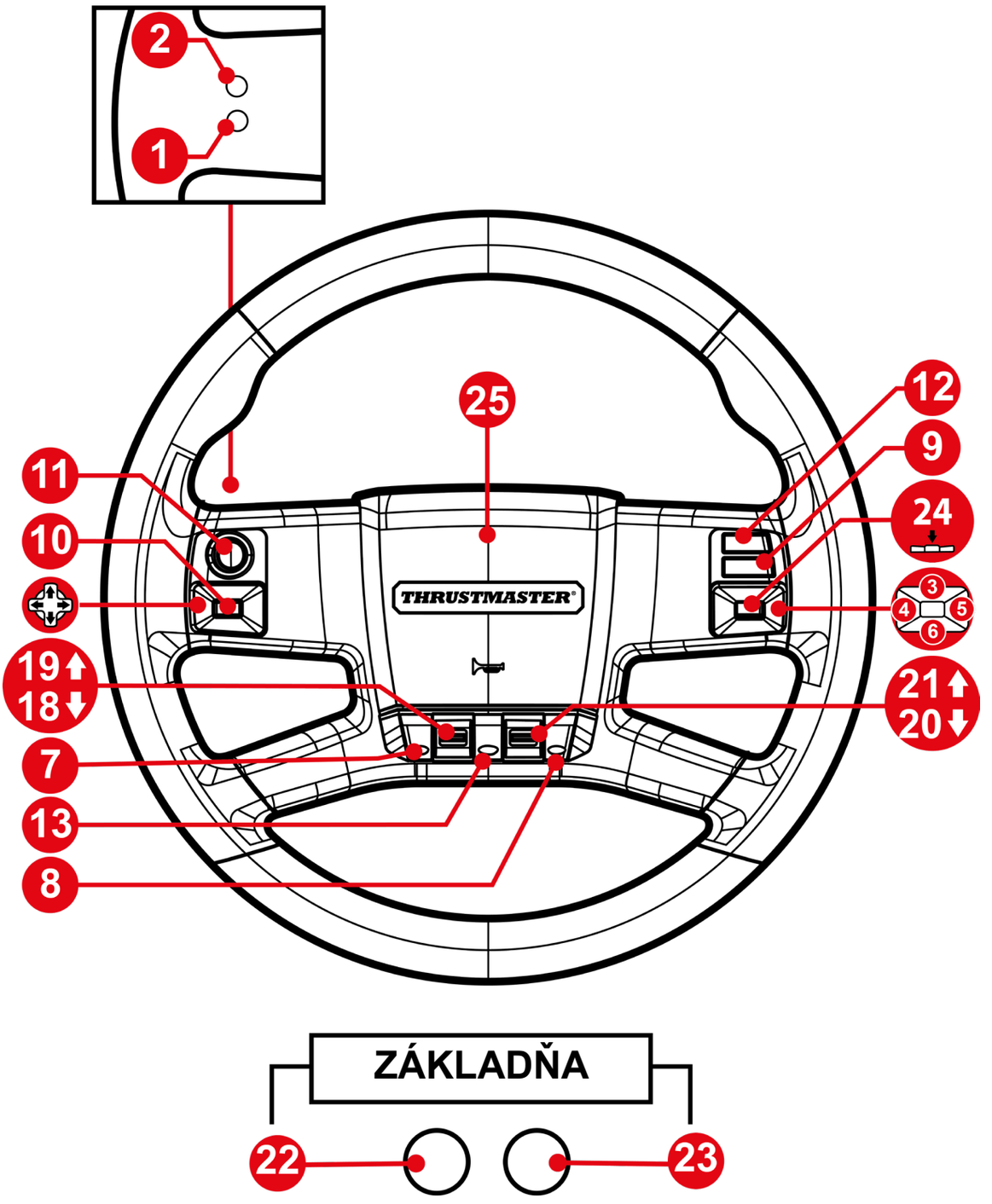

Keď je volant SimTask Truck-40 Add-On Kit nainštalovaný na základni pretekárskeho volantu Thrustmaster, základňa sa rozpozná ako zariadenie Thrustmaster Advanced Racer.

PS4®/PS5® mapovanie

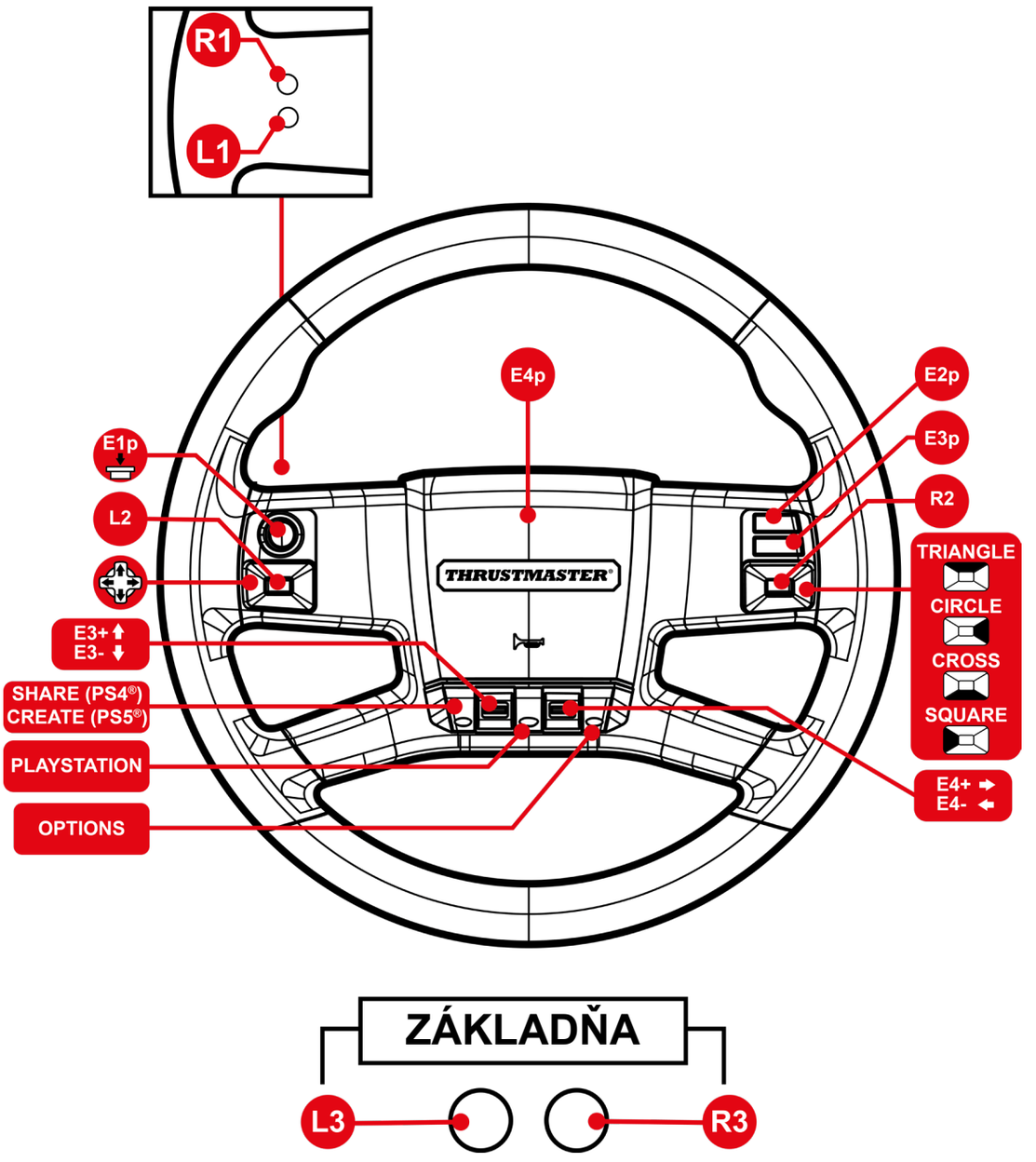

Spárovanie volantu

Zapnite konzolu PS4® alebo PS5® a potom pripojte pretekársky volant k jednému z portov USB na konzole. Po dokončení automatickej kalibrácie pretekárskeho volantu stlačte na volante tlačidlo PlayStation®, čím volant pripojíte k svojmu profilu PlayStation®.



Keď je volant SimTask Truck-40 Add-On Kit nainštalovaný na základni pretekárskeho volantu T300, základňa sa rozpozná ako základňa T-GT alebo zariadenie Thrustmaster Advanced Racer.

XBOX Series/XBOX One mapovanie

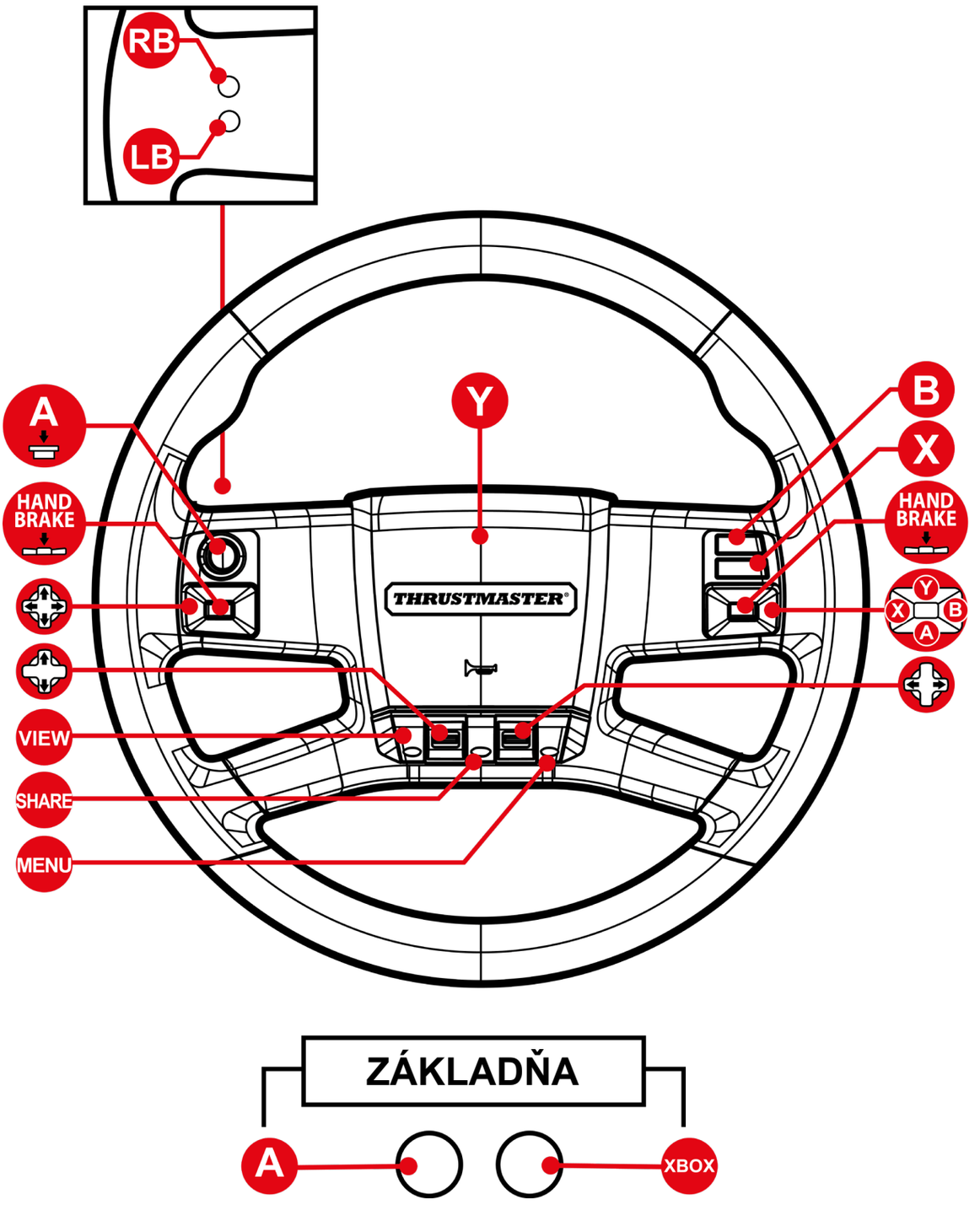

Na konzolách XBOX Series a XBOX One sú niektoré funkcie (prepínače, počet tlačidiel) obmedzené protokolom hernej konzoly.

6. Často kladené otázky a technická podpora

Máte otázky týkajúce sa sady SimTask Truck-40 Add-On Kit alebo máte technické problémy? V takom prípade navštívte webovú stránku technickej podpory Thrustmaster:

https://support.thrustmaster.com/product/simtasktruck40addonkit/

Na tejto stránke môžete tiež aktualizovať firmvér volantu.